众泰 T600 C0UPE 备件目录

众泰控股集团有限公司

2017 年 9 月

目　录

序号	分组号	组名	GROUP_NAME	页码
车身				
1	5000001002-B11F	白车身总成（小天窗）	BODY ASSY	17
2	5000001003-B11F	白车身总成（全景天窗）	BODY ASSY	21
3	5000001005-B11F	白车身总成（小天窗）	BODY ASSY	25
4	5000001006-B11F	白车身总成（全景天窗）	BODY ASSY	29
5	5010010002-B11F	车身骨架总成（小天窗）	BODY-STRUCTURE-ASSY	33
6	5010010003-B11F	车身骨架总成（全景天窗）	BODY-STRUCTURE-ASSY	35
7	5010010005-B11F	车身骨架总成（小天窗）	BODY-STRUCTURE-ASSY	37
8	5010010006-B11F	车身骨架总成（全景天窗）	BODY-STRUCTURE-ASSY	39
9	2803300001-B11F	前防撞梁总成	BEAM ASSY FR BUMPER	41
10	2804300001-B11	后保横梁总成	BEAM ASSY RR BUMPER	43
11	5301400001-B11	水箱上横梁总成	C/MBR ASSY RAD UPR	45
12	5301400004-B11	水箱上横梁总成	C/MBR ASSY RAD UPR	47
13	5010100001-B11F	下车身焊接总成	UNDER BODY ASSY	49
14	5010100002-B11F	下车身焊接总成	UNDER BODY ASSY	51
15	8400010001-B11	发动机舱总成	ENG ROOM ASSY	53
16	8400010004-B11	发动机舱总成	ENG ROOM ASSY	57
17	5100010001-B11	前地板及梁架总成	FR FLR FRAME ASSY	61
18	5101010001-B11	后地板及梁架总成	RR FLR FRAME ASSY	65
19	5600010001-B11A	后围板总成	PNL ASSY RR END	69
20	5401010001-B11F	侧围总成-左	SIDE BODY ASSY LH	71
21	5401010003-B11F	侧围总成-左（带侧气帘）	SIDE BODY ASSY LH	73
22	5401010002-B11F	侧围总成-右	SIDE BODY ASSY RH	75
23	5401010004-B11F	侧围总成-右（带侧气帘）	SIDE BODY ASSY RH	77
24	5401300001-B11	前侧围内板总成-左	PNL ASSY FR SIDE INR UPR LH	79
25	5401300002-B11	前侧围内板总成-左（带侧气帘）	PNL ASSY FR SIDE INR UPR LH	81
26	5401400001-B11	前侧围内板总成-右	PNL ASSY FR SIDE INR UPR RH	83
27	5401400002-B11	前侧围内板总成-右（带侧气帘）	PNL ASSY FR SIDE INR UPR RH	85
28	5401A00001-B11F	侧围分总成-左	SIDE SUB BODY ASSY LH	87
29	5401A00002-B11F	侧围分总成-右	SIDE SUB BODY ASSY RH	89

序号	分组号	组名	GROUP_NAME	页码
车身				
30	5401100001-B11F	侧围外板总成-左	PNL ASSY SIDE OTR LH	91
31	5401100002-B11F	侧围外板总成-右	PNL ASSY SIDE OTR RH	93
32	5401500001-B11F	后侧围内板总成-左	PNL ASSY QTR INR LH	95
33	5401500002-B11F	后侧围内板总成-右	PNL ASSY QTR INR RH	97
34	5401700001-B11	前侧围加强板总成-左	REINF ASSY SIDE FR LH	99
35	5401800001-B11	前侧围加强板总成-右	REINF ASSY SIDE FR RH	101
36	5701010001-B11A	顶盖总成(小天窗)	PANEL ASSY ROOF	103
37	5701010002-B11	顶盖总成（全景天窗）	PANEL ASSY ROOF	105
38	6100010001-B11F	左前门总成	FRONT DOOR INSTAL LH	107
39	6100010002-B11F	右前门总成	FRONT DOOR INSTAL RH	109
40	6200010001-B11	左后门总成	REAR DOOR INSTAL LH	111
41	6200020001-B11	右后门总成	REAR DOOR INSTAL RH	113
42	6300010001-B11F	背门总成	T-LID INSTAL	115
43	6300010002-B11F	背门总成	T-LID INSTAL	117
44	8402010001-B11	发动机盖总成	HOOD INSTAL	119
45	5101001001-B11	金属堵盖装置	INSTALL METAL PLUGGING COVER	121
46	5416010001-B11	加油口盖总成	LID FILLER ASSY	123
47	6300001001-B11F	背门车身附件装置	INSTALL-BACK-DOOR-ACCESSORY-BODY	125
48	6300001002-B11F	背门车身附件装置	INSTALL-BACK-DOOR-ACCESSORY-BODY	129
49	6300001003-B11F	背门车身附件装置	INSTALL-BACK-DOOR-ACCESSORY-BODY	133
50	6300001004-B11F	背门车身附件装置	INSTALL-BACK-DOOR-ACCESSORY-BODY	135
51	6100001001-B11F	前门车身附件装置	INSTALL-FRT-DOOR-ACCESSORY-BODY	139
52	6100001004-B11F	前门车身附件装置	INSTALL-FRT-DOOR-ACCESSORY-BODY	145
53	6100001002-B11F	前门车身附件装置	INSTALL-FRT-DOOR-ACCESSORY-BODY	153
54	6100001005-B11F	前门车身附件装置	INSTALL-FRT-DOOR-ACCESSORY-BODY	161
55	6100001003-B11F	前门车身附件装置	INSTALL-FRT-DOOR-ACCESSORY-BODY	169
56	6200001001-B11F	后门车身附件装置	INSTALL-RR-DOOR-ACCESSORY-BODY	177
57	6200001002-B11F	后门车身附件装置	INSTALL-RR-DOOR-ACCESSORY-BODY	185
58	6200001003-B11F	后门车身附件装置	INSTALL-RR-DOOR-ACCESSORY-BODY	193
59	8400001001-B11	发动机盖车身附件装置	INSTALL-HOOD-ACCESSORY-BODY	201
60	5403001001-B11F	侧围窗总成装置	SIDE WINDSHIELD ASSY	203

序号	分组号	组名	GROUP_NAME	页码
动力总成				
61	1000001001-B11	发动机装置	ENGINE SYSTEM	209
62	1000001010-B11	发动机装置	ENGINE SYSTEM	211
63	1002001001-B11	气缸体分解图	EXPLODED VIEW OF THE CYLINDER BLOCK	213
64	1003002001-B11	凸轮轴罩盖分解图	EXPLODED VIEW OF THE CAMSHAFT COVER	221
65	1003001001-B11	气缸盖分解图	EXPLODED VIEW OF THE CYLINDER HEAD	225
66	1011001001-B11	机油泵、机油滤清器分解图	OIL PUMP, OIL FILTER EXPLODED VIEW	233
67	1009001001-B11	下曲轴箱分解图	EXPLODED VIEW OF THE LOWER CRANKCASE	237
68	1021001001-B11	正时链系统分解图	EXPLODED VIEW OF THE TIMING CHAIN SYSTEM	239
69	1008001001-B11	排气歧管	EXHAUST MANIFOLD	243
70	1118001001-B11	增压器	SUPERCHARGE	245
71	1008002001-B11	进气歧管分解图	INTAKE MANIFOLD EXPLODED VIEW	249
72	1307001001-B11	水泵与节温器	PUMP AND THERMOSTAT	253
73	1129001001-B11	燃油轨总成	FUEL RAIL ASSY	257
74	3708001001-B11	起动和充电系统布置图	STARTING AND CHARGING SYSTEM LAYOUT	259
75	1000001001-B11F	发动机装置	ENGINE SYSTEM	261
76	1000001002-B11F	发动机装置	ENGINE SYSTEM	263
77	1000001007-B11F	发动机装置	ENGINE SYSTEM	265
78	1000001008-B11F	发动机装置	ENGINE SYSTEM	267
79	1002001003-B11F	气缸体分解图	EXPLODED VIEW OF THE CYLINDER BLOCK	269
80	1003001003-B11F	气缸盖分解图	EXPLODED VIEW OF THE CYLINDER HEAD	279
81	1003002003-B11F	凸轮轴罩盖分解图	EXPLODED VIEW OF THE CAMSHAFT COVER	283
82	1006001003-B11F	正时机构分解图	TIMING MECHANISM EXPLODED VIEW	287
83	1008001003-B11F	进排气歧管分解图	INTAKE/EXHAUST MANIFOLD EXPLODED VIEW	297
84	1009001003-B11F	后盖板、油底壳及前盖	REAR COVER PANEL,OIL PAN AND FRONT COVER	301
85	3701001003-B11F	起动机---发电机部分（1.5T)	STARTER---GENERATOR（1.5T)	309
86	1307001003-B11F	水泵与节温器	PUMP AND THERMOSTAT	311
87	1129001003-B11F	喷油器及节气门体	INJECTOR & THROTTLE BODY	315
88	1118001003-B11F	涡轮增压器部件部分	TURBOCHARGER COMPONENTS PARTS	317
89	1008002003-B11F	进气歧管—节气门体部分	INTAKE MANIFOLD-THROTTLE BODY	321
90	1000001006-B11F	发动机装置	ENGINE SYSTEM	323
91	1000001007-B11	发动机装置	ENGINE SYSTEM	325

序号	分组号	组名	GROUP_NAME	页码
动力总成				
92	1002001002-B01	气缸体	CYLINDER BLCOK	327
93	1003001002-B01	气缸盖-气门室罩部分	CYLINDER HEAD-THROTTLE ROOM COVER	331
94	1004001002-B01	活塞、连杆—曲轴部分	PISTON,CONNECTING ROD-CRANKSHAFT	337
95	1006001002-B01	挺柱、气门—凸轮轴部分	TAPPET,THROTTLE-CAMSHAFT	343
96	1006002002-B01	正时链部分	TIMING CHAIN	353
97	1008001002-B01	进气歧管—节气门体部分	INTAKE MANIFOLD-THROTTLE BODY	355
98	1008002002-B01	排气管及隔热罩、垫部分	EXHAUST PIPE AND HEATSHIELD,WASHER	359
99	1009001002-B01	油底壳	OIL PAN	361
100	1011001002-B01	机油泵及正时链罩壳总成	OIL PUMP AND TIMING CHAIN COVER ASSY	365
101	1014001002-B01	曲轴箱通风系统	CRANKSHAFT CASE AIR VENTILATION SYSTEM	371
102	1017001002-B01	机油滤清器系统	OIL FILTER SYSTEM	375
103	1118001002-B01	涡轮增压器部件部分	TURBOCHARGER	377
104	1124001002-B01	油轨总成	FUEL RAIL ASSY	383
105	1306001002-B01	节温器部件	THERMOSTAT	385
106	1307001002-B01	水泵总成	PUMP ASSY-COOLANT	387
107	3705001002-B01	点火线圈系统部件	IGNITION COIL SYSTEM	389
108	3701001002-B01	起动机-发电机部分	STARTER-GENERATOR	391
109	3701002002-B01	自动张紧器总成-惰轮部分	AUTOMATIC TENSIONER ASSY-IDLER	393
110	1700001001-B11	变速器装置	TRANSMISSION DEVICE	395
111	1700001008-B11	变速器装置	TRANSMISSION DEVICE	397
112	1600010001-B15	离合器总成	CLUTCH ASSY	399
113	1600010002-B11	离合器总成	CLUTCH ASSY	401
114	1701010001-B11	输入轴总成	INPUT SHAFT ASSY	403
115	1701020001-B11	输出轴总成	OUTPUT SHAFT ASSEMBLY	409
116	1701030001-B11	差速器总成	DIFFERENTIAL ASSY	417
117	1701040001-B11	倒档轴总成	REVERSE GEAR SHAFT ASSEMBLY	419
118	1701050001-B11	换档箱总成	SHIFT BOX ASSEMBLY	421
119	1701060001-B11	换档拨叉总成	SHIFT FORK ASSEMBLY	423
120	1701070001-B11	离壳总成	FROM THE HOUSING ASSEMBLY	425
121	1701070002-B11F	离壳总成	FROM THE HOUSING ASSEMBLY	429
122	1701080001-B11	变壳总成	VARIABLE HOUSING ASSEMBLY	433

序号	分组号	组名	GROUP_NAME	页码
动力总成				
123	1500001003-B11	变速箱装置	TRANSMISSION SYSTEM	437
124	1500010002-B11	变速箱总成	TRANSMISSION ASSY	439
125	1500001002-B11	变速箱装置	TRANSMISSION SYSTEM	443
126	1500010001-B11	变速器总成(+DCT)	THE GEARBOX ASSEMBLY (DCT)	445
127	1001001001-B11	悬置系统装置	ENGINE MOUNTING SYS	449
128	1001001003-B11	悬置系统装置	ENGINE MOUNTING SYS	453
129	1001001007-B11	悬置系统装置	ENGINE MOUNTING SYS	457
130	1001001008-B11	悬置系统装置	ENGINE MOUNTING SYS	461
131	1031001001-B11	发动机装饰罩装置	ENG COVER SYSTEM DEVICE	465
132	1031001003-B11	发动机装饰罩装置(1.8T)	ENG COVER SYSTEM DEVICE	467
133	1031001005-B11	发动机装饰罩装置	ENG COVER SYSTEM DEVICE	469
134	1100001006-B11	燃油系统装置(TNN4G15T+1.5T)	FUEL SYSTEM DEVICE (TNN4G15T + 1.5 T)	471
135	1100001009-B11	燃油系统装置（1.8T碳罐后置）	FUEL SYSTEM DEVICE	473
136	1100001007-B11	燃油系统装置（1.5T碳罐后置）	FUEL SYSTEM DEVICE	475
137	1101020007-B11	燃油箱组件	FUEL TANK SET	477
138	1104010007-B11	燃油管路及燃油蒸发控制组件	FUEL PIPE AND VAPOR RECOVERY SYSTEM	479
139	1101020005-B11	燃油箱组件	FUEL TANK SET	483
140	1104010009-B11	燃油管路及燃油蒸发控制组件	FUEL PIPE AND VAPOR RECOVERY SYSTEM	485
141	1104010006-B11	燃油管路及燃油蒸发控制组件	FUEL LINE AND FUEL EVAPORATION CONTROL COMPONENT	489
142	1101030001-B11	燃油箱总成	FUEL TANK ASSY	493
143	1109001001-B11	进气系统装置	INTAKE SYSTEM DEVICE	495
144	1109001003-B11	进气系统装置	INTAKE SYSTEM DEVICE	499
145	1109001005-B11	进气系统装置	INTAKE SYSTEM DEVICE	503
146	1119001001-B11	中冷系统装置	INTERCOOLER SYSTEM DEVICE	507
147	1119001003-B11	中冷系统装置	INTERCOOLER SYSTEM DEVICE	509
148	1119001005-B11	中冷系统装置	INTERCOOLER SYSTEM DEVICE	511
149	1200001001-B11F	排气系统装置（1.5T）	EXHAUST SYSTEM DEVICE	513
150	1200001004-B11F	排气系统装置（铜陵1.8T）	EXHAUST SYSTEM DEVICE	517
151	1200001005-B11F	排气系统装置（铜陵1.5T）	EXHAUST SYSTEM DEVICE	521
152	1300001001-B11	冷却系统装置	COOLING SYSTEM DEVICE	525
153	1300001008-B11	冷却系统装置（1.8T+DCT)	COOLING SYSTEM DEVICE	531

序号	分组号	组名	GROUP_NAME	页码
动力总成				
154	1300001010-B11	冷却系统装置(铜陵+MT)	COOLING SYSTEM DEVICE	535
155	1300001011-B11	冷却系统装置(铜陵+AT)	COOLING SYSTEM DEVICE	539
156	3610001003-B11	发动机电控系统装置	ENGINE-ECU-SYSTEM	543
157	3610001004-B11	发动机电控系统装置	ENGINE-ECU-SYSTEM	549
158	3610001019-B11	发动机电控系统装置	ENGINE-ECU-SYSTEM	555
159	3610001020-B11	发动机电控系统装置	ENGINE-ECU-SYSTEM	561
160	3610001011-B11	发动机电控系统装置	ENGINE-ECU-SYSTEM	567
161	3610001014-B11	发动机电控系统装置	ENGINE-ECU-SYSTEM	571
162	3610001015-B11	发动机电控系统装置	ENGINE-ECU-SYSTEM	575
163	3610001016-B11	发动机电控系统装置	ENGINE-ECU-SYSTEM	579
164	3610001028-B11	发动机电控系统装置	ENGINE-ECU-SYSTEM	583
165	3610001029-B11	发动机电控系统装置	ENGINE-ECU-SYSTEM	587
166	3620001003-B11	变速箱电控系统装置	TCU-SYSTEM	591
167	3620001004-B11	自动变速箱控制装置	TCU-SYSTEM	593
168	1504001002-B11F	换档操纵机构装置（自动）	TRANSMISSION SHIFT CONTROL INSTAL	595
169	1504001003-B11F	换档操纵机构装置（自动）	TRANSMISSION SHIFT CONTROL INSTAL	597
170	1703001001-B11F	换档操纵机构装置（手动）	TRANSMISSION SHIFT CONTROL INSTAL	599
171	1703001003-B11F	换档操纵机构装置（手动）	TRANSMISSION SHIFT CONTROL INSTAL	601
底盘				
172	1108001001-B11	加速操纵装置	THROTTLE CONTROL	605
173	1108001002-B11	加速操纵装置	THROTTLE CONTROL	607
174	1602001004-B11	离合器操纵机构装置	CLUTCH OPERATION DEVICE	609
175	1602001002-B11F	离合器操纵机构装置	CLUTCH OPERATION DEVICE	613
176	2303001001-B11	前驱动轴装置（手动）	DRIVE SHAFT INSTAL-FRONT	617
177	2303001006-B11	前驱动轴装置（1.5T手动）	DRIVE SHAFT INSTAL-FRONT	621
178	2303001005-B11	前驱动轴装置（1.8T自动）	DRIVE SHAFT INSTAL-FRONT	625
179	2303001010-B11	前驱动轴装置（1.5T手动）	DRIVE SHAFT INSTAL-FRONT	629
180	2303001011-B11	前驱动轴装置（1.5T6AT）	DRIVE SHAFT INSTAL-FRONT	631
181	2810001004-B11	副车架装置（两驱）	SUBFRAME SYSTEM （TWO DRIVE ）	633
182	2810001005-B11	副车架装置（两驱）	SUBFRAME SYSTEM （TWO DRIVE ）	637
183	2901001001-B11	前悬架装置（两驱）	SUSPENSION SYSTEM FRT DEVICE（TWO DRIVE ）	641

序号	分组号	组名	GROUP_NAME	页码
底盘				
184	2901001003-B11	前悬架装置（两驱）	SUSPENSION SYSTEM FRT DEVICE（TWO DRIVE ）	645
185	2905010001-B11	左前滑柱总成	STRUT ASSY FRT LH	649
186	2905020001-B11	右前滑柱总成	STRUT ASSY FRT RH	651
187	2911001001-B11	后悬架装置	SUSPENSION SYSTEM RR DEVICE	653
188	3100001002-B11	车轮装置（R17）	WHEEL INSTAL（R17）	659
189	3100001003-B11	车轮装置（R17）	WHEEL INSTAL（R17）	661
190	3100001005-B11	车轮装置（R18）	WHEEL INSTAL（R18）	663
191	3105001001-B11	备胎装置	SPARE TIRE INSTAL	665
192	3105001001-B11A	备胎装置	SPARE TIRE INSTAL	669
193	3401001001-B11	转向执行装置(液压)	STEERING EXECUTION SYSTEM(HYDRAULIC)	673
194	3401001010-B11	转向执行装置(液压)	STEERING EXECUTION SYSTEM(HYDRAULIC)	677
195	3401001002-B11F	转向执行装置(电动)	STEERING EXECUTION SYSTEM(ELECTRONIC)	681
196	3404001001-B11	转向操纵装置(液压)	STEERING OPERATION SYSTEM(HYDRAULIC)	685
197	3404001009-B11	转向操纵装置(液压)	STEERING OPERATION SYSTEM(HYDRAULIC)	687
198	3404001001-B11F	转向操纵装置(电动)	STEERING OPERATION SYSTEM（ELECTRONIC）	689
199	3501010001-B11	左前转向节带制动器总成	KNUCKLE-CALIPER-DISC-BRAKE-LEFT-FRONT	691
200	3501020001-B11	右前转向节带制动器总成	KNUCKLE-CALIPER-DISC-BRAKE-RIGHT-FRONT	695
201	3502010001-B01	左后转向节带制动器总成	KNUCKLE-CALIPER-DISC-BRAKE-LEFT-REAR	699
202	3502020001-B01	右后转向节带制动器总成	NUCKLE-CALIPER-DISC-BRAKE-RIGHT-REAR	703
203	3540001001-B11	制动助力操纵装置（手动）	BRAKING OPERATION SYSTEM（M/T）	707
204	3540001008-B11	制动助力操纵装置（自动）	BRAKING OPERATION SYSTEM（A/T）	711
205	3540001010-B11	制动助力操纵装置（手动）	BRAKING OPERATION SYSTEM（M/T）	713
206	3540001011-B11	制动助力操纵装置（手动）	BRAKING OPERATION SYSTEM（M/T）	717
207	3550001001-B11	制动控制系统装置（ABS）	BRAKING-OPERATION-SYSTEM（ABS）	721
208	3565001007-B11	制动控制系统装置（ESC）	BRAKING-OPERATION-SYSTEM（ESC）	727
209	3565001010-B11	制动控制系统装置（ESC）	BRAKING-OPERATION-SYSTEM（ESC）	733
210	3565001011-B11	制动控制系统装置（ESC）	BRAKING-OPERATION-SYSTEM（ESC）	739
211	3569001003-B11F	驻车制动系统装置(EPB)	PARKING-BRAKTING-SYSTEM(EPB)	745
212	3569001006-B11F	驻车制动系统装置(EPB)	PARKING-BRAKTING-SYSTEM(EPB)	747
213	3569001007-B11F	驻车制动系统装置(EPB)	PARKING-BRAKTING-SYSTEM(EPB)	749
214	3569001008-B11F	驻车制动系统装置(EPB)	PARKING-BRAKTING-SYSTEM(EPB)	751

序号	分组号	组名	GROUP_NAME	页码
底盘				
215	3900001001-B11A	随车工具及附件装置	TOOL SET AND COMPONENT INSTAL	753
216	3900001001-B11	随车工具及附件装置	TOOL SET AND COMPONENT INSTAL	755
电器				
217	3600001001-B11F	车身控制装置	BODY-CONTROL-SYSTEM	759
218	3600001004-B11F	车身控制装置	BODY-CONTROL-SYSTEM	761
219	3600001005-B11F	车身控制装置	BODY-CONTROL-SYSTEM	763
220	3603001001-B11F	停车辅助装置	PARKING-ASSIST-ASSY	765
221	3603001002-B11F	停车辅助装置	PARKING-ASSIST-ASSY	767
222	3617001001-B11F	胎压监测装置	TPMS SYSTEM	769
223	3618001001-B11F	无钥匙控制系统装置	PASSIVE-ENTRY-&-START-SYSTEM	771
224	3618001008-B11F	无钥匙控制系统装置	PASSIVE-ENTRY-&-START-SYSTEM	775
225	3618001009-B11F	无钥匙控制系统装置	PASSIVE-ENTRY-&-START-SYSTEM	779
226	3619001002-B11F	自动前照灯调平系统	AUTOMATIC-HEADLAMP-LEVELING-SYSTEM	783
227	3622001001-B11F	盲区侦测系统装置	BLIND SPOT INFORMATION CTROLL	785
228	3700001001-B11F	电气设备装置	ELECTRIC-ASSY	787
229	3700001002-B11F	电气设备装置	ELECTRIC-ASSY	791
230	3700001003-B11F	电气设备装置	ELECTRIC-ASSY	795
231	3700001005-B11F	电气设备装置	ELECTRIC-ASSY	799
232	3700001006-B11F	电气设备装置	ELECTRIC-ASSY	803
233	3700001007-B11F	电气设备装置	ELECTRIC-ASSY	807
234	3700001008-B11F	电气设备装置	ELECTRIC-ASSY	811
235	3703001001-B11	蓄电池装置	BATTERY	815
236	3703001002-B11	蓄电池装置	BATTERY	817
237	3721001001-B11	喇叭装置	ELECTRIC-HORN	819
238	3721001003-B11	喇叭装置	ELECTRIC-HORN	821
239	3820001001-B11F	仪表装置	METER-SET	823
240	3820001002-B11F	仪表装置	METER-SET	825
241	4000001001-B11F	线束装置	WIRING-HARNESS-ASSY	827
242	4000001002-B11F	线束装置	WIRING-HARNESS-ASSY	831
243	4000001020-B11F	线束装置	WIRING-HARNESS-ASSY	835
244	4000001021-B11F	线束装置	WIRING-HARNESS-ASSY	839

序号	分组号	组名	GROUP_NAME	页码
电器				
245	4000001022-B11F	线束装置	WIRING-HARNESS-ASSY	843
246	4000001023-B11F	线束装置	WIRING-HARNESS-ASSY	847
247	4000001024-B11F	线束装置	WIRING-HARNESS-ASSY	851
248	4000001027-B11F	线束装置	WIRING-HARNESS-ASSY	855
249	4000001028-B11F	线束装置	WIRING-HARNESS-ASSY	859
250	4000001029-B11F	线束装置	WIRING-HARNESS-ASSY	863
251	4000001030-B11F	线束装置	WIRING-HARNESS-ASSY	867
252	4000001031-B11F	线束装置	WIRING-HARNESS-ASSY	871
253	4000001032-B11F	线束装置	WIRING-HARNESS-ASSY	875
254	4100001001-B11F	灯具装置	LAMP-ASSY	879
255	4100001002-B11F	灯具装置	LAMP-ASSY	885
256	4100001003-B11F	灯具装置	LAMP-ASSY	893
257	4100001004-B11F	灯具装置	LAMP-ASSY	903
258	4100001005-B11F	灯具装置	LAMP-ASSY	913
259	5200001001-B11F	风窗装置	WASHING-ASSY-WIND	923
260	6310010001-B11F	后雨刮系统	REAR-WIPER-SYSTEM	927
261	5200001002-B11F	风窗装置	WASHING-ASSY-WIND	929
262	7900001001-B11F	多媒体装置	MULTIMEDIA-ASSY	935
263	7900001002-B11F	多媒体装置	MULTIMEDIA-ASSY	937
264	7900001003-B11F	多媒体装置	MULTIMEDIA-ASSY	941
265	7918001001-B11F	全景影像装置	AROUND-VIEW-MONITOR	945
266	7921001001-B11F	手机无线充电系统装置	PHONE-WIRELESS-CHARIGE-SYSTEM	947
267	7907001001-B11A	车联网远程控制装置	TELEMATICS-ASSY	949
268	8100001002-B11F	空调系统装置	AUTO-A/C ASSY	951
269	8100001003-B11F	空调系统装置	AUTO-A/C ASSY	955
270	8100001004-B11F	空调系统装置	AUTO-A/C ASSY	959
271	8100001005-B11F	空调系统装置	AUTO-A/C ASSY	965
272	8100001006-B11F	空调系统装置	AUTO-A/C ASSY	271
273	3723001002-B11F	电器盒装置	AUTO-A/C ASSY	977
274	8107010001-B11F	HVAC总成	HVAC ASSEMBLY	983
275	8107010003-B11F	HVAC总成	HVAC ASSEMBLY	989

序号	分组号	组名	GROUP_NAME	页码
内外饰				
276	5306001001-B11F	仪表板装置（点火钥匙）	IP INSTALL DRAWING	998
277	53060F0001-B11F	仪表板横梁总成	MEMBER IP CROSS ASSY	1006
278	5306001002-B11F	仪表板装置(手动调节)	IP INSTALL DRAWING	1008
279	53060F0001-B11F	仪表板横梁总成	MEMBER IP CROSS ASSY	1016
280	5305001001-B11F	副仪表板装置（低）	CONSOLE INSTALL DRAWING	1018
281	5305001002-B11F	副仪表板装置（高）	CONSOLE INSTALL DRAWING	1022
282	6102001001-B11F	前门护板装置	TRM-DOOR-FR-ASS	1028
283	6102010001-B11F	左前车门内饰板总成	TRM-DOOR-FR-LH-ASS	1032
284	6102020001-B11F	右前车门内饰板总成	TRM-DOOR-FR-RH-ASS	1034
285	6202001001-B11F	后门护板装置	TRM-DR-RR-ASS	1036
286	6202010001-B11F	左后车门内饰板总成	TRM-DOOR-RR-LH-ASS	1038
287	6202020001-B11F	右后车门内饰板总成	TRM-DOOR-RR-RH-ASS	1040
288	6302001001-B11F	背门护板装置（低配）	TRIM-TAIL-GATE-ASSY	1042
289	6302001002-B11F	背门护板装置（高配）	TRIM-TAIL-GATE-ASSY	1046
290	6302001003-B11F	背门护板装置第二套即选装（低配）	TRIM-TAIL-GATE-ASSY	1050
291	6302001004-B11F	背门护板装置第二套即选装（高配）	TRIM-TAIL-GATE-ASSY	1054
292	5402001001-B11F	立柱装置	PILLAR SYSTEM	1058
293	5402001002-B11F	立柱装置	PILLAR SYSTEM	1064
294	5507001001-B11A	门槛装置	INNER SCUFF ASSY	1070
295	5518001002-B11	后窗台装置	TRM-SHELF-ASS	1072
296	5608001001-B11F	后行李箱侧围装置	TRIM-QUATER-ASSY	1074
297	5608001002-B11F	后行李箱侧围装置	TRIM-QUATER-ASSY	1078
298	5109001001-B11A	地毯装置	CARPET DEVICE	1082
299	5109001004-B11A	地毯装置	CARPET DEVICE	1086
300	5310001001-B11	减震垫装置	INSULATOR DEVICE	1090
301	5310001003-B11	减震垫装置	INSULATOR DEVICE	1094
302	5702001001-B11A	顶棚内饰装置	CLEARSTORY HEADLINE	1098
303	5702001002-B11A	顶棚内饰装置	CLEARSTORY HEADLINE	1100
304	8204001006-B11	遮阳板装置	SUNVISOR	1102
305	8215001001-B11A	乘客扶手装置	ASSIST-GRIP-ASS	1104
306	3402001001-B17	方向盘装置	STEERING WHEEL SYSTEM	1106

序号	分组号	组名	GROUP_NAME	页码
内外饰				
307	3402001001-B11F	方向盘装置	STEERING WHEEL SYSTEM	1108
308	3402001002-B11F	方向盘装置	STEERING WHEEL SYSTEM	1110
309	5820001001-B11F	安全气囊装置	AIR BAG SYSTEM	1112
310	5820001002-B11F	安全气囊装置	AIR BAG SYSTEM	1114
311	5820001003-B11F	安全气囊装置	AIR BAG SYSTEM	1116
312	5810001001-B11A	安全带装置	SEAT BELT SYSTEM	1118
313	5810001001-B11F	安全带装置	SEAT BELT SYSTEM	1120
314	6800001001-B11F	左前座椅装置	SEAT SYSTEM-FR LH	1122
315	6800001002-B11F	左前座椅装置	SEAT SYSTEM-FR LH	1128
316	6800001005-B11F	左前座椅装置	SEAT SYSTEM-FR LH	1134
317	6800001003-B11F	左前座椅装置	SEAT SYSTEM-FR LH	1140
318	6800001004-B11F	左前座椅装置	SEAT SYSTEM-FR LH	1144
319	6900001001-B11F	右前座椅装置	SEAT SYSTEM-FR RH	1148
320	6900001004-B11F	右前座椅装置	SEAT SYSTEM-FR RH	1154
321	6900001002-B11F	右前座椅装置	SEAT SYSTEM-FR RH	1160
322	6900001005-B11F	右前座椅装置	SEAT SYSTEM-FR RH	1166
323	6900001006-B11F	右前座椅装置	SEAT SYSTEM-FR RH	1172
324	6900001007-B11F	右前座椅装置	SEAT SYSTEM-FR RH	1176
325	7000001002-B11A	后座椅装置	SEAT SYSTEM-RR	1180
326	7000001015-B11	后座椅装置	SEAT SYSTEM-RR	1186
327	7000001001-B11F	后座椅装置	SEAT SYSTEM-RR	1190
328	5500001001-B11F	车身外饰装饰件总成装置	FRT FENDER ROCKER GARNISH ASSY	1194
329	5613001001-B11	后侧围通风框总成装置	VENTILATION COVER ASSY	1198
330	5512001001-B11F	轮罩挡泥板总成装置	WHEEL-SPLASH-SHIELD-ASSY	1200
331	3921001001-B11F	装饰标牌装置	LABEL ASSY	1202
332	2803001001-B11F	前保险杠总成装置	FRT BUMPER ASSY	1204
333	2803010001-B11F	前保险杠总成	FRT BUMPER ASSY	1206
334	2803001002-B11F	前保险杠总成装置	FRT BUMPER ASSY	1210
335	2803010002-B11F	前保险杠总成	FRT BUMPER ASSY	1212
336	2803001003-B11F	前保险杠总成装置	FRT BUMPER ASSY	1216
337	2803010003-B11F	前保险杠总成	FRT BUMPER ASSY	1218

序号	分组号	组名	GROUP_NAME	页码
内外饰				
338	2803001004-B11F	前保险杠总成装置	FRT BUMPER ASSY	1222
339	2803010004-B11F	前保险杠总成	FRT BUMPER ASSY	1224
340	8401001001-B11F	散热器格栅总成装置	RADIATOR GRILLE ASSY	1228
341	2804001001-B11F	后保险杠总成装置	REAR BUMPER ASSY	1232
342	2804010001-B11F	后保险杠总成	REAR BUMPER ASSY	1236
343	2804001002-B11F	后保险杠总成装置	REAR BUMPER ASSY	1238
344	2804010002-B11F	后保险杠总成	REAR BUMPER ASSY	1242
345	2802001001-B11	发动机下罩总成装置	RADIATOR BEAM LOWER PROTECT BOARD ASSY	1244
346	5709001002-B11	行李架总成装置	ROOF RACK SYSTEM	1246
347	8202001001-B11F	外后视镜总成装置	OUTSIDE RR VIEW MIRROR ASSY	1250
348	8202001002-B11F	外后视镜总成装置（电加热）	OUTSIDE RR VIEW MIRROR ASSY	1252
349	8202001003-B11F	外后视镜总成装置（电折叠）	OUTSIDE RR VIEW MIRROR ASSY	1254
350	8202001004-B11F	外后视镜总成装置（记忆）	OUTSIDE RR VIEW MIRROR ASSY	1256
351	5703001001-B11	天窗总成装置	SUNROOF ASSY	1258
352	5703010001-B11	天窗总成	SKYLIGHT ASSY	1260
353	5703001001-B11A	天窗总成装置	SUNROOF ASSY	1262
354	5703010001-B11A	天窗总成(小天窗）	SUNROOF ASSY(SMALL SUNROOF)	1264
355	6303001001-B11F	后挡风玻璃总成装置	PLASTIC POSITIONING	1266
356	5206001001-B11	前风挡玻璃总成装置	WINDSHIELD GLASS ASSY	1268
357	5206001003-B11	前风挡玻璃总成装置	WINDSHIELD GLASS ASSY	1270
358	8201001001-B11	内后视镜总成装置	INSIDE REAR VIEW MIRROR ASSY	1272
359	5614001001-B11F	扰流板总成装置	SPOILER TAILGATE ASSY	1274
360	5304001001-B11	前围上部通风盖板总成装置	FRT-LH WHEEL SPLASH SHIELD RR	1276
361	8201001001-B11A	电子防炫目内后视镜总成装置	INSIDE REAR VIEW MIRROR ASSY	1278
362	5508001001-B11	黑膜总成装置	BIG WASHER	1280
363	5501001003-B11	顶盖饰条总成装置	MOLDING ROOF ASSY	1282
364	3903001001-B11F	说明牌装置	LABEL ASSY	1284
365	3903001002-B11F	说明牌装置	LABEL ASSY	1286
366	3903001003-B11F	说明牌装置	LABEL ASSY	1288
367	3903001004-B11F	说明牌装置	LABEL ASSY	1290
368	3904001001-B11	铭牌装置	NOTE ASSY	1292

序号	分组号	组名	GROUP_NAME	页码
内外饰				
369	5140001001-B11F	电动蹬车踏板装置	ELECTRIC PEDAL PEDAL DEVICE	1294

一、车身

序号	分组号	组名	GROUP_NAME	页码
1	5000001002-B11F	白车身总成（小天窗）	BODY ASSY	17
2	5000001003-B11F	白车身总成（全景天窗）	BODY ASSY	21
3	5000001005-B11F	白车身总成（小天窗）	BODY ASSY	25
4	5000001006-B11F	白车身总成（全景天窗）	BODY ASSY	29
5	5010010002-B11F	车身骨架总成（小天窗）	BODY-STRUCTURE-ASSY	33
6	5010010003-B11F	车身骨架总成（全景天窗）	BODY-STRUCTURE-ASSY	35
7	5010010005-B11F	车身骨架总成（小天窗）	BODY-STRUCTURE-ASSY	37
8	5010010006-B11F	车身骨架总成（全景天窗）	BODY-STRUCTURE-ASSY	39
9	2803300001-B11F	前防撞梁总成	BEAM ASSY FR BUMPER	41
10	2804300001-B11	后保横梁总成	BEAM ASSY RR BUMPER	43
11	5301400001-B11	水箱上横梁总成	C/MBR ASSY RAD UPR	45
12	5301400004-B11	水箱上横梁总成	C/MBR ASSY RAD UPR	47
13	5010100001-B11F	下车身焊接总成	UNDER BODY ASSY	49
14	5010100002-B11F	下车身焊接总成	UNDER BODY ASSY	51
15	8400010001-B11	发动机舱总成	ENG ROOM ASSY	53
16	8400010004-B11	发动机舱总成	ENG ROOM ASSY	57
17	5100010001-B11	前地板及梁架总成	FR FLR FRAME ASSY	61
18	5101010001-B11	后地板及梁架总成	RR FLR FRAME ASSY	65
19	5600010001-B11A	后围板总成	PNL ASSY RR END	69
20	5401010001-B11F	侧围总成-左	SIDE BODY ASSY LH	71
21	5401010003-B11F	侧围总成-左（带侧气帘）	SIDE BODY ASSY LH	73
22	5401010002-B11F	侧围总成-右	SIDE BODY ASSY RH	75
23	5401010004-B11F	侧围总成-右（带侧气帘）	SIDE BODY ASSY RH	77
24	5401300001-B11	前侧围内板总成-左	PNL ASSY FR SIDE INR UPR LH	79
25	5401300002-B11	前侧围内板总成-左（带侧气帘）	PNL ASSY FR SIDE INR UPR LH	81
26	5401400001-B11	前侧围内板总成-右	PNL ASSY FR SIDE INR UPR RH	83
27	5401400002-B11	前侧围内板总成-右（带侧气帘）	PNL ASSY FR SIDE INR UPR RH	85
28	5401A00001-B11F	侧围分总成-左	SIDE SUB BODY ASSY LH	87
29	5401A00002-B11F	侧围分总成-右	SIDE SUB BODY ASSY RH	89
30	5401100001-B11F	侧围外板总成-左	PNL ASSY SIDE OTR LH	91

序号	分组号	组名	GROUP_NAME	页码
31	5401100002-B11F	侧围外板总成-右	PNL ASSY SIDE OTR RH	93
32	5401500001-B11F	后侧围内板总成-左	PNL ASSY QTR INR LH	95
33	5401500002-B11F	后侧围内板总成-右	PNL ASSY QTR INR RH	97
34	5401700001-B11	前侧围加强板总成-左	REINF ASSY SIDE FR LH	99
35	5401800001-B11	前侧围加强板总成-右	REINF ASSY SIDE FR RH	101
36	5701010001-B11A	顶盖总成(小天窗)	PANEL ASSY ROOF	103
37	5701010002-B11	顶盖总成（全景天窗）	PANEL ASSY ROOF	105
38	6100010001-B11F	左前门总成	FRONT DOOR INSTAL LH	107
39	6100010002-B11F	右前门总成	FRONT DOOR INSTAL RH	109
40	6200010001-B11	左后门总成	REAR DOOR INSTAL LH	111
41	6200020001-B11	右后门总成	REAR DOOR INSTAL RH	113
42	6300010001-B11F	背门总成	T-LID INSTAL	115
43	6300010002-B11F	背门总成	T-LID INSTAL	117
44	8402010001-B11	发动机盖总成	HOOD INSTAL	119
45	5101001001-B11	金属堵盖装置	INSTALL METAL PLUGGING COVER	121
46	5416010001-B11	加油口盖总成	LID FILLER ASSY	123
47	6300001001-B11F	背门车身附件装置	INSTALL-BACK-DOOR-ACCESSORY-BODY	125
48	6300001002-B11F	背门车身附件装置	INSTALL-BACK-DOOR-ACCESSORY-BODY	129
49	6300001003-B11F	背门车身附件装置	INSTALL-BACK-DOOR-ACCESSORY-BODY	133
50	6300001004-B11F	背门车身附件装置	INSTALL-BACK-DOOR-ACCESSORY-BODY	135
51	6100001001-B11F	前门车身附件装置	INSTALL-FRT-DOOR-ACCESSORY-BODY	139
52	6100001004-B11F	前门车身附件装置	INSTALL-FRT-DOOR-ACCESSORY-BODY	145
53	6100001002-B11F	前门车身附件装置	INSTALL-FRT-DOOR-ACCESSORY-BODY	153
54	6100001005-B11F	前门车身附件装置	INSTALL-FRT-DOOR-ACCESSORY-BODY	161
55	6100001003-B11F	前门车身附件装置	INSTALL-FRT-DOOR-ACCESSORY-BODY	169
56	6200001001-B11F	后门车身附件装置	INSTALL-RR-DOOR-ACCESSORY-BODY	177
57	6200001002-B11F	后门车身附件装置	INSTALL-RR-DOOR-ACCESSORY-BODY	185
58	6200001003-B11F	后门车身附件装置	INSTALL-RR-DOOR-ACCESSORY-BODY	193
59	8400001001-B11	发动机盖车身附件装置	INSTALL-HOOD-ACCESSORY-BODY	201
60	5403001001-B11F	侧围窗总成装置	SIDE WINDSHIELD ASSY	203

5000001002-B11F

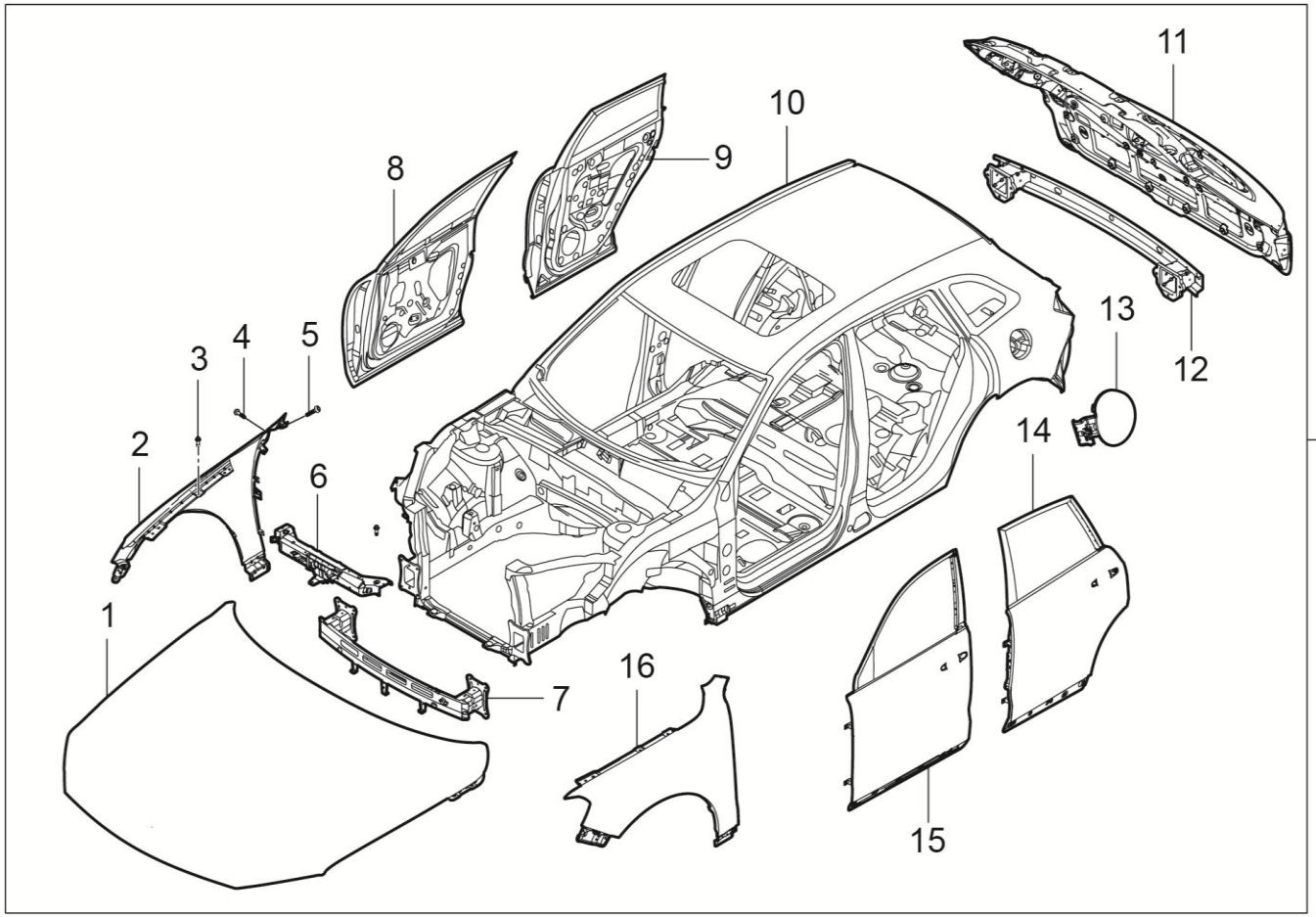

3	4	5

5000001002-B11F 白车身总成（小天窗）

5000001002-B11F BODY ASSY

序号	备件编码	中文名称	英文名称	NSE1.5T+LD525		TNN4G15T+LD525		TNN4G15T+A6F5				TN4G18T+DCT360					备注
				MT两驱豪华型	MT两驱尊享型	MT两驱豪华型	MT两驱尊享型	AT两驱豪华型	AT两驱尊享型	AT两驱尊贵型	AT两驱旗舰型	DCT两驱豪华型	DCT两驱尊享型	DCT两驱尊贵型	DCT两驱旗舰型	DCT互联网智尊型	
1	8402010001-B11	发动机盖总成	HOOD INSTAL	1	1	1	1	1	1	0	0	0	0	0	0	0	
2	8403012001-B11	翼子板-右	PNL FR FENDER RH	1	1	1	1	1	1	0	0	0	0	0	0	0	
3	Q1800820	六角法兰面螺栓	BOLT	4	4	4	4	4	4	0	0	0	0	0	0	0	
4	Q1840816	六角法兰面承面带齿螺栓	SCREW	8	8	8	8	8	8	0	0	0	0	0	0	0	
5	Q2150612	内六角花形盘头螺钉	SCREW	4	4	4	4	4	4	0	0	0	0	0	0	0	
6	5301400001-B11	水箱上横梁总成	C/MBR ASSY RAD UPR	1	1	1	1	1	1	0	0	0	0	0	0	0	
7	2803300001-B11F	前防撞梁总成	BODY-ASSY	1	1	1	1	1	1	0	0	0	0	0	0	0	
8	6100010002-B11F	右前门总成	FRONT DOOR INSTAL RH	1	1	1	1	1	1	0	0	0	0	0	0	0	
9	6200020001-B11	右后门总成	REAR DOOR INSTAL RH	1	1	1	1	1	1	0	0	0	0	0	0	0	
10	5010010002-B11F	车身骨架总成（小天窗）	BODY-STRUCTURE-ASSY	1	1	1	1	1	1	0	0	0	0	0	0	0	
11	6300010001-B11F	背门总成	T-LID INSTAL	1	1	1	1	1	1	0	0	0	0	0	0	0	
12	2804300001-B11	后保横梁总成	BEAM ASSY RR BUMPER	1	1	1	1	1	1	0	0	0	0	0	0	0	

5000001002-B11F

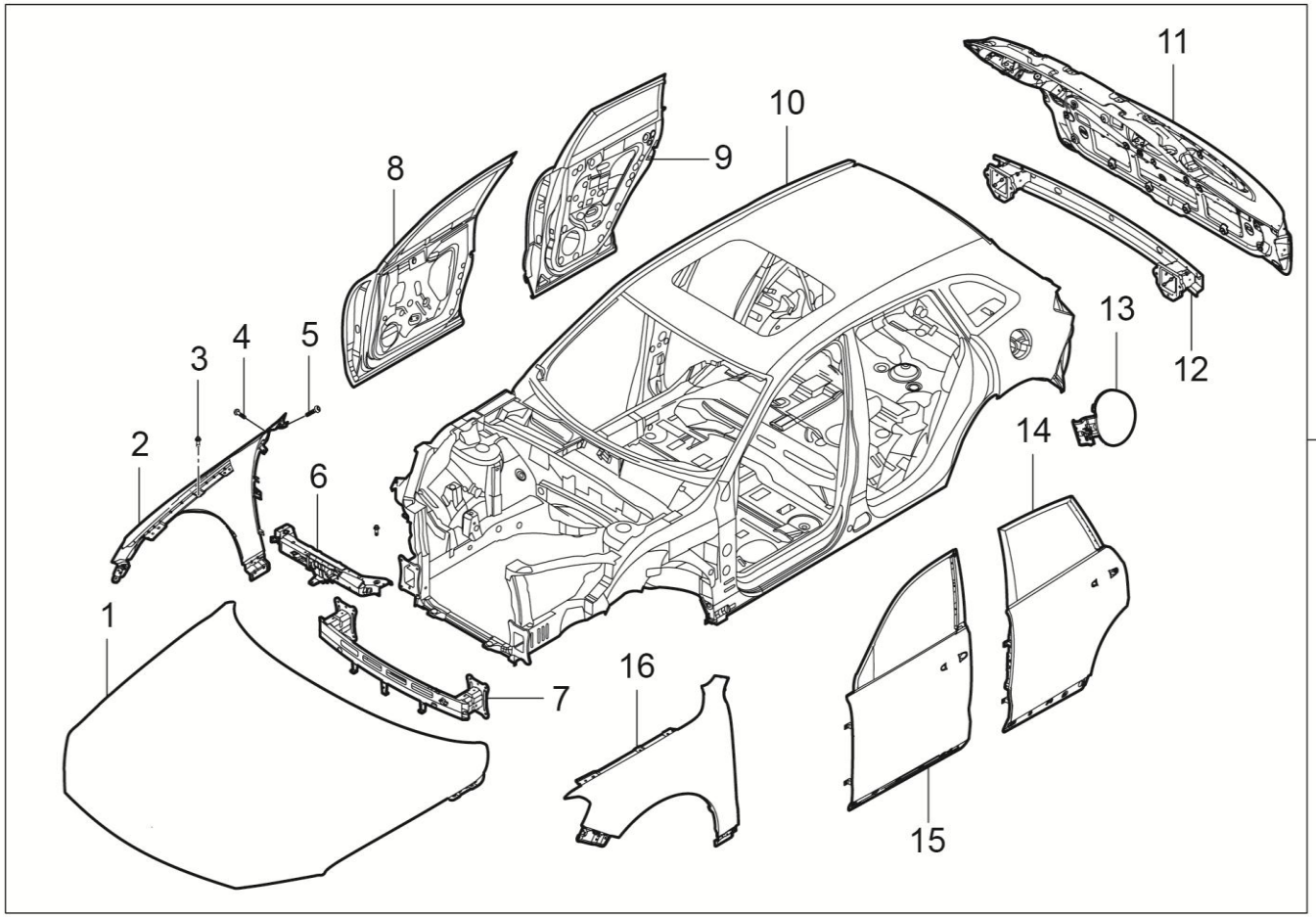

3	4	5

5000001002-B11F 白车身总成（小天窗）

5000001002-B11F BODY ASSY

序号	备件编码	中文名称	英文名称	NSE1.5T+LD525		TNN4G15T+LD525		TNN4G15T+A6F5				TN4G18T+DCT360					备注
				MT两驱豪华型	MT两驱尊享型	MT两驱豪华型	MT两驱尊享型	AT两驱豪华型	AT两驱尊享型	AT两驱尊贵型	AT两驱旗舰型	DCT两驱豪华型	DCT两驱尊享型	DCT两驱尊贵型	DCT两驱旗舰型	DCT互联网智尊型	
13	5416010001-B11	加油口盖板总成	LID FILLER ASSY	1	1	1	1	1	1	0	0	0	0	0	0	0	
14	6200010001-B11	左后门总成	REAR DOOR INSTAL LH	1	1	1	1	1	1	0	0	0	0	0	0	0	
15	6100010001-B11F	左前门总成	FRONT DOOR INSTAL LH	1	1	1	1	1	1	0	0	0	0	0	0	0	
16	8403011001-B11	翼子板-左	PNL FR FENDER LH	1	1	1	1	1	1	0	0	0	0	0	0	0	
17	5000001002-B11F	白车身总成（小天窗）	BODY-ASSY	1	1	1	1	1	1	0	0	0	0	0	0	0	

5000001003-B11F

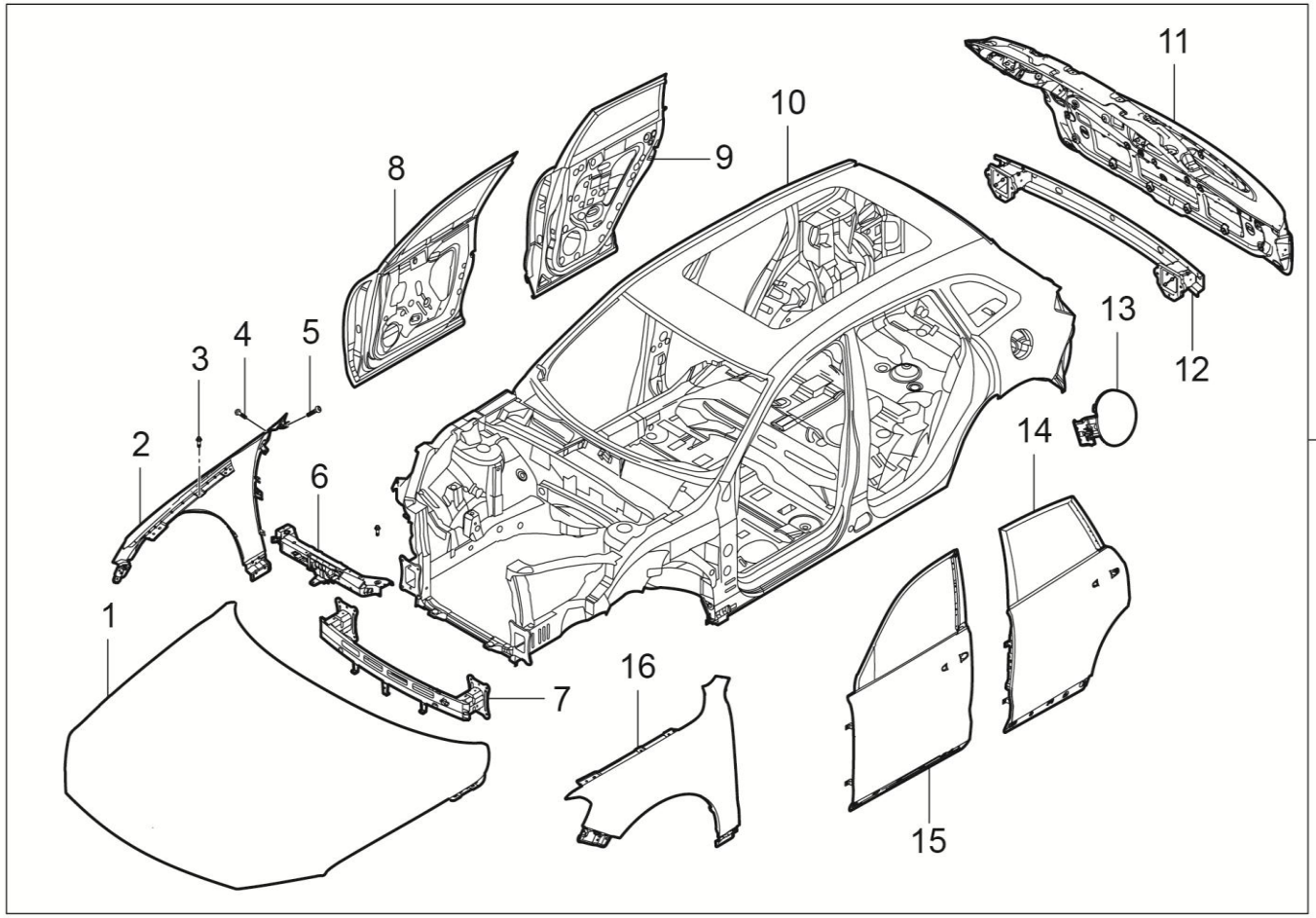

3	4	5

5000001003-B11F 白车身总成（全景天窗）

5000001003-B11F BODY ASSY

序号	备件编码	中文名称	英文名称	NSE1.5T+LD525		TNN4G15T+LD525		TNN4G15T+A6F5				TN4G18T+DCT360					备注
				MT 两驱豪华型	MT 两驱尊享型	MT 两驱豪华型	MT 两驱尊享型	AT 两驱豪华型	AT 两驱尊享型	AT 两驱尊贵型	AT 两驱旗舰型	DCT 两驱豪华型	DCT 两驱尊享型	DCT 两驱尊贵型	DCT 两驱旗舰型	DCT 互联网智尊型	
1	8402010001-B11	发动机盖总成	HOOD INSTAL	0	0	0	0	0	0	1	1	0	0	0	0	0	
2	8403012001-B11	翼子板-右	PNL FR FENDER RH	0	0	0	0	0	0	1	1	0	0	0	0	0	
3	Q1800820	六角法兰面螺栓	BOLT	0	0	0	0	0	0	4	4	0	0	0	0	0	
4	Q1840816	六角法兰面承面带齿螺栓	SCREW	0	0	0	0	0	0	8	8	0	0	0	0	0	
5	Q2150612	内六角花形盘头螺钉	SCREW	0	0	0	0	0	0	4	4	0	0	0	0	0	
6	5301400001-B11	水箱上横梁总成	C/MBR ASSY RAD UPR	0	0	0	0	0	0	1	1	0	0	0	0	0	
7	2803300001-B11F	前防撞梁总成	BODY-ASSY	0	0	0	0	0	0	1	1	0	0	0	0	0	
8	6100010002-B11F	右前门总成	FRONT DOOR INSTAL RH	0	0	0	0	0	0	1	1	0	0	0	0	0	
9	6200020001-B11	右后门总成	REAR DOOR INSTAL RH	0	0	0	0	0	0	1	1	0	0	0	0	0	
10	5010010003-B11F	车身骨架总成（全景天窗）	BODY-STRUCTURE-ASSY	0	0	0	0	0	0	1	1	0	0	0	0	0	
11	6300010001-B11F	背门总成	T-LID INSTAL	0	0	0	0	0	0	1	1	0	0	0	0	0	
12	2804300001-B11	后保横梁总成	BEAM ASSY RR BUMPER	0	0	0	0	0	0	1	1	0	0	0	0	0	

5000001003-B11F

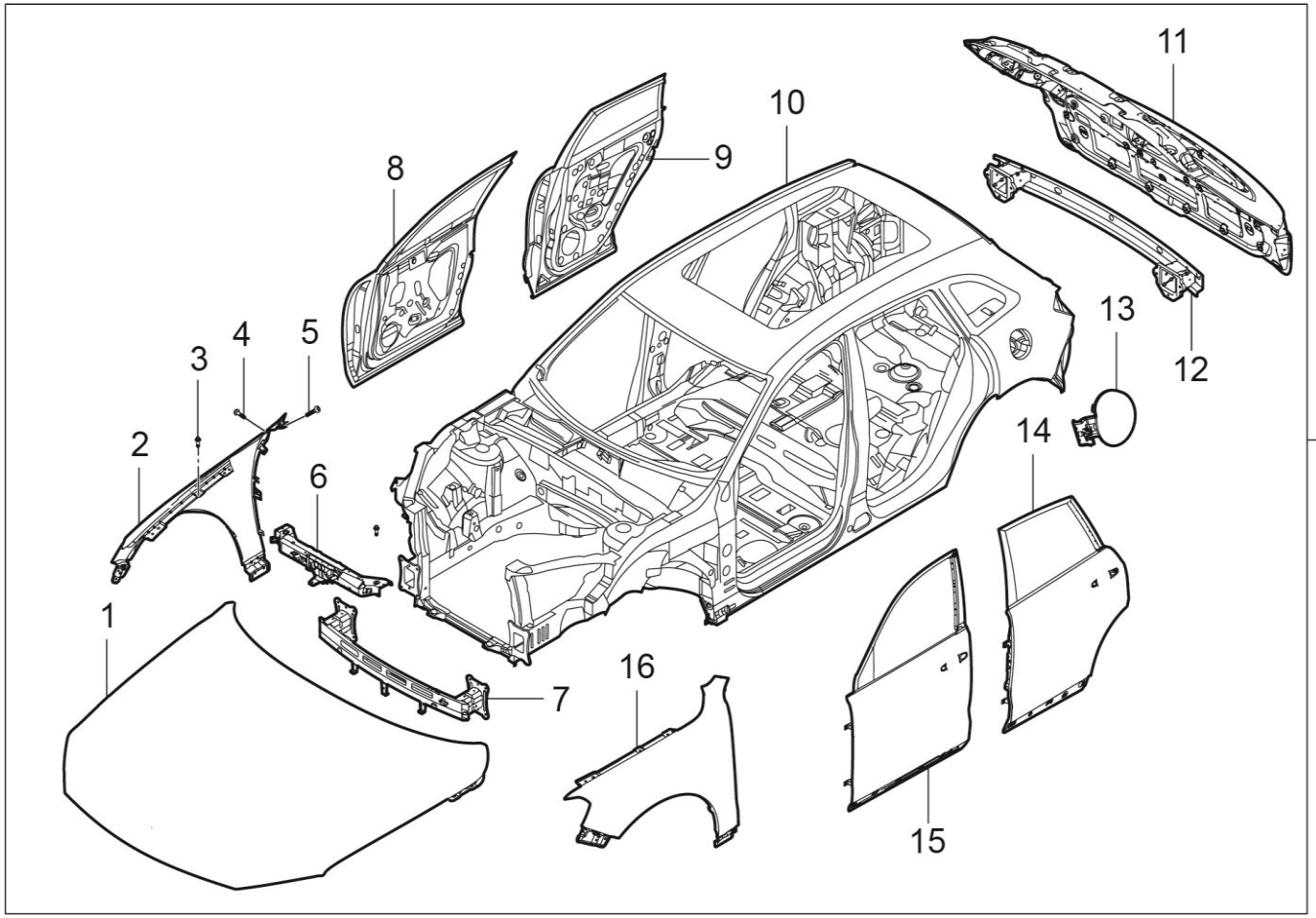

3	4	5

5000001003-B11F 白车身总成（全景天窗）

5000001003-B11F LID FILLER ASSY

序号	备件编码	中文名称	英文名称	NSE1.5T+LD525		TNN4G15T+LD525		TNN4G15T+A6F5				TN4G18T+DCT360					备注
				MT两驱豪华型	MT两驱尊享型	MT两驱豪华型	MT两驱尊享型	AT两驱豪华型	AT两驱尊享型	AT两驱尊贵型	AT两驱旗舰型	DCT两驱豪华型	DCT两驱尊享型	DCT两驱尊贵型	DCT两驱旗舰型	DCT互联网智尊型	
13	5416010001-B11	加油口盖板总成	LID FILLER ASSY	0	0	0	0	0	0	1	1	0	0	0	0	0	
14	6200010001-B11	左后门总成	REAR DOOR INSTAL LH	0	0	0	0	0	0	1	1	0	0	0	0	0	
15	6100010001-B11F	左前门总成	FRONT DOOR INSTAL LH	0	0	0	0	0	0	1	1	0	0	0	0	0	
16	8403011001-B11	翼子板-左	PNL FR FENDER LH	0	0	0	0	0	0	1	1	0	0	0	0	0	
17	5000001003-B11F	白车身总成（全景天窗）	BODY-ASSY	0	0	0	0	0	0	1	1	0	0	0	0	0	

5000001005-B11F

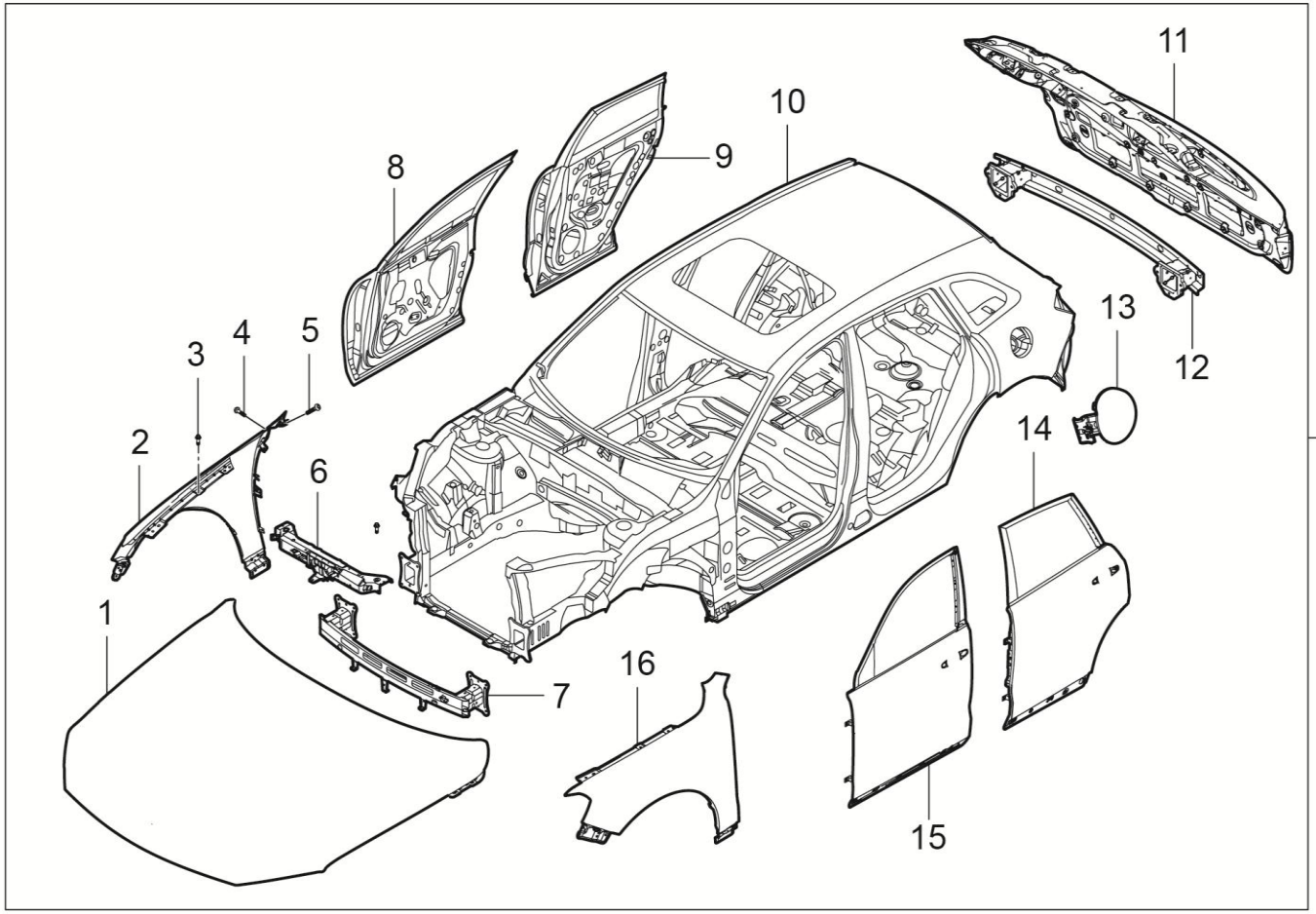

3	4	5

5000001005-B11F 白车身总成（小天窗）

5000001005-B11F BODY ASSY

序号	备件编码	中文名称	英文名称	NSE1.5T+LD525		TNN4G15T+LD525		TNN4G15T+A6F5				TN4G18T+DCT360					备注
				MT两驱豪华型	MT两驱尊享型	MT两驱豪华型	MT两驱尊享型	AT两驱豪华型	AT两驱尊享型	AT两驱尊贵型	AT两驱旗舰型	DCT两驱豪华型	DCT两驱尊享型	DCT两驱尊贵型	DCT两驱旗舰型	DCT互联网智尊型	
1	8402010001-B11	发动机盖总成	HOOD INSTAL	0	0	0	0	0	0	0	0	1	1	0	0	0	
2	8403012001-B11	翼子板-右	PNL FR FENDER RH	0	0	0	0	0	0	0	0	1	1	0	0	0	
3	Q1800820	六角法兰面螺栓	BOLT	0	0	0	0	0	0	0	0	4	4	0	0	0	
4	Q1840816	六角法兰面承面带齿螺栓	SCREW	0	0	0	0	0	0	0	0	4	4	0	0	0	
5	Q2150612	内六角花形盘头螺钉	SCREW	0	0	0	0	0	0	0	0	8	8	0	0	0	
6	5301400001-B11	水箱上横梁总成	C/MBR ASSY RAD UPR	0	0	0	0	0	0	0	0	1	1	0	0	0	
7	2803300001-B11F	前防撞梁总成	BODY-ASSY	0	0	0	0	0	0	0	0	1	1	0	0	0	
8	6100010002-B11F	右前门总成	FRONT DOOR INSTAL RH	0	0	0	0	0	0	0	0	1	1	0	0	0	
9	6200020001-B11	右后门总成	REAR DOOR INSTAL RH	0	0	0	0	0	0	0	0	1	1	0	0	0	
10	5010010005-B11F	车身骨架总成（小天窗）	BODY-STRUCTURE-ASSY	0	0	0	0	0	0	0	0	1	1	0	0	0	
11	6300010001-B11F	背门总成	T-LID INSTAL	0	0	0	0	0	0	0	0	1	1	0	0	0	
12	2804300001-B11	后保横梁总成	BEAM ASSY RR BUMPER	0	0	0	0	0	0	0	0	1	1	0	0	0	

5000001005-B11F

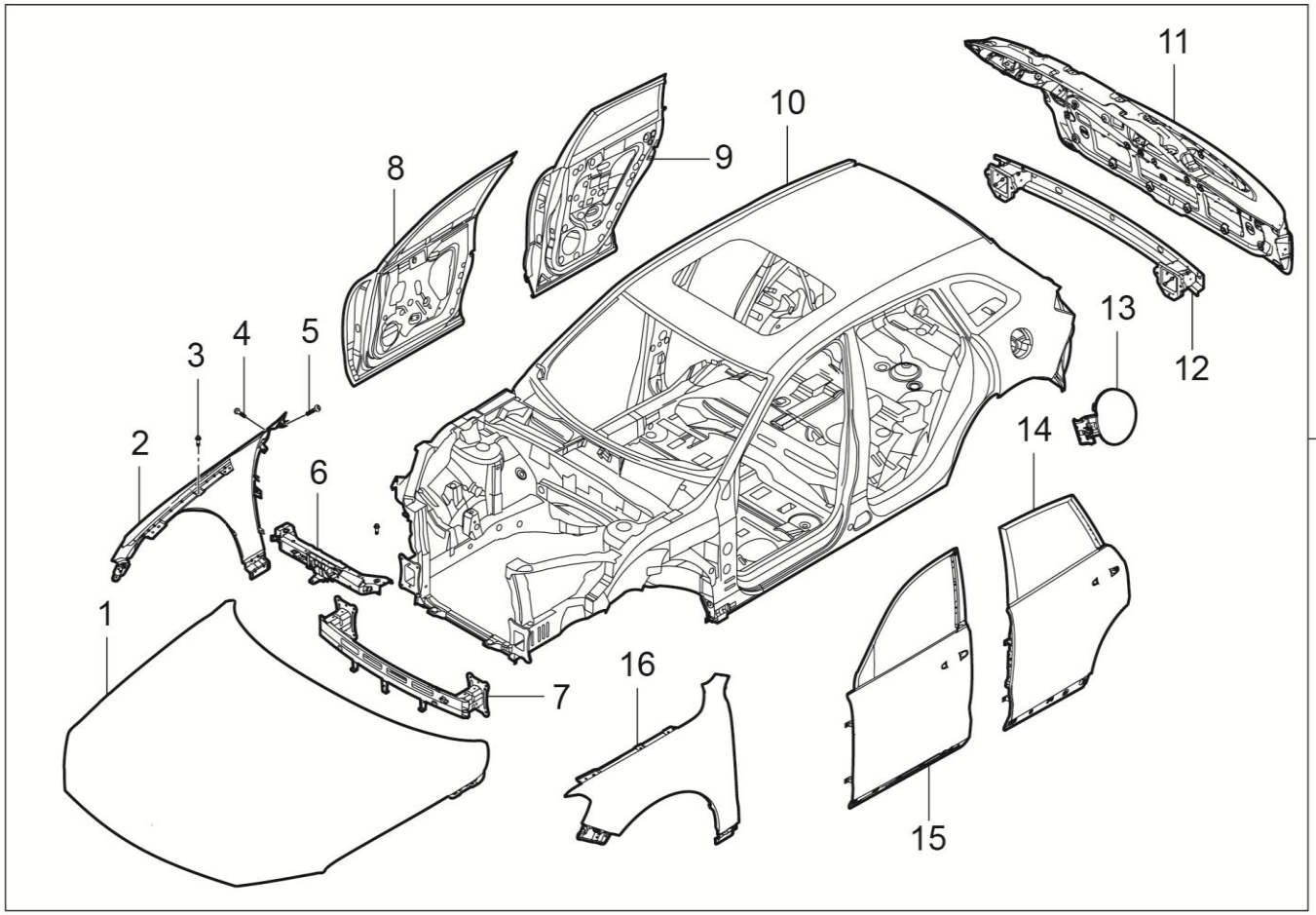

3	4	5

5000001005-B11F 白车身总成（小天窗）

5000001005-B11F BODY ASSY

序号	备件编码	中文名称	英文名称	NSE1.5T+LD525		TNN4G15T+LD525		TNN4G15T+A6F5				TN4G18T+DCT360					备注
				MT两驱豪华型	MT两驱尊享型	MT两驱豪华型	MT两驱尊享型	AT两驱豪华型	AT两驱尊享型	AT两驱尊贵型	AT两驱旗舰型	DCT两驱豪华型	DCT两驱尊享型	DCT两驱尊贵型	DCT两驱旗舰型	DCT互联网智尊型	
13	5416010001-B11	加油口盖板总成	LID FILLER ASSY	0	0	0	0	0	0	0	0	1	1	0	0	0	
14	6200010001-B11	左后门总成	REAR DOOR INSTAL LH	0	0	0	0	0	0	0	0	1	1	0	0	0	
15	6100010001-B11F	左前门总成	FRONT DOOR INSTAL LH	0	0	0	0	0	0	0	0	1	1	0	0	0	
16	8403011001-B11	翼子板-左	PNL FR FENDER LH	0	0	0	0	0	0	0	0	1	1	0	0	0	
17	5000001005-B11F	白车身总成（小天窗）	BODY-ASSY	0	0	0	0	0	0	0	0	1	1	0	0	0	

5000001006-B11F

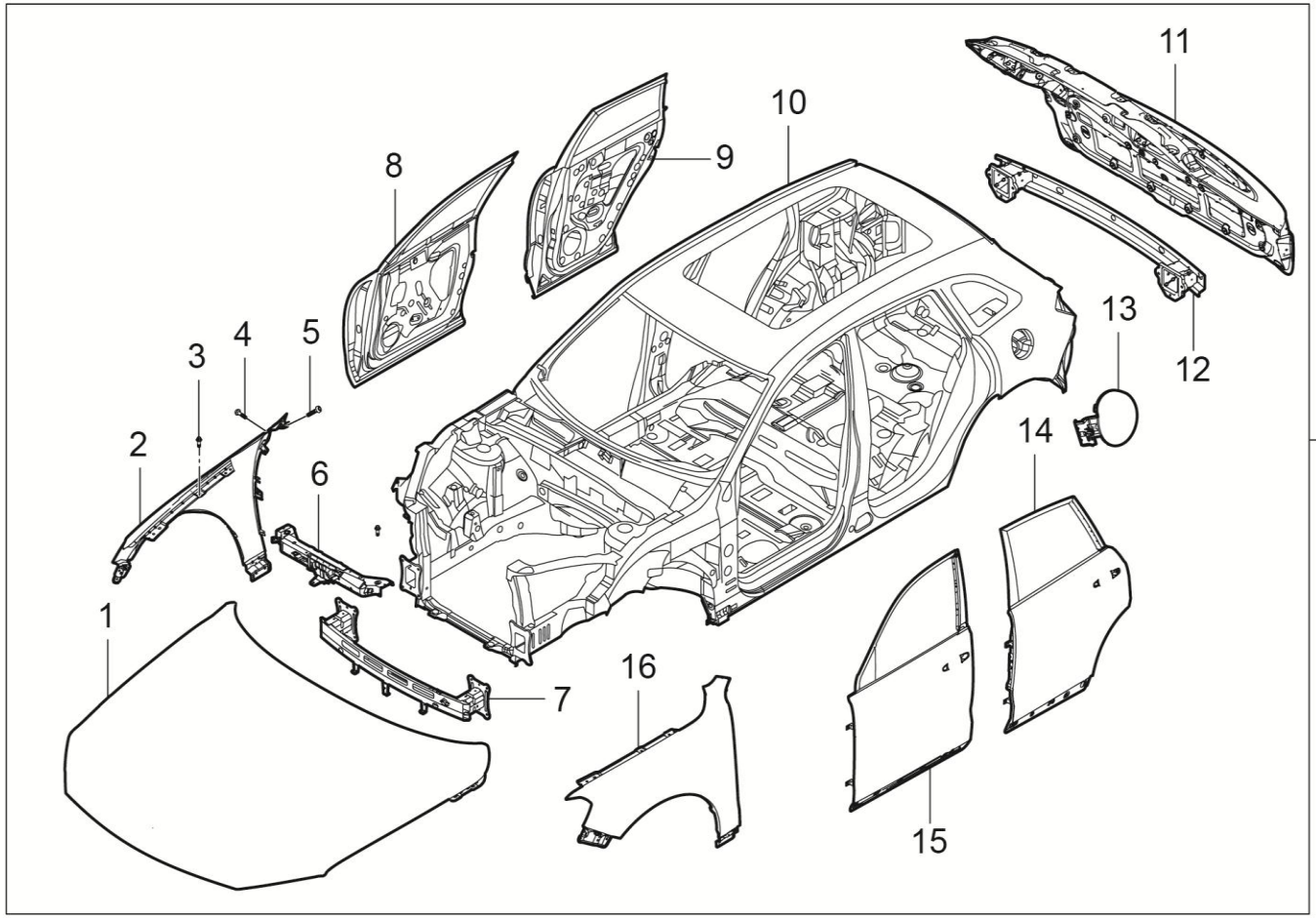

3	4	5

5000001006-B11F 白车身总成（全景天窗）

5000001006-B11F BODY ASSY

序号	备件编码	中文名称	英文名称	NSE1.5T+LD525		TNN4G15T+LD525		TNN4G15T+A6F5				TN4G18T+DCT360					备注
				MT 两驱豪华型	MT 两驱尊享型	MT 两驱豪华型	MT 两驱尊享型	AT 两驱豪华型	AT 两驱尊享型	AT 两驱尊贵型	AT 两驱旗舰型	DCT 两驱豪华型	DCT 两驱尊享型	DCT 两驱尊贵型	DCT 两驱旗舰型	DCT 互联网智尊型	
1	8402010001-B11	发动机盖总成	HOOD INSTAL	0	0	0	0	0	0	0	0	0	0	1	1	1	
2	8403012001-B11	翼子板-右	PNL FR FENDER RH	0	0	0	0	0	0	0	0	0	0	1	1	1	
3	Q1800820	六角法兰面螺栓	BOLT	0	0	0	0	0	0	0	0	0	0	4	4	4	
4	Q1840816	六角法兰面承面带齿螺栓	SCREW	0	0	0	0	0	0	0	0	0	0	4	4	4	
5	Q2150612	内六角花形盘头螺钉	SCREW	0	0	0	0	0	0	0	0	0	0	8	8	8	
6	5301400001-B11	水箱上横梁总成	C/MBR ASSY RAD UPR	0	0	0	0	0	0	0	0	0	0	1	1	1	
7	2803300001-B11F	前防撞梁总成	BODY-ASSY	0	0	0	0	0	0	0	0	0	0	1	1	1	
8	6100010002-B11F	右前门总成	FRONT DOOR INSTAL RH	0	0	0	0	0	0	0	0	0	0	1	1	1	
9	6200020001-B11	右后门总成	REAR DOOR INSTAL RH	0	0	0	0	0	0	0	0	0	0	1	1	1	
10	5010010006-B11F	车身骨架总成（全景天窗）	BODY-STRUCTURE-ASSY	0	0	0	0	0	0	0	0	0	0	1	1	1	
11	6300010001-B11F	背门总成	T-LID INSTAL	0	0	0	0	0	0	0	0	0	0	1	1	1	
12	2804300001-B11	后保横梁总成	BEAM ASSY RR BUMPER	0	0	0	0	0	0	0	0	0	0	1	1	1	

5000001006-B11F

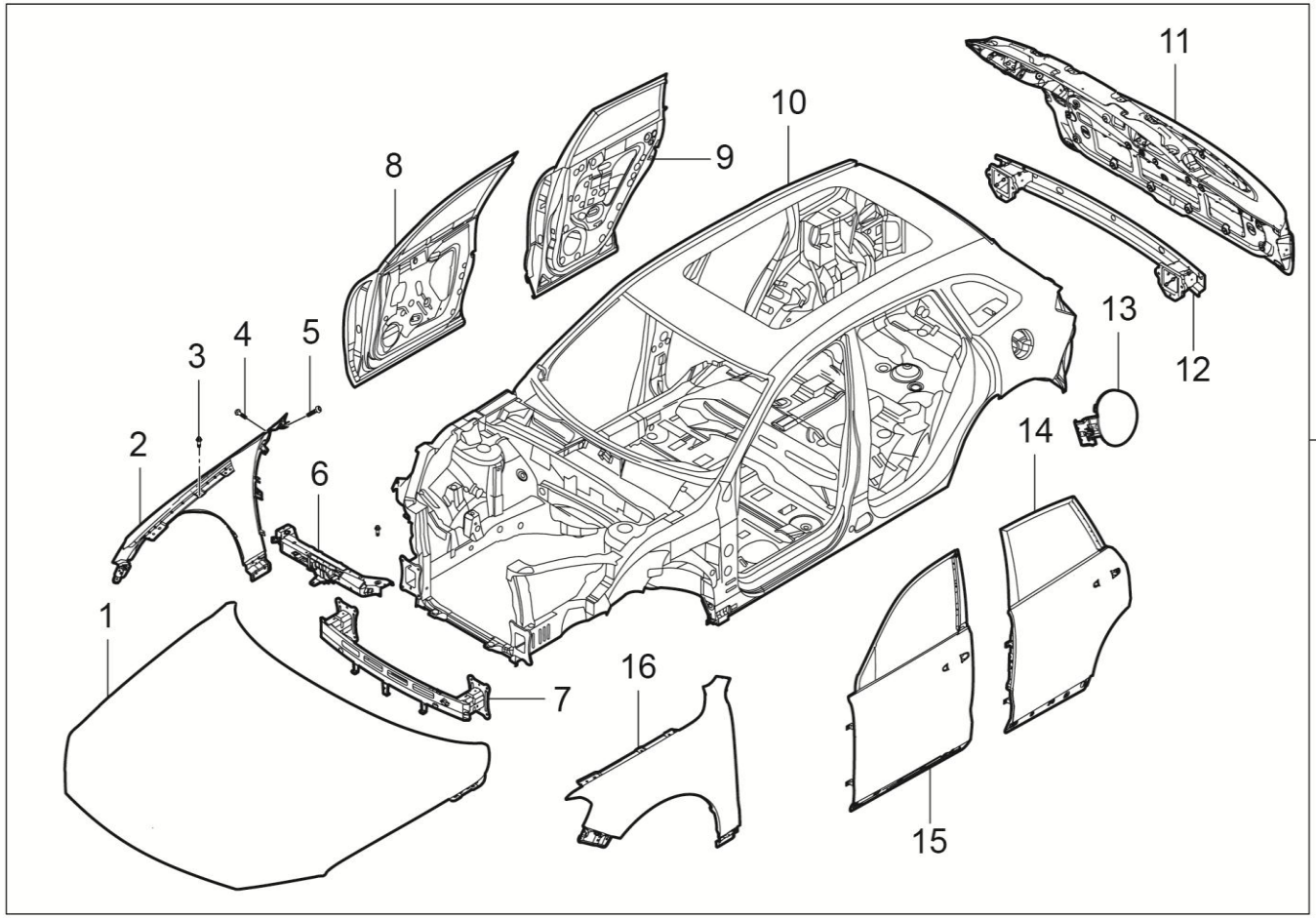

3	4	5

5000001006-B11F 白车身总成（全景天窗）

5000001006-B11F BODY ASSY

序号	备件编码	中文名称	英文名称	NSE1.5T+LD525		TNN4G15T+LD525		TNN4G15T+A6F5				TN4G18T+DCT360					备注
				MT两驱豪华型	MT两驱尊享型	MT两驱豪华型	MT两驱尊享型	AT两驱豪华型	AT两驱尊享型	AT两驱尊贵型	AT两驱旗舰型	DCT两驱豪华型	DCT两驱尊享型	DCT两驱尊贵型	DCT两驱旗舰型	DCT互联网智尊型	
13	5416010001-B11	加油口盖板总成	LID FILLER ASSY	0	0	0	0	0	0	0	0	0	0	1	1	1	
14	6200010001-B11	左后门总成	REAR DOOR INSTAL LH	0	0	0	0	0	0	0	0	0	0	1	1	1	
15	6100010001-B11F	左前门总成	FRONT DOOR INSTAL LH	0	0	0	0	0	0	0	0	0	0	1	1	1	
16	8403011001-B11	翼子板-左	PNL FR FENDER LH	0	0	0	0	0	0	0	0	0	0	1	1	1	
17	5000001006-B11F	白车身总成（全景天窗）	BODY-ASSY	0	0	0	0	0	0	0	0	0	0	1	1	1	

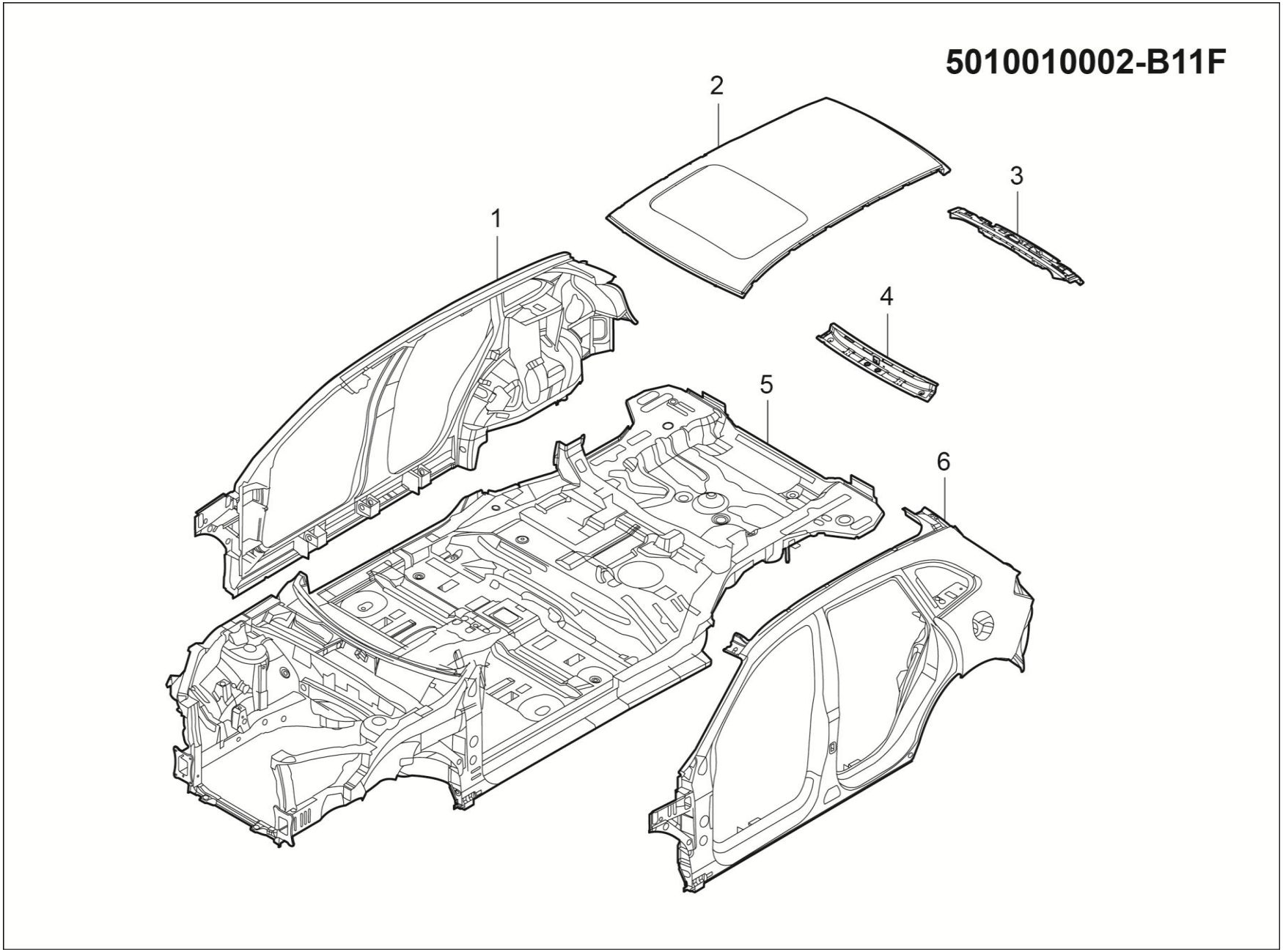
5010010002-B11F
1
2
3
4
5
6

5010010002-B11F 车身骨架总成（小天窗）

5010010002-B11F BODY-STRUCTURE-ASSY

序号	备件编码	中文名称	英文名称	NSE1.5T+LD525		TNN4G15T+LD525		TNN4G15T+A6F5				TN4G18T+DCT360					备注
				MT两驱豪华型	MT两驱尊享型	MT两驱豪华型	MT两驱尊享型	AT两驱豪华型	AT两驱尊享型	AT两驱尊贵型	AT两驱旗舰型	DCT两驱豪华型	DCT两驱尊享型	DCT两驱尊贵型	DCT两驱旗舰型	DCT互联网智尊型	
1	5401010002-B11F	侧围总成-右（带侧气帘）	SIDE BODY ASSY RH	1	1	1	1	1	1	0	0	0	0	0	0	0	
2	5701010001-B11A	顶盖总成(小天窗)	PANEL ASSY ROOF	1	1	1	1	1	1	0	0	0	0	0	0	0	
3	5701020001-B11	顶盖后顶梁总成	RAIL ASSY ROOF RR	1	1	1	1	1	1	0	0	0	0	0	0	0	
4	5701030001-B11A	顶盖前顶梁总成	RAIL ASSY ROOF FR INR	1	1	1	1	1	1	0	0	0	0	0	0	0	
5	5010100001-B11F	下车身焊接总成	UNDER BODY ASSY	1	1	1	1	1	1	0	0	0	0	0	0	0	
6	5401010001-B11F	侧围总成-左（带侧气帘）	SIDE BODY ASSY LH	1	1	1	1	1	1	0	0	0	0	0	0	0	

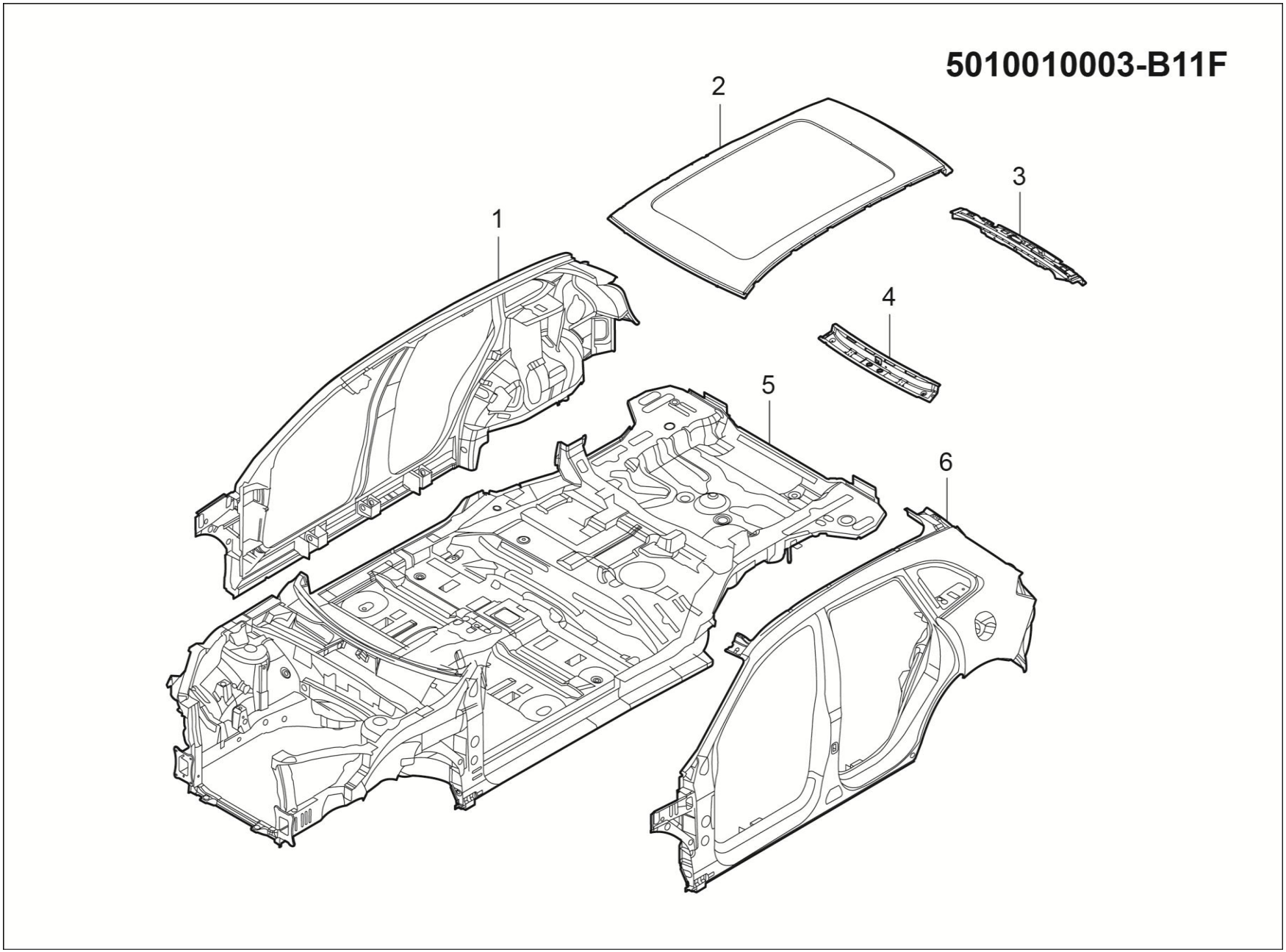
5010010003-B11F
1
2
3
4
5
6

5010010003-B11F 车身骨架总成（小天窗）

5010010003-B11F BODY-STRUCTURE-ASSY

序号	备件编码	中文名称	英文名称	NSE1.5T+LD525		TNN4G15T+LD525		TNN4G15T+A6F5				TN4G18T+DCT360					备注
				MT两驱豪华型	MT两驱尊享型	MT两驱豪华型	MT两驱尊享型	AT两驱豪华型	AT两驱尊享型	AT两驱尊贵型	AT两驱旗舰型	DCT两驱豪华型	DCT两驱尊享型	DCT两驱尊贵型	DCT两驱旗舰型	DCT互联网智尊型	
1	5401010004-B11F	侧围总成-右（带侧气帘）	SIDE BODY ASSY RH	0	0	0	0	0	0	1	1	0	0	0	0	0	
2	5701010002-B11	顶盖总成（全景天窗）	PANEL ASSY ROOF	0	0	0	0	0	0	1	1	0	0	0	0	0	
3	5701020001-B11	顶盖后顶梁总成	RAIL ASSY ROOF RR	0	0	0	0	0	0	1	1	0	0	0	0	0	
4	5701030001-B11A	顶盖前顶梁总成	RAIL ASSY ROOF FR INR	0	0	0	0	0	0	1	1	0	0	0	0	0	
5	5010100001-B11F	下车身焊接总成	UNDER BODY ASSY	0	0	0	0	0	0	1	1	0	0	0	0	0	
6	5401010003-B11F	侧围总成-左（带侧气帘）	SIDE BODY ASSY LH	0	0	0	0	0	0	1	1	0	0	0	0	0	

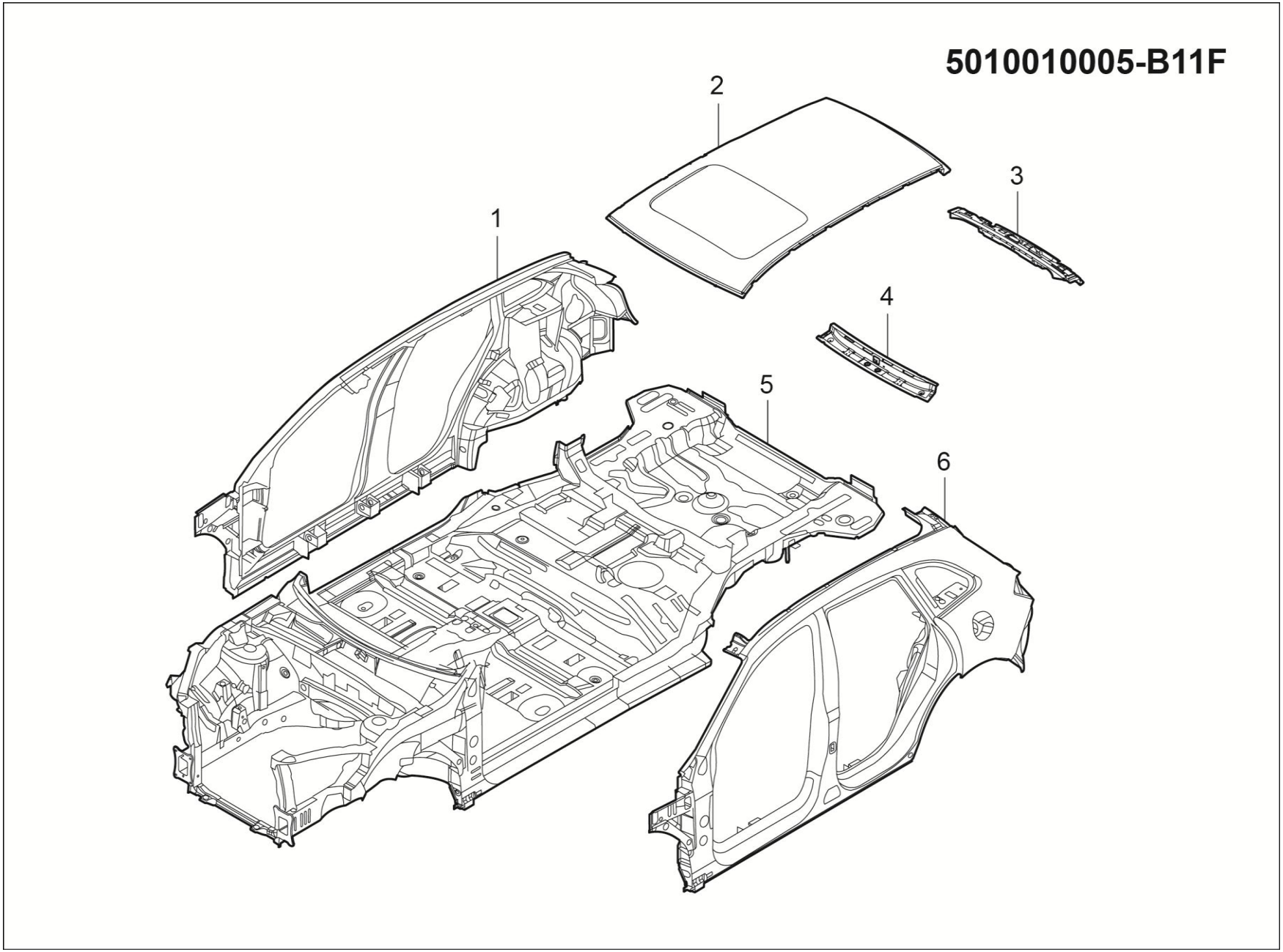
5010010005-B11F
1
2
3
4
5
6

5010010005-B11F 车身骨架总成（小天窗）

5010010005-B11F BODY-STRUCTURE-ASSY

序号	备件编码	中文名称	英文名称	NSE1.5T+LD525		TNN4G15T+LD525		TNN4G15T+A6F5				TN4G18T+DCT360					备注
				MT两驱豪华型	MT两驱尊享型	MT两驱豪华型	MT两驱尊享型	AT两驱豪华型	AT两驱尊享型	AT两驱尊贵型	AT两驱旗舰型	DCT两驱豪华型	DCT两驱尊享型	DCT两驱尊贵型	DCT两驱旗舰型	DCT互联网智尊型	
1	5401010002-B11F	侧围总成-右	SIDE BODY ASSY RH	0	0	0	0	0	0	0	0	1	1	0	0	0	
2	5701010001-B11A	顶盖总成(小天窗)	PANEL ASSY ROOF	0	0	0	0	0	0	0	0	1	1	0	0	0	
3	5701020001-B11	顶盖后顶梁总成	RAIL ASSY ROOF RR	0	0	0	0	0	0	0	0	1	1	0	0	0	
4	5701030001-B11A	顶盖前顶梁总成	RAIL ASSY ROOF FR INR	0	0	0	0	0	0	0	0	1	1	0	0	0	
5	5010100002-B11F	下车身焊接总成	UNDER BODY ASSY	0	0	0	0	0	0	0	0	1	1	0	0	0	
6	5401010001-B11F	侧围总成-左	SIDE BODY ASSY LH	0	0	0	0	0	0	0	0	1	1	0	0	0	

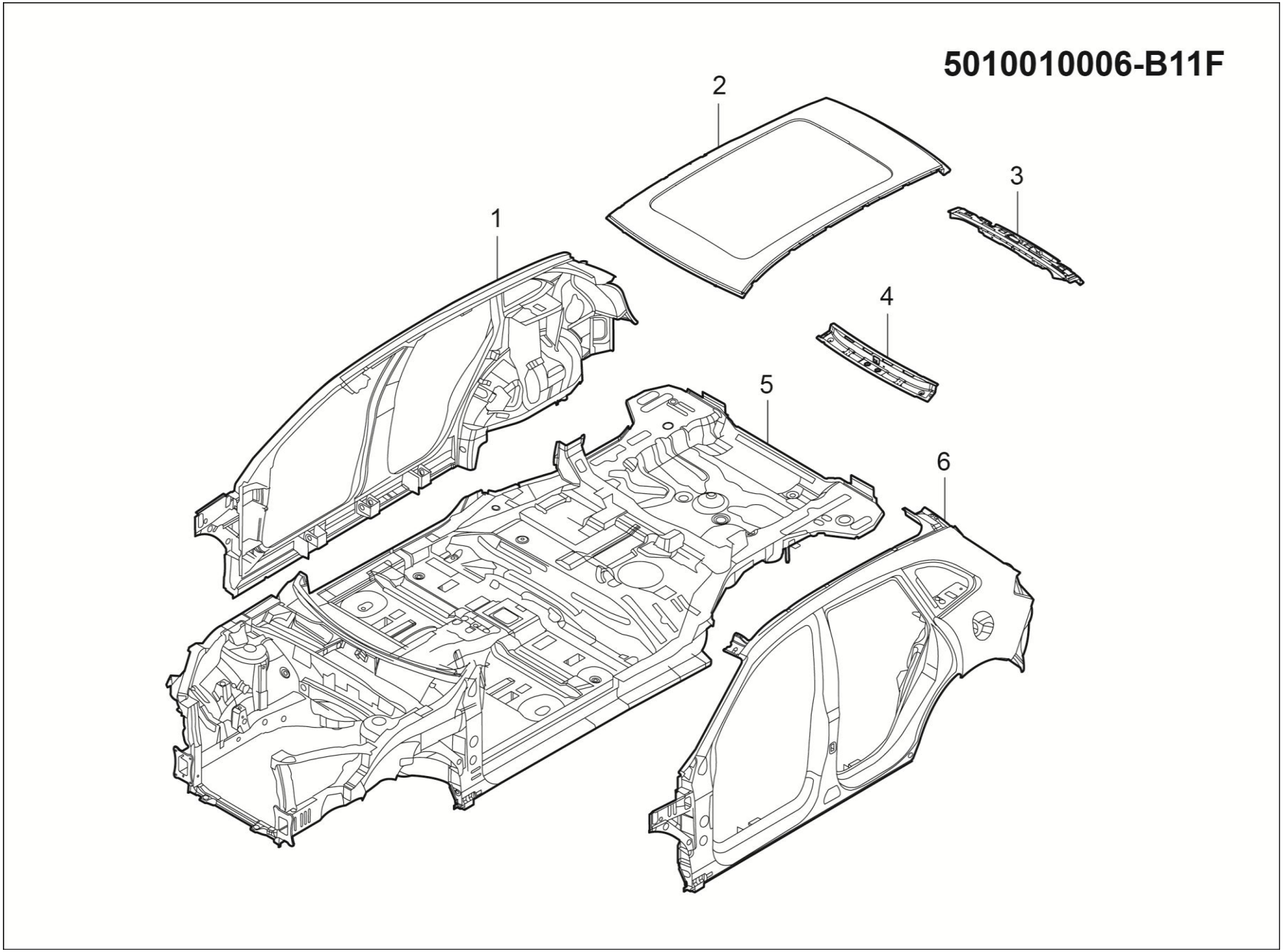
5010010006-B11F
1
2
3
4
5
6

5010010006-B11F 车身骨架总成（全景天窗）

5010010006-B11F BODY-STRUCTURE-ASSY

序号	备件编码	中文名称	英文名称	NSE1.5T+LD525		TNN4G15T+LD525		TNN4G15T+A6F5				TN4G18T+DCT360					备注
				MT两驱豪华型	MT两驱尊享型	MT两驱豪华型	MT两驱尊享型	AT两驱豪华型	AT两驱尊享型	AT两驱尊贵型	AT两驱旗舰型	DCT两驱豪华型	DCT两驱尊享型	DCT两驱尊贵型	DCT两驱旗舰型	DCT互联网智尊型	
1	5401010004-B11F	侧围总成-右（带侧气帘）	SIDE BODY ASSY RH	0	0	0	0	0	0	0	0	0	0	1	1	1	
2	5701010002-B11	顶盖总成（全景天窗）	PANEL ASSY ROOF	0	0	0	0	0	0	0	0	0	0	1	1	1	
3	5701020001-B11	顶盖后顶梁总成	RAIL ASSY ROOF RR	0	0	0	0	0	0	0	0	0	0	1	1	1	
4	5701030001-B11A	顶盖前顶梁总成	RAIL ASSY ROOF FR INR	0	0	0	0	0	0	0	0	0	0	1	1	1	
5	5010100002-B11F	下车身焊接总成	UNDER BODY ASSY	0	0	0	0	0	0	0	0	0	0	1	1	1	
6	5401010003-B11F	侧围总成-左（带侧气帘）	SIDE BODY ASSY LH	0	0	0	0	0	0	0	0	0	0	1	1	1	

2803300001-B11F

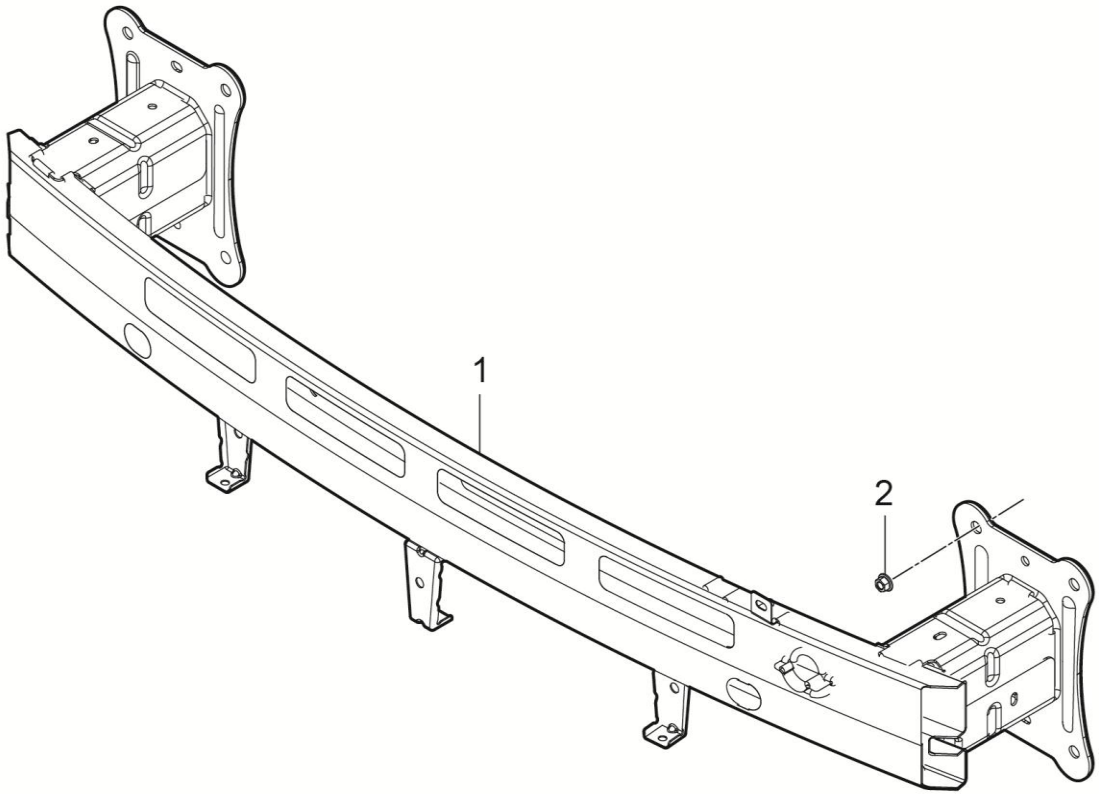

2803300001-B11F 前防撞梁总成

2803300001-B11F BEAM ASSY FR BUMPER

序号	备件编码	中文名称	英文名称	NSE1.5T+LD525		TNN4G15T+LD525		TNN4G15T+A6F5				TN4G18T+DCT360					备注
				MT两驱豪华型	MT两驱尊享型	MT两驱豪华型	MT两驱尊享型	AT两驱豪华型	AT两驱尊享型	AT两驱尊贵型	AT两驱旗舰型	DCT两驱豪华型	DCT两驱尊享型	DCT两驱尊贵型	DCT两驱旗舰型	DCT互联网智尊型	
1	2803300001-B11F	前防撞梁总成	BEAM ASSY FR BUMPER	1	1	1	1	1	1	1	1	1	1	1	1	1	
2	Q32008	六角法兰面螺母	NUT	6	6	6	6	6	6	6	6	6	6	6	6	6	

2804300001-B11

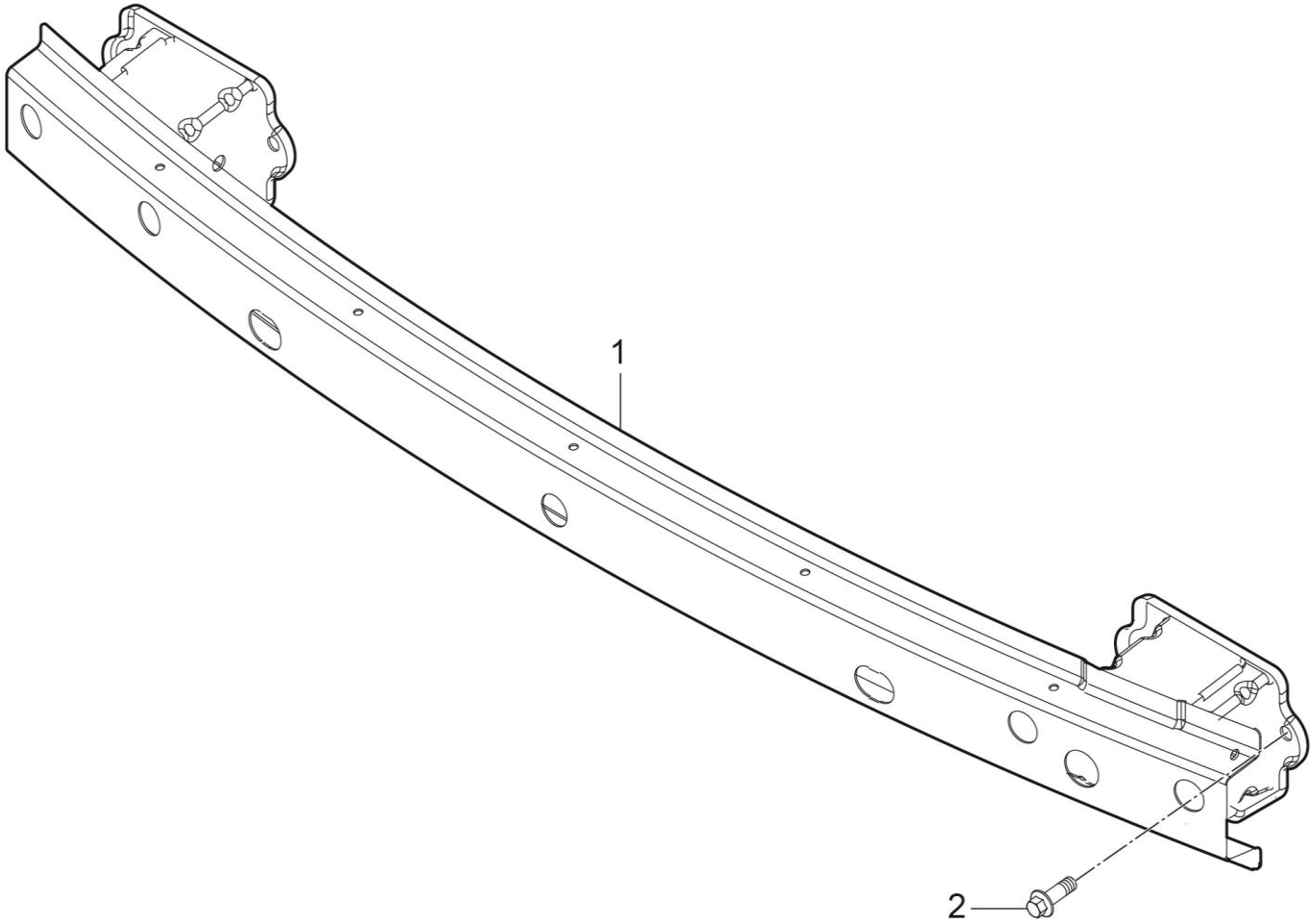

2804300001-B11 后保横梁总成

2804300001-B11 BEAM ASSY RR BUMPER

序号	备件编码	中文名称	英文名称	NSE1.5T+LD525		TNN4G15T+LD525		TNN4G15T+A6F5				TN4G18T+DCT360					备注
				MT 两驱豪华型	MT 两驱尊享型	MT 两驱豪华型	MT 两驱尊享型	AT 两驱豪华型	AT 两驱尊享型	AT 两驱尊贵型	AT 两驱旗舰型	DCT 两驱豪华型	DCT 两驱尊享型	DCT 两驱尊贵型	DCT 两驱旗舰型	DCT 互联网智尊型	
1	2804311001-B11	后保横梁	REINF RR BUMPER	1	1	1	1	1	1	1	1	1	1	1	1	1	
2	B1400616A	六角头螺栓和平垫圈组合件	BOLT	4	4	4	4	4	4	4	4	4	4	4	4	4	

5301400001-B11

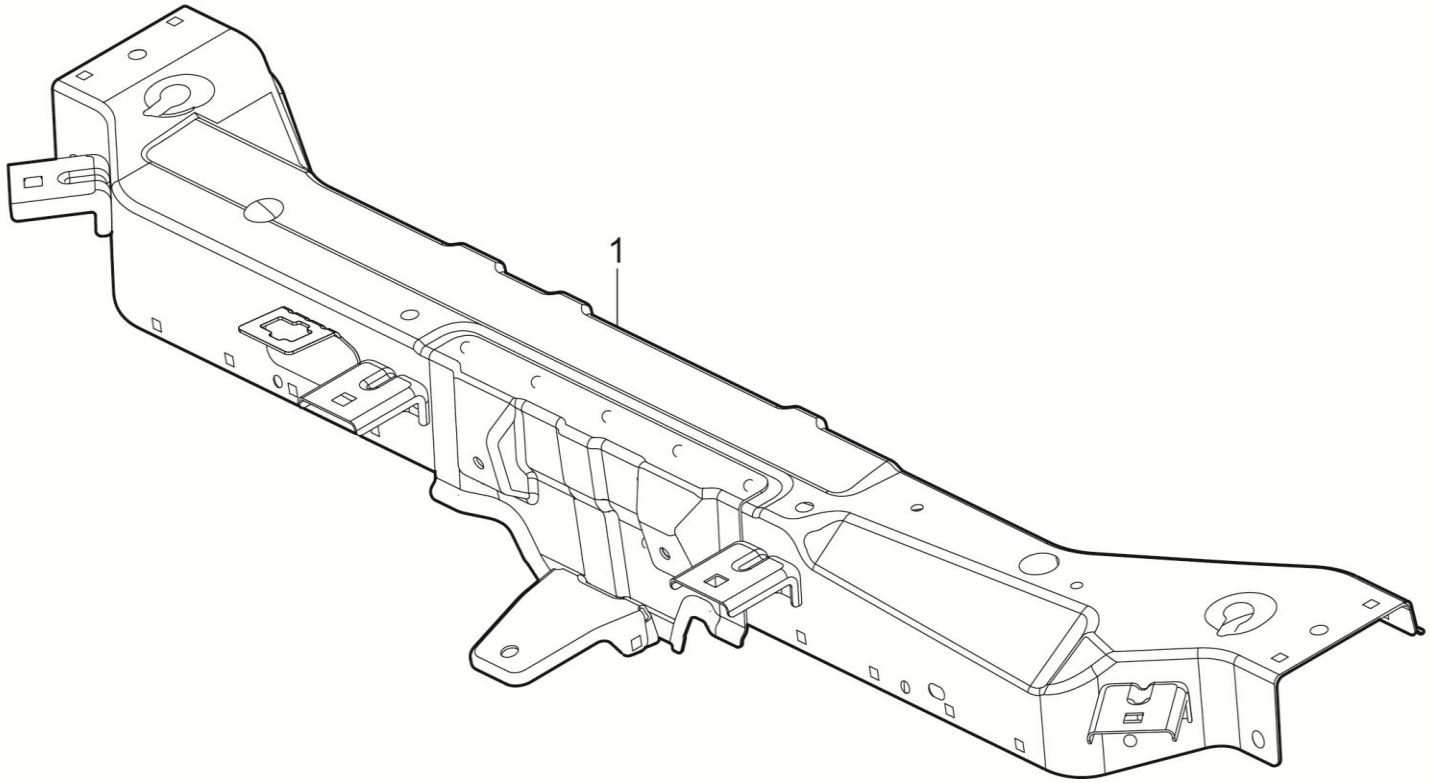

5301400001-B11 水箱上横梁总成

5301400001-B11 C/MBR ASSY RAD UPR

序号	备件编码	中文名称	英文名称	NSE1.5T+LD525		TNN4G15T+LD525		TNN4G15T+A6F5				TN4G18T+DCT360					备注
				MT两驱豪华型	MT两驱尊享型	MT两驱豪华型	MT两驱尊享型	AT两驱豪华型	AT两驱尊享型	AT两驱尊贵型	AT两驱旗舰型	DCT两驱豪华型	DCT两驱尊享型	DCT两驱尊贵型	DCT两驱旗舰型	DCT互联网智尊型	
1	5301400001-B11	水箱上横梁总成	C/MBR ASSY RAD UPR	1	1	1	1	1	1	1	1	0	0	0	0	0	

5301400004-B11

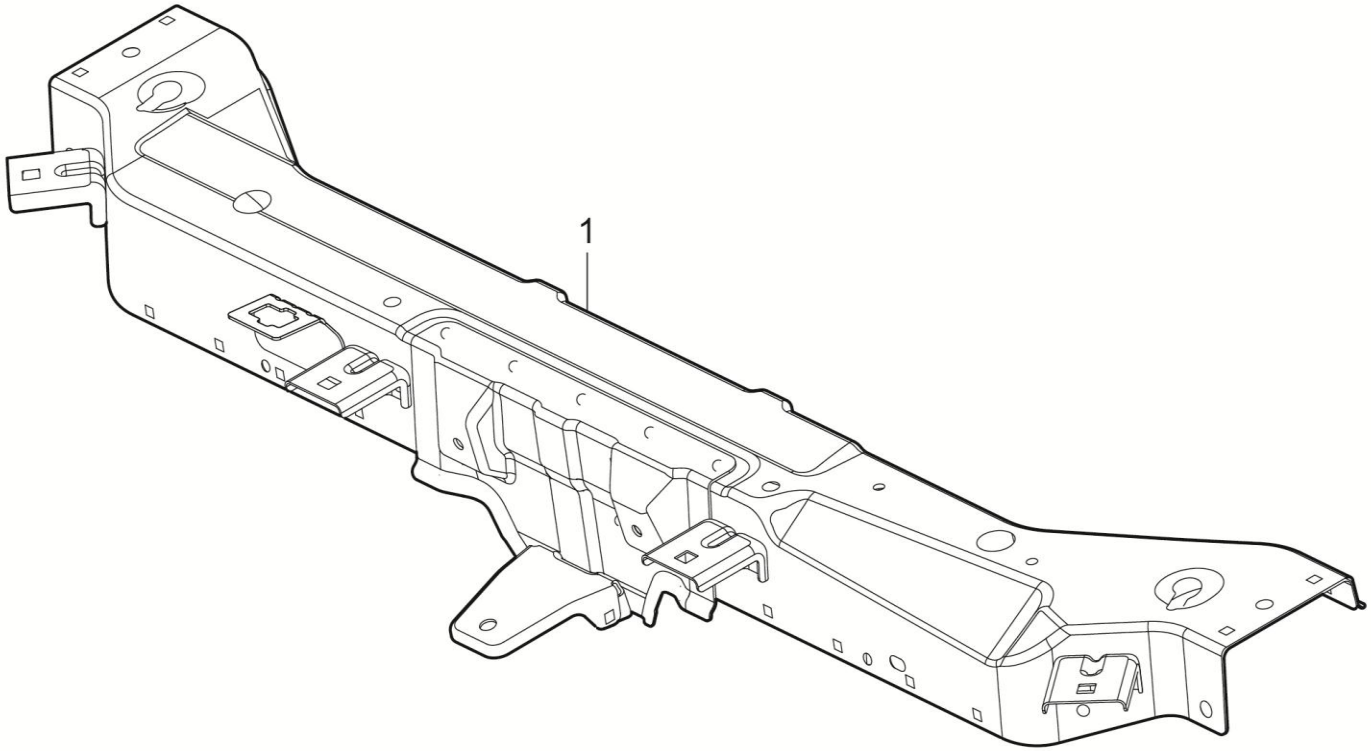

5301400004-B11 水箱上横梁总成

5301400004-B11 C/MBR ASSY RAD UPR

序号	备件编码	中文名称	英文名称	NSE1.5T+LD525		TNN4G15T+LD525		TNN4G15T+A6F5				TN4G18T+DCT360					备注
				MT两驱豪华型	MT两驱尊享型	MT两驱豪华型	MT两驱尊享型	AT两驱豪华型	AT两驱尊享型	AT两驱尊贵型	AT两驱旗舰型	DCT两驱豪华型	DCT两驱尊享型	DCT两驱尊贵型	DCT两驱旗舰型	DCT互联网智尊型	
1	5301400004-B11	水箱上横梁总成	C/MBR ASSY RAD UPR	0	0	0	0	0	0	0	0	1	1	1	1	1	

5010100001-B11F

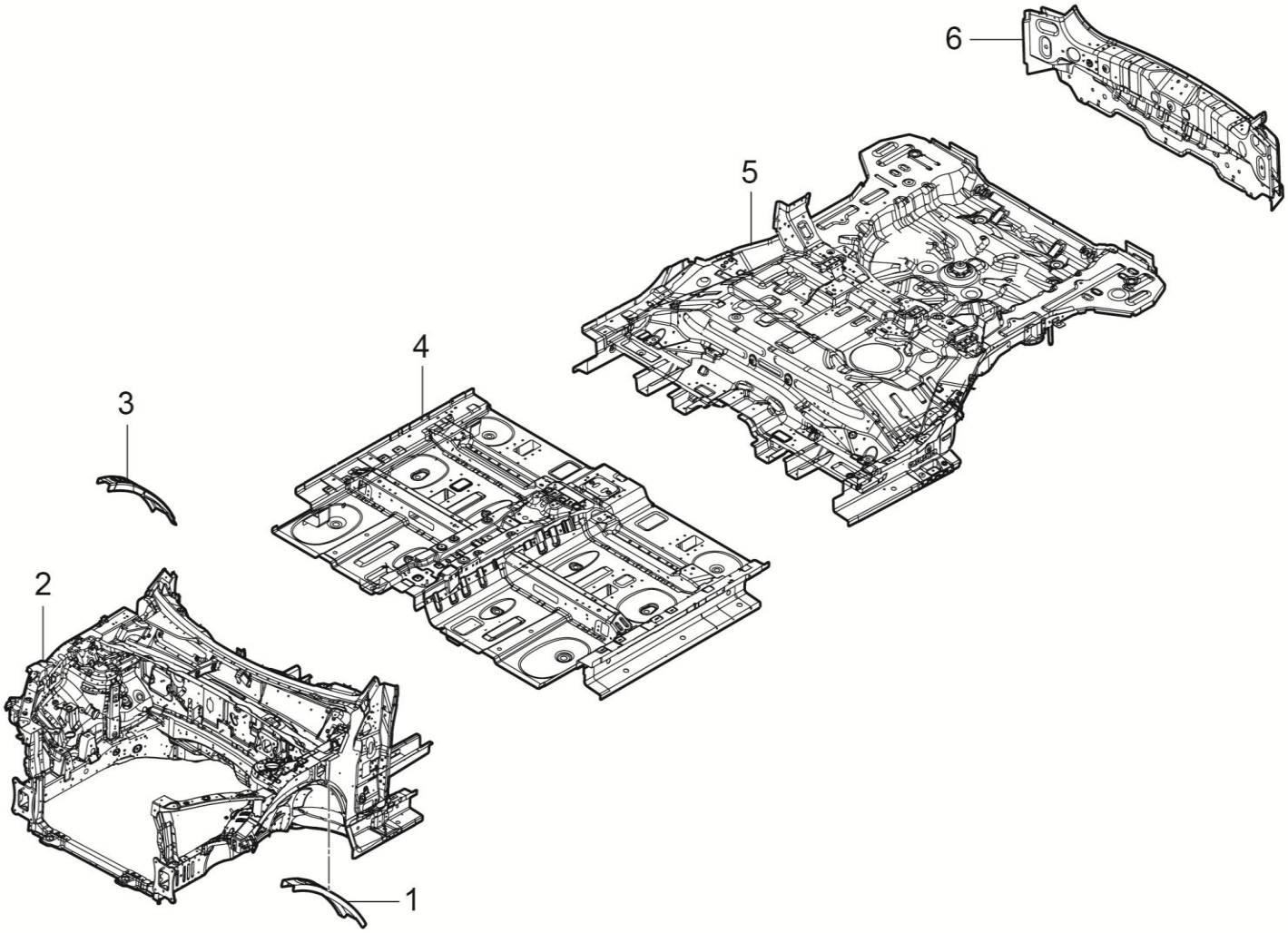

5010100001-B11F 下车身焊接总成

5010100001-B11F UNDER BODY ASSY

序号	备件编码	中文名称	英文名称	NSE1.5T+LD525		TNN4G15T+LD525		TNN4G15T+A6F5				TN4G18T+DCT360					备注
				MT两驱豪华型	MT两驱尊享型	MT两驱豪华型	MT两驱尊享型	AT两驱豪华型	AT两驱尊享型	AT两驱尊贵型	AT两驱旗舰型	DCT两驱豪华型	DCT两驱尊享型	DCT两驱尊贵型	DCT两驱旗舰型	DCT互联网智尊型	
1	5010111001-B11	前轮罩上边外板后内支撑板-左	SUPT FRAME FR UPR OTR RR INR LH	1	1	1	1	1	1	1	1	0	0	0	0	0	
2	8400010001-B11	发动机舱总成	ENG ROOM ASSY	1	1	1	1	1	1	1	1	0	0	0	0	0	
3	5010112001-B11	前轮罩上边外板后内支撑板-右	SUPT FRAME FR UPR OTR RR INR RH	1	1	1	1	1	1	1	1	0	0	0	0	0	
4	5100010001-B11	前地板及梁架总成	FR FLR FRAME ASSY	1	1	1	1	1	1	1	1	0	0	0	0	0	
5	5101010001-B11	后地板及梁架总成	RR FLR FRAME ASSY	1	1	1	1	1	1	1	1	0	0	0	0	0	
6	5600010001-B11A	后围板总成	PNL ASSY RR END	1	1	1	1	1	1	1	1	0	0	0	0	0	

5010100002-B11F

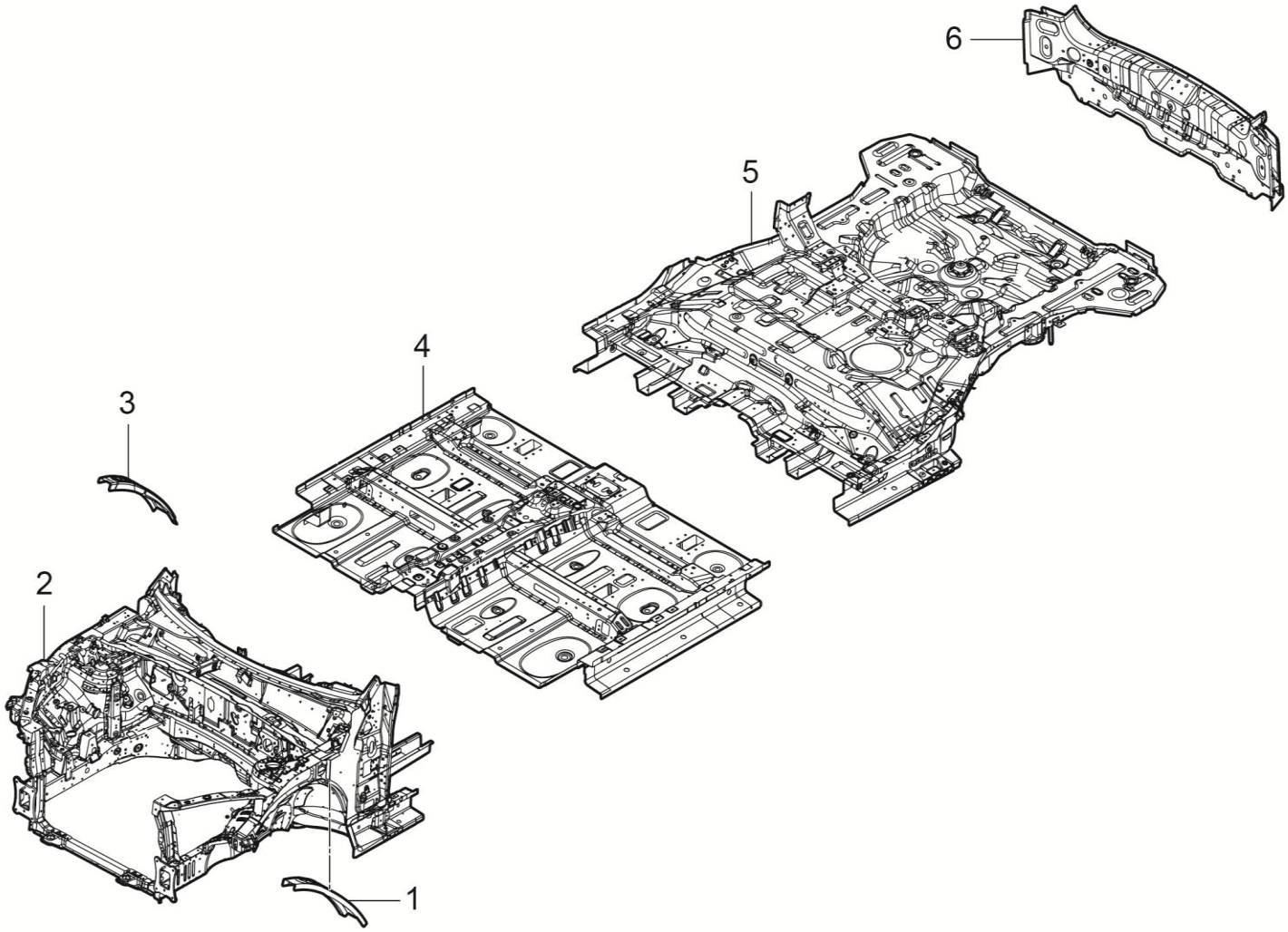

5010100002-B11F 下车身焊接总成

5010100002-B11F UNDER BODY ASSY

序号	备件编码	中文名称	英文名称	NSE1.5T+LD525		TNN4G15T+LD525		TNN4G15T+A6F5				TN4G18T+DCT360					备注
				MT两驱豪华型	MT两驱尊享型	MT两驱豪华型	MT两驱尊享型	AT两驱豪华型	AT两驱尊享型	AT两驱尊贵型	AT两驱旗舰型	DCT两驱豪华型	DCT两驱尊享型	DCT两驱尊贵型	DCT两驱旗舰型	DCT互联网智尊型	
1	5010111001-B11	前轮罩上边外板后内支撑板-左	SUPT FRAME FR UPR OTR RR INR LH	0	0	0	0	0	0	0	0	1	1	1	1	1	
2	8400010004-B11	发动机舱总成	ENG ROOM ASSY	0	0	0	0	0	0	0	0	1	1	1	1	1	
3	5010112001-B11	前轮罩上边外板后内支撑板-右	SUPT FRAME FR UPR OTR RR INR RH	0	0	0	0	0	0	0	0	1	1	1	1	1	
4	5100010001-B11	前地板及梁架总成	FR FLR FRAME ASSY	0	0	0	0	0	0	0	0	1	1	1	1	1	
5	5101010001-B11	后地板及梁架总成	RR FLR FRAME ASSY	0	0	0	0	0	0	0	0	1	1	1	1	1	
6	5600010001-B11A	后围板总成	PNL ASSY RR END	0	0	0	0	0	0	0	0	1	1	1	1	1	

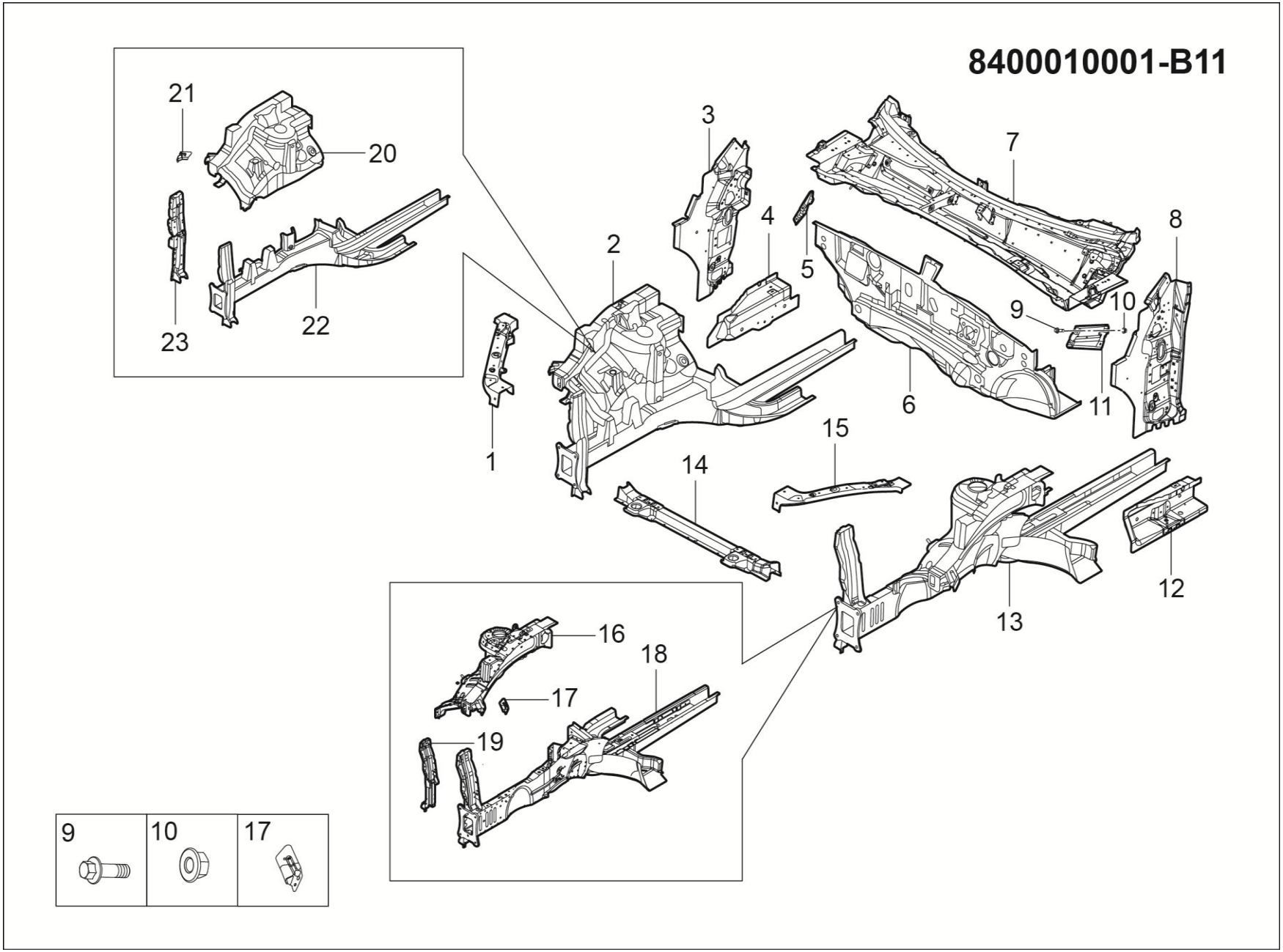
8400010001-B11
21
20
23
22
3
7
4
5
8
2
9
10
1
6
11
15
14
12
13
16
18
17
19
9
10
17

8400010001-B11 发动机舱总成

8400010001-B11 ENG ROOM ASSY

序号	备件编码	中文名称	英文名称	NSE1.5T+LD525		TNN4G15T+LD525		TNN4G15T+A6F5				TN4G18T+DCT360					备注
				MT两驱豪华型	MT两驱尊享型	MT两驱豪华型	MT两驱尊享型	AT两驱豪华型	AT两驱尊享型	AT两驱尊贵型	AT两驱旗舰型	DCT两驱豪华型	DCT两驱尊享型	DCT两驱尊贵型	DCT两驱旗舰型	DCT互联网智尊型	
1	5301460001-B11	前大灯横梁总成-右	C/MBR ASSY FR LAMP RH	1	1	1	1	1	1	1	1	0	0	0	0	0	
2	8400200001-B11	前轮罩纵梁总成-右	S/MBR ASSY FR W/HOUSE RH	1	1	1	1	1	1	1	1	0	0	0	0	0	
3	5301600001-B11	A柱下内板总成-右	PNL ASSY A PLR INR LWR RH	1	1	1	1	1	1	1	1	0	0	0	0	0	
4	5301800001-B11	门槛边梁内板前延伸板总成-右	EXT ASSY SIDE SILL INR FR RH	1	1	1	1	1	1	1	1	0	0	0	0	0	
5	5301012001-B11	前挡板上连接件-右	EXT DASH PNL UPR RH	1	1	1	1	1	1	1	1	0	0	0	0	0	
6	5301100001-B11	前挡板总成	PNL ASSY DASH	1	1	1	1	1	1	1	1	0	0	0	0	0	
7	5301300001-B11	空气室总成	PNL ASSY COWL TOP	1	1	1	1	1	1	1	1	0	0	0	0	0	
8	5301500001-B11	A柱下内板总成-左	PNL ASSY A PLR INR LWR LH	1	1	1	1	1	1	1	1	0	0	0	0	0	
9	Q1800820	六角法兰面承面带齿螺栓	BOLT	4	4	4	4	4	4	4	4	0	0	0	0	0	
10	Q32008	六角法兰面螺母	NUT	4	4	4	4	4	4	4	4	0	0	0	0	0	
11	5301011001-B11	前挡板上连接件-左	EXT DASH PNL UPR LH	1	1	1	1	1	1	1	1	0	0	0	0	0	
12	5301700001-B11	门槛边梁内板前延伸板总成-左	EXT ASSY SIDE SILL INR FR LH	1	1	1	1	1	1	1	1	0	0	0	0	0	

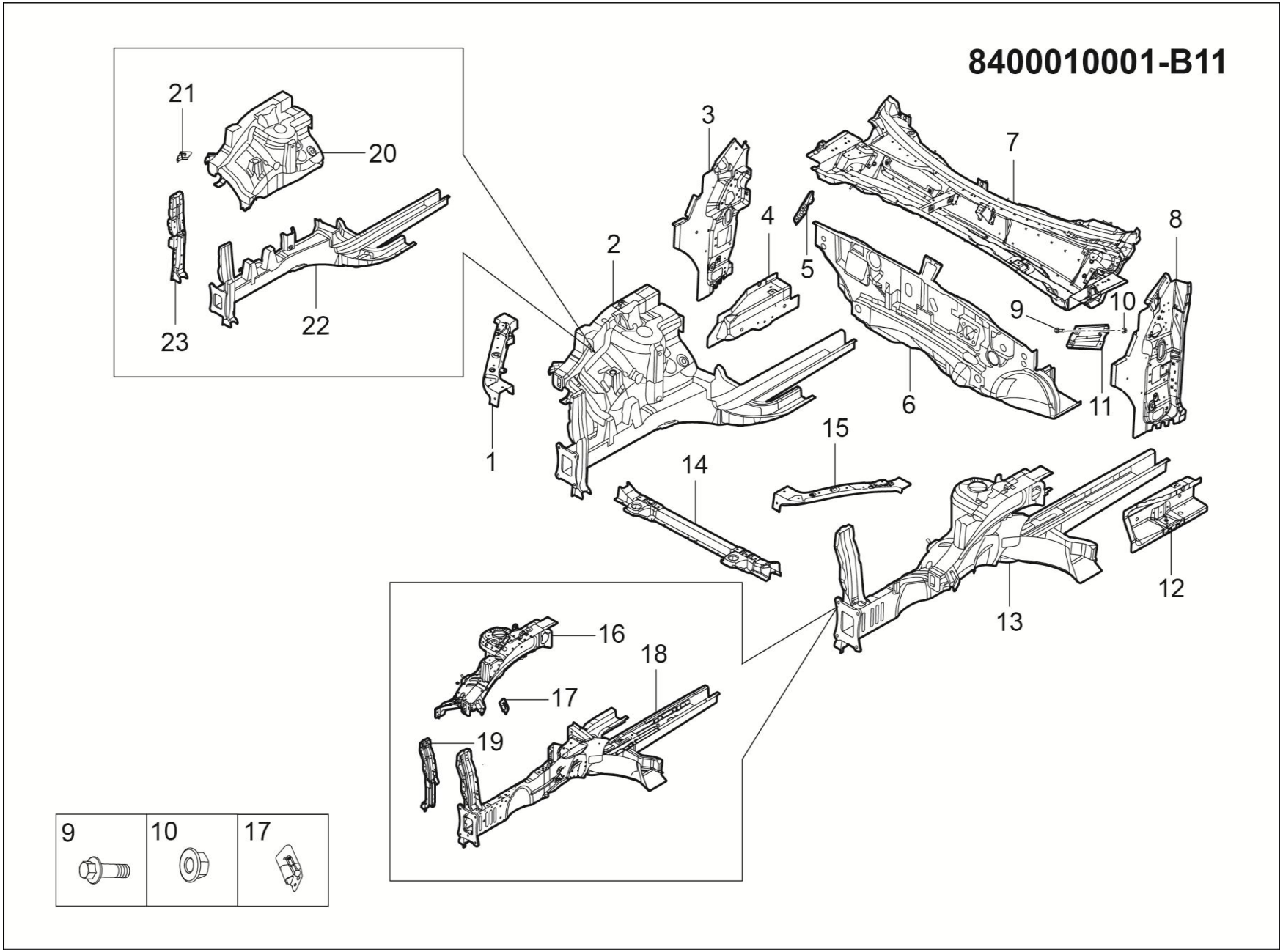
8400010001-B11
21
20
23
22
3
7
4
5
8
2
9
10
11
6
1
15
14
12
13
16
18
17
19
9
10
17

8400010001-B11 发动机舱总成

8400010001-B11 ENG ROOM ASSY

序号	备件编码	中文名称	英文名称	NSE1.5T+LD525		TNN4G15T+LD525		TNN4G15T+A6F5				TN4G18T+DCT360					备注
				MT两驱豪华型	MT两驱尊享型	MT两驱豪华型	MT两驱尊享型	AT两驱豪华型	AT两驱尊享型	AT两驱尊贵型	AT两驱旗舰型	DCT两驱豪华型	DCT两驱尊享型	DCT两驱尊贵型	DCT两驱旗舰型	DCT互联网智尊型	
13	8400100001-B11	前轮罩纵梁总成-左	S/MBR ASSY FR W/HOUSE LH	1	1	1	1	1	1	1	1	0	0	0	0	0	
14	5301900001-B11	水箱下横梁总成	C/MBR ASSY RAD LWR	1	1	1	1	1	1	1	1	0	0	0	0	0	
15	5301450001-B11	前大灯横梁总成-左	C/MBR ASSY FR LAMP LH	1	1	1	1	1	1	1	1	0	0	0	0	0	
16	8400110001-B11	前轮罩总成-左	PNL SUB ASSY FR W/HOUSE LH	1	1	1	1	1	1	1	1	0	0	0	0	0	
17	8400630001-B11	翼子板前安装支架总成-左	BRKT ASSY FR FENDER LH	1	1	1	1	1	1	1	1	0	0	0	0	0	
18	8400130001-B11	前纵梁总成-左	S/MBR ASSY FR LH	1	1	1	1	1	1	1	1	0	0	0	0	0	
19	5301930001-B11	水箱横梁支撑板总成-左	SUPT ASSY C/MBR RAD LH	1	1	1	1	1	1	1	1	0	0	0	0	0	
20	8400120001-B11	前轮罩总成-右	PNL SUB ASSY FR W/HOUSE RH	1	1	1	1	1	1	1	1	0	0	0	0	0	
21	8400640001-B11	翼子板前安装支架总成-右	BRKT ASSY FR FENDER RH	1	1	1	1	1	1	1	1	0	0	0	0	0	
22	8400140001-B11	前纵梁总成-右	S/MBR ASSY FR RH	1	1	1	1	1	1	1	1	0	0	0	0	0	
23	5301940001-B11	水箱横梁支撑板总成-右	SUPT ASSY C/MBR RAD RH	1	1	1	1	1	1	1	1	0	0	0	0	0	

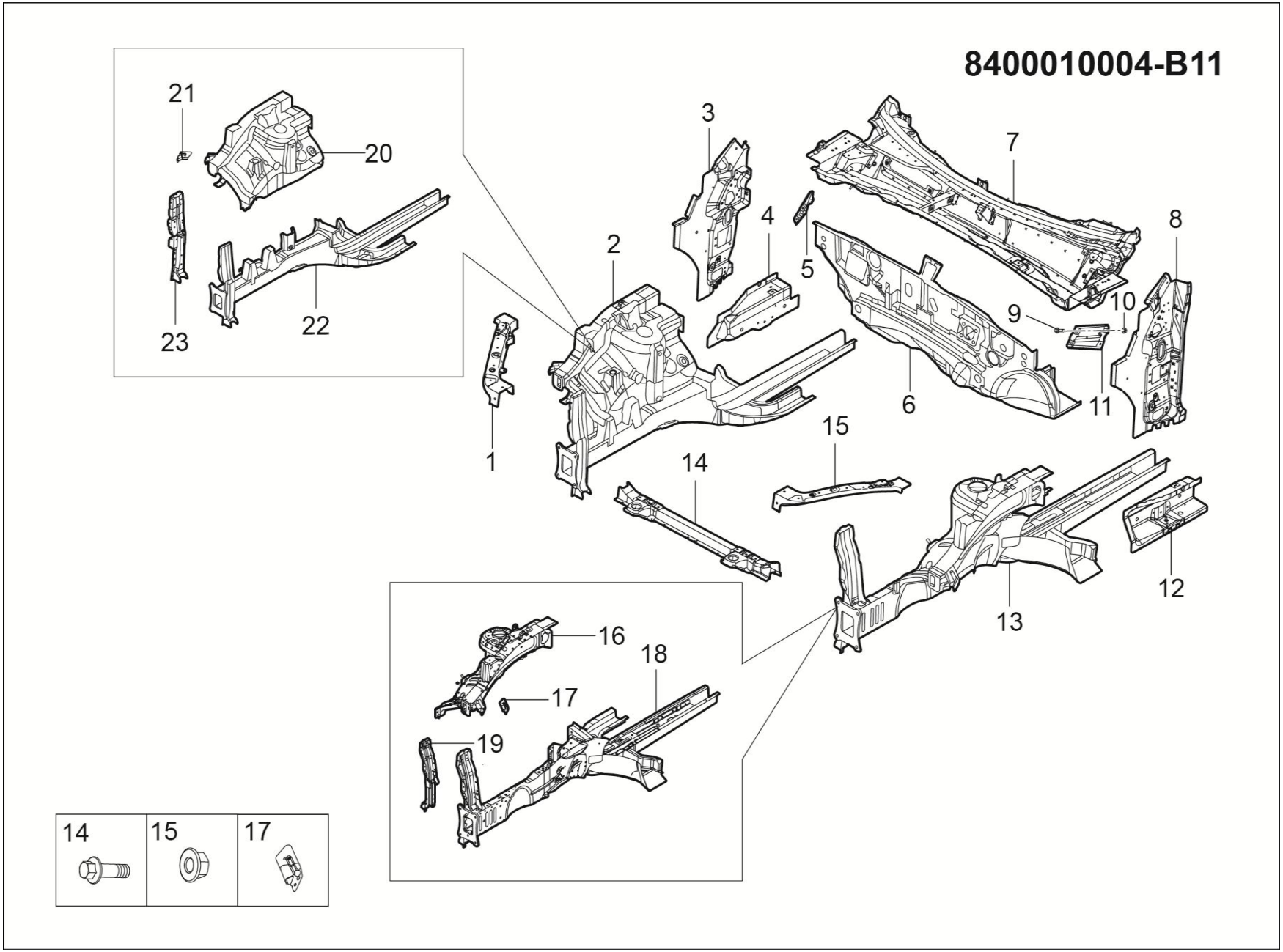
8400010004-B11
21
20
23
22
3
7
4
5
8
2
10
9
11
6
1
15
14
12
13
16
18
17
19
14
15
17

8400010004-B11 发动机舱总成

8400010004-B11 ENG ROOM ASSY

序号	备件编码	中文名称	英文名称	NSE1.5T+LD525		TNN4G15T+LD525		TNN4G15T+A6F5				TN4G18T+DCT360					备注
				MT两驱豪华型	MT两驱尊享型	MT两驱豪华型	MT两驱尊享型	AT两驱豪华型	AT两驱尊享型	AT两驱尊贵型	AT两驱旗舰型	DCT两驱豪华型	DCT两驱尊享型	DCT两驱尊贵型	DCT两驱旗舰型	DCT互联网智尊型	
1	5301460001-B11	前大灯横梁总成-右	C/MBR ASSY FR LAMP RH	0	0	0	0	0	0	0	0	1	1	1	1	1	
2	8400200004-B11	前轮罩纵梁总成-右	S/MBR ASSY FR W/HOUSE RH	0	0	0	0	0	0	0	0	1	1	1	1	1	
3	5301600001-B11	A柱下内板总成-右	PNL ASSY A PLR INR LWR RH	0	0	0	0	0	0	0	0	1	1	1	1	1	
4	5301800001-B11	门槛边梁内板前延伸板总成-右	EXT ASSY SIDE SILL INR FR RH	0	0	0	0	0	0	0	0	1	1	1	1	1	
5	5301012001-B11	前挡板上连接件-右	EXT DASH PNL UPR RH	0	0	0	0	0	0	0	0	1	1	1	1	1	
6	5301100001-B11	前挡板总成	PNL ASSY DASH	0	0	0	0	0	0	0	0	1	1	1	1	1	
7	5301300001-B11	空气室总成	PNL ASSY COWL TOP	0	0	0	0	0	0	0	0	1	1	1	1	1	
8	5301500001-B11	A柱下内板总成-左	PNL ASSY A PLR INR LWR LH	0	0	0	0	0	0	0	0	1	1	1	1	1	
9	Q1800820	六角法兰面承面带齿螺栓	BOLT	0	0	0	0	0	0	0	0	4	4	4	4	4	
10	Q32008	六角法兰面螺母	NUT	0	0	0	0	0	0	0	0	4	4	4	4	4	
11	5301011001-B11	前挡板上连接件-左	EXT DASH PNL UPR LH	0	0	0	0	0	0	0	0	1	1	1	1	1	
12	5301700001-B11	门槛边梁内板前延伸板总成-左	EXT ASSY SIDE SILL INR FR LH	0	0	0	0	0	0	0	0	1	1	1	1	1	

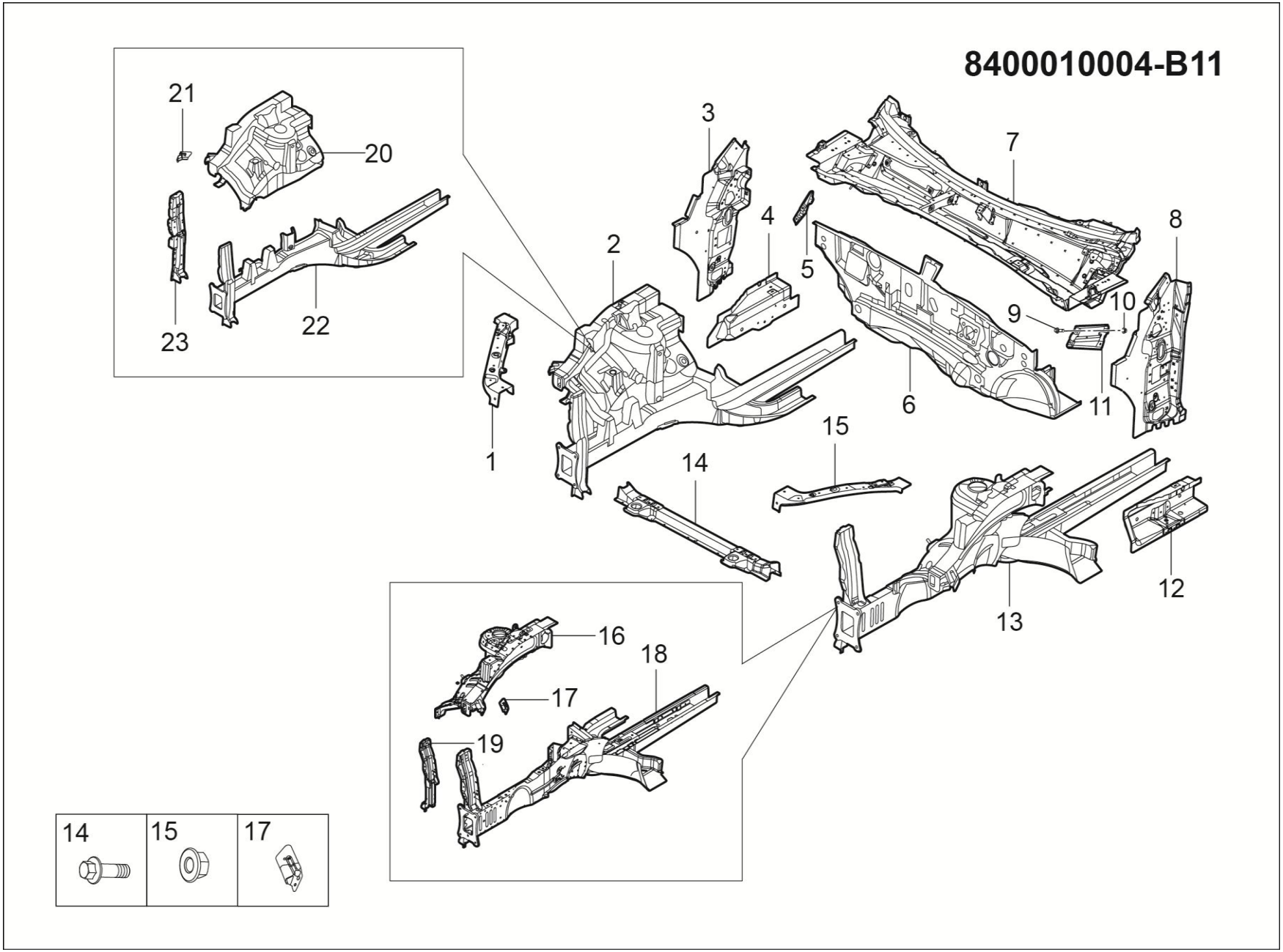
8400010004-B11
21
20
23
22
3
7
4
5
8
2
10
9
11
6
1
15
14
12
13
16
18
17
19
14
15
17

8400010004-B11 发动机舱总成

8400010004-B11 ENG ROOM ASSY

序号	备件编码	中文名称	英文名称	NSE1.5T+LD525		TNN4G15T+LD525		TNN4G15T+A6F5				TN4G18T+DCT360					备注
				MT两驱豪华型	MT两驱尊享型	MT两驱豪华型	MT两驱尊享型	AT两驱豪华型	AT两驱尊享型	AT两驱尊贵型	AT两驱旗舰型	DCT两驱豪华型	DCT两驱尊享型	DCT两驱尊贵型	DCT两驱旗舰型	DCT互联网智尊型	
13	8400100004-B11	前轮罩纵梁总成-左	S/MBR ASSY FR W/HOUSE LH	0	0	0	0	0	0	0	0	1	1	1	1	1	
14	5301900004-B11	水箱下横梁总成	C/MBR ASSY RAD LWR	0	0	0	0	0	0	0	0	1	1	1	1	1	
15	5301450001-B11	前大灯横梁总成-左	C/MBR ASSY FR LAMP LH	0	0	0	0	0	0	0	0	1	1	1	1	1	
16	8400110001-B11	前轮罩总成-左	PNL SUB ASSY FR W/HOUSE LH	0	0	0	0	0	0	0	0	1	1	1	1	1	
17	8400630001-B11	翼子板前安装支架总成-左	BRKT ASSY FR FENDER LH	0	0	0	0	0	0	0	0	1	1	1	1	1	
18	8400130004-B11	前纵梁总成-左	S/MBR ASSY FR LH	0	0	0	0	0	0	0	0	1	1	1	1	1	
19	5301930004-B11	水箱横梁支撑板总成-左	SUPT ASSY C/MBR RAD LH	0	0	0	0	0	0	0	0	1	1	1	1	1	
20	8400120001-B11	前轮罩总成-右	PNL SUB ASSY FR W/HOUSE RH	0	0	0	0	0	0	0	0	1	1	1	1	1	
21	8400640001-B11	翼子板前安装支架总成-右	BRKT ASSY FR FENDER RH	0	0	0	0	0	0	0	0	1	1	1	1	1	
22	8400140004-B11	前纵梁总成-右	S/MBR ASSY FR RH	0	0	0	0	0	0	0	0	1	1	1	1	1	
23	5301940004-B11	水箱横梁支撑板总成-右	SUPT ASSY C/MBR RAD RH	0	0	0	0	0	0	0	0	1	1	1	1	1	

5100010001-B11

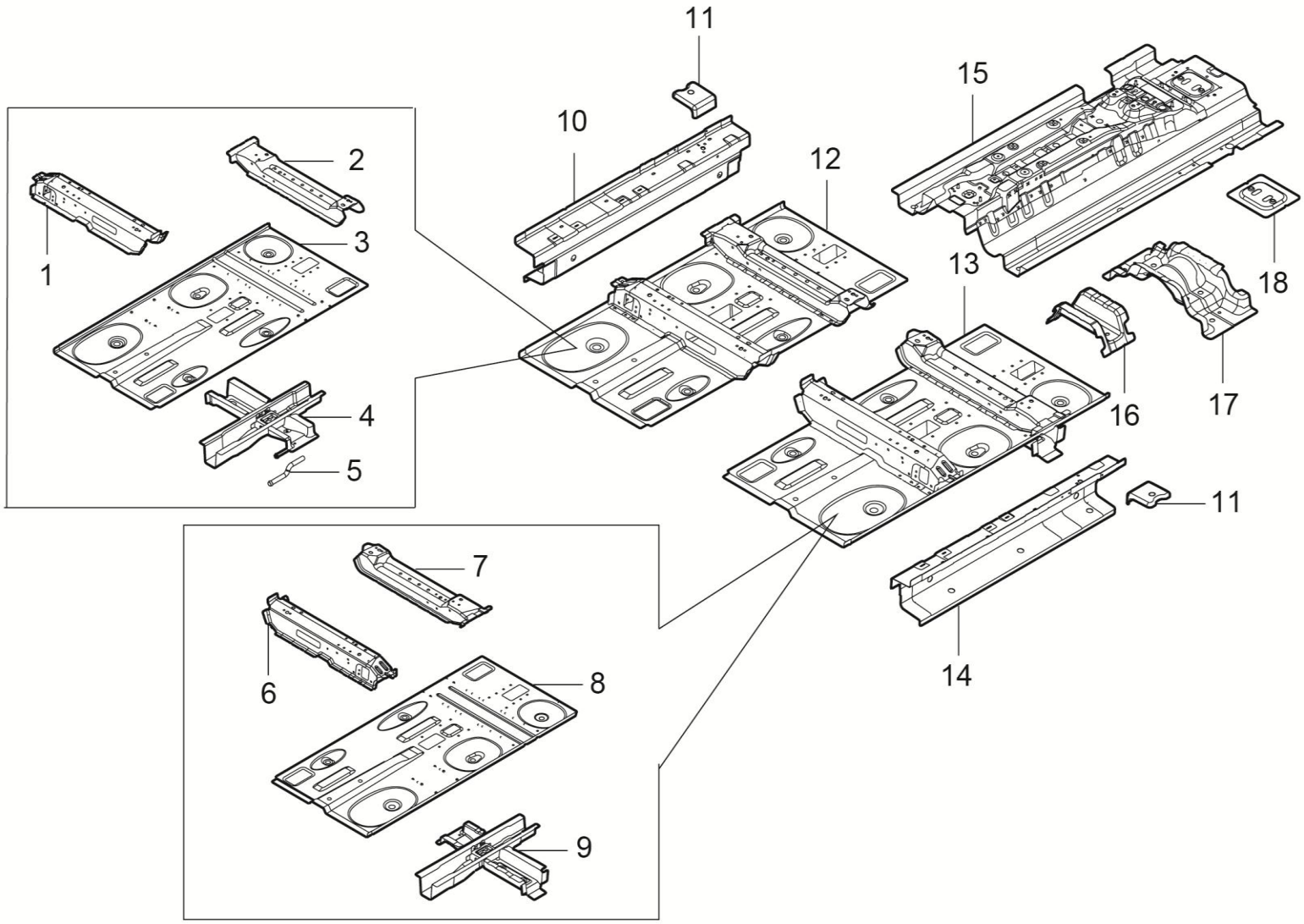

5100010001-B11 前地板及梁架总成

5100010001-B11 FR FLR FRAME ASSY

序号	备件编码	中文名称	英文名称	NSE1.5T+LD525		TNN4G15T+LD525		TNN4G15T+A6F5				TN4G18T+DCT360					备注
				MT两驱豪华型	MT两驱尊享型	MT两驱豪华型	MT两驱尊享型	AT两驱豪华型	AT两驱尊享型	AT两驱尊贵型	AT两驱旗舰型	DCT两驱豪华型	DCT两驱尊享型	DCT两驱尊贵型	DCT两驱旗舰型	DCT互联网智尊型	
1	5100620001-B11	前地板前横梁总成-右	C MBR ASSY F FLR FR RH	1	1	1	1	1	1	1	1	1	1	1	1	1	
2	5100720001-B11	前地板后横梁总成-右	C MBR ASSY F FLR RR RH	1	1	1	1	1	1	1	1	1	1	1	1	1	
3	5100112001-B11	前地板-右	FR FLR RH	1	1	1	1	1	1	1	1	1	1	1	1	1	
4	5100220001-B11	前地板梁架总成-右	FRAME ASSY FR FLR RH	1	1	1	1	1	1	1	1	1	1	1	1	1	
5	5100273001-B11	前排气管挂钩	POTHOOK EXHAUST PIPE FR	1	1	1	1	1	1	1	1	1	1	1	1	1	
6	5100610001-B11	前地板前横梁总成-左	C MBR ASSY F FLR FR LH	1	1	1	1	1	1	1	1	1	1	1	1	1	
7	5100710001-B11	前地板后横梁总成-左	C MBR ASSY F FLR RR LH	1	1	1	1	1	1	1	1	1	1	1	1	1	
8	5100110001-B11	前地板分总成-左	FR FLR SUB ASSY LH	1	1	1	1	1	1	1	1	1	1	1	1	1	
9	5100210001-B11	前地板梁架总成-左	FRAME ASSY FR FLR LH	1	1	1	1	1	1	1	1	1	1	1	1	1	
10	5100400001-B11	门槛边梁内板总成-右	ASSY SIDE SILL INR RH	1	1	1	1	1	1	1	1	1	1	1	1	1	
11	5100330001-B11	前座椅安全带下固定点支架总成	ASSY BRKT LWR SEAT BELT FR	1	1	1	1	1	1	1	1	1	1	1	1	1	
12	5100200001-B11	前地板总成-右	FR FLR ASSY RH	1	1	1	1	1	1	1	1	1	1	1	1	1	

5100010001-B11

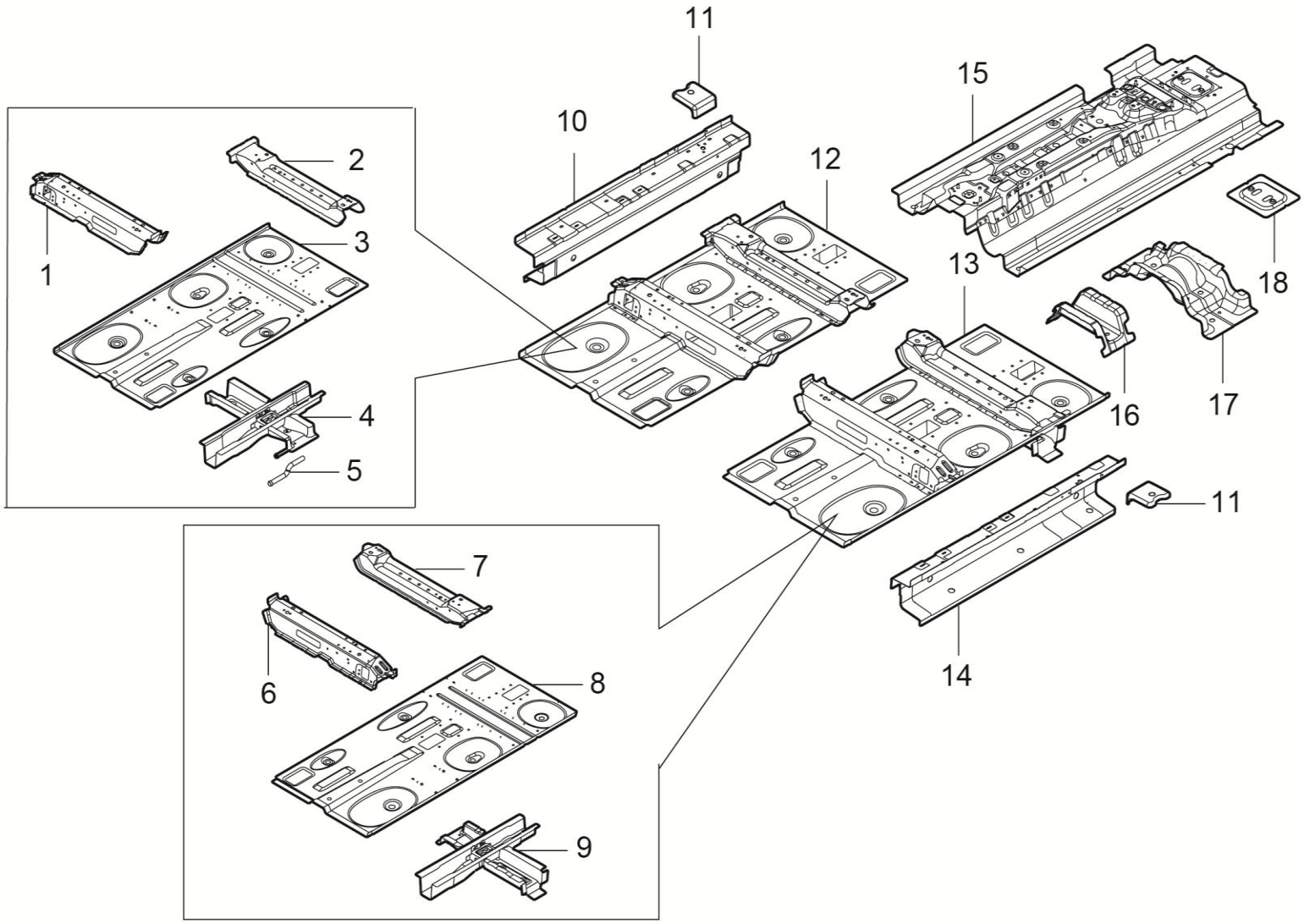

5100010001-B11 前地板及梁架总成

5100010001-B11 FR FLR FRAME ASSY

序号	备件编码	中文名称	英文名称	NSE1.5T+LD525		TNN4G15T+LD525		TNN4G15T+A6F5				TN4G18T+DCT360					备注
				MT两驱豪华型	MT两驱尊享型	MT两驱豪华型	MT两驱尊享型	AT两驱豪华型	AT两驱尊享型	AT两驱尊贵型	AT两驱旗舰型	DCT两驱豪华型	DCT两驱尊享型	DCT两驱尊贵型	DCT两驱旗舰型	DCT互联网智尊型	
13	5100100001-B11	前地板总成-左	FR FLR ASSY LH	1	1	1	1	1	1	1	1	1	1	1	1	1	
14	5100300001-B11	门槛边梁内板总成-左	ASSY SIDE SILL INR LH	1	1	1	1	1	1	1	1	1	1	1	1	1	
15	5100500001-B11	中央通道总成	PNL BACKBONE ASSY	1	1	1	1	1	1	1	1	1	1	1	1	1	
16	5100501001-B11	中央通道中横梁	C MBR BACKBONE MID	1	1	1	1	1	1	1	1	1	1	1	1	1	
17	5100550001-B11	中央通道后横梁总成	C MBR ASSY BACKBONE RR	1	1	1	1	1	1	1	1	1	1	1	1	1	
18	5100530001-B11	手刹拉线支架总成	REINF ASSY PARKING BRAKE CABLE	1	1	1	1	1	1	1	1	1	1	1	1	1	

5101010001-B11

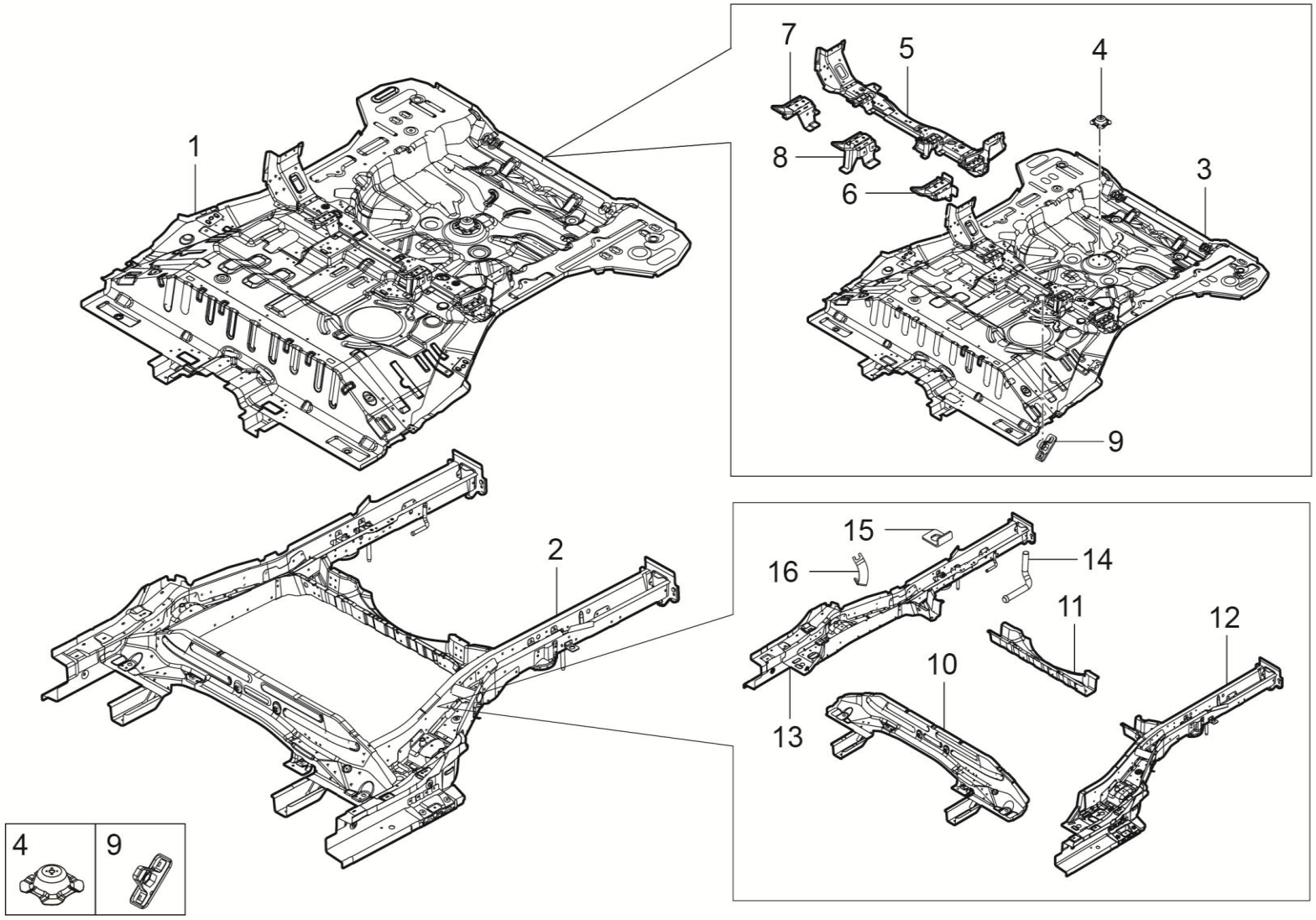

5101010001-B11 后地板及梁架总成

5101010001-B11 RR FLR FRAME ASSY

序号	备件编码	中文名称	英文名称	NSE1.5T+LD525		TNN4G15T+LD525		TNN4G15T+A6F5				TN4G18T+DCT360					备注
				MT两驱豪华型	MT两驱尊享型	MT两驱豪华型	MT两驱尊享型	AT两驱豪华型	AT两驱尊享型	AT两驱尊贵型	AT两驱旗舰型	DCT两驱豪华型	DCT两驱尊享型	DCT两驱尊贵型	DCT两驱旗舰型	DCT互联网智尊型	
1	5101100001-B11	后地板总成	PNL ASSY RR FLR	1	1	1	1	1	1	1	1	1	1	1	1	1	
2	5101500001-B11	后地板梁架总成	FRAME ASSY RR FLR	1	1	1	1	1	1	1	1	1	1	1	1	1	
3	5101110001-B11	后地板分总成	PNL SUB ASSY RR FLR	1	1	1	1	1	1	1	1	1	1	1	1	1	
4	5101130001-B11	备胎安装支架总成	BRKT ASSY SPARE TIRE	1	1	1	1	1	1	1	1	1	1	1	1	1	
5	5101150001-B11	后地板上横梁总成	C MBR ASSY RR FLR UPR	1	1	1	1	1	1	1	1	1	1	1	1	1	
6	5101240001-B11	儿童座椅外侧挂钩支架总成	ASSY BRKT HANGER OTR ISO FIX	2	2	2	2	2	2	2	2	2	2	2	2	2	
7	5101260001-B11	左儿童座椅内侧挂钩支架总成	ASSY BRKT HANGER INR LH ISO FIX	1	1	1	1	1	1	1	1	1	1	1	1	1	
8	5101290001-B11	右儿童座椅内侧挂钩支架总成	ASSY BRKT HANGER INR RH ISO FIX	1	1	1	1	1	1	1	1	1	1	1	1	1	
9	5101690001-B11	后排安全带螺母板总成	PLATE ASSY NUT RR SEAT BELT	2	2	2	2	2	2	2	2	2	2	2	2	2	
10	5101410001-B11	后地板前横梁总成	C/MBR ASSY RR FLR FR	1	1	1	1	1	1	1	1	1	1	1	1	1	
11	5101610001-B11	后地板下横梁分总成	C/MBR SUB ASSY RR FLR LWR	1	1	1	1	1	1	1	1	1	1	1	1	1	
12	5101450001-B11	后地板纵梁总成-左	S/MBR ASSY RR FLR LH	1	1	1	1	1	1	1	1	1	1	1	1	1	

5101010001-B11

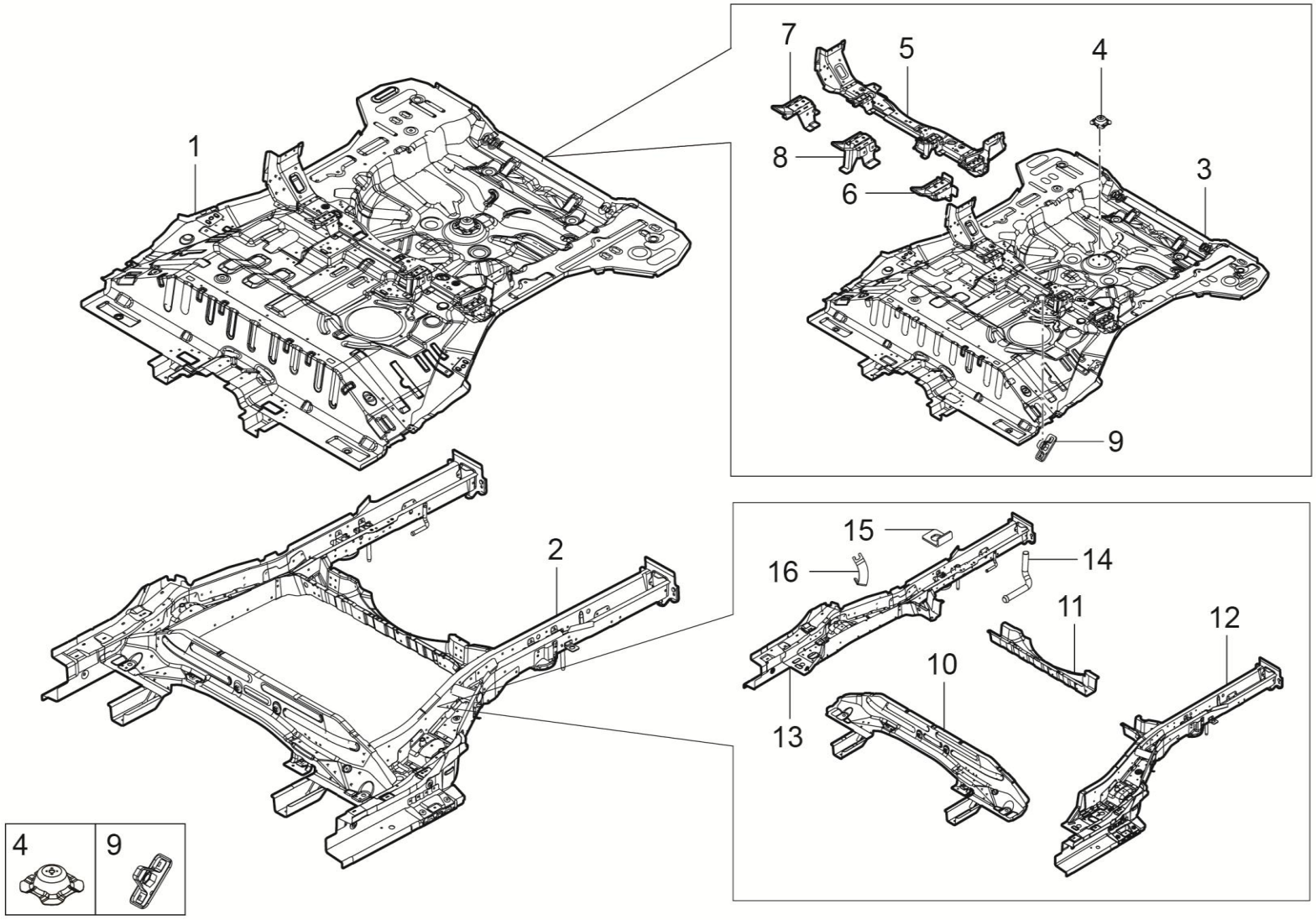

5101010001-B11 后地板及梁架总成

5101010001-B11 RR FLR FRAME ASSY

序号	备件编码	中文名称	英文名称	NSE1.5T+LD525		TNN4G15T+LD525		TNN4G15T+A6F5				TN4G18T+DCT360					备注
				MT两驱豪华型	MT两驱尊享型	MT两驱豪华型	MT两驱尊享型	AT两驱豪华型	AT两驱尊享型	AT两驱尊贵型	AT两驱旗舰型	DCT两驱豪华型	DCT两驱尊享型	DCT两驱尊贵型	DCT两驱旗舰型	DCT互联网智尊型	
13	5101460001-B11	后地板纵梁总成-右	S/MBR ASSY RR FLR RH	1	1	1	1	1	1	1	1	1	1	1	1	1	
14	5101377001-B11	消音器后挂钩	HOOK MUFFLER HANGER RR	2	2	2	2	2	2	2	2	2	2	2	2	2	
15	5101375001-B11	后制动管路安装支架	BRKT BRAKE PIPE RR	2	2	2	2	2	2	2	2	2	2	2	2	2	
16	5101657001-B11	后轮速传感器支架	BRKT WHEEL SPEE SENSOR RR	2	2	2	2	2	2	2	2	2	2	2	2	2	

5600010001-B11A

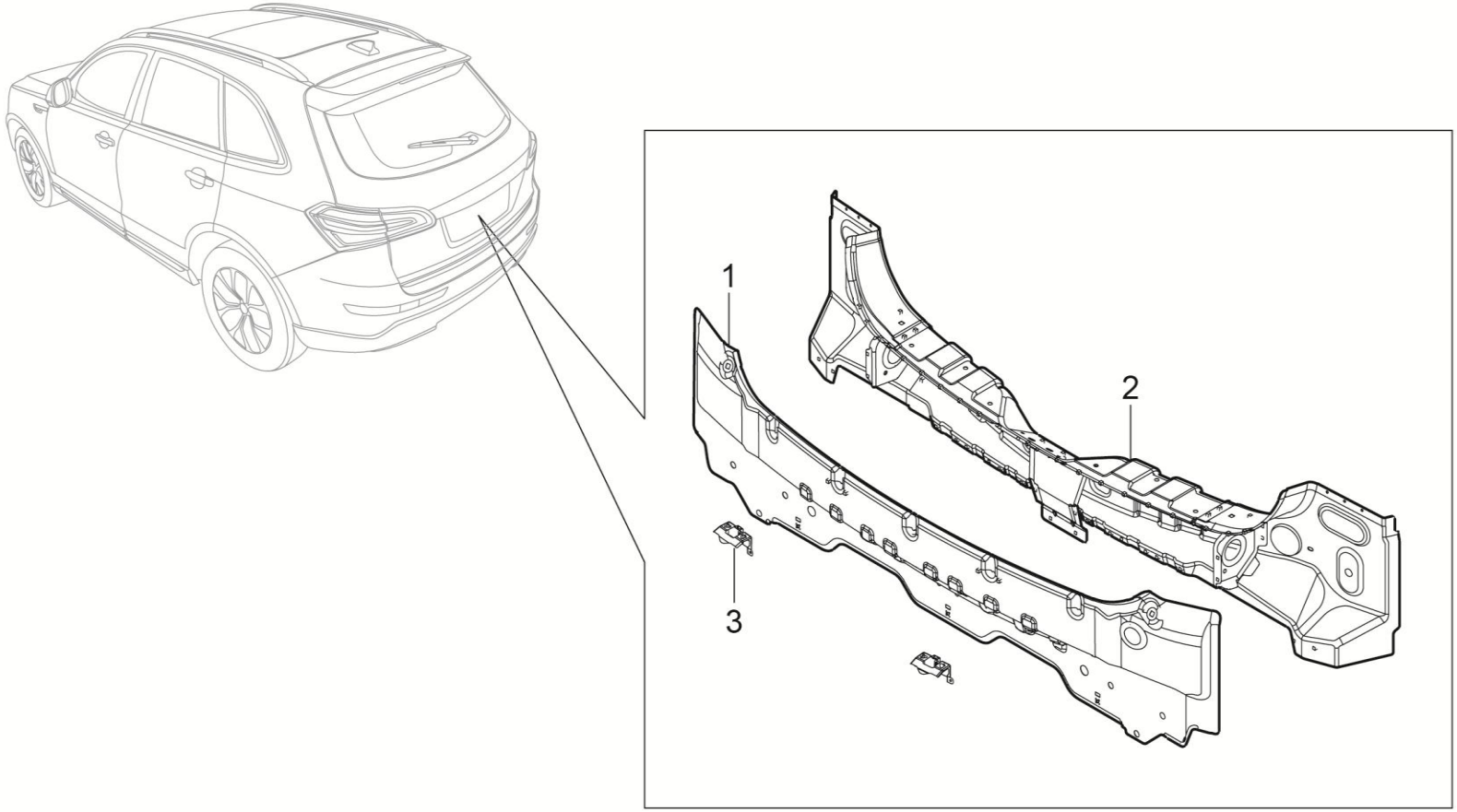

5600010001-B11A 后围板总成

5600010001-B11A PNL ASSY RR END

序号	备件编码	中文名称	英文名称	NSE1.5T+LD525		TNN4G15T+LD525		TNN4G15T+A6F5				TN4G18T+DCT360					备注
				MT两驱豪华型	MT两驱尊享型	MT两驱豪华型	MT两驱尊享型	AT两驱豪华型	AT两驱尊享型	AT两驱尊贵型	AT两驱旗舰型	DCT两驱豪华型	DCT两驱尊享型	DCT两驱尊贵型	DCT两驱旗舰型	DCT互联网智尊型	
1	5600100001-B11	后围板分总成	PNL SUB ASSY RR END	1	1	1	1	1	1	1	1	1	1	1	1	1	
2	5600200001-B11A	后围板加强板总成	REINF ASSY RR END	1	1	1	1	1	1	1	1	1	1	1	1	1	
3	5601021-A01	后保安装支架	RR BUMP BRKT	2	2	2	2	2	2	2	2	2	2	2	2	2	

5401010001-B11F

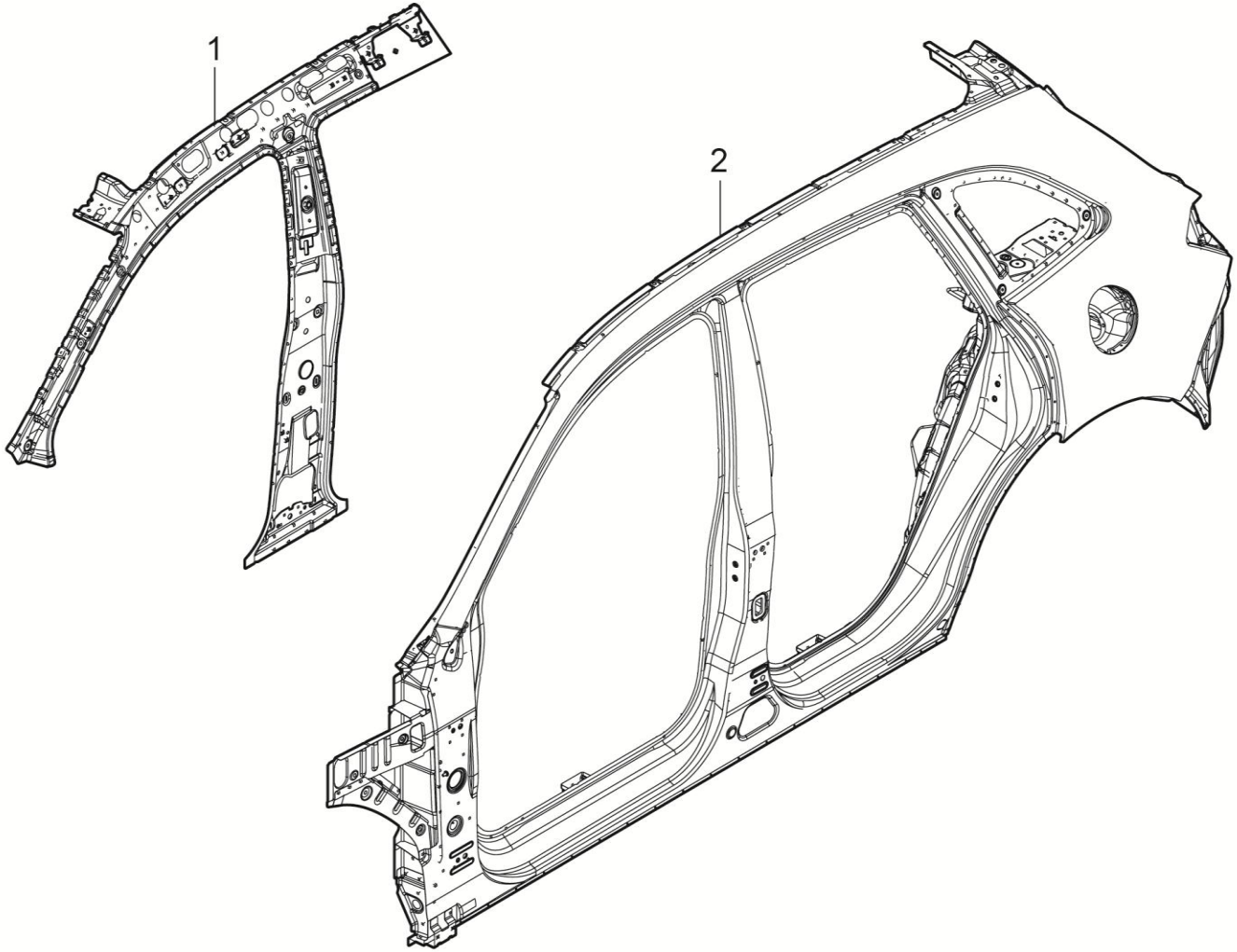

5401010001-B11F 侧围总成-左

5401010001-B11F SIDE BODY ASSY LH

序号	备件编码	中文名称	英文名称	NSE1.5T+LD525		TNN4G15T+LD525		TNN4G15T+A6F5				TN4G18T+DCT360					备注
				MT两驱豪华型	MT两驱尊享型	MT两驱豪华型	MT两驱尊享型	AT两驱豪华型	AT两驱尊享型	AT两驱尊贵型	AT两驱旗舰型	DCT两驱豪华型	DCT两驱尊享型	DCT两驱尊贵型	DCT两驱旗舰型	DCT互联网智尊型	
1	5401300001-B11	前侧围内板总成-左	PNL ASSY FR SIDE INR UPR LH	1	1	1	1	1	1	0	0	1	1	0	0	0	
2	5401A00001-B11F	侧围分总成-左	SIDE SUB BODY ASSY LH	1	1	1	1	1	1	0	0	1	1	0	0	0	

5401010003-B11F

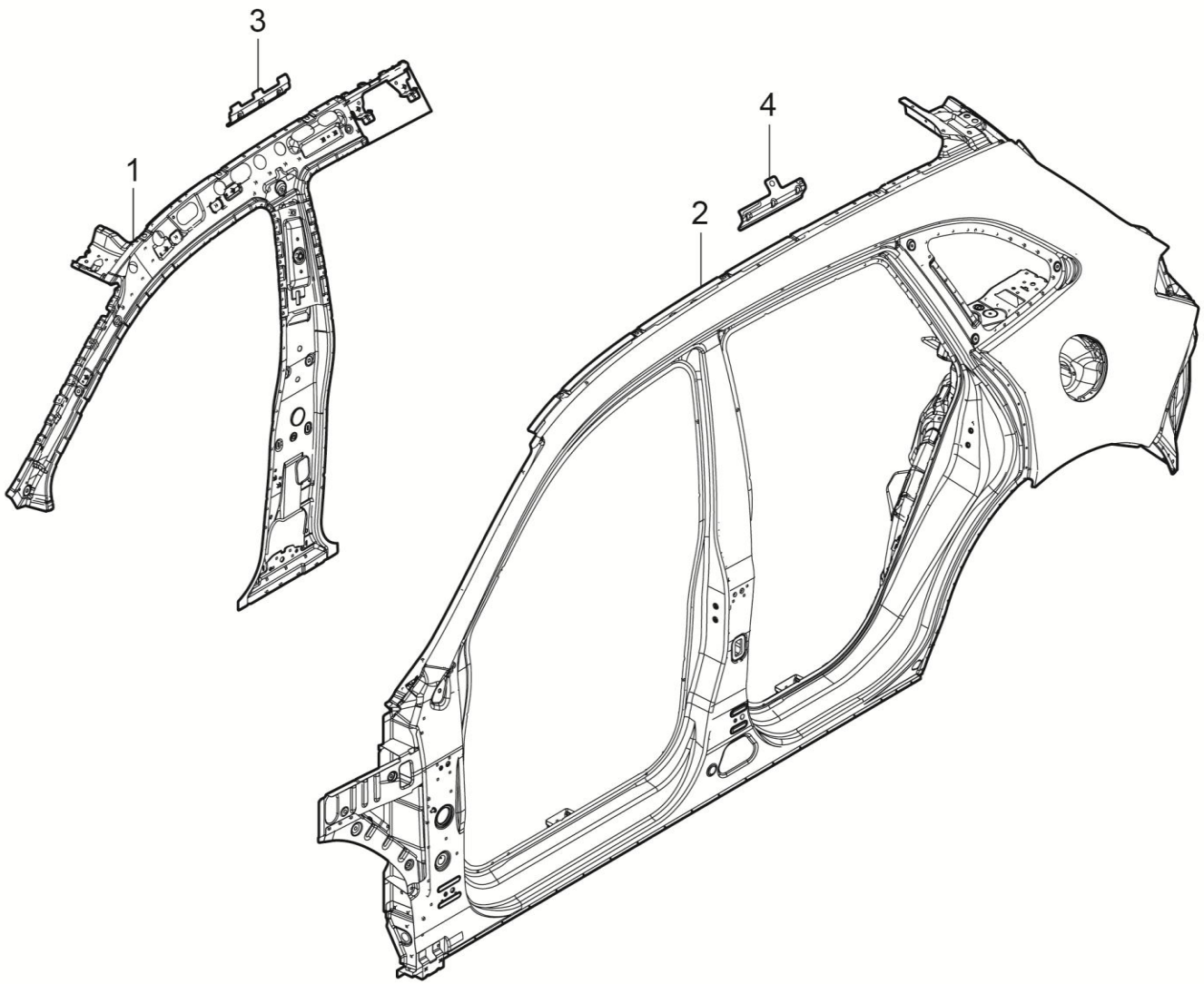

5401010003-B11F 侧围总成-左（带侧气帘）

5401010003-B11F SIDE BODY ASSY LH

序号	备件编码	中文名称	英文名称	NSE1.5T+LD525		TNN4G15T+LD525		TNN4G15T+A6F5				TN4G18T+DCT360					备注
				MT两驱豪华型	MT两驱尊享型	MT两驱豪华型	MT两驱尊享型	AT两驱豪华型	AT两驱尊享型	AT两驱尊贵型	AT两驱旗舰型	DCT两驱豪华型	DCT两驱尊享型	DCT两驱尊贵型	DCT两驱旗舰型	DCT互联网智尊型	
1	5401300002-B11	前侧围内板总成-左（带侧气帘）	PNL ASSY FR SIDE INR UPR LH	0	0	0	0	0	0	1	1	0	0	1	1	1	
2	5401A00001-B11F	侧围分总成-左	SIDE SUB BODY ASSY LH	0	0	0	0	0	0	1	1	0	0	1	1	1	
3	5401301001-B11	侧气帘前导向支架-左	BRKT CURTAIN AIR BAG FR LH	0	0	0	0	0	0	1	1	0	0	1	1	1	
4	5401101001-B11	侧气帘后导向支架-左（侧气帘）	BRKT CURTAIN AIR BAG RR LH	0	0	0	0	0	0	1	1	0	0	1	1	1	

5401010002-B11F

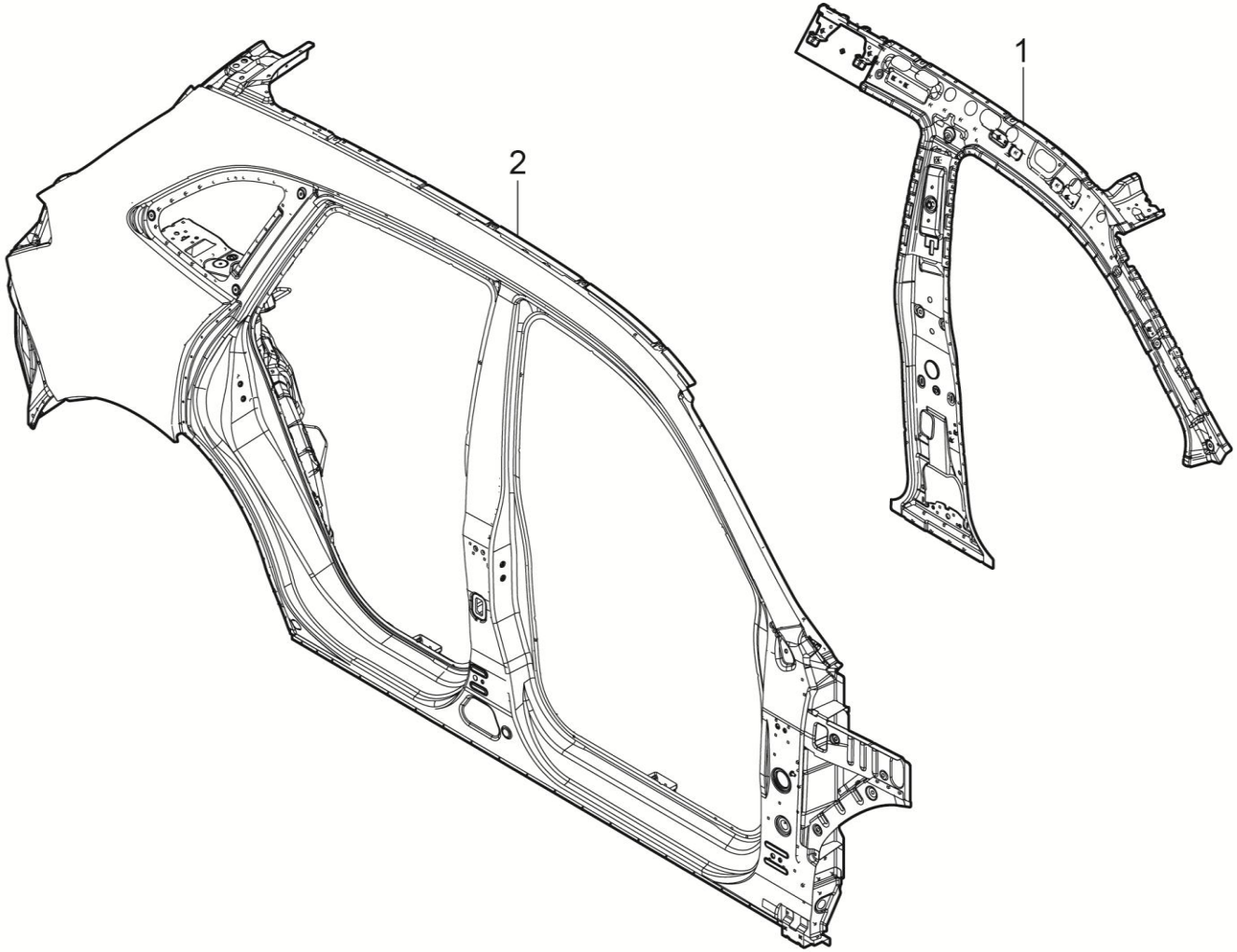

5010100002-B11F 侧围总成-右

5010100002-B11F SIDE BODY ASSY RH

序号	备件编码	中文名称	英文名称	NSE1.5T+LD525		TNN4G15T+LD525		TNN4G15T+A6F5				TN4G18T+DCT360					备注
				MT两驱豪华型	MT两驱尊享型	MT两驱豪华型	MT两驱尊享型	AT两驱豪华型	AT两驱尊享型	AT两驱尊贵型	AT两驱旗舰型	DCT两驱豪华型	DCT两驱尊享型	DCT两驱尊贵型	DCT两驱旗舰型	DCT互联网智尊型	
1	5401400001-B11	前侧围内板总成-右	PNL ASSY FR SIDE INR UPR RH	1	1	1	1	1	1	0	0	1	1	0	0	0	
2	5401A00002-B11F	侧围分总成-右	SIDE SUB BODY ASSY RH	1	1	1	1	1	1	0	0	1	1	0	0	0	

5401010004-B11F

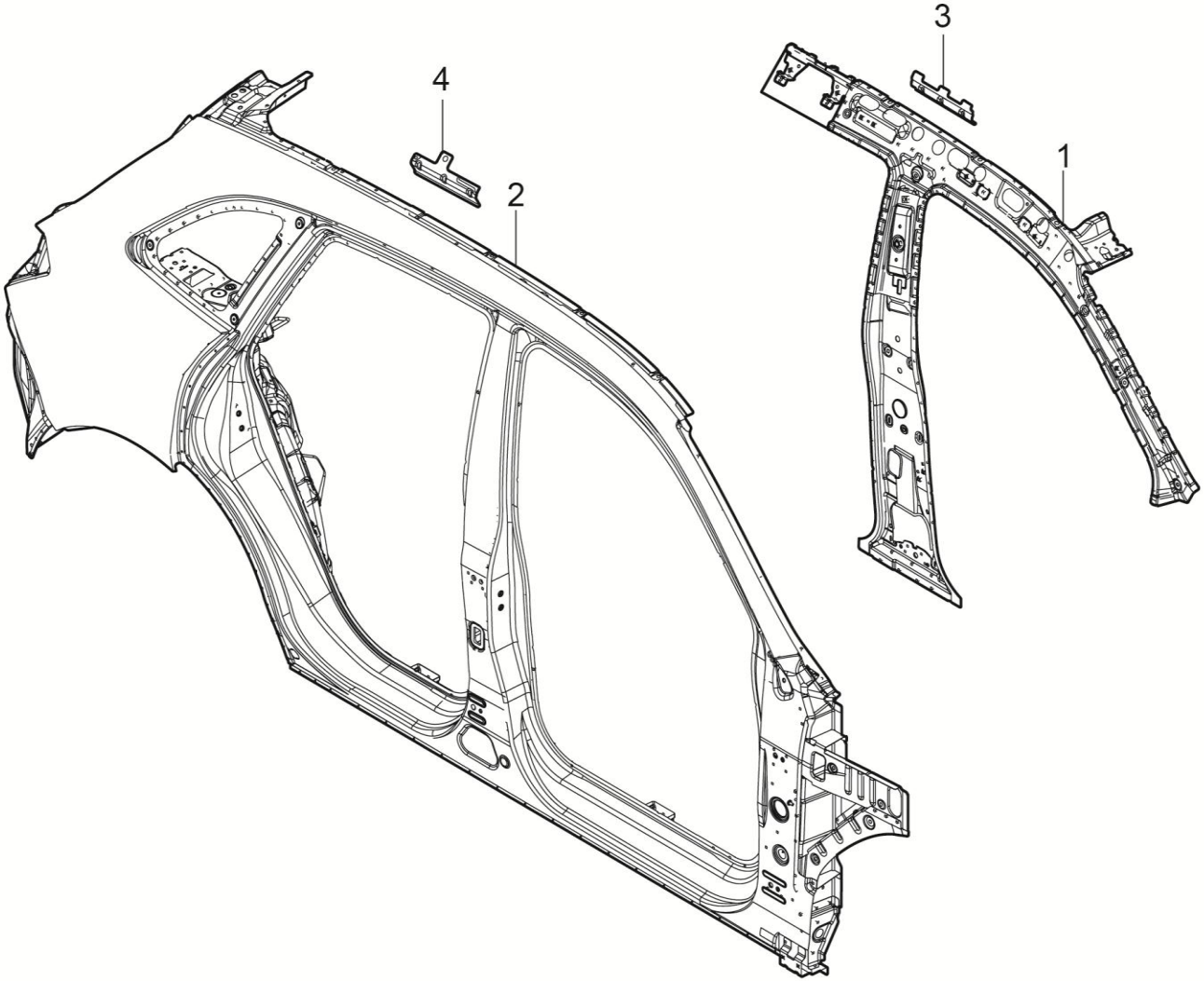

5401010004-B11F 侧围总成-右（带侧气帘）

5401010004-B11F SIDE BODY ASSY RH

序号	备件编码	中文名称	英文名称	NSE1.5T+LD525		TNN4G15T+LD525		TNN4G15T+A6F5				TN4G18T+DCT360					备注
				MT两驱豪华型	MT两驱尊享型	MT两驱豪华型	MT两驱尊享型	AT两驱豪华型	AT两驱尊享型	AT两驱尊贵型	AT两驱旗舰型	DCT两驱豪华型	DCT两驱尊享型	DCT两驱尊贵型	DCT两驱旗舰型	DCT互联网智尊型	
1	5401400002-B11	前侧围内板总成-右（带侧气帘）	PNL ASSY FR SIDE INR UPR RH	0	0	0	0	0	0	1	1	0	0	1	1	1	
2	5401A00002-B11F	侧围分总成-右	SIDE SUB BODY ASSY RH	0	0	0	0	0	0	1	1	0	0	1	1	1	
3	5401302001-B11	侧气帘前导向支架-右	BRKT CURTAIN AIR BAG FR RH	0	0	0	0	0	0	1	1	0	0	1	1	1	
4	5401102001-B11	侧气帘后导向支架-右（侧气帘）	BRKT CURTAIN AIR BAG RR RH	0	0	0	0	0	0	1	1	0	0	1	1	1	

5401300001-B11

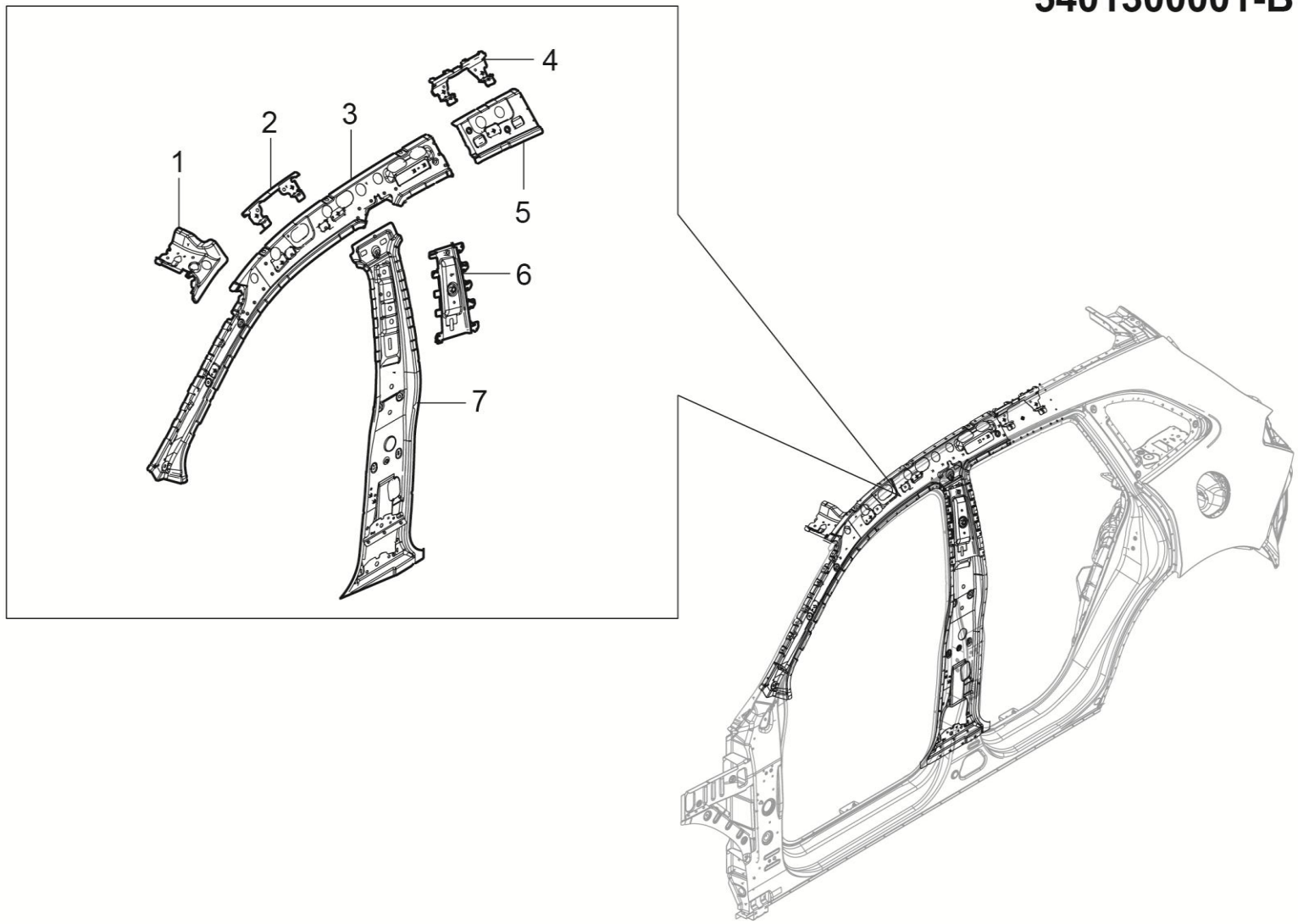

5401300001-B11 前侧围内板总成-左

5401300001-B11 PNL ASSY FR SIDE INR UPR LH

序号	备件编码	中文名称	英文名称	NSE1.5T+LD525		TNN4G15T+LD525		TNN4G15T+A6F5				TN4G18T+DCT360					备注
				MT两驱豪华型	MT两驱尊享型	MT两驱豪华型	MT两驱尊享型	AT两驱豪华型	AT两驱尊享型	AT两驱尊贵型	AT两驱旗舰型	DCT两驱豪华型	DCT两驱尊享型	DCT两驱尊贵型	DCT两驱旗舰型	DCT互联网智尊型	
1	5401330001-B11	A柱上内板延伸板总成-左	EXT FR PLR INR UPR LH	1	1	1	1	1	1	0	0	1	1	0	0	0	
2	5401350001-B11	前排扶手安装支架总成-左	BRKT ASSY FR ASSISTANT HANDLE LH	1	1	1	1	1	1	0	0	1	1	0	0	0	
3	5401310001-B11	A柱上内板分总成-左	PNL SUB ASSY FR PLR INR UPR LH	1	1	1	1	1	1	0	0	1	1	0	0	0	
4	5401535001-B11	后排扶手安装支架总成-左	BRKT ASSY ASSISTANT HANDLE RR LH	1	1	1	1	1	1	0	0	1	1	0	0	0	
5	5401530001-B11	后边梁内板总成-左	RAIL ASSY ROOF SIDE RR INR LH	1	1	1	1	1	1	0	0	1	1	0	0	0	
6	5401450001-B11	前排安全带高调器安装板总成-左	BRKT ASSY FR S/BELT UPR LH	1	1	1	1	1	1	0	0	1	1	0	0	0	
7	5401410001-B11	B柱内板分总成-左	PNL SUB ASSY CTR PLR INR LH	1	1	1	1	1	1	0	0	1	1	0	0	0	

5401300002-B11

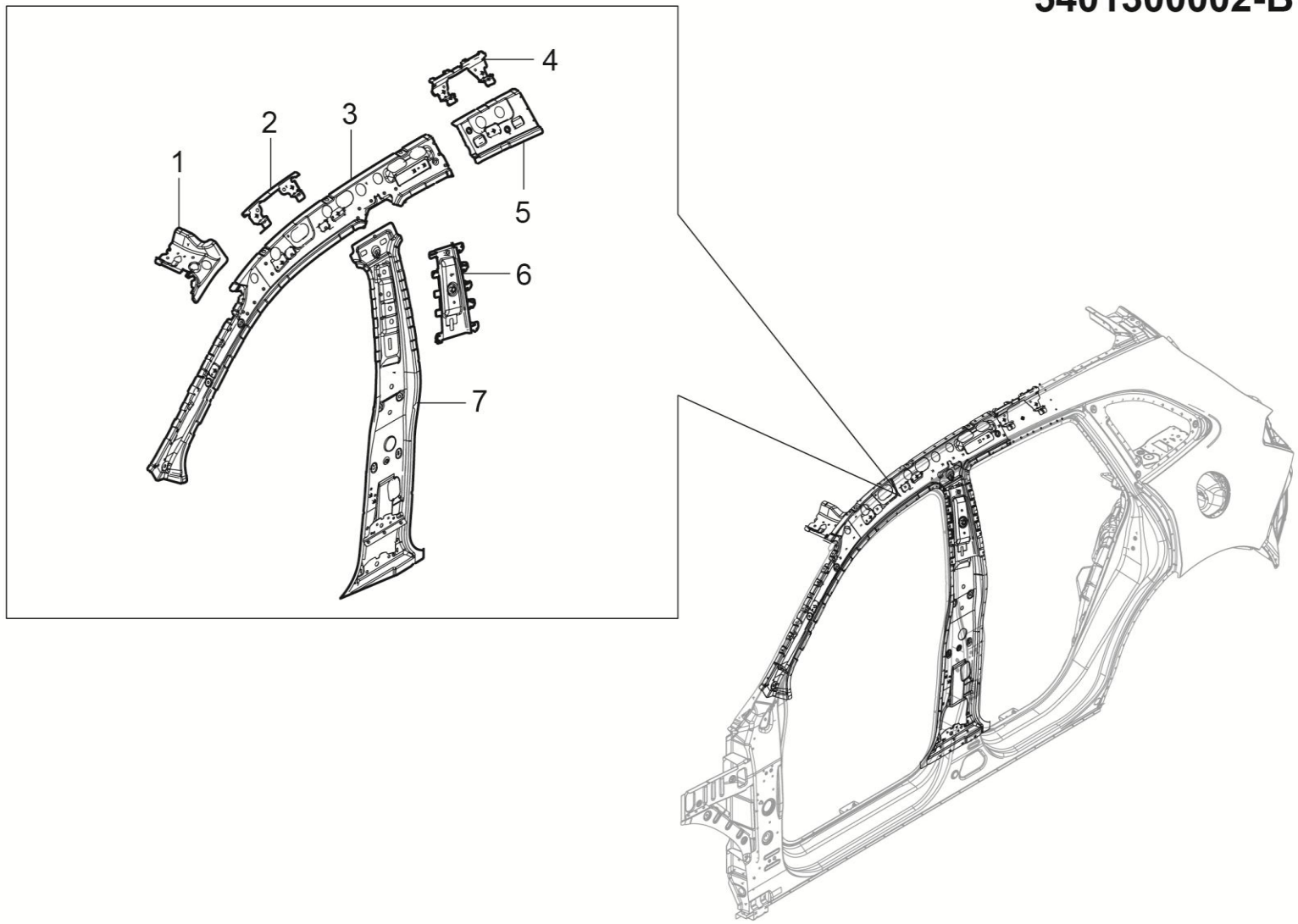

5401300002-B11 前侧围内板总成-左（带侧气帘）

5401300002-B11 PNL ASSY FR SIDE INR UPR LH

序号	备件编码	中文名称	英文名称	NSE1.5T+LD525		TNN4G15T+LD525		TNN4G15T+A6F5				TN4G18T+DCT360					备注
				MT两驱豪华型	MT两驱尊享型	MT两驱豪华型	MT两驱尊享型	AT两驱豪华型	AT两驱尊享型	AT两驱尊贵型	AT两驱旗舰型	DCT两驱豪华型	DCT两驱尊享型	DCT两驱尊贵型	DCT两驱旗舰型	DCT互联网智尊型	
1	5401330001-B11	A柱上内板延伸板总成-左	EXT FR PLR INR UPR LH	0	0	0	0	0	0	1	1	0	0	1	1	1	
2	5401350001-B11	前排扶手安装支架总成-左	BRKT ASSY FR ASSISTANT HANDLE LH	0	0	0	0	0	0	1	1	0	0	1	1	1	
3	5401310001-B11	A柱上内板分总成-左	PNL SUB ASSY FR PLR INR UPR LH	0	0	0	0	0	0	1	1	0	0	1	1	1	
4	5401535001-B11	后排扶手安装支架总成-左	BRKT ASSY ASSISTANT HANDLE RR LH	0	0	0	0	0	0	1	1	0	0	1	1	1	
5	5401530001-B11	后边梁内板总成-左	RAIL ASSY ROOF SIDE RR INR LH	0	0	0	0	0	0	1	1	0	0	1	1	1	
6	5401450001-B11	前排安全带高调器安装板总成-左	BRKT ASSY FR S/BELT UPR LH	0	0	0	0	0	0	1	1	0	0	1	1	1	
7	5401410001-B11	B柱内板分总成-左	PNL SUB ASSY CTR PLR INR LH	0	0	0	0	0	0	1	1	0	0	1	1	1	

5401400001-B11

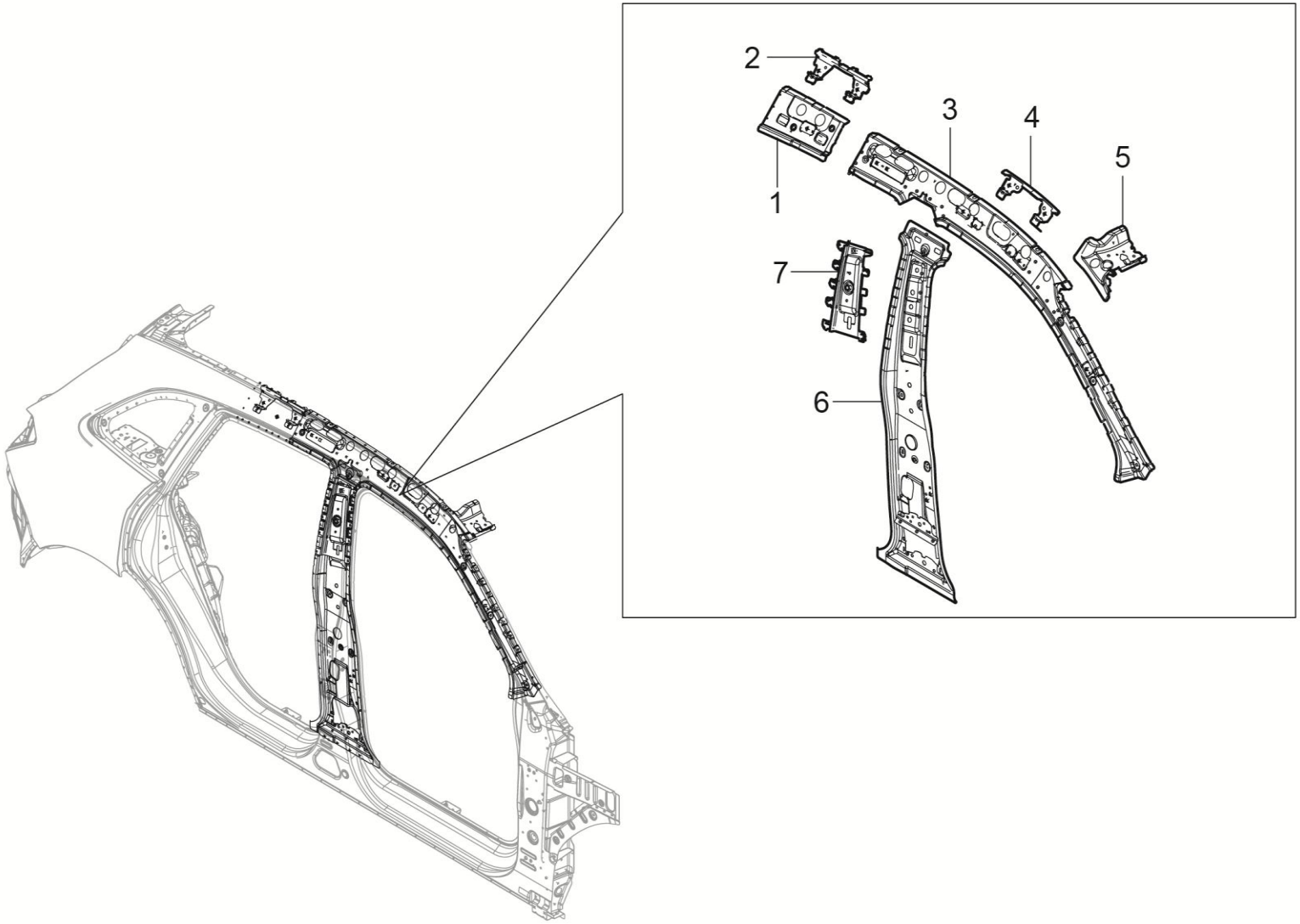

5401400001-B11 前侧围内板总成-右

5401400001-B11 PNL ASSY FR SIDE INR UPR RH

序号	备件编码	中文名称	英文名称	NSE1.5T+LD525		TNN4G15T+LD525		TNN4G15T+A6F5				TN4G18T+DCT360					备注
				MT两驱豪华型	MT两驱尊享型	MT两驱豪华型	MT两驱尊享型	AT两驱豪华型	AT两驱尊享型	AT两驱尊贵型	AT两驱旗舰型	DCT两驱豪华型	DCT两驱尊享型	DCT两驱尊贵型	DCT两驱旗舰型	DCT互联网智尊型	
1	5401540001-B11	后边梁内板总成-右	RAIL ASSY ROOF SIDE INR RH	1	1	1	1	1	1	0	0	1	1	0	0	0	
2	5401545001-B11	后排扶手安装支架总成-右	BRKT ASSY ASSISTANT HANDLE RR RH	1	1	1	1	1	1	0	0	1	1	0	0	0	
3	5401320001-B11	A柱上内板分总成-右	PNL SUB ASSY FR PLR INR UPR RH	1	1	1	1	1	1	0	0	1	1	0	0	0	
4	5401360001-B11	前排扶手安装支架总成-右	BRKT ASSY FR ASSISTANT HANDLE RH	1	1	1	1	1	1	0	0	1	1	0	0	0	
5	5401340001-B11	A柱上内板延伸板总成-右	EXT ASSY FR PLR INR UPR RH	1	1	1	1	1	1	0	0	1	1	0	0	0	
6	5401420001-B11	B柱内板分总成-右	PNL SUB ASSY CTR PLR INR RH	1	1	1	1	1	1	0	0	1	1	0	0	0	
7	5401460001-B11	前排安全带高调器安装板总成-右	BRKT ASSY FR S/BELT UPR RH	1	1	1	1	1	1	0	0	1	1	0	0	0	

5401400002-B11

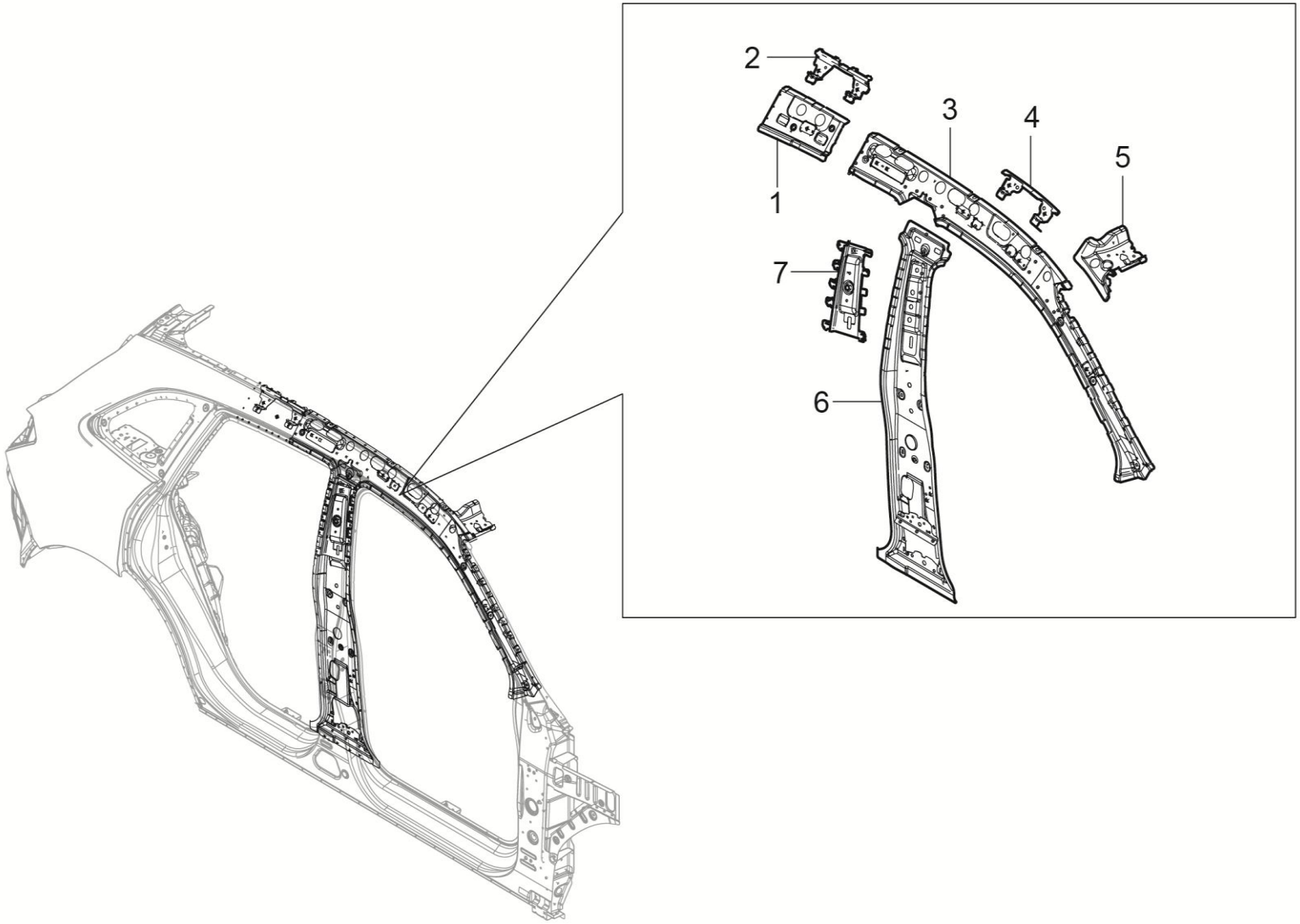

5401400002-B11 前侧围内板总成-右（带侧气帘）

5401400002-B11 PNL ASSY FR SIDE INR UPR RH

序号	备件编码	中文名称	英文名称	NSE1.5T+LD525		TNN4G15T+LD525		TNN4G15T+A6F5				TN4G18T+DCT360					备注
				MT两驱豪华型	MT两驱尊享型	MT两驱豪华型	MT两驱尊享型	AT两驱豪华型	AT两驱尊享型	AT两驱尊贵型	AT两驱旗舰型	DCT两驱豪华型	DCT两驱尊享型	DCT两驱尊贵型	DCT两驱旗舰型	DCT互联网智尊型	
1	5401540001-B11	后边梁内板总成-右	RAIL ASSY ROOF SIDE INR RH	0	0	0	0	0	0	1	1	0	0	1	1	1	
2	5401545001-B11	后排扶手安装支架总成-右	BRKT ASSY ASSISTANT HANDLE RR RH	0	0	0	0	0	0	1	1	0	0	1	1	1	
3	5401320001-B11	A柱上内板分总成-右	PNL SUB ASSY FR PLR INR UPR RH	0	0	0	0	0	0	1	1	0	0	1	1	1	
4	5401360001-B11	前排扶手安装支架总成-右	BRKT ASSY FR ASSISTANT HANDLE RH	0	0	0	0	0	0	1	1	0	0	1	1	1	
5	5401340001-B11	A柱上内板延伸板总成-右	EXT ASSY FR PLR INR UPR RH	0	0	0	0	0	0	1	1	0	0	1	1	1	
6	5401420001-B11	B柱内板分总成-右	PNL SUB ASSY CTR PLR INR RH	0	0	0	0	0	0	1	1	0	0	1	1	1	
7	5401460001-B11	前排安全带高调器安装板总成-右	BRKT ASSY FR S/BELT UPR RH	0	0	0	0	0	0	1	1	0	0	1	1	1	

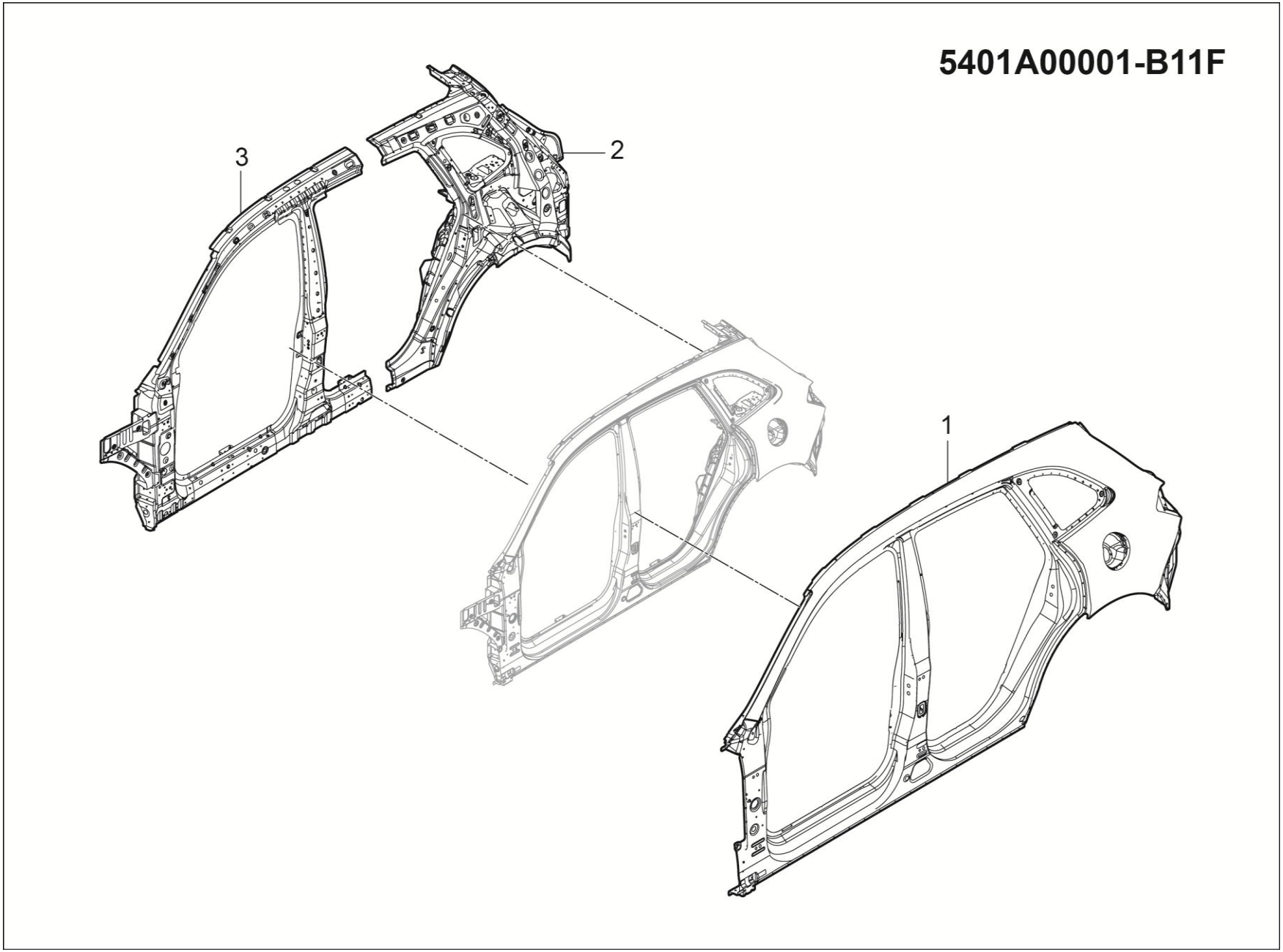
5401A00001-B11F
3
2
1

5401A00001-B11F 侧围分总成-左

5401A00001-B11F SIDE SUB BODY ASSY LH

序号	备件编码	中文名称	英文名称	NSE1.5T+LD525		TNN4G15T+LD525		TNN4G15T+A6F5				TN4G18T+DCT360					备注
				MT两驱豪华型	MT两驱尊享型	MT两驱豪华型	MT两驱尊享型	AT两驱豪华型	AT两驱尊享型	AT两驱尊贵型	AT两驱旗舰型	DCT两驱豪华型	DCT两驱尊享型	DCT两驱尊贵型	DCT两驱旗舰型	DCT互联网智尊型	
1	5401100001-B11F	侧围外板总成-左	PNL ASSY SIDE OTR LH	1	1	1	1	1	1	1	1	1	1	1	1	1	
2	5401500001-B11F	后侧围内板总成-左	PNL ASSY QTR INR LH	1	1	1	1	1	1	1	1	1	1	1	1	1	
3	5401700001-B11	前侧围加强板总成-左	REINF ASSY SIDE FR LH	1	1	1	1	1	1	1	1	1	1	1	1	1	

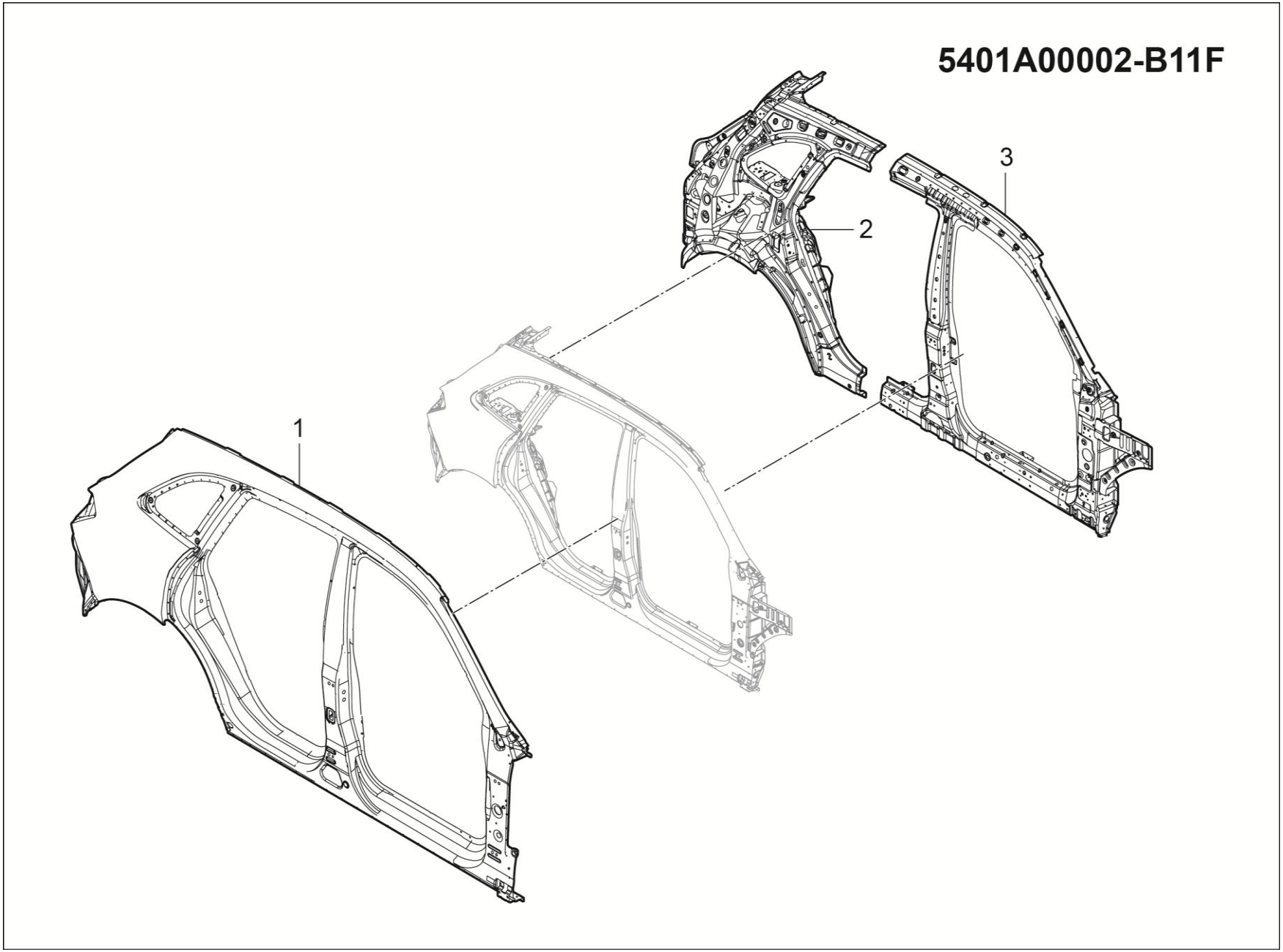
5401A00002-B11F
1
2
3

5401A00002-B11F 侧围分总成-右

5401A00002-B11F SIDE SUB BODY ASSY RH

序号	备件编码	中文名称	英文名称	NSE1.5T+LD525		TNN4G15T+LD525		TNN4G15T+A6F5				TN4G18T+DCT360					备注
				MT两驱豪华型	MT两驱尊享型	MT两驱豪华型	MT两驱尊享型	AT两驱豪华型	AT两驱尊享型	AT两驱尊贵型	AT两驱旗舰型	DCT两驱豪华型	DCT两驱尊享型	DCT两驱尊贵型	DCT两驱旗舰型	DCT互联网智尊型	
1	5401100002-B11F	侧围外板总成-右	PNL ASSY SIDE OTR RH	1	1	1	1	1	1	1	1	1	1	1	1	1	
2	5401500002-B11F	后侧围内板总成-右	PNL ASSY QTR INR RH	1	1	1	1	1	1	1	1	1	1	1	1	1	
3	5401800001-B11	前侧围加强板总成-右	REINF ASSY SIDE FR RH	1	1	1	1	1	1	1	1	1	1	1	1	1	

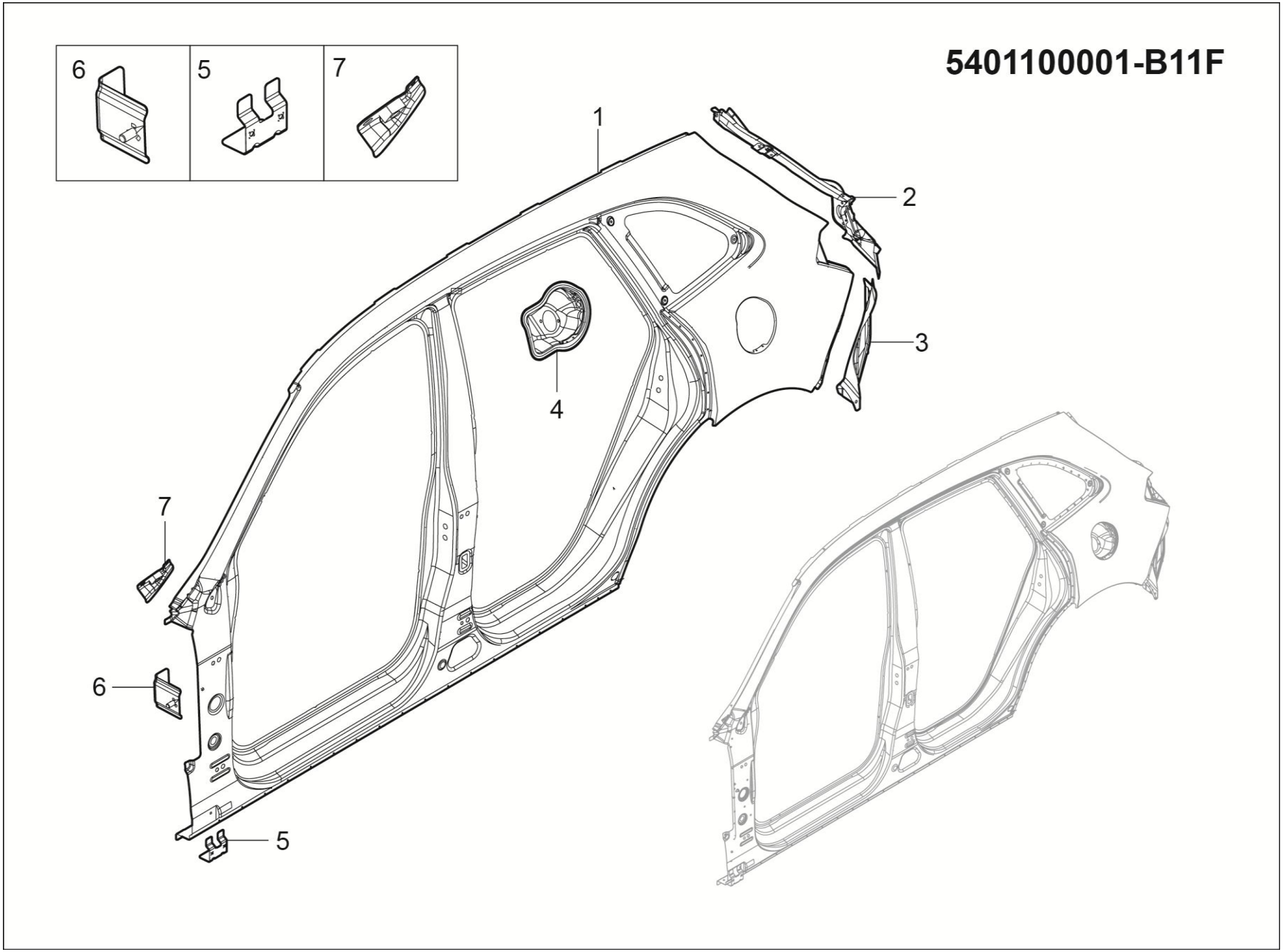
5401100001-B11F
6
5
7
1
2
3
4
7
6
5

5401100001-B11F 侧围外板总成-左

5401100001-B11F LID FILLER ASSYPNL ASSY SIDE OTR LH

序号	备件编码	中文名称	英文名称	NSE1.5T+LD525		TNN4G15T+LD525		TNN4G15T+A6F5				TN4G18T+DCT360					备注
				MT两驱豪华型	MT两驱尊享型	MT两驱豪华型	MT两驱尊享型	AT两驱豪华型	AT两驱尊享型	AT两驱尊贵型	AT两驱旗舰型	DCT两驱豪华型	DCT两驱尊享型	DCT两驱尊贵型	DCT两驱旗舰型	DCT互联网智尊型	
1	5401111001-B11F	侧围外板-左	PNL SIDE OTR LH	1	1	1	1	1	1	1	1	1	1	1	1	1	
2	5401130001-B11F	侧围外板后延伸板总成-左	EXT ASSY RR SIDE OTR RR LH	1	1	1	1	1	1	1	1	1	1	1	1	1	
3	5401113001-B11	侧围外板延伸板-左	EXT SIDE OTR LH	1	1	1	1	1	1	1	1	1	1	1	1	1	
4	5401190001-B11	加油口盒总成	BRKT ASSY FUEL FILLER NECK	1	1	1	1	1	1	1	1	1	1	1	1	1	
5	5401115001-B11	翼子板安装下支架总成	BRKT DOWN ASSY FR FENDER	1	1	1	1	1	1	1	1	1	1	1	1	1	
6	5401175001-B11	翼子板安装中支架总成	BRKT MID ASSY FR FENDER LH	1	1	1	1	1	1	1	1	1	1	1	1	1	
7	5401155001-B11	翼子板安装上支架总成-左	BRKT UPPER ASSY FR FENDER LH	1	1	1	1	1	1	1	1	1	1	1	1	1	

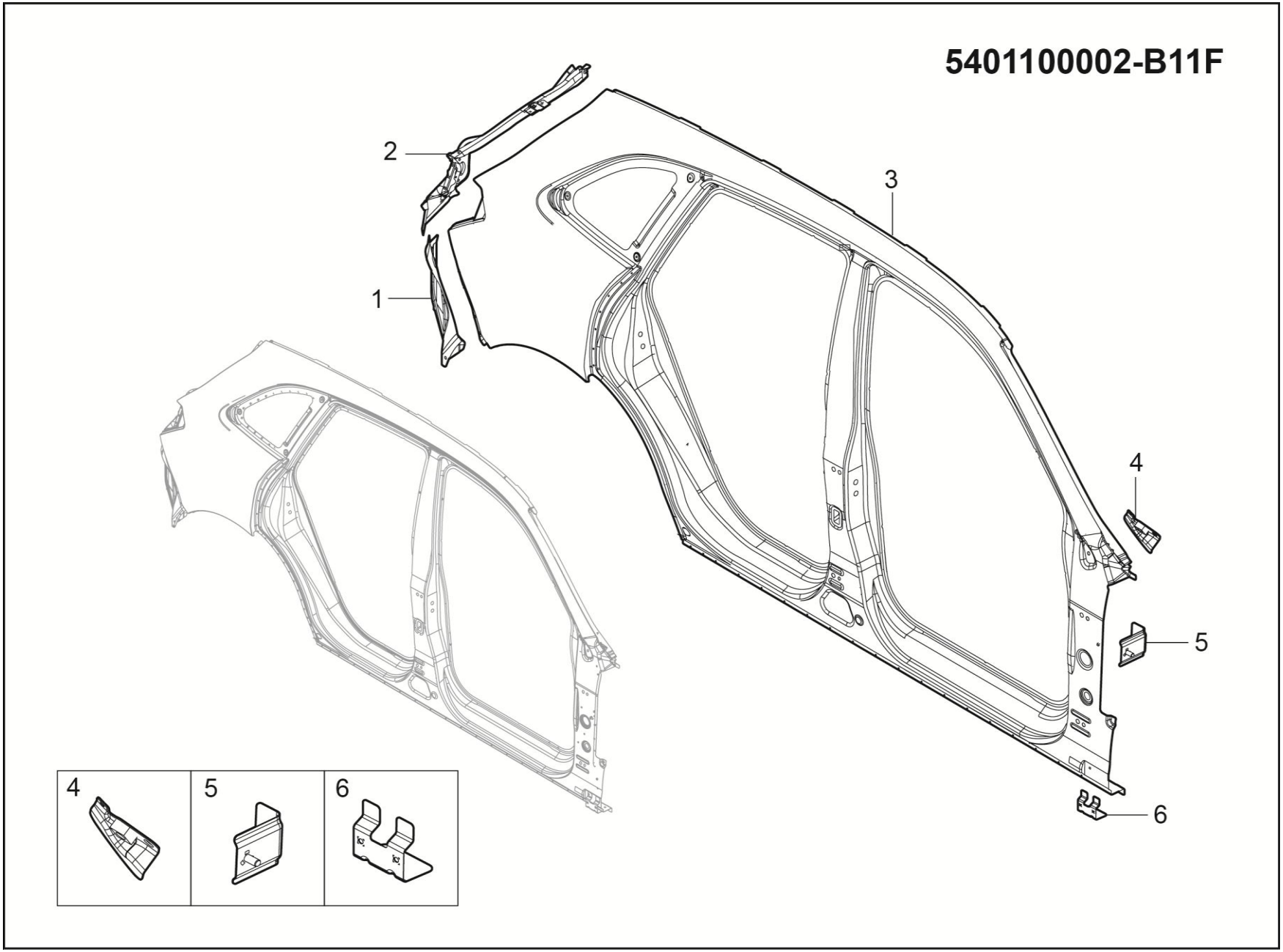
5401100002-B11F
1
2
3
4
5
6
4
5
6

5401100002-B11F 侧围外板总成-右

5401100002-B11F PNL ASSY SIDE OTR RH

序号	备件编码	中文名称	英文名称	NSE1.5T+LD525		TNN4G15T+LD525		TNN4G15T+A6F5				TN4G18T+DCT360					备注
				MT两驱豪华型	MT两驱尊享型	MT两驱豪华型	MT两驱尊享型	AT两驱豪华型	AT两驱尊享型	AT两驱尊贵型	AT两驱旗舰型	DCT两驱豪华型	DCT两驱尊享型	DCT两驱尊贵型	DCT两驱旗舰型	DCT互联网智尊型	
1	5401114001-B11	侧围外板延伸板-右	EXT SIDE OTR RH	1	1	1	1	1	1	1	1	1	1	1	1	1	
2	5401130002-B11F	侧围外板后延伸板总成-右	EXT ASSY RR SIDE OTR RR RH	1	1	1	1	1	1	1	1	1	1	1	1	1	
3	5401111002-B11F	侧围外板-右	PNL SIDE OTR RH	1	1	1	1	1	1	1	1	1	1	1	1	1	
4	5401165001-B11	翼子板安装上支架总成-右	BRKT UPPER ASSY FR FENDER RH	1	1	1	1	1	1	1	1	1	1	1	1	1	
5	5401175001-B11	翼子板安装中支架总成	BRKT MID ASSY FR FENDER LH	1	1	1	1	1	1	1	1	1	1	1	1	1	
6	5401115001-B11	翼子板安装下支架总成	BRKT DOWN ASSY FR FENDER	1	1	1	1	1	1	1	1	1	1	1	1	1	

5401500001-B11F

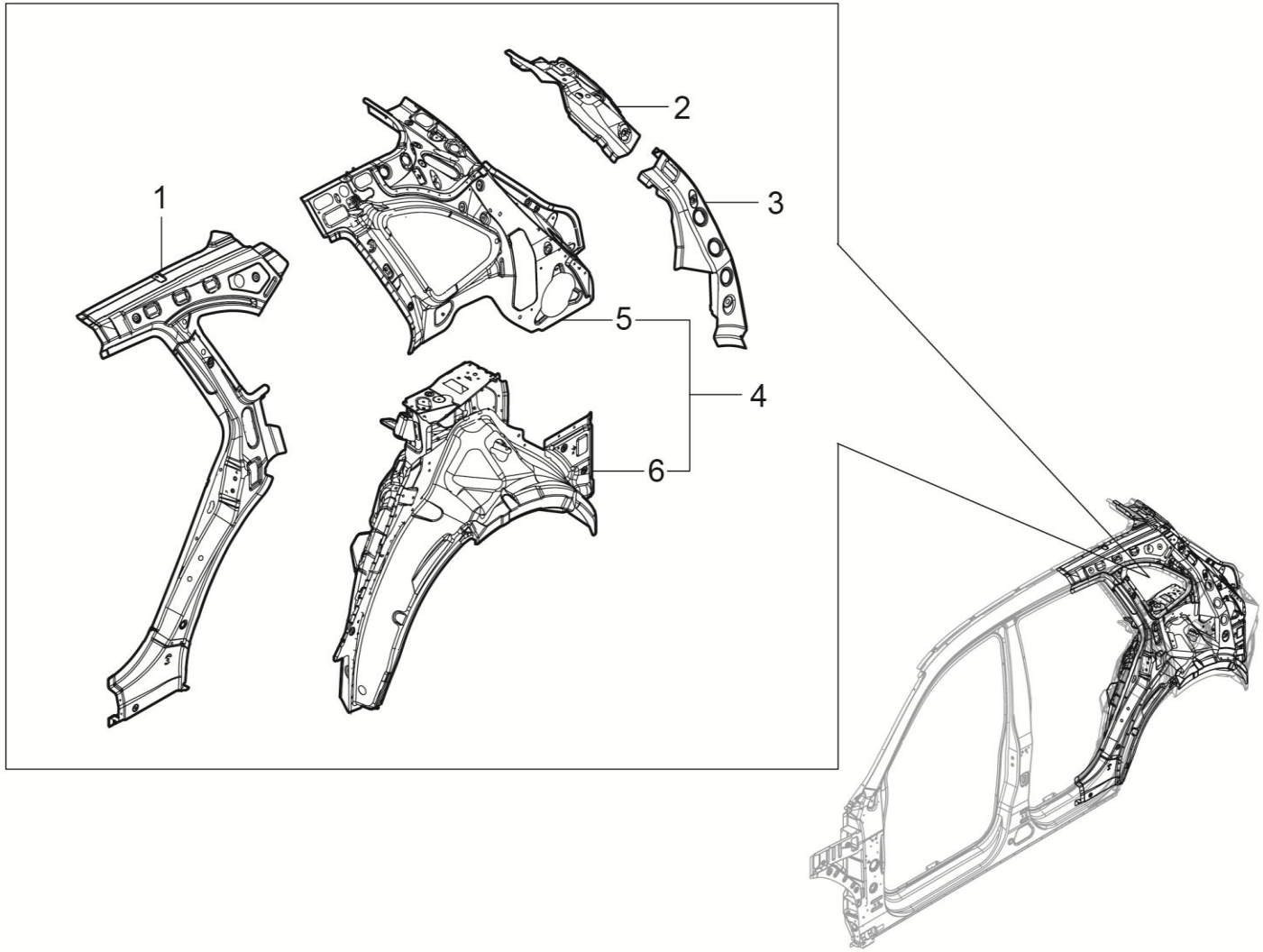

5401500001-B11F 后侧围内板总成-左

5401500001-B11F PNL ASSY QTR INR LH

序号	备件编码	中文名称	英文名称	NSE1.5T+LD525		TNN4G15T+LD525		TNN4G15T+A6F5				TN4G18T+DCT360					备注
				MT两驱豪华型	MT两驱尊享型	MT两驱豪华型	MT两驱尊享型	AT两驱豪华型	AT两驱尊享型	AT两驱尊贵型	AT两驱旗舰型	DCT两驱豪华型	DCT两驱尊享型	DCT两驱尊贵型	DCT两驱旗舰型	DCT互联网智尊型	
1	5401630001-B11	C柱加强板总成-左	REINF ASSY RR PLR LH	1	1	1	1	1	1	1	1	1	1	1	1	1	
2	5401611001-B11A	D柱上加强板-左	REINF GATE PLR UPR LH	1	1	1	1	1	1	1	1	1	1	1	1	1	
3	5401611003-B11F	D柱下加强板-左	REINF GATE PLR LWR LH	1	1	1	1	1	1	1	1	1	1	1	1	1	
4	5401470001-B11F	后侧围内板一级总成-左	PNL 1ST ASSY QTR INR LH	1	1	1	1	1	1	1	1	1	1	1	1	1	
5	5401510001-B11F	后侧围内板二级总成-左	PNL 1ST ASSY QTR INR LH	1	1	1	1	1	1	1	1	1	1	1	1	1	
6	5401170001-B11	后轮罩总成-左	PNL ASSY RR W/HOUSE LH	1	1	1	1	1	1	1	1	1	1	1	1	1	

5401500002-B11F

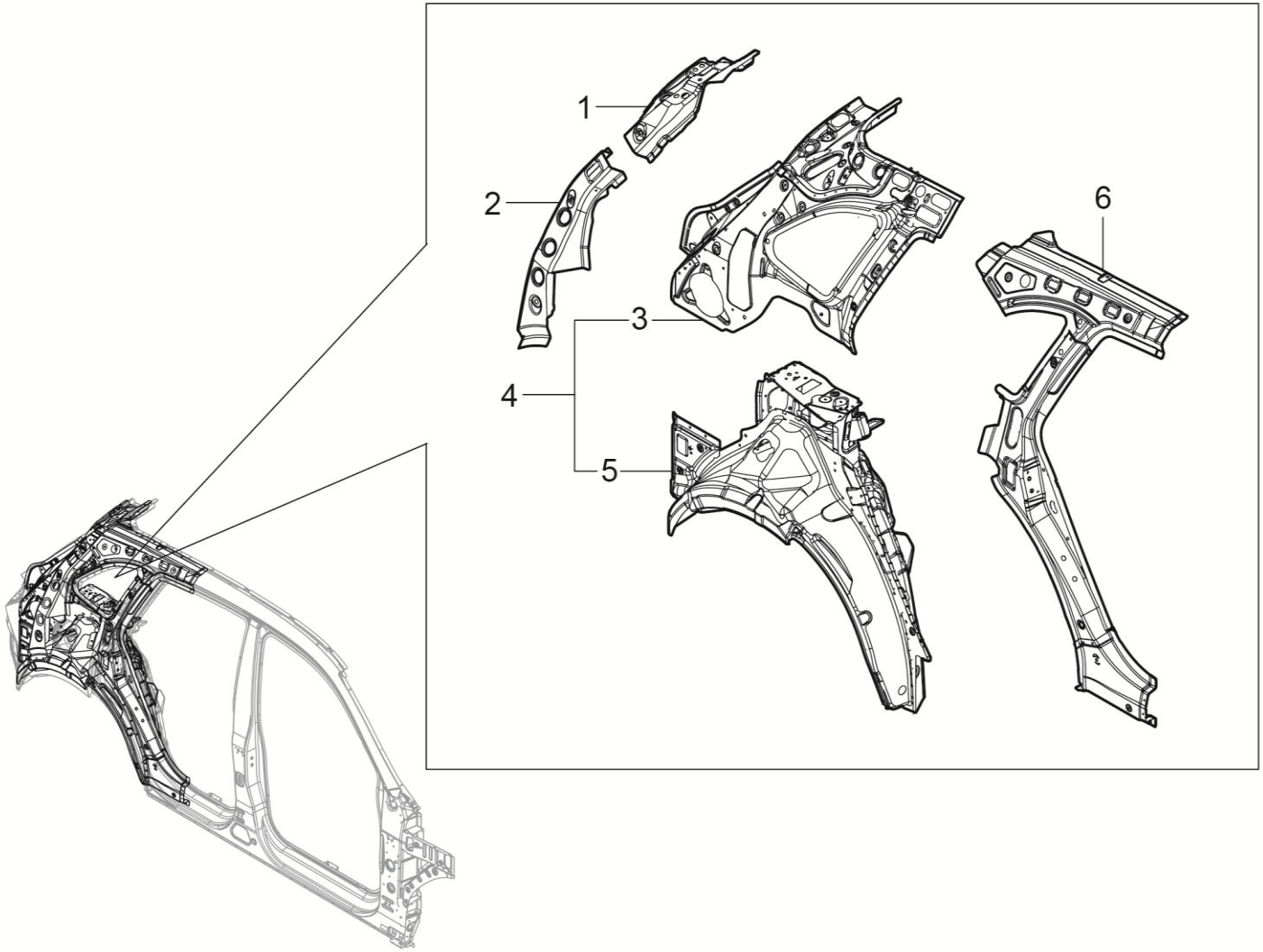

5401500002-B11F 后侧围内板总成-右

5401500002-B11F PNL ASSY QTR INR RH

序号	备件编码	中文名称	英文名称	NSE1.5T+LD525		TNN4G15T+LD525		TNN4G15T+A6F5				TN4G18T+DCT360					备注
				MT两驱豪华型	MT两驱尊享型	MT两驱豪华型	MT两驱尊享型	AT两驱豪华型	AT两驱尊享型	AT两驱尊贵型	AT两驱旗舰型	DCT两驱豪华型	DCT两驱尊享型	DCT两驱尊贵型	DCT两驱旗舰型	DCT互联网智尊型	
1	5401611002-B11A	D柱上加强板-右	REINF GATE PLR UPR RH	1	1	1	1	1	1	1	1	1	1	1	1	1	
2	5401611004-B11F	D柱下加强板-右	REINF GATE PLR LWR RH	1	1	1	1	1	1	1	1	1	1	1	1	1	
3	5401510002-B11F	后侧围内板二级总成-右	PNL 1ST ASSY QTR INR RH	1	1	1	1	1	1	1	1	1	1	1	1	1	
4	5401470002-B11F	后侧围内板一级总成-右	PNL 1ST ASSY QTR INR RH	1	1	1	1	1	1	1	1	1	1	1	1	1	
5	5401180001-B11	后轮罩总成-右	PNL ASSY RR W/HOUSE RH	1	1	1	1	1	1	1	1	1	1	1	1	1	
6	5401640001-B11	C柱加强板总成-右	REINF ASSY RR PLR RH	1	1	1	1	1	1	1	1	1	1	1	1	1	

5401700001-B11

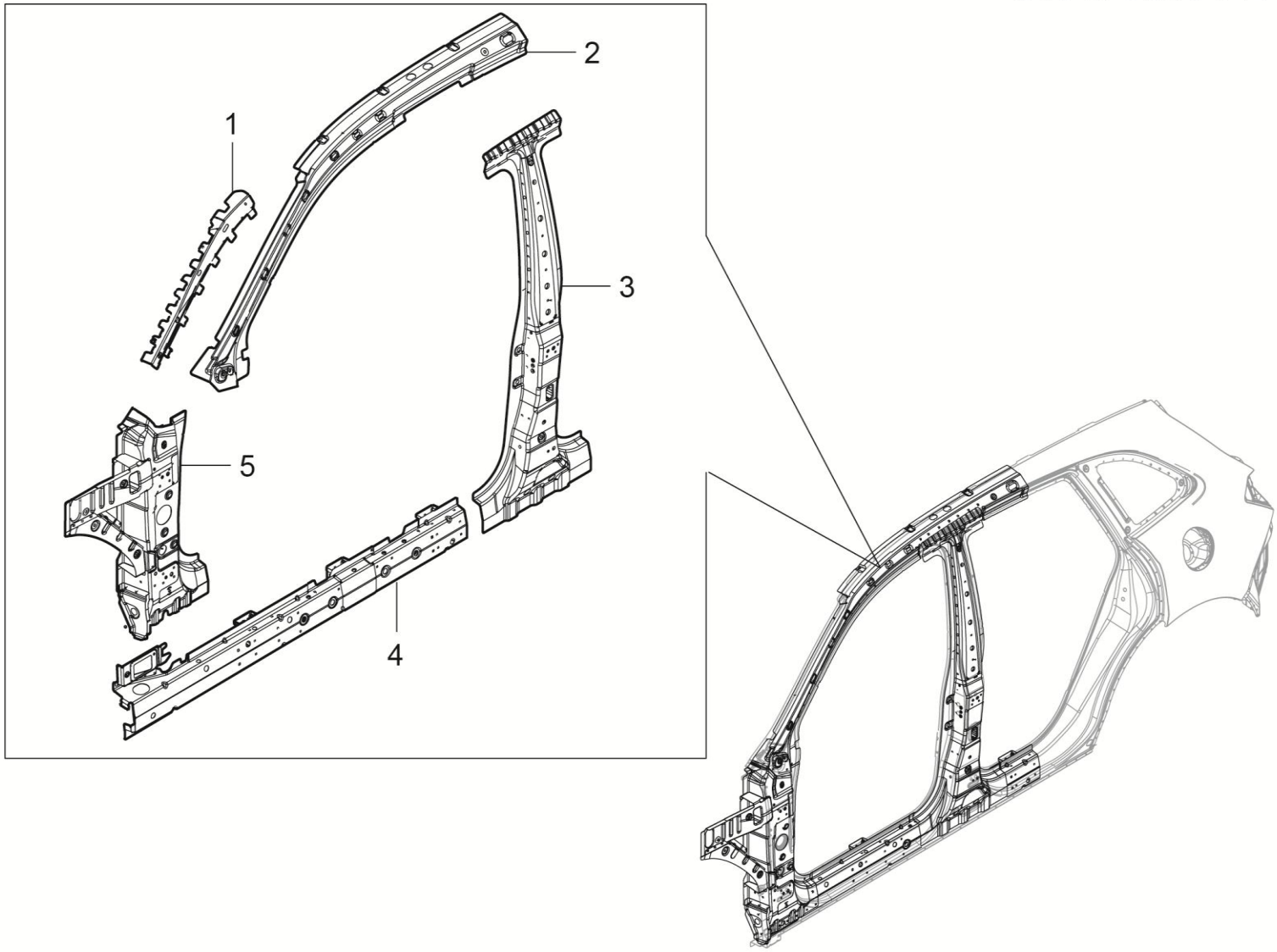

5401700001-B11 前侧围加强板总成-左

5401700001-B11 REINF ASSY SIDE FR LH

序号	备件编码	中文名称	英文名称	NSE1.5T+LD525		TNN4G15T+LD525		TNN4G15T+A6F5				TN4G18T+DCT360					备注
				MT两驱豪华型	MT两驱尊享型	MT两驱豪华型	MT两驱尊享型	AT两驱豪华型	AT两驱尊享型	AT两驱尊贵型	AT两驱旗舰型	DCT两驱豪华型	DCT两驱尊享型	DCT两驱尊贵型	DCT两驱旗舰型	DCT互联网智尊型	
1	5401711001-B11	A柱上支撑板-左	REINF FR PLR SUPT LH	1	1	1	1	1	1	1	1	1	1	1	1	1	
2	5401710001-B11	A柱上加强板总成-左	REINF ASSY FR PLR UPR LH	1	1	1	1	1	1	1	1	1	1	1	1	1	
3	5401770001-B11	B柱加强板总成-左	RENIF ASSY CTR PLR LH	1	1	1	1	1	1	1	1	1	1	1	1	1	
4	5401850001-B11	门槛边梁外板总成-左	PNL ASSY SIDE SILL OTR LH	1	1	1	1	1	1	1	1	1	1	1	1	1	
5	5401730001-B11	A柱下加强板总成-左	REINF ASSY FR PLR LWR LH	1	1	1	1	1	1	1	1	1	1	1	1	1	

5401800001-B11

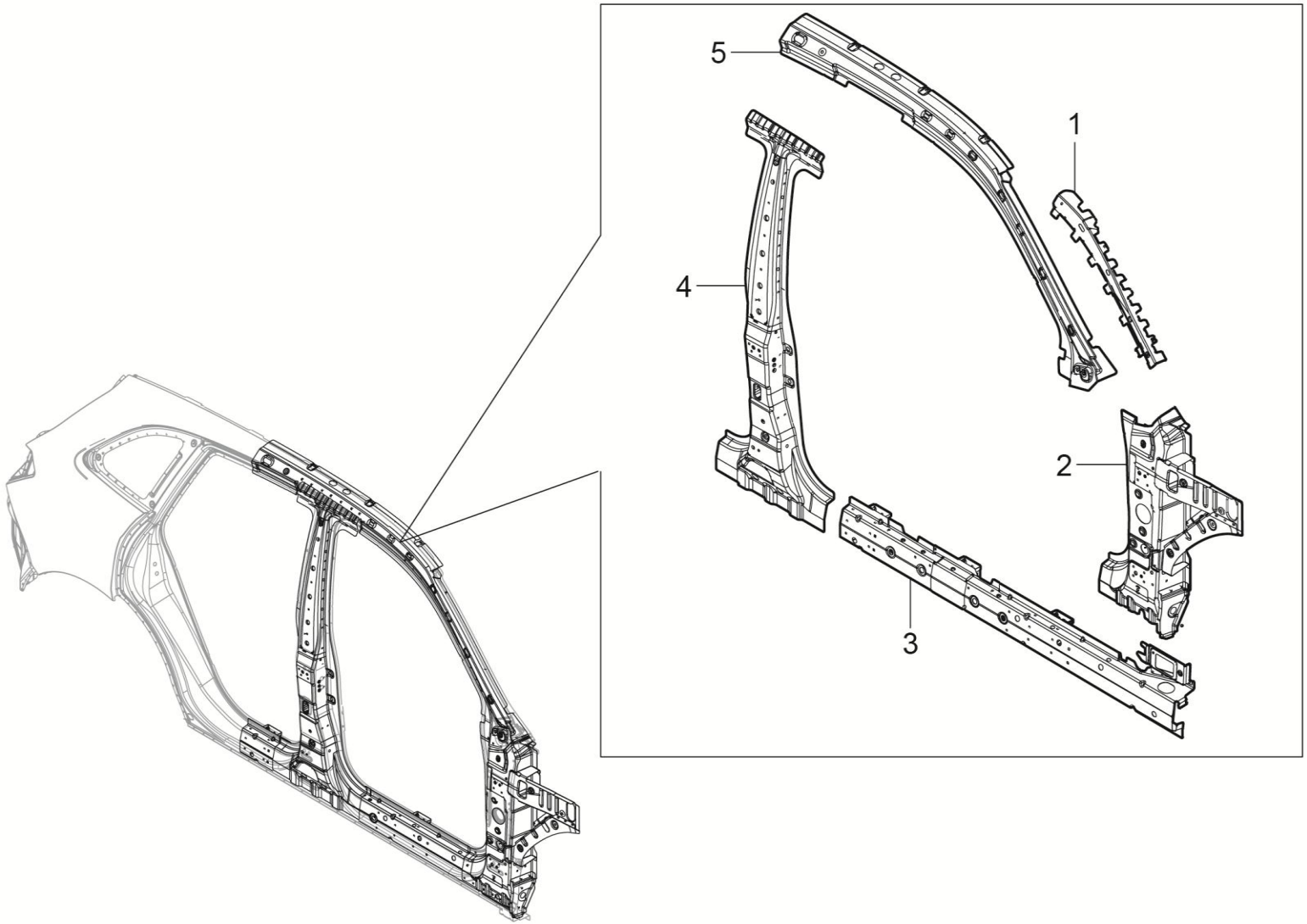

5401800001-B11 前侧围加强板总成-右

5401800001-B11 REINF ASSY SIDE FR RH

序号	备件编码	中文名称	英文名称	NSE1.5T+LD525		TNN4G15T+LD525		TNN4G15T+A6F5				TN4G18T+DCT360					备注
				MT两驱豪华型	MT两驱尊享型	MT两驱豪华型	MT两驱尊享型	AT两驱豪华型	AT两驱尊享型	AT两驱尊贵型	AT两驱旗舰型	DCT两驱豪华型	DCT两驱尊享型	DCT两驱尊贵型	DCT两驱旗舰型	DCT互联网智尊型	
1	5401712001-B11	A柱上支撑板-右	REINF FR PLR SUPT RH	1	1	1	1	1	1	1	1	1	1	1	1	1	
2	5401740001-B11	A柱下加强板总成-右	REINF ASSY FR PLR LWR RH	1	1	1	1	1	1	1	1	1	1	1	1	1	
3	5401860001-B11	门槛边梁外板总成-右	PNL ASSY SIDE SILL OTR RH	1	1	1	1	1	1	1	1	1	1	1	1	1	
4	5401780001-B11	B柱加强板总成-右	RENIF ASSY CTR PLR RH	1	1	1	1	1	1	1	1	1	1	1	1	1	
5	5401720001-B11	A柱上加强板总成-右	REINF ASSY FR PLR UPR RH	1	1	1	1	1	1	1	1	1	1	1	1	1	

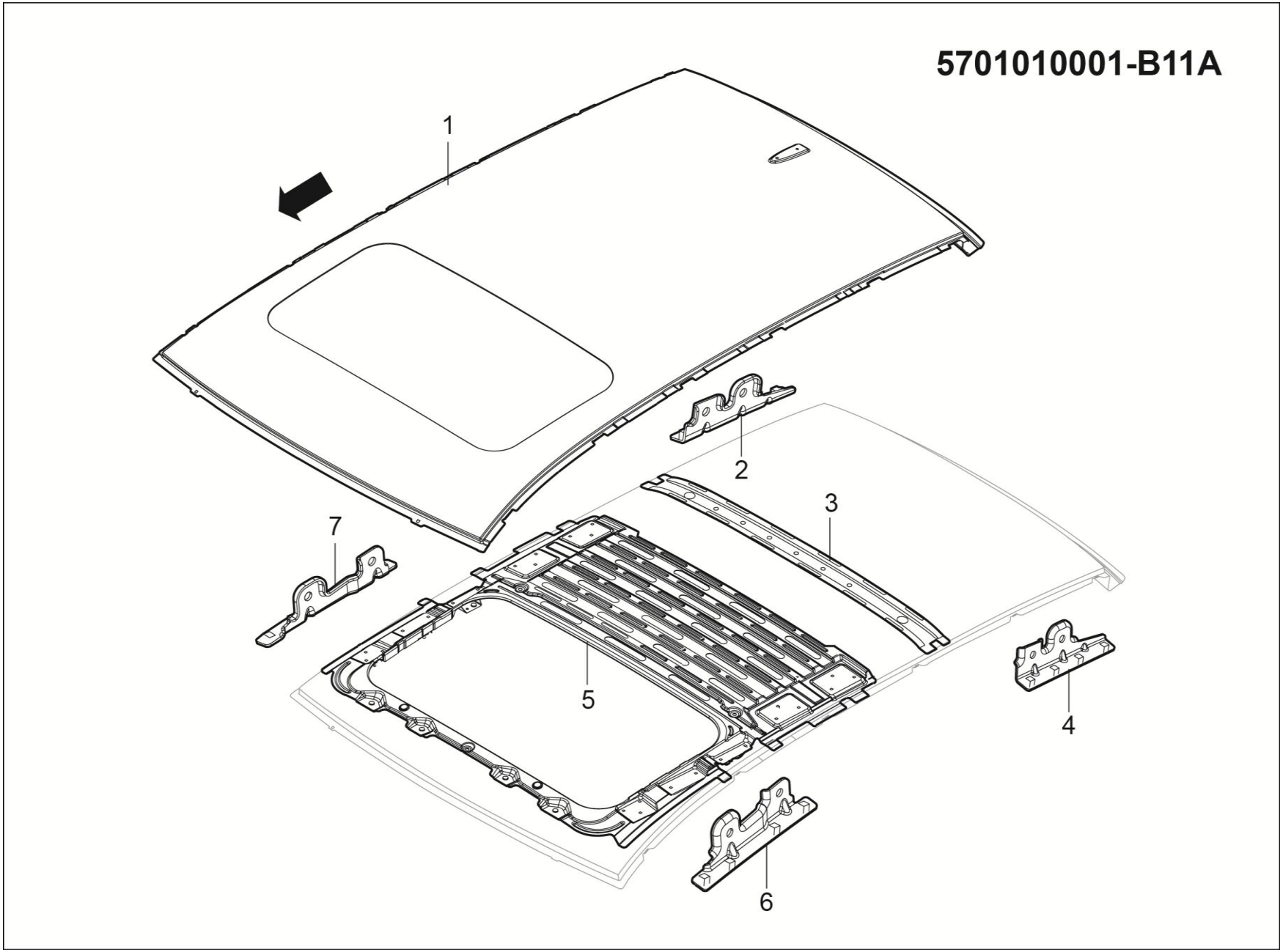
5701010001-B11A
1
2
3
4
5
6
7

5701010001-B11A 顶盖总成(小天窗)

5701010001-B11A PANEL ASSY ROOF

序号	备件编码	中文名称	英文名称	NSE1.5T+LD525		TNN4G15T+LD525		TNN4G15T+A6F5				TN4G18T+DCT360					备注
				MT两驱豪华型	MT两驱尊享型	MT两驱豪华型	MT两驱尊享型	AT两驱豪华型	AT两驱尊享型	AT两驱尊贵型	AT两驱旗舰型	DCT两驱豪华型	DCT两驱尊享型	DCT两驱尊贵型	DCT两驱旗舰型	DCT互联网智尊型	
1	5701101001-B11A	顶盖外板(小天窗)	PANEL ROOF	1	1	1	1	1	1	0	0	1	1	0	0	0	
2	5701900008-B11	行李架安装4号支架总成-右	BRKT ASSY NO4 ROOF PACKAGE RH	1	1	1	1	1	1	0	0	1	1	0	0	0	
3	5701013001-B11A	顶盖2号弓形梁	BOW NO2 ROOF	1	1	1	1	1	1	0	0	1	1	0	0	0	
4	5701900007-B11	行李架安装4号支架总成-左	BRKT ASSY NO4 ROOF PACKAGE LH	1	1	1	1	1	1	0	0	1	1	0	0	0	
5	5701210001-B11A	天窗加强板总成	REINF SUNROOF ASSY	1	1	1	1	1	1	0	0	1	1	0	0	0	
6	5701900005-B11	行李架安装3号支架总成-左	BRKT ASSY NO3 ROOF PACKAGE LH	1	1	1	1	1	1	0	0	1	1	0	0	0	
7	5701900006-B11	行李架安装3号支架总成-右	BRKT ASSY NO3 ROOF PACKAGE RH	1	1	1	1	1	1	0	0	1	1	0	0	0	

5701010002-B11

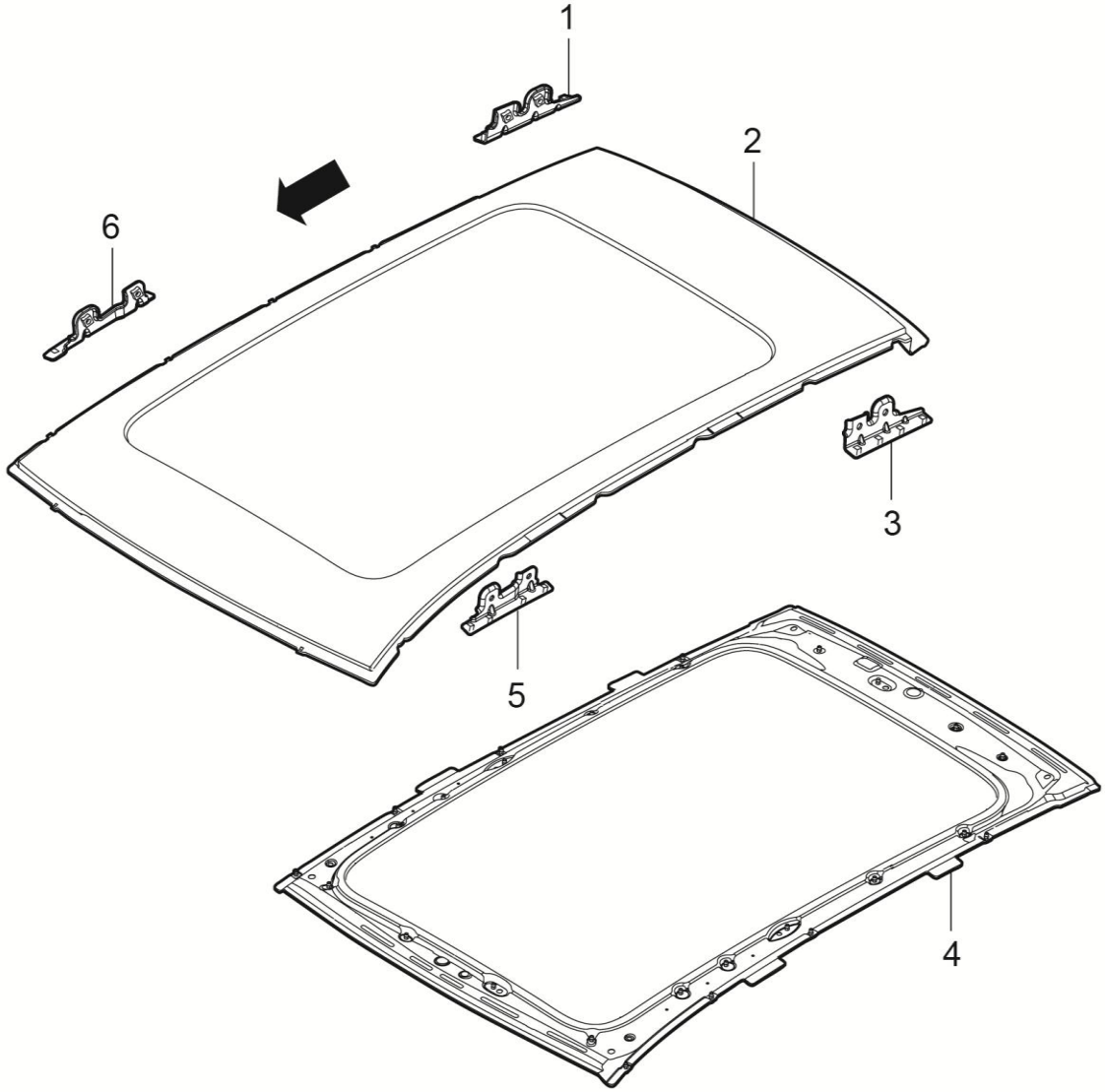

5701010002-B11 顶盖总成（全景天窗）

5701010002-B11 PANEL ASSY ROOF

序号	备件编码	中文名称	英文名称	NSE1.5T+LD525		TNN4G15T+LD525		TNN4G15T+A6F5				TN4G18T+DCT360					备注
				MT两驱豪华型	MT两驱尊享型	MT两驱豪华型	MT两驱尊享型	AT两驱豪华型	AT两驱尊享型	AT两驱尊贵型	AT两驱旗舰型	DCT两驱豪华型	DCT两驱尊享型	DCT两驱尊贵型	DCT两驱旗舰型	DCT互联网智尊型	
1	5701900008-B11	行李架安装4号支架总成-右	BRKT ASSY NO2 ROOF PACKAGE RH	0	0	0	0	0	0	1	1	0	0	1	1	1	
2	5701101002-B11	顶盖外板（天窗版）	PANEL ROOF	0	0	0	0	0	0	1	1	0	0	1	1	1	
3	5701900007-B11	行李架安装4号支架总成-左	BRKT ASSY NO2 ROOF PACKAGE LH	0	0	0	0	0	0	1	1	0	0	1	1	1	
4	5701210001-B11	天窗加强板总成	REINF SUNROOF ASSY	0	0	0	0	0	0	1	1	0	0	1	1	1	
5	5701900005-B11	行李架安装3号支架总成-左	BRKT ASSY NO1 ROOF PACKAGE LH	0	0	0	0	0	0	1	1	0	0	1	1	1	
6	5701900006-B11	行李架安装3号支架总成-右	BRKT ASSY NO1 ROOF PACKAGE RH	0	0	0	0	0	0	1	1	0	0	1	1	1	

6100010001-B11F

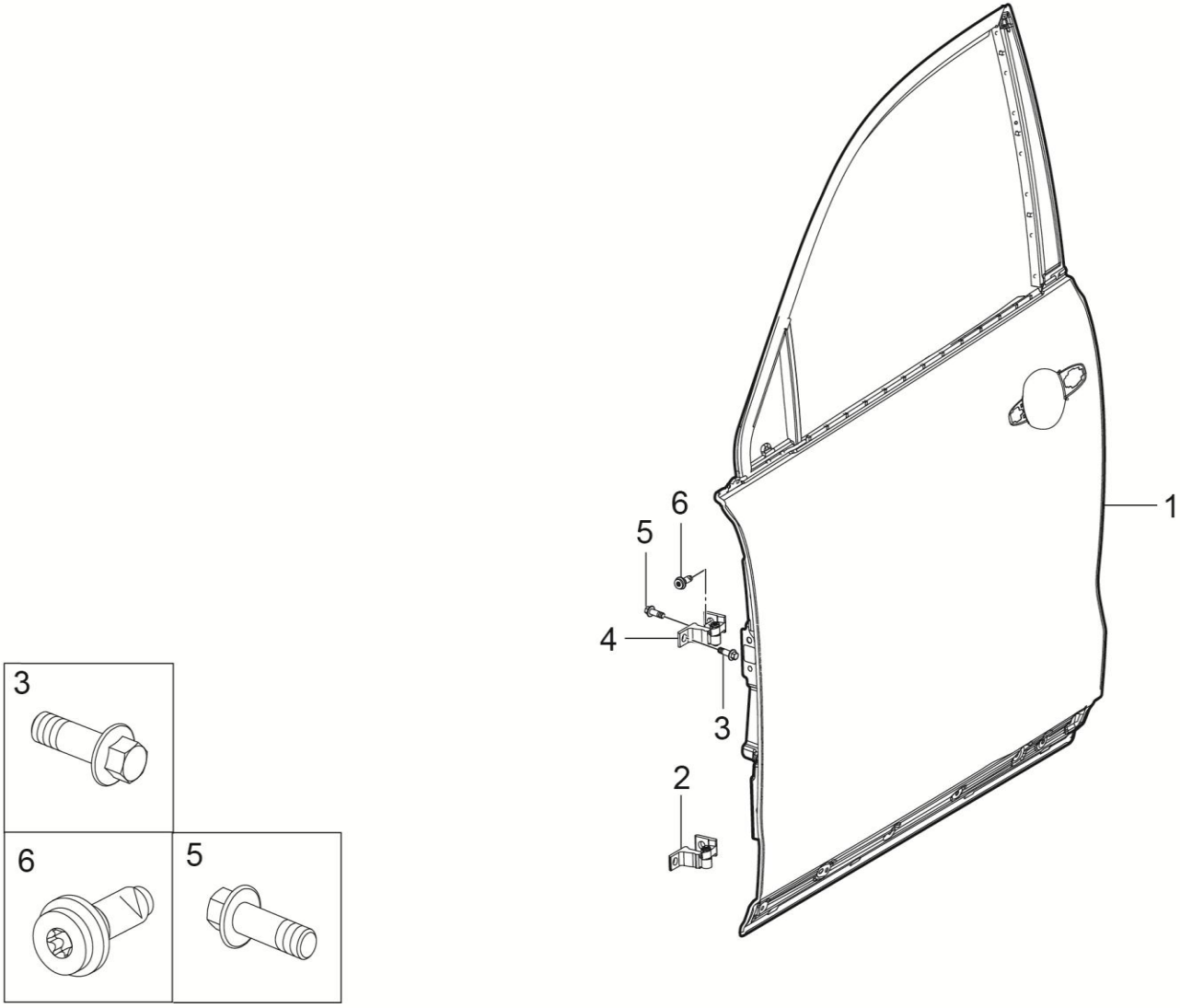

6100010001-B11F 左前门总成

6100010001-B11F FRONT DOOR INSTAL LH

序号	备件编码	中文名称	英文名称	NSE1.5T+LD525		TNN4G15T+LD525		TNN4G15T+A6F5				TN4G18T+DCT360					备注
				MT两驱豪华型	MT两驱尊享型	MT两驱豪华型	MT两驱尊享型	AT两驱豪华型	AT两驱尊享型	AT两驱尊贵型	AT两驱旗舰型	DCT两驱豪华型	DCT两驱尊享型	DCT两驱尊贵型	DCT两驱旗舰型	DCT互联网智尊型	
1	6101010001-B11A	左前门焊接总成	FRONT DOOR ASSY LH	1	1	1	1	1	1	1	1	1	1	1	1	1	
2	6106030001-B11	左门下铰链总成	HINGE DR LWR LH	1	1	1	1	1	1	1	1	1	1	1	1	1	
3	B1840820F3	六角法兰面螺栓	BOLT	2	2	2	2	2	2	2	2	2	2	2	2	2	
4	6106010001-B11	左门上铰链总成	HINGE DR UPR LH	1	1	1	1	1	1	1	1	1	1	1	1	1	
5	B1840823	六角法兰面螺栓	BOLT	2	2	2	2	2	2	2	2	2	2	2	2	2	
6	B210C1030	内六角花形法兰面螺栓	BOLT	2	2	2	2	2	2	2	2	2	2	2	2	2	

6100010002-B11F

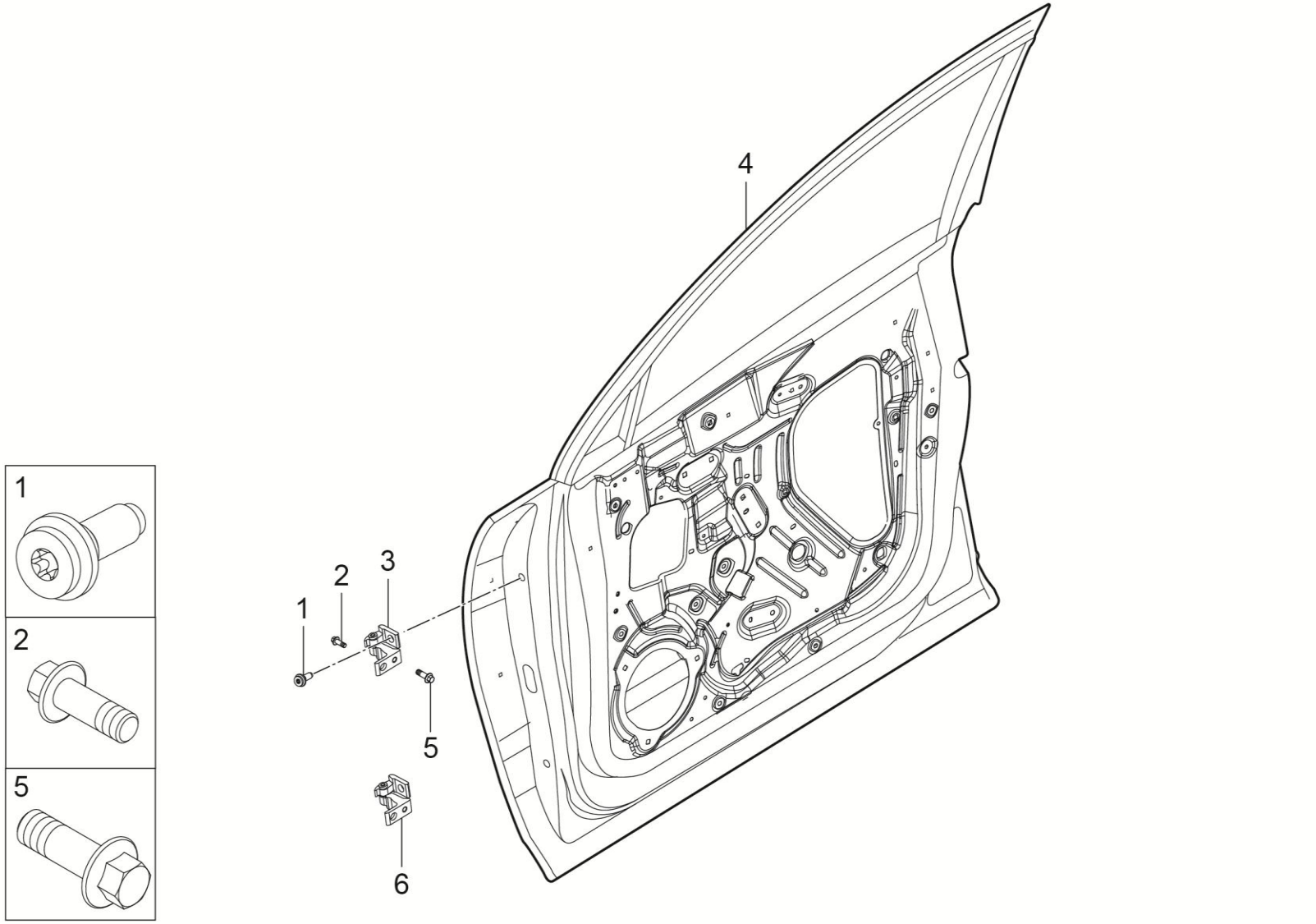

6100010002-B11F 右前门总成

6100010002-B11F FRONT DOOR INSTAL RH

序号	备件编码	中文名称	英文名称	NSE1.5T+LD525		TNN4G15T+LD525		TNN4G15T+A6F5				TN4G18T+DCT360					备注
				MT两驱豪华型	MT两驱尊享型	MT两驱豪华型	MT两驱尊享型	AT两驱豪华型	AT两驱尊享型	AT两驱尊贵型	AT两驱旗舰型	DCT两驱豪华型	DCT两驱尊享型	DCT两驱尊贵型	DCT两驱旗舰型	DCT互联网智尊型	
1	B210C1030	内六角花形法兰面螺栓	BOLT	2	2	2	2	2	2	2	2	2	2	2	2	2	
2	B1840820F3	六角法兰面螺栓	BOLT	2	2	2	2	2	2	2	2	2	2	2	2	2	
3	6106020001-B11	右门上铰链总成	HINGE DR UPR RH	1	1	1	1	1	1	1	1	1	1	1	1	1	
4	6101010002-B11A	右前门焊接总成	FRONT DOOR ASSY RH	1	1	1	1	1	1	1	1	1	1	1	1	1	
5	B1840823	六角法兰面螺栓	BOLT	2	2	2	2	2	2	2	2	2	2	2	2	2	
6	6106040001-B11	右门下铰链总成	HINGE DR LWR RH	1	1	1	1	1	1	1	1	1	1	1	1	1	

6200010001-B11

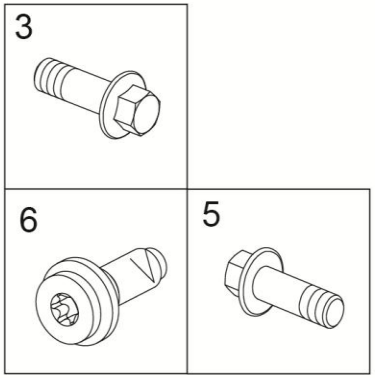

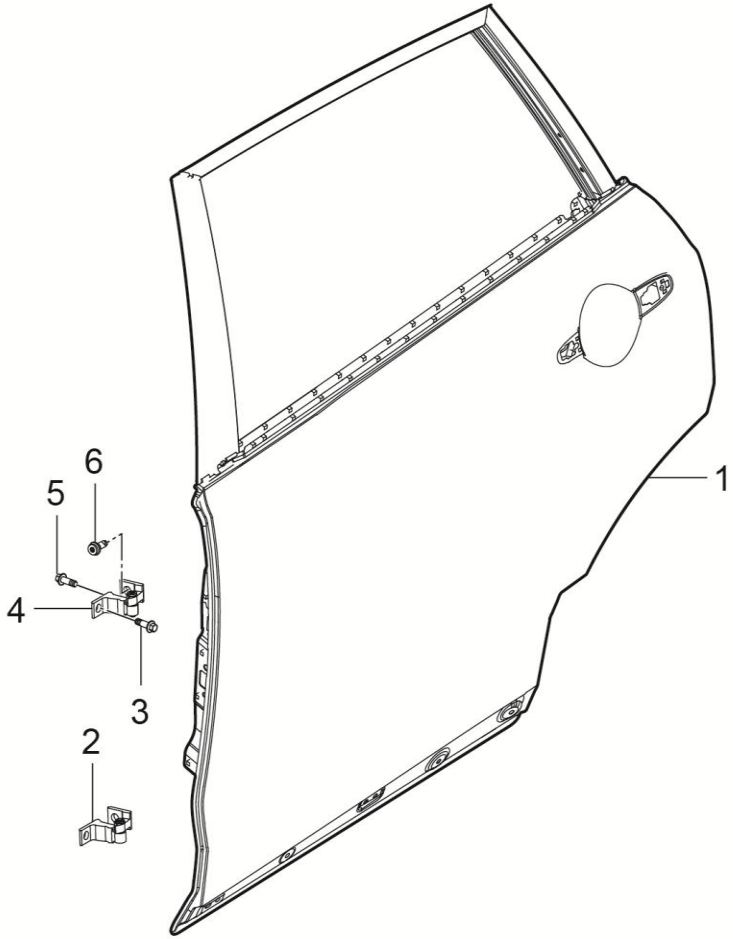

6200010001-B11 左后门总成

6200010001-B11 REAR DOOR INSTAL LH

序号	备件编码	中文名称	英文名称	NSE1.5T+LD525		TNN4G15T+LD525		TNN4G15T+A6F5				TN4G18T+DCT360					备注
				MT两驱豪华型	MT两驱尊享型	MT两驱豪华型	MT两驱尊享型	AT两驱豪华型	AT两驱尊享型	AT两驱尊贵型	AT两驱旗舰型	DCT两驱豪华型	DCT两驱尊享型	DCT两驱尊贵型	DCT两驱旗舰型	DCT互联网智尊型	
1	6201010001-B11	左后门焊接总成	REAR DOOR ASSY LH	1	1	1	1	1	1	1	1	1	1	1	1	1	
2	6106030001-B11	左门下铰链总成	HINGE DR LWR LH	1	1	1	1	1	1	1	1	1	1	1	1	1	
3	B1840820F3	六角法兰面螺栓	BOLT	2	2	2	2	2	2	2	2	2	2	2	2	2	
4	6106010001-B11	左门上铰链总成	HINGE DR UPR LH	1	1	1	1	1	1	1	1	1	1	1	1	1	
5	B1840823	六角法兰面螺栓	BOLT	2	2	2	2	2	2	2	2	2	2	2	2	2	
6	B210C1030	内六角花形法兰面螺栓	BOLT	2	2	2	2	2	2	2	2	2	2	2	2	2	

6200020001-B11

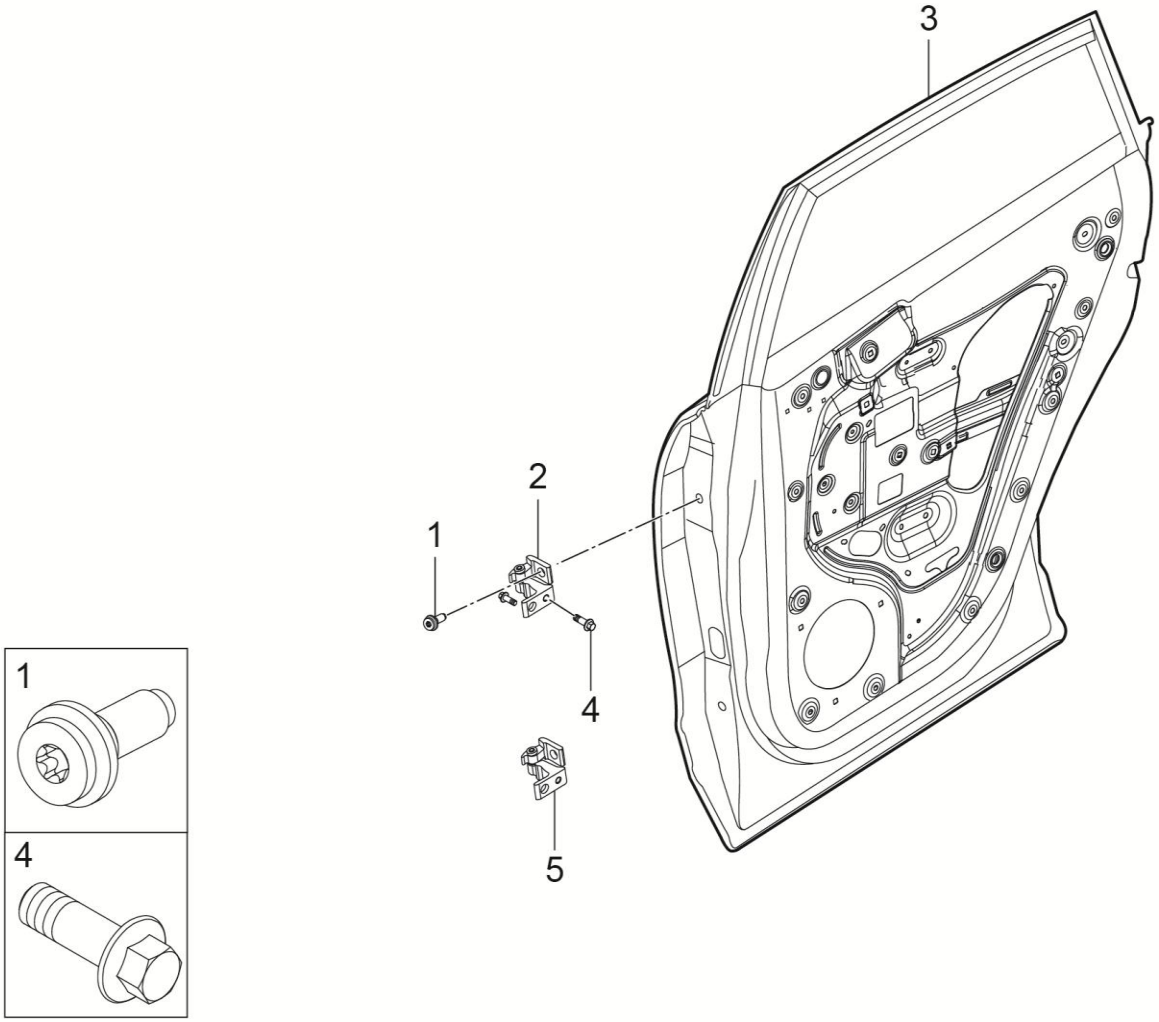

6200020001-B11 右后门总成

6200020001-B11 REAR DOOR INSTAL RH

序号	备件编码	中文名称	英文名称	NSE1.5T+LD525		TNN4G15T+LD525		TNN4G15T+A6F5				TN4G18T+DCT360					备注
				MT两驱豪华型	MT两驱尊享型	MT两驱豪华型	MT两驱尊享型	AT两驱豪华型	AT两驱尊享型	AT两驱尊贵型	AT两驱旗舰型	DCT两驱豪华型	DCT两驱尊享型	DCT两驱尊贵型	DCT两驱旗舰型	DCT互联网智尊型	
1	B210C1030	内六角花形法兰面螺栓	BOLT	2	2	2	2	2	2	2	2	2	2	2	2	2	
2	6106020001-B11	右门上铰链总成	HINGE DR UPR RH	1	1	1	1	1	1	1	1	1	1	1	1	1	
3	6201020001-B11	右后门焊接总成	REAR DOOR ASSY RH	1	1	1	1	1	1	1	1	1	1	1	1	1	
4	6106503-02	六角法兰面螺栓	BOLT	4	4	4	4	4	4	4	4	4	4	4	4	4	
5	6106040001-B11	右门下铰链总成	HINGE DR LWR RH	1	1	1	1	1	1	1	1	1	1	1	1	1	

6300010001-B11F

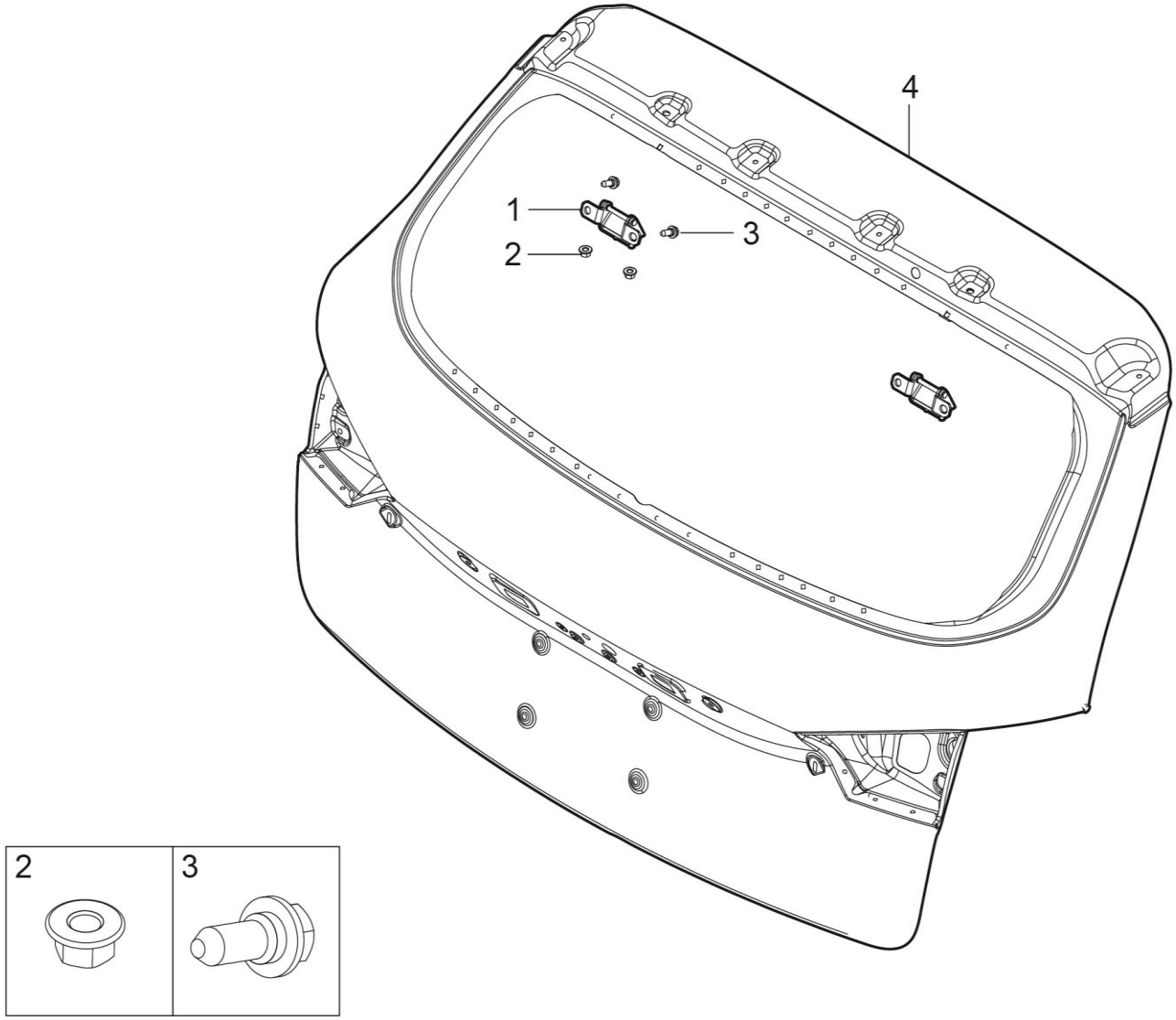

6300010001-B11F 背门总成

6300010001-B11F T-LID INSTAL

序号	备件编码	中文名称	英文名称	NSE1.5T+LD525		TNN4G15T+LD525		TNN4G15T+A6F5				TN4G18T+DCT360					备注
				MT两驱豪华型	MT两驱尊享型	MT两驱豪华型	MT两驱尊享型	AT两驱豪华型	AT两驱尊享型	AT两驱尊贵型	AT两驱旗舰型	DCT两驱豪华型	DCT两驱尊享型	DCT两驱尊贵型	DCT两驱旗舰型	DCT互联网智尊型	
1	6306010001-B11	背门铰链总成	HINGE ASSY B-DR	2	2	2	2	2	2	2	2	2	2	2	2	2	
2	Q32008	六角法兰螺母	NUT	4	4	4	2	2	2	2	2	2	2	2	2	2	
3	6106503-02	六角法兰面螺栓	BOLT	4	4	4	4	4	4	4	4	4	4	4	4	4	
4	6301010001-B11F	背门焊接总成	BACK DOOR ASSY	1	1	1	1	1	1	1	1	1	1	1	1	1	

6300010002-B11F

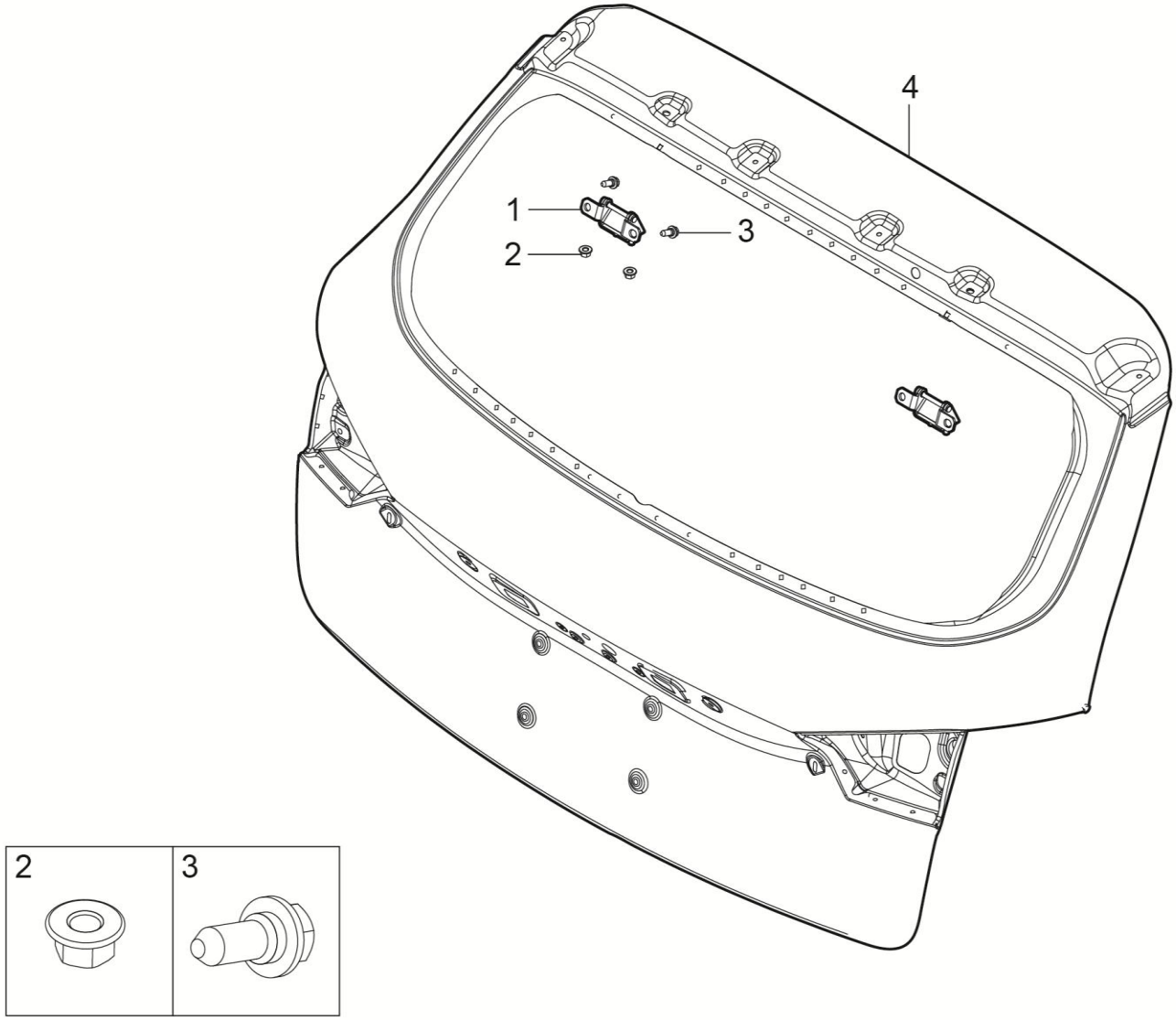

6300010002-B11F 背门总成

6300010002-B11F T-LID INSTAL

序号	备件编码	中文名称	英文名称	NSE1.5T+LD525		TNN4G15T+LD525		TNN4G15T+A6F5				TN4G18T+DCT360					备注
				MT两驱豪华型	MT两驱尊享型	MT两驱豪华型	MT两驱尊享型	AT两驱豪华型	AT两驱尊享型	AT两驱尊贵型	AT两驱旗舰型	DCT两驱豪华型	DCT两驱尊享型	DCT两驱尊贵型	DCT两驱旗舰型	DCT互联网智尊型	
1	6306010001-B11	背门铰链总成	HINGE ASSY B-DR	2	2	2	2	2	2	2	2	2	2	2	2	2	
2	Q32008	六角法兰螺母	NUT	4	4	4	2	2	2	2	2	2	2	2	2	2	
3	6106503-02	六角法兰面螺栓	BOLT	4	4	4	4	4	4	4	4	4	4	4	4	4	
4	6301010002-B11F	背门焊接总成	BACK DOOR ASSY	1▲	1▲	1▲	1▲	1▲	1▲	1▲	1▲	1▲	1▲	1▲	1▲	1▲	

8402010001-B11

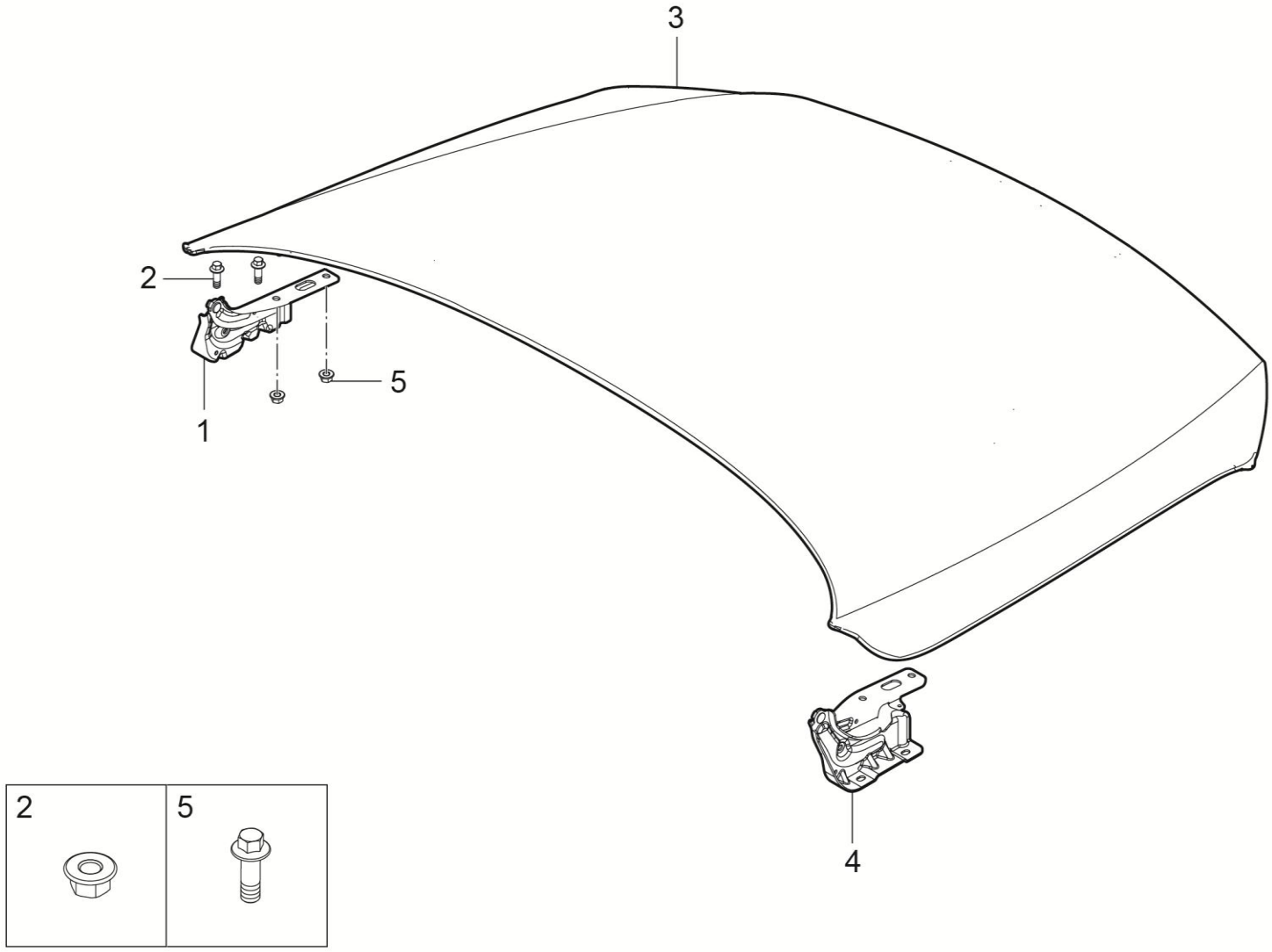

8402010001-B11 发动机盖总成

8402010001-B11 HOOD INSTAL

序号	备件编码	中文名称	英文名称	NSE1.5T+LD525		TNN4G15T+LD525		TNN4G15T+A6F5				TN4G18T+DCT360					备注
				MT两驱豪华型	MT两驱尊享型	MT两驱豪华型	MT两驱尊享型	AT两驱豪华型	AT两驱尊享型	AT两驱尊贵型	AT两驱旗舰型	DCT两驱豪华型	DCT两驱尊享型	DCT两驱尊贵型	DCT两驱旗舰型	DCT互联网智尊型	
1	8402300001-B11	发动机盖左铰链总成	HINGE ASSY HOOD LH	1	1	1	1	1	1	1	1	1	1	1	1	1	
2	6106503-02	六角法兰面螺栓	BOLT	4	4	4	4	4	4	4	4	4	4	4	4	4	
3	8402100001-B11	发动机盖焊接总成	HOOD ASSY	1	1	1	1	1	1	1	1	1	1	1	1	1	
4	8402400001-B11	发动机盖右铰链总成	HINGE ASSY HOOD RH	1	1	1	1	1	1	1	1	1	1	1	1	1	
5	Q32008	六角法兰螺母	NUT	4	4	4	4	4	4	4	4	4	4	4	4	4	

5101001001-B11

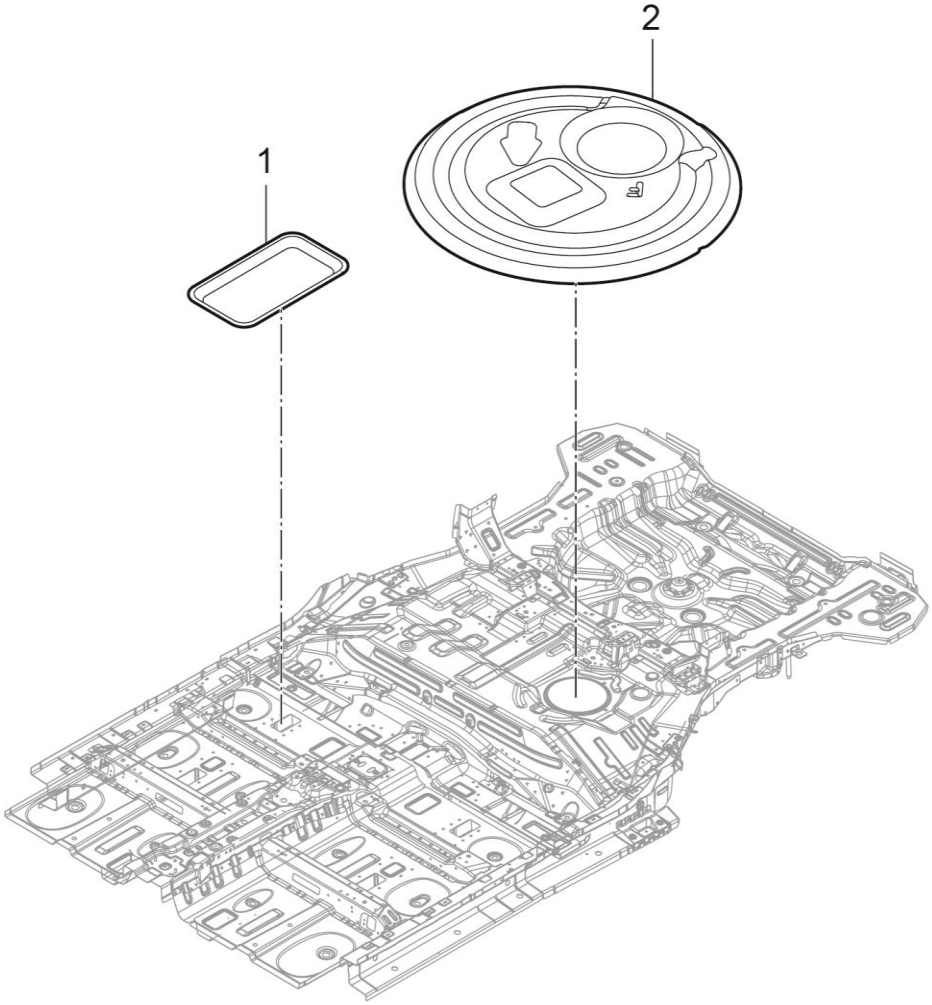

5101001001-B11 金属堵盖装置

5101001001-B11 INSTALL METAL PLUGGING COVER

序号	备件编码	中文名称	英文名称	NSE1.5T+LD525		TNN4G15T+LD525		TNN4G15T+A6F5				TN4G18T+DCT360					备注
				MT两驱豪华型	MT两驱尊享型	MT两驱豪华型	MT两驱尊享型	AT两驱豪华型	AT两驱尊享型	AT两驱尊贵型	AT两驱旗舰型	DCT两驱豪华型	DCT两驱尊享型	DCT两驱尊贵型	DCT两驱旗舰型	DCT互联网智尊型	
1	5107021001-B11	前地板前金属堵盖	METAL PLUGGING COVER FR FLR FR	10	10	10	10	10	10	10	10	10	10	10	10	10	
2	5101011001-B11	维修孔盖	COVER FUEL PUMP ACCESS	1	1	1	1	1	1	1	1	1	1	1	1	1	

5416010001-B11

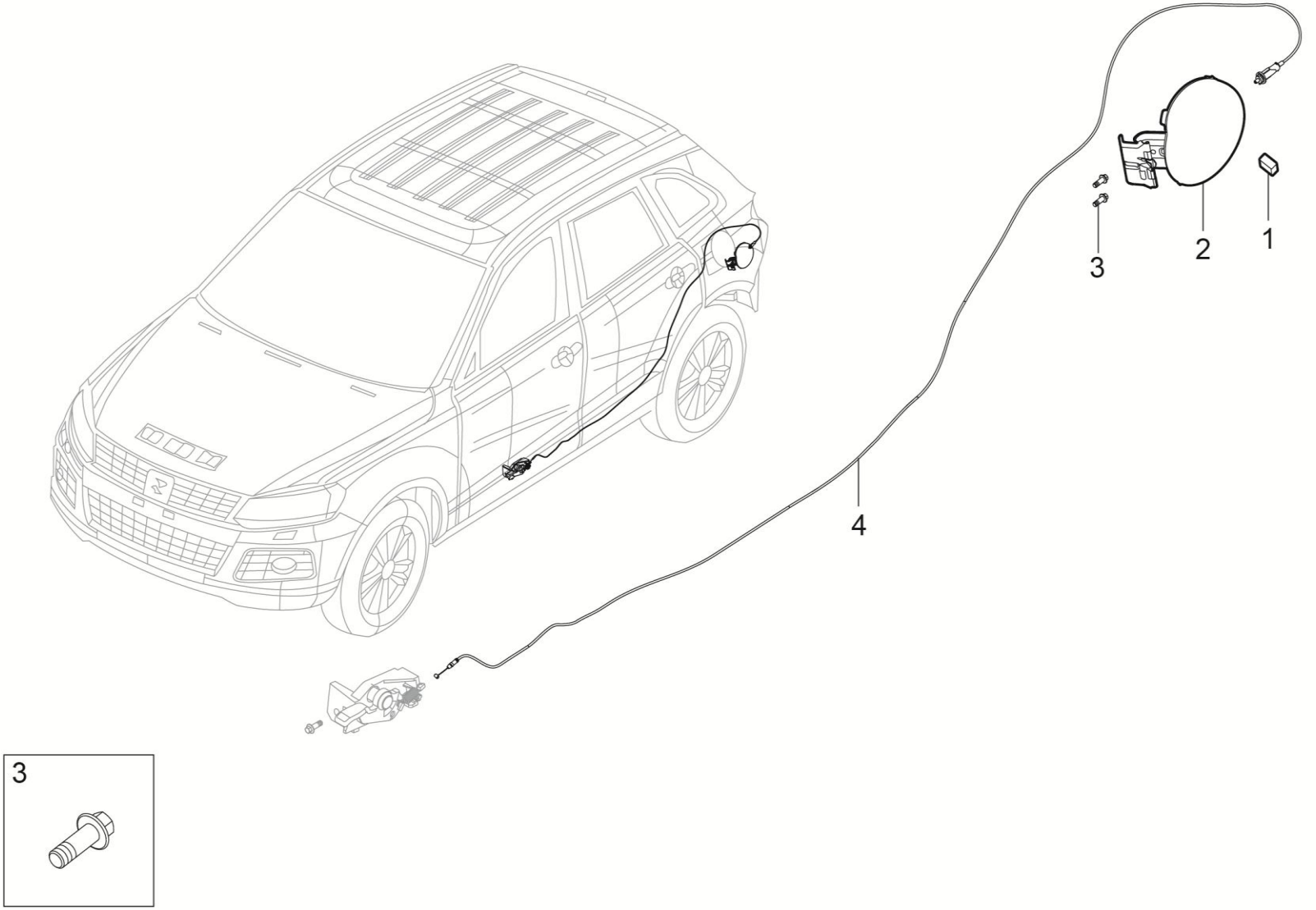

5416010001-B11 加油口盖总成

5416010001-B11 LID FILLER ASSY

序号	备件编码	中文名称	英文名称	NSE1.5T+LD525		TNN4G15T+LD525		TNN4G15T+A6F5				TN4G18T+DCT360					备注
				MT两驱豪华型	MT两驱尊享型	MT两驱豪华型	MT两驱尊享型	AT两驱豪华型	AT两驱尊享型	AT两驱尊贵型	AT两驱旗舰型	DCT两驱豪华型	DCT两驱尊享型	DCT两驱尊贵型	DCT两驱旗舰型	DCT互联网智尊型	
1	6113012001-B11	加油口盖缓冲块	BUMPER	2	2	2	2	2	2	2	2	2	2	2	2	2	
2	5416010001-B11	加油口盖板总成	LID FILLER ASSY	1	1	1	1	1	1	1	1	1	1	1	1	1	
3	Q1840616	六角法兰面螺栓	BOLT	2	2	2	2	2	2	2	2	2	2	2	2	2	
4	5416020001-B11	加油口盖拉线总成	CABLE ASSY LID FILLER	1	1	1	1	1	1	1	1	1	1	1	1	1	

6300001001-B11F

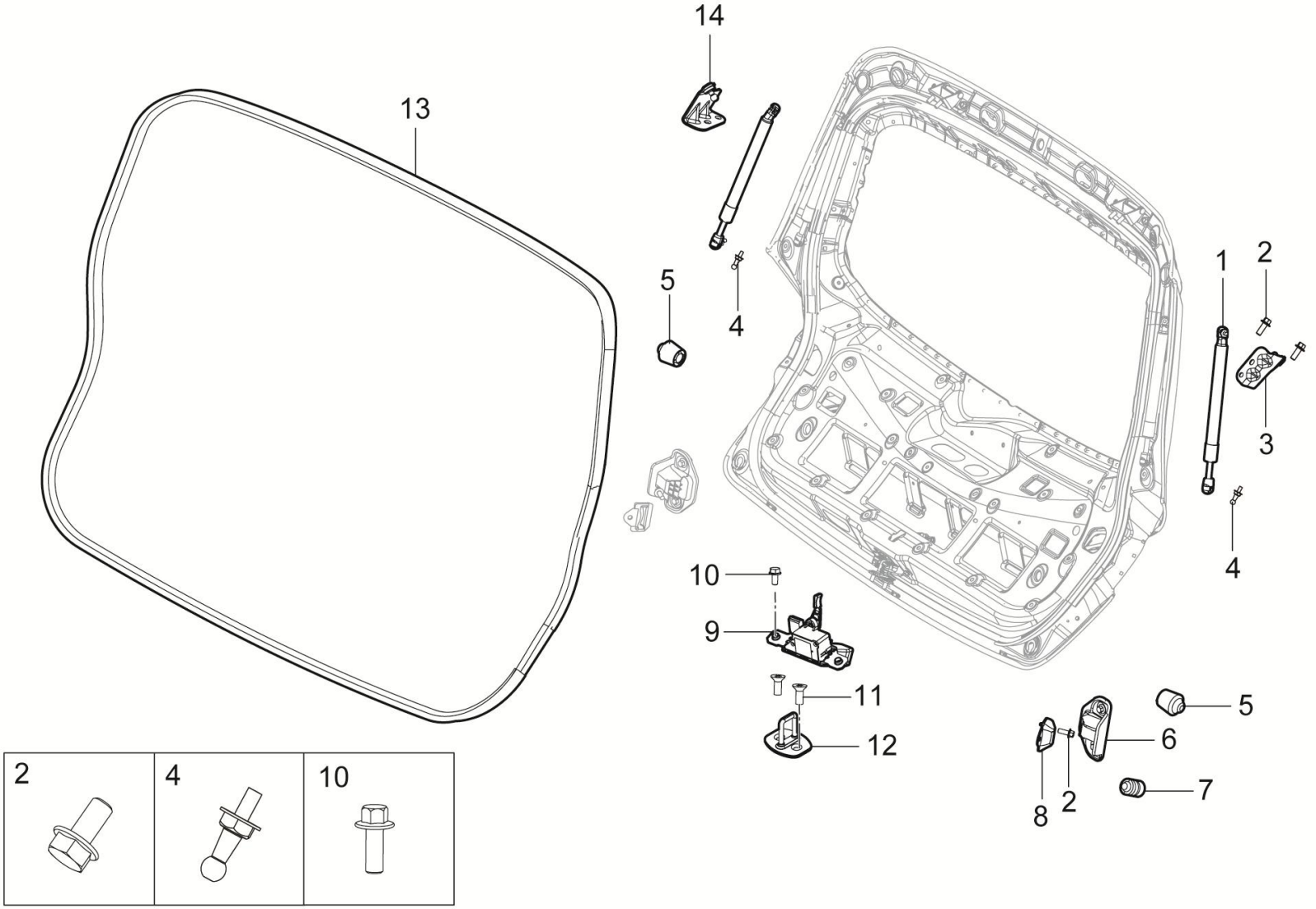

6300001001-B11F 背门车身附件装置

6300001001-B11F INSTALL-BACK-DOOR-ACCESSORY-BODY

序号	备件编码	中文名称	英文名称	NSE1.5T+LD525		TNN4G15T+LD525		TNN4G15T+A6F5				TN4G18T+DCT360					备注
				MT两驱豪华型	MT两驱尊享型	MT两驱豪华型	MT两驱尊享型	AT两驱豪华型	AT两驱尊享型	AT两驱尊贵型	AT两驱旗舰型	DCT两驱豪华型	DCT两驱尊享型	DCT两驱尊贵型	DCT两驱旗舰型	DCT互联网智尊型	
1	6309074001-B11F	背门气弹簧主体总成	GAS SPRING BASIS ASSY B-DR	2	2	2	2	2	2	0	0	2	2	0	0	0	
2	Q1840616F31	六角法兰面螺栓	BOLT	10	10	10	10	10	10	0	0	10	10	0	0	0	
3	6309101003-B11F	背门气弹簧安装支架-左	GAS SPRING MOUNTING BRACKET-LEFT	1	1	1	1	1	1	0	0	1	1	0	0	0	
4	6309071002-B11	气弹簧安装长球销	STUD-BALL	2	2	2	2	2	2	0	0	2	2	0	0	0	
5	6113011002-B15	后背门缓冲块	BUMPER B-DR	2	2	2	2	2	2	0	0	2	2	0	0	0	
6	6113014001-B11	后背门限位块底座	BUMP STOPPER	2	2	2	2	2	2	0	0	2	2	0	0	0	
7	6113015001-B01	引擎盖螺旋缓冲块	BUMPER	6	6	6	6	6	6	0	0	6	6	0	0	0	
8	6113013001-B11	后背门限位块	BUMP STOPPER	2	2	2	2	2	2	0	0	2	2	0	0	0	
9	6305010001-B11A	背门锁总成	LATCH ASSY BACK DOOR	1	1	1	1	1	1	0	0	1	1	0	0	0	
10	Q215B0816T1F38	六角法兰面螺栓	BOLT	2	2	2	2	2	2	0	0	2	2	0	0	0	
11	Q2580820F31	内六角花形沉头螺钉	SCREW	2	2	2	2	2	2	0	0	2	2	0	0	0	
12	6305030001-B11F	背门锁扣总成	BUCKLE ASSY BACK DOOR	1	1	1	1	1	1	0	0	1	1	0	0	0	

6300001001-B11F

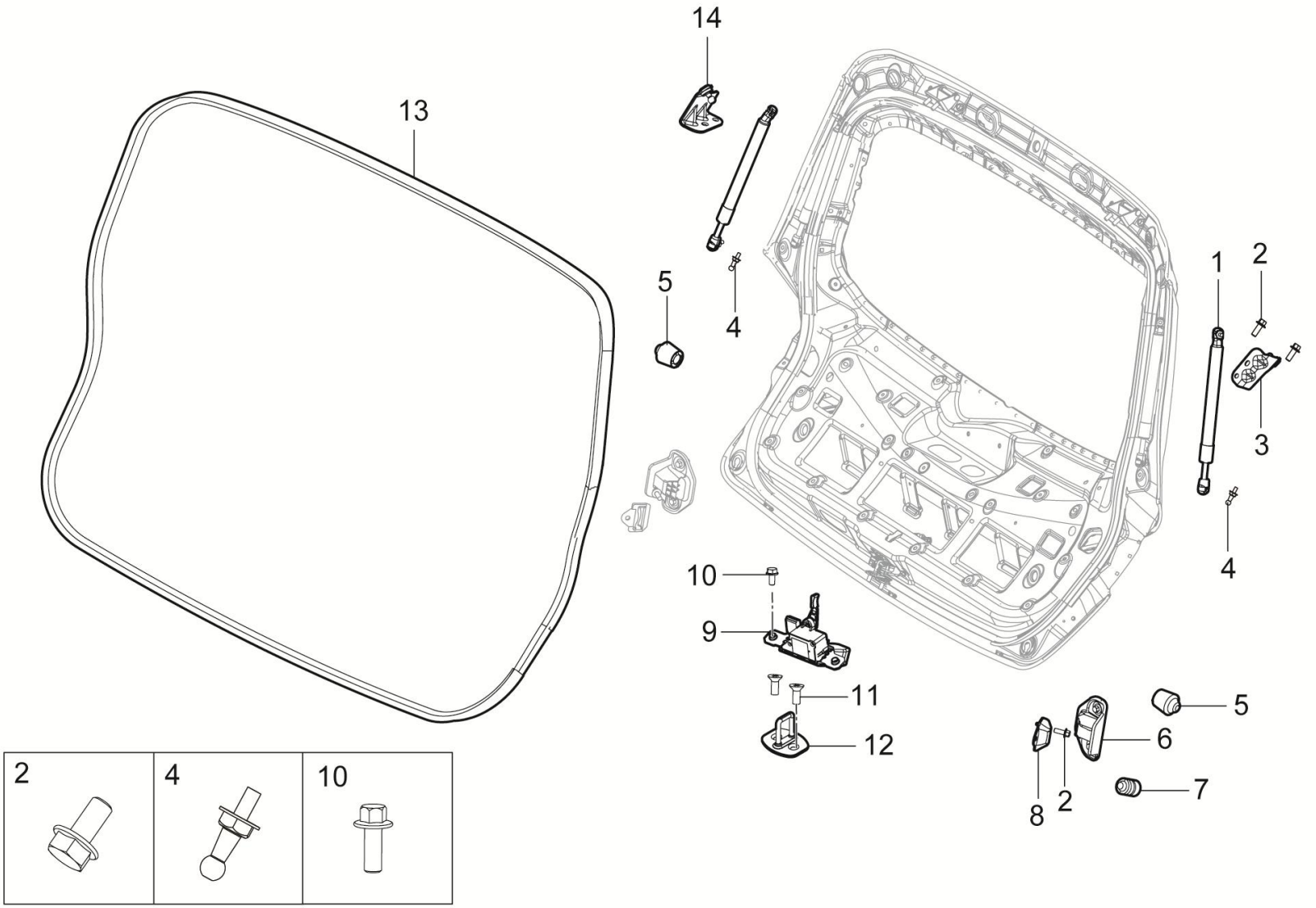

6300001001-B11F 背门车身附件装置

6300001001-B11F INSTALL-BACK-DOOR-ACCESSORY-BODY

序号	备件编码	中文名称	英文名称	NSE1.5T+LD525		TNN4G15T+LD525		TNN4G15T+A6F5				TN4G18T+DCT360					备注
				MT两驱豪华型	MT两驱尊享型	MT两驱豪华型	MT两驱尊享型	AT两驱豪华型	AT两驱尊享型	AT两驱尊贵型	AT两驱旗舰型	DCT两驱豪华型	DCT两驱尊享型	DCT两驱尊贵型	DCT两驱旗舰型	DCT互联网智尊型	
13	6307010001-B11A	背门门洞密封条总成	W-STRIP ASSY B-DR BODY SIDE	1	1	1	1	1	1	0	0	1	1	0	0	0	
14	6309101004-B11F	背门气弹簧安装支架-右	GAS SPRING MOUNTING BRACKET-RIGHT	1	1	1	1	1	1	0	0	1	1	0	0	0	

6300001002-B11F

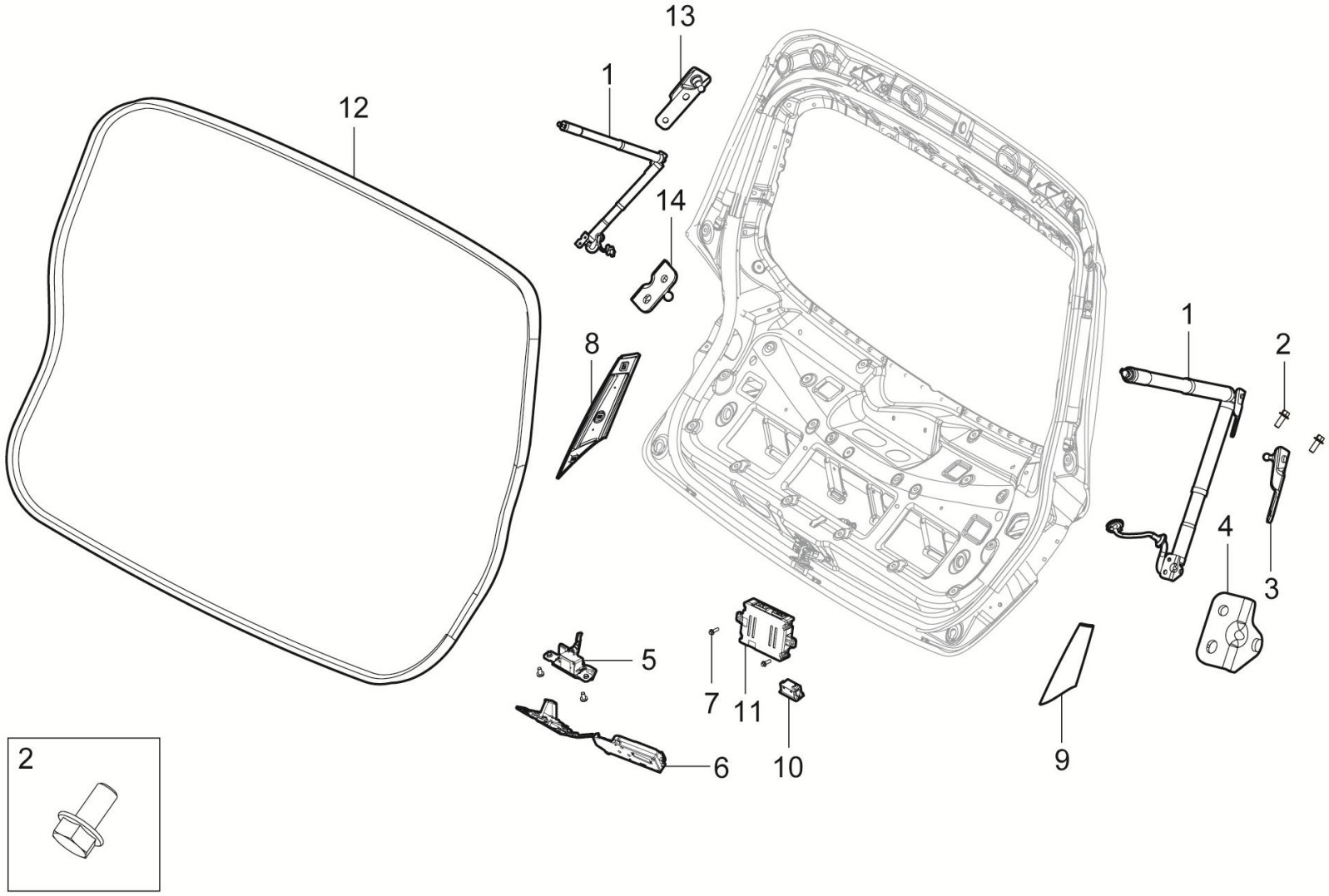

6300001002-B11F 背门车身附件装置

6300001002-B11F INSTALL-BACK-DOOR-ACCESSORY-BODY

序号	备件编码	中文名称	英文名称	NSE1.5T+LD525		TNN4G15T+LD525		TNN4G15T+A6F5				TN4G18T+DCT360					备注
				MT两驱豪华型	MT两驱尊享型	MT两驱豪华型	MT两驱尊享型	AT两驱豪华型	AT两驱尊享型	AT两驱尊贵型	AT两驱旗舰型	DCT两驱豪华型	DCT两驱尊享型	DCT两驱尊贵型	DCT两驱旗舰型	DCT互联网智尊型	
1	6309010001-B11F	背门电动撑杆总成	ELEC SPRING ASSY B-DR	0	0	0	0	0	0	1▲	1▲	0	0	1▲	1▲	1▲	对应002装置
2	Q215B0816T1F38	内六角花形盘头螺钉	SCREW	0	0	0	0	0	0	14	14	0	0	14	14	14	
3	6309020001-B11F	电撑杆车身安装支架-左	BRKT BACK DOOR ELEC SPRING BODY LH	0	0	0	0	0	0	1	1	0	0	1	1	1	
4	6309020003-B11F	电撑杆背门安装支架-左	BRKT BACK DOOR ELEC SPRING B-DR LH	0	0	0	0	0	0	1	1	0	0	1	1	1	
5	6305010001-B11A	背门锁总成	LATCH ASSY BACK DOOR	0	0	0	0	0	0	1▲	1▲	0	0	1▲	1▲	1▲	对应001，002装置
6	6305030002-B11A	背门锁扣总成(吸合)	BUCKLE ASSY BACK DOOR	0	0	0	0	0	0	1▲	1▲	0	0	1▲	1▲	1▲	对应002装置
7	Q1840612	六角法兰面螺栓	BOLT	0	0	0	0	0	0	2	2	0	0	2	2	2	
8	6303020002-B11F	背门玻璃右外饰板总成	TRIM TAIL GATE ROCKER GARNISH ASSY-RH	0	0	0	0	0	0	1	1	0	0	1	1	1	
9	6303020001-B11F	背门玻璃左外饰板总成	TRIM TAIL GATE ROCKER GARNISH ASSY-LH	0	0	0	0	0	0	1	1	0	0	1	1	1	
10	3758020002-B11A	电动行李箱盖内开关	ELEC B-DR CLOSE SW	0	0	0	0	0	0	1	1	0	0	1	1	1	
11	6309030001-B11F	电动背门ECU	ELEC CONTROL MODULE B-DR	0	0	0	0	0	0	1	1	0	0	1	1	1	
12	6307010001-B11A	背门门洞密封条总成	W-STRIP ASSY B-DR BODY SIDE	0	0	0	0	0	0	1	1	0	0	1	1	1	

6300001002-B11F

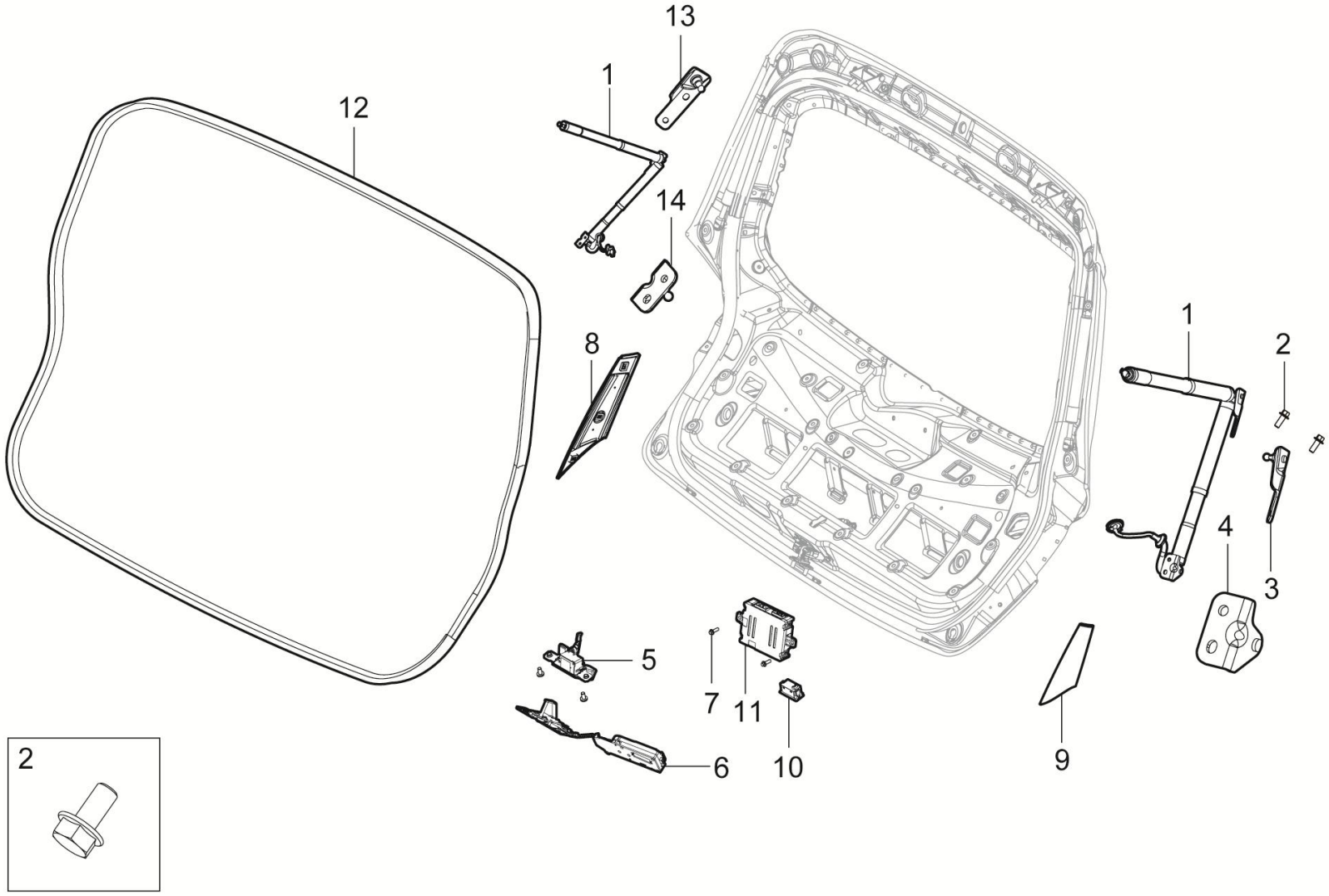

6300001002-B11F 背门车身附件装置

6300001002-B11F INSTALL-BACK-DOOR-ACCESSORY-BODY

序号	备件编码	中文名称	英文名称	NSE1.5T+LD525		TNN4G15T+LD525		TNN4G15T+A6F5				TN4G18T+DCT360					备注
				MT两驱豪华型	MT两驱尊享型	MT两驱豪华型	MT两驱尊享型	AT两驱豪华型	AT两驱尊享型	AT两驱尊贵型	AT两驱旗舰型	DCT两驱豪华型	DCT两驱尊享型	DCT两驱尊贵型	DCT两驱旗舰型	DCT互联网智尊型	
13	6309020002-B11F	电撑杆车身安装支架-右	BRKT BACK DOOR ELEC SPRING BODY RH	0	0	0	0	0	0	1	1	0	0	1	1	1	
14	6309020004-B11F	电撑杆背门安装支架-右	BRKT BACK DOOR ELEC SPRING B-DR RH	0	0	0	0	0	0	1	1	0	0	1	1	1	

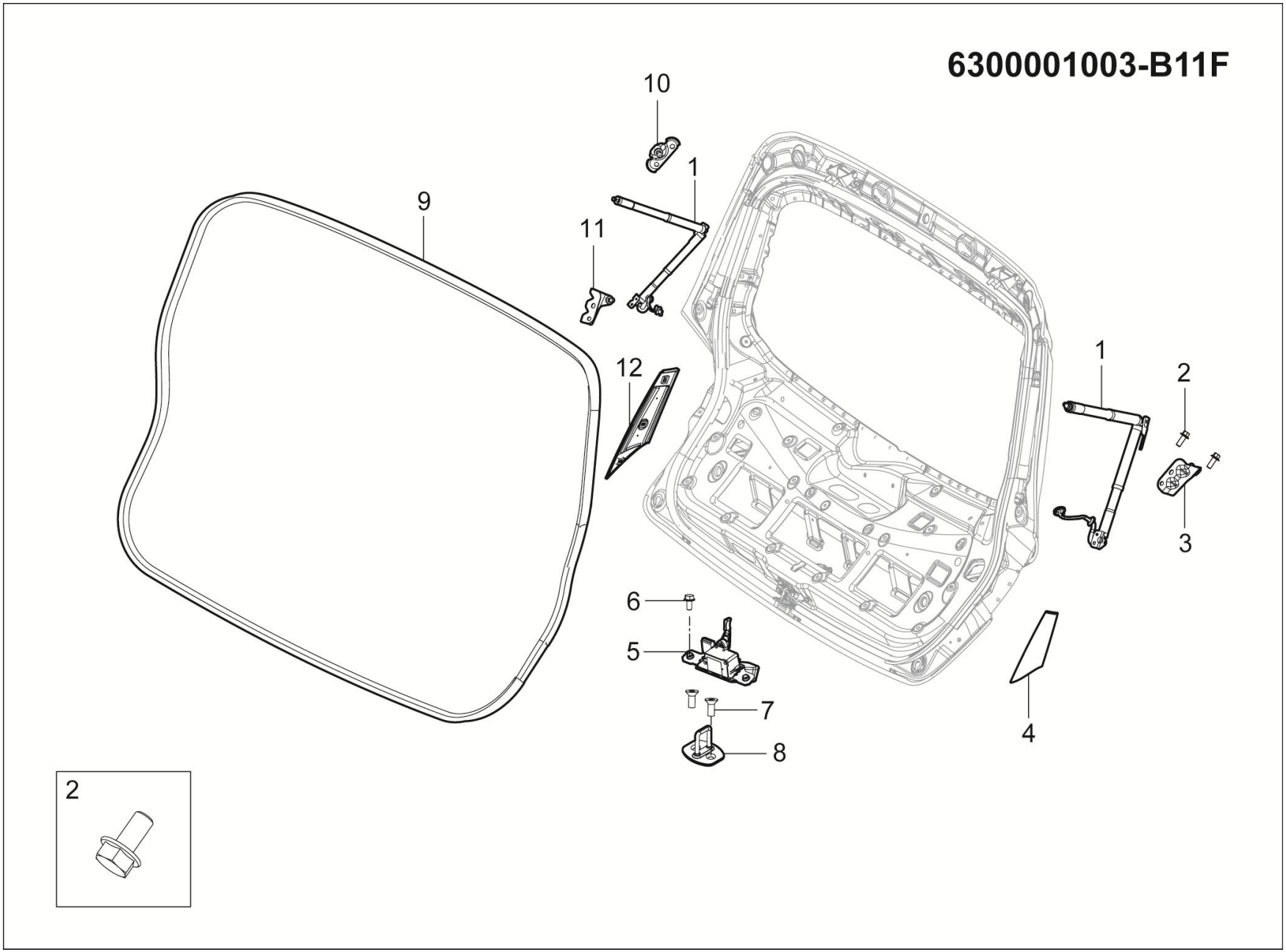
6300001003-B11F
10
1
9
11
12
1
2
3
6
5
7
8
4
2

6300001003-B11F 背门车身附件装置

6300001003-B11F INSTALL-BACK-DOOR-ACCESSORY-BODY

序号	备件编码	中文名称	英文名称	NSE1.5T+LD525		TNN4G15T+LD525		TNN4G15T+A6F5				TN4G18T+DCT360					备注
				MT两驱豪华型	MT两驱尊享型	MT两驱豪华型	MT两驱尊享型	AT两驱豪华型	AT两驱尊享型	AT两驱尊贵型	AT两驱旗舰型	DCT两驱豪华型	DCT两驱尊享型	DCT两驱尊贵型	DCT两驱旗舰型	DCT互联网智尊型	
1	6309074001-B11F	背门气弹簧主体总成	GAS SPRING BASIS ASSY B-DR	2	2	2	2	2	2	0	0	2	2	0	0	0	
2	Q1800612	六角法兰面承面带齿螺栓	BOLT	3▲	3▲	3▲	3▲	3▲	3▲	0	0	3▲	3▲	0	0	0	对应003，004装置
3	6309101003-B11F	背门气弹簧下安装支架-左	BRKT GAS SPRING LH	1	1	1	1	1	1	0	0	1	1	0	0	0	
4	6303020001-B11F	背门玻璃左外饰板总成	TRIM TAIL GATE ROCKER GARNISH ASSY-LH	1	1	1	1	1	1	0	0	1	1	0	0	0	
5	6305010001-B11F	背门锁总成	LATCH ASSY BACK DOOR	1▲	1▲	1▲	1▲	1▲	1▲	0	0	1▲	1▲	0	0	0	对应003装置
6	Q215B0816T1F38	六角法兰面螺栓	BOLT	12	12	12	12	12	12	0	0	12	12	0	0	0	
7	Q2580820F31	内六角花形沉头螺钉	SCREW	2	2	2	2	2	2	0	0	2	2	0	0	0	
8	6305030001-B11F	背门锁扣总成	BUCKLE ASSY BACK DOOR	1▲	1▲	1▲	1▲	1▲	1▲	0	0	1▲	1▲	0	0	0	对应003，004装置
9	6307010001-B11A	背门门洞密封条总成	W-STRIP ASSY B-DR BODY SIDE	1	1	1	1	1	1	0	0	1	1	0	0	0	
10	6309101001-B11F	背门气弹簧上安装支架	BRKT GAS SPRING	2	2	2	2	2	2	0	0	2	2	0	0	0	
11	6309101004-B11F	背门气弹簧下安装支架-右	BRKT GAS SPRING RH	1	1	1	1	1	1	0	0	1	1	0	0	0	
12	6303020002-B11F	背门玻璃右外饰板总成	TRIM TAIL GATE ROCKER GARNISH ASSY-RH	1	1	1	1	1	1	0	0	1	1	0	0	0	

6300001004-B11F

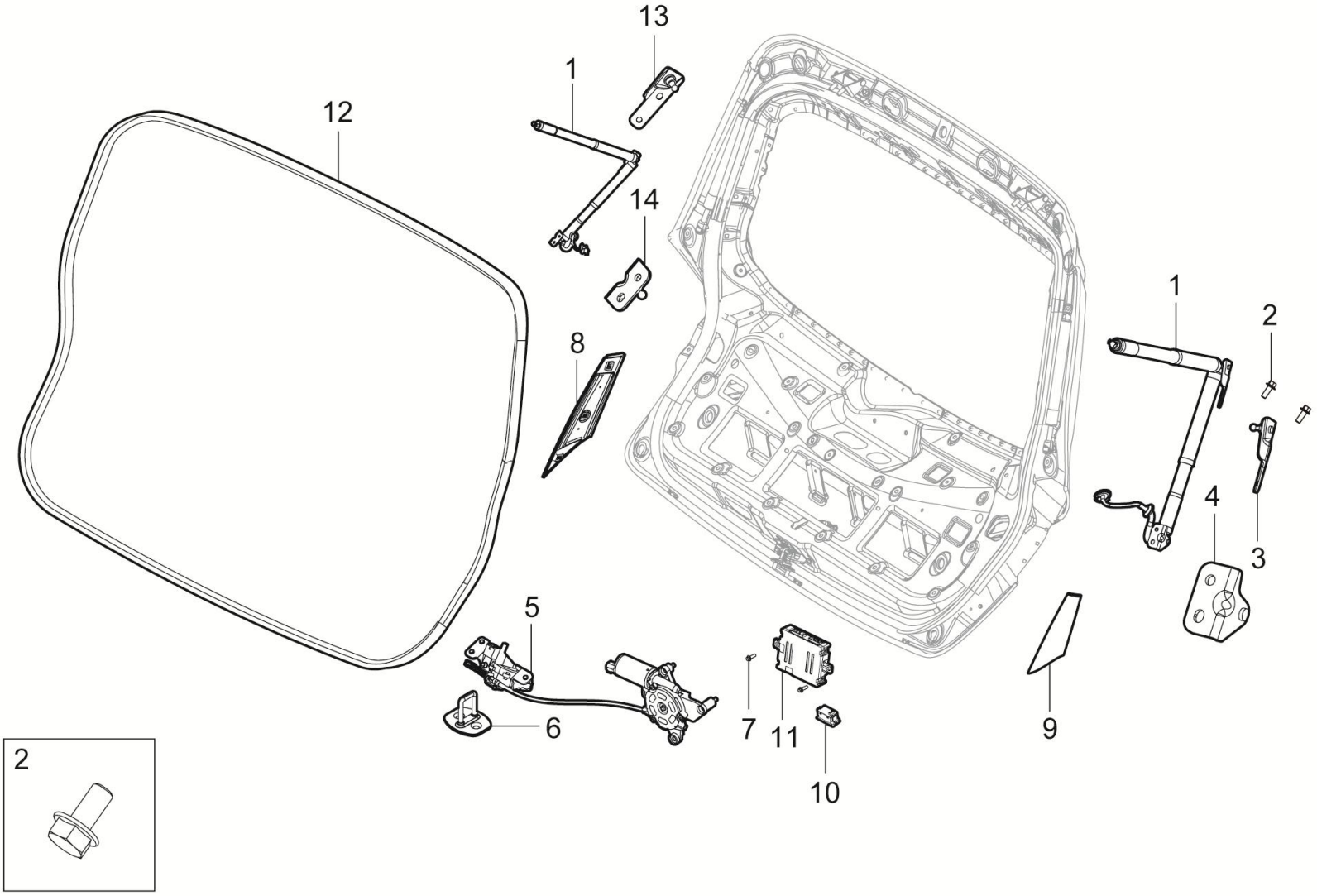

6300001004-B11F 背门车身附件装置

6300001004-B11F INSTALL-BACK-DOOR-ACCESSORY-BODY

序号	备件编码	中文名称	英文名称	NSE1.5T+LD525		TNN4G15T+LD525		TNN4G15T+A6F5				TN4G18T+DCT360					备注
				MT两驱豪华型	MT两驱尊享型	MT两驱豪华型	MT两驱尊享型	AT两驱豪华型	AT两驱尊享型	AT两驱尊贵型	AT两驱旗舰型	DCT两驱豪华型	DCT两驱尊享型	DCT两驱尊贵型	DCT两驱旗舰型	DCT互联网智尊型	
1	6309010002-B11F	背门电动撑杆总成	ELEC SPRING ASSY B-DR	0	0	0	0	0	0	1▲	1▲	0	0	1▲	1▲	1▲	对应004装置
2	Q215B0816T1F38	内六角花形盘头螺钉	SCREW	0	0	0	0	0	0	12	12	0	0	12	12	12	
3	6309020001-B11F	电撑杆车身安装支架-左	BRKT BACK DOOR ELEC SPRING BODY LH	0	0	0	0	0	0	1	1	0	0	1	1	1	
4	6309020003-B11F	电撑杆背门安装支架-左	BRKT BACK DOOR ELEC SPRING B-DR LH	0	0	0	0	0	0	1	1	0	0	1	1	1	
5	6305010002-B11F	背门锁总成(吸合)	LATCH ASSY BACK DOOR	0	0	0	0	0	0	1▲	1▲	0	0	1▲	1▲	1▲	对应004装置
6	6305030001-B11F	背门锁扣总成	BUCKLE ASSY BACK DOOR	0	0	0	0	0	0	1▲	1▲	0	0	1▲	1▲	1▲	对应003，004装置
7	Q1840612	六角法兰面螺栓	BOLT	0	0	0	0	0	0	2	2	0	0	2	2	2	
8	6303020002-B11F	背门玻璃右外饰板总成	TRIM TAIL GATE ROCKER GARNISH ASSY-RH	0	0	0	0	0	0	1	1	0	0	1	1	1	
9	6303020001-B11F	背门玻璃左外饰板总成	TRIM TAIL GATE ROCKER GARNISH ASSY-LH	0	0	0	0	0	0	1	1	0	0	1	1	1	
10	3758020002-B11A	电动行李箱盖内开关	ELEC B-DR CLOSE SW	0	0	0	0	0	0	1	1	0	0	1	1	1	
11	6309030001-B11F	电动背门ECU	ELEC CONTROL MODULE B-DR	0	0	0	0	0	0	1	1	0	0	1	1	1	
12	6307010001-B11A	背门门洞密封条总成	W-STRIP ASSY B-DR BODY SIDE	0	0	0	0	0	0	1	1	0	0	1	1	1	

6300001004-B11F

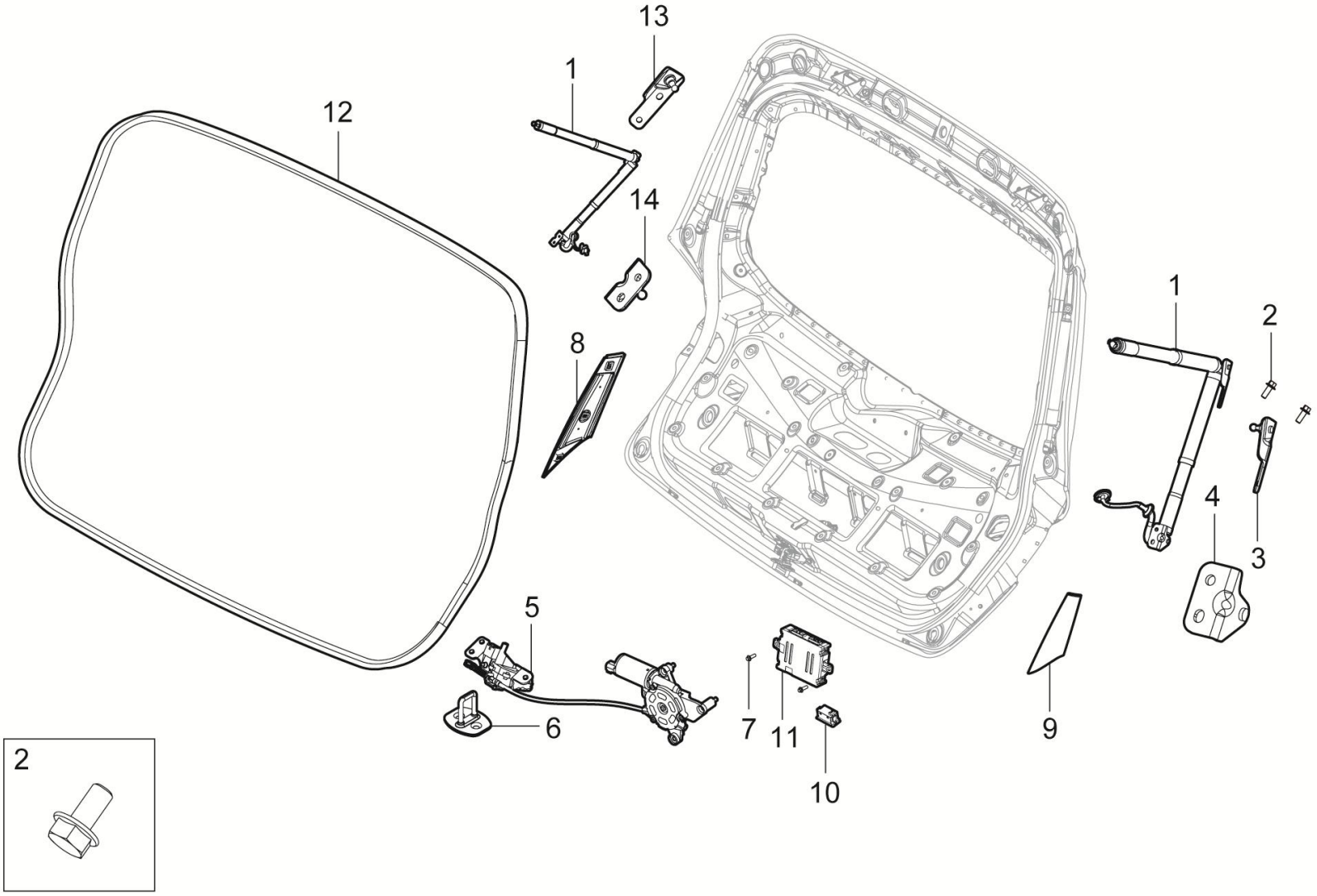

6300001004-B11F 背门车身附件装置

6300001004-B11F INSTALL-BACK-DOOR-ACCESSORY-BODY

序号	备件编码	中文名称	英文名称	NSE1.5T+LD525		TNN4G15T+LD525		TNN4G15T+A6F5				TN4G18T+DCT360					备注
				MT两驱豪华型	MT两驱尊享型	MT两驱豪华型	MT两驱尊享型	AT两驱豪华型	AT两驱尊享型	AT两驱尊贵型	AT两驱旗舰型	DCT两驱豪华型	DCT两驱尊享型	DCT两驱尊贵型	DCT两驱旗舰型	DCT互联网智尊型	
13	6309020002-B11F	电撑杆车身安装支架-右	BRKT BACK DOOR ELEC SPRING BODY RH	0	0	0	0	0	0	1	1	0	0	1	1	1	
14	6309020004-B11F	电撑杆背门安装支架-右	BRKT BACK DOOR ELEC SPRING B-DR RH	0	0	0	0	0	0	1	1	0	0	1	1	1	

6100001001-B11F

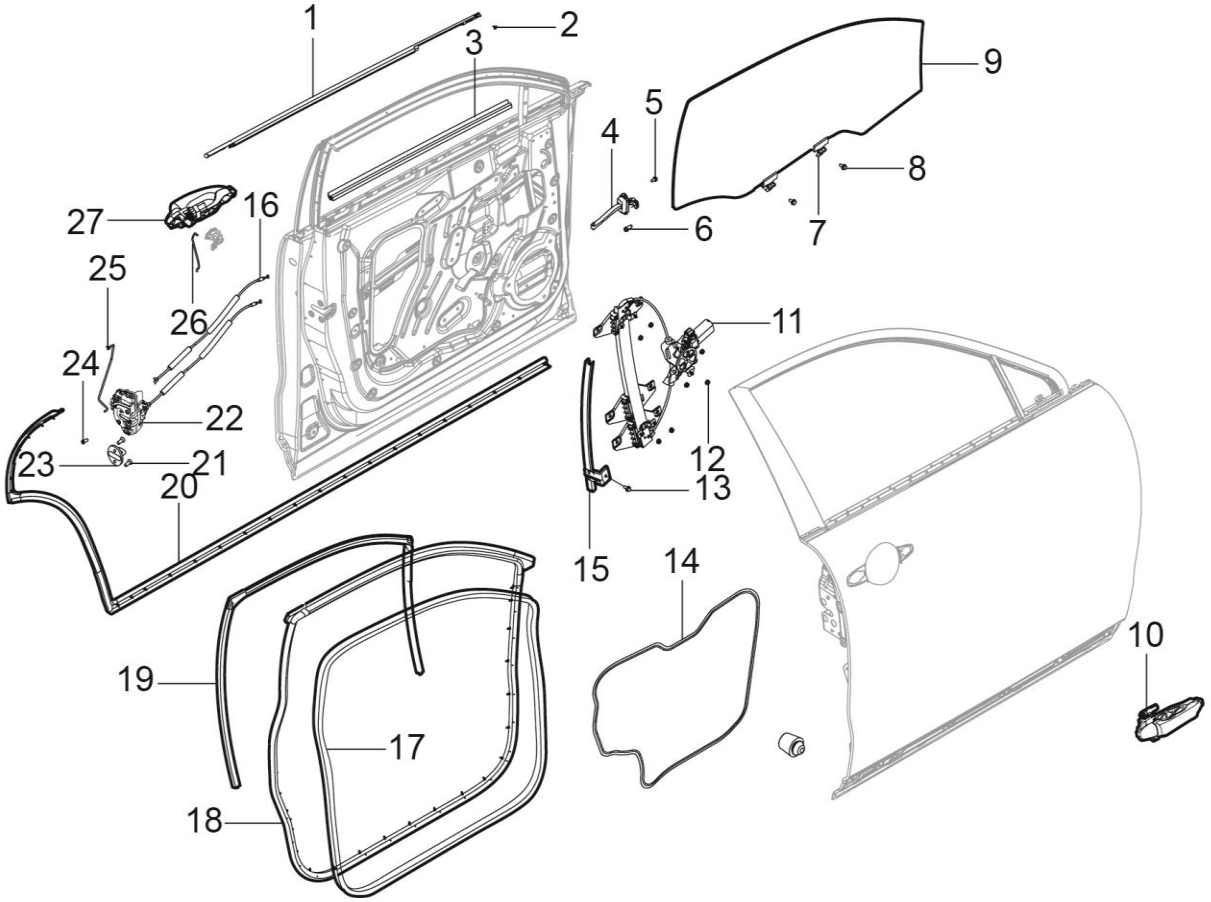

2	22	5	6	13	12	8	24

6100001001-B11F 前门车身附件装置

6100001001-B11F INSTALL-FRT-DOOR-ACCESSORY-BODY

序号	备件编码	中文名称	英文名称	NSE1.5T+LD525		TNN4G15T+LD525		TNN4G15T+A6F5				TN4G18T+DCT360					备注
				MT两驱豪华型	MT两驱尊享型	MT两驱豪华型	MT两驱尊享型	AT两驱豪华型	AT两驱尊享型	AT两驱尊贵型	AT两驱旗舰型	DCT两驱豪华型	DCT两驱尊享型	DCT两驱尊贵型	DCT两驱旗舰型	DCT互联网智尊型	
1	61070A0002-B11F	右前门外水切总成	W-STRIP ASSY FR BL OTR RH	1	0	1	0	1	0	0	0	1	0	0	0	0	
1	61070A0001-B11F	左前门外水切总成	W-STRIP ASSY FR BL OTR LH	1	0	1	0	1	0	0	0	1	0	0	0	0	
2	Q2213595F31	十字槽盘头自攻螺钉和大垫圈组合件	SCREW	4	0	4	0	4	0	0	0	4	0	0	0	0	
3	61070C0001-B11	左前门内水切总成	W-STRIP F-DR BL INR LH	1	0	1	0	1	0	0	0	1	0	0	0	0	
3	61070D0001-B11	右前门内水切总成	W-STRIP F-DR BL INR RH	1	0	1	0	1	0	0	0	1	0	0	0	0	
4	6109010001-B11	前门限位器总成	CHECK ASSY FR DOOR	2	0	2	0	2	0	0	0	2	0	0	0	0	
5	Q1840612F31	六角法兰面螺栓	BOLT	4	0	4	0	4	0	0	0	4	0	0	0	0	
6	6109061-A01	六角法兰面螺栓	BOLT	2	0	2	0	2	0	0	0	2	0	0	0	0	
10	6105010002-B11F	右前门外手柄总成	HANDLE ASSY F-DR O-S RH	1	0	1	0	1	0	0	0	1	0	0	0	0	
11	6104010001-B11	左前门玻璃升降器总成	REGULATOR ASSY F-DR P-WDO LH	1	0	1	0	1	0	0	0	1	0	0	0	0	2选1
11	6104020001-B11	右前门玻璃升降器总成	REGULATOR ASSY F-DR P-WDO RH	1	0	1	0	1	0	0	0	1	0	0	0	0	2选1
12	B32006	六角法兰面锁紧螺母	NUT	14	0	14	0	14	0	0	0	14	0	0	0	0	

6100001001-B11F

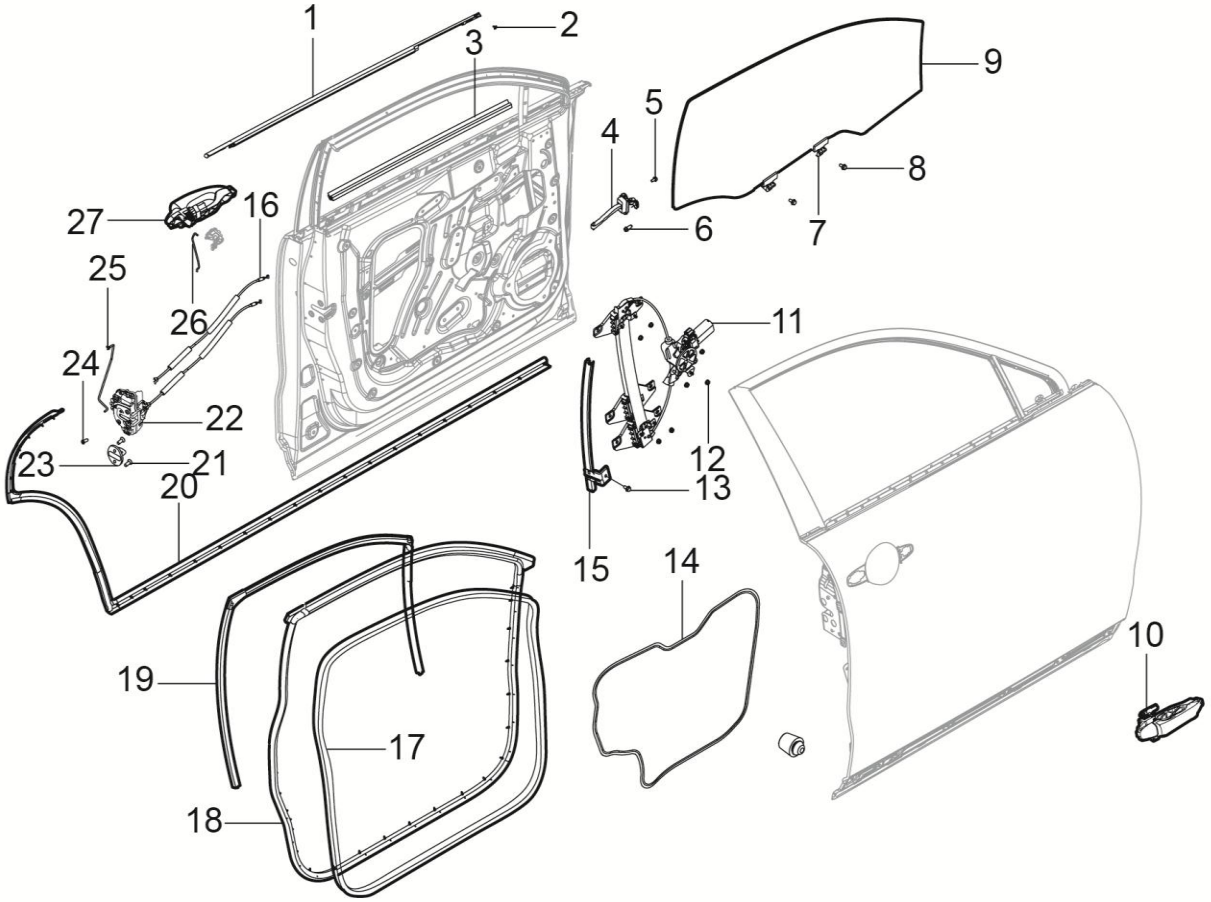

2	22	5	6	13	12	8	24

6100001001-B11F 前门车身附件装置

6100001001-B11F INSTALL-FRT-DOOR-ACCESSORY-BODY

序号	备件编码	中文名称	英文名称	NSE1.5T+LD525		TNN4G15T+LD525		TNN4G15T+A6F5				TN4G18T+DCT360					备注
				MT两驱豪华型	MT两驱尊享型	MT两驱豪华型	MT两驱尊享型	AT两驱豪华型	AT两驱尊享型	AT两驱尊贵型	AT两驱旗舰型	DCT两驱豪华型	DCT两驱尊享型	DCT两驱尊贵型	DCT两驱旗舰型	DCT互联网智尊型	
13	Q1840612	六角法兰面螺栓	SCREW	6	0	6	0	6	0	0	0	6	0	0	0	0	
14	6410101001-B11A	左前门防水膜	FILMASSYF-DRWATERPROOFLH	1	0	1	0	1	0	0	0	1	0	0	0	0	
14	6410102001-B11A	右前门防水膜	FILMASSYF-DRWATERPROOFRH	1	0	1	0	1	0	0	0	1	0	0	0	0	
15	6109040001-B11	右前车门玻璃后导轨总成	SASH ASSY FR-DR RR RH	1	0	1	0	1	0	0	0	1	0	0	0	0	
15	6109020001-B11	左前车门玻璃后导轨总成	SASH ASSY FR-DR RR LH	1	0	1	0	1	0	0	0	1	0	0	0	0	
16	6105060001-B11F	前门内开拉线总成	DRAGLINE ASSY FR DR	2	0	2	0	2	0	0	0	2	0	0	0	0	
17	6107030001-B11A	左前门门洞密封条总成	W-STRIP ASSY F-DR OPENING INR LH	1	0	1	0	1	0	0	0	1	0	0	0	0	
17	6107030002-B11A	右前门门洞密封条总成	W-STRIP ASSY F-DR OPENING INR RH	1	0	1	0	1	0	0	0	1	0	0	0	0	
18	6107010001-B11A	左前门主密封条总成	W-STRIP ASSY F-DR OPENING OTR LH	1	0	1	0	1	0	0	0	1	0	0	0	0	
18	6107010002-B11A	右前门主密封条总成	W-STRIP ASSY F-DR OPENING OTR RH	1	0	1	0	1	0	0	0	1	0	0	0	0	
19	6107050001-B11	左前门玻璃呢槽总成	RUNCHANNEL ASSY F-DR GLASS LH	1	0	1	0	1	0	0	0	1	0	0	0	0	
19	6107060001-B11	右前门玻璃呢槽总成	RUNCHANNEL ASSY F-DR GLASS RH	1	0	1	0	1	0	0	0	1	0	0	0	0	

6100001001-B11F

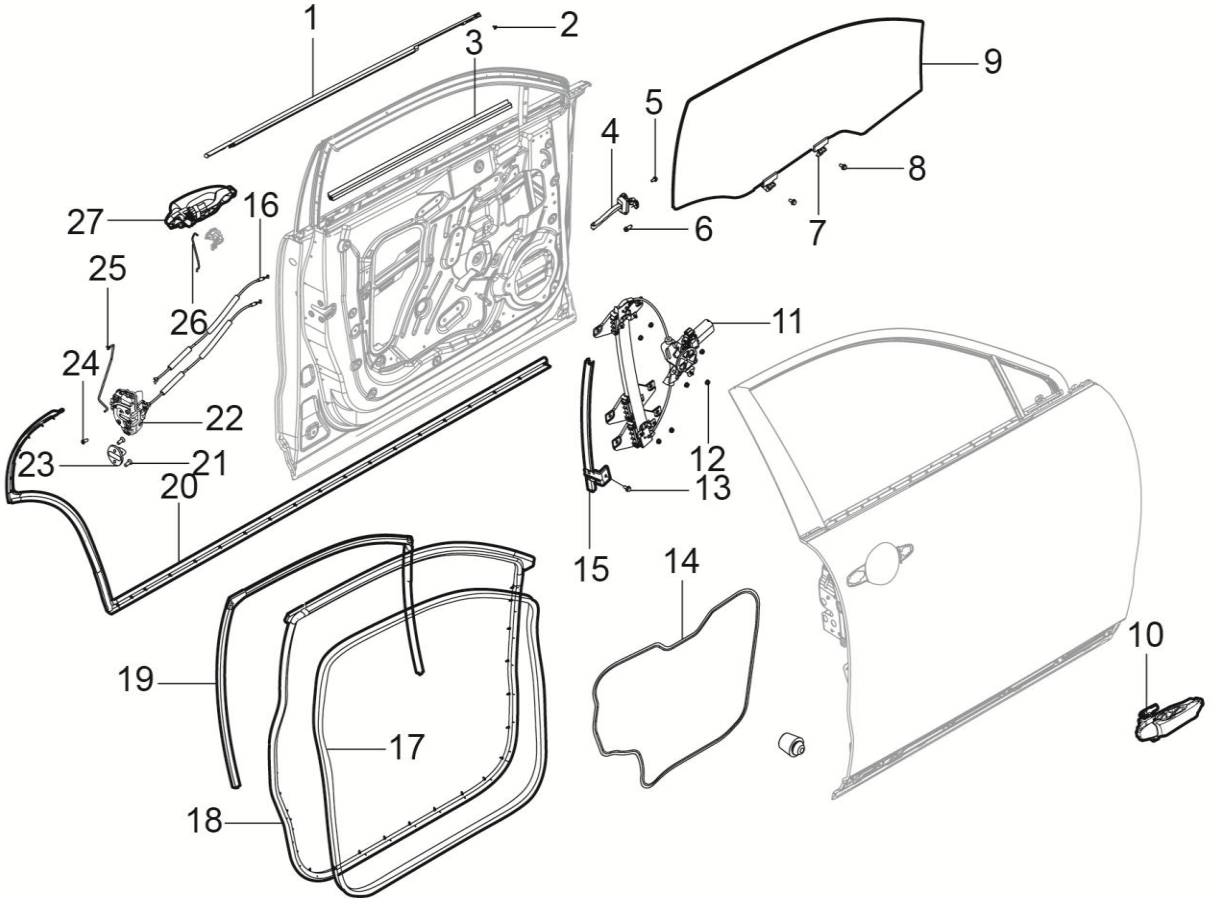

2	22	5	6	13	12	8	24

6100001001-B11F 前门车身附件装置

6100001001-B11F INSTALL-FRT-DOOR-ACCESSORY-BODY

序号	备件编码	中文名称	英文名称	NSE1.5T+LD525		TNN4G15T+LD525		TNN4G15T+A6F5				TN4G18T+DCT360					备注
				MT 两驱豪华型	MT 两驱尊享型	MT 两驱豪华型	MT 两驱尊享型	AT 两驱豪华型	AT 两驱尊享型	AT 两驱尊贵型	AT 两驱旗舰型	DCT 两驱豪华型	DCT 两驱尊享型	DCT 两驱尊贵型	DCT 两驱旗舰型	DCT 互联网智尊型	
20	6107070001-B11	左侧围密封条总成	W-STRIP ASSY OUTSIDE PANEL LH	1	0	1	0	1	0	0	0	1	0	0	0	0	
20	6107080001-B11	右侧围密封条总成	W-STRIP ASSY OUTSIDE PANEL RH	1	0	1	0	1	0	0	0	1	0	0	0	0	
21	Q2580820T30	内六角花形沉头螺钉	SCREW	4	0	4	0	4	0	0	0	4	0	0	0	0	
22	6105030001-B11	左前门门锁总成	LATCH ASSY FR DR LH	1	0	1	0	1	0	0	0	1	0	0	0	0	
22	6105040001-B11	右前门门锁总成	LATCH ASSY FR DR RH	1	0	1	0	1	0	0	0	1	0	0	0	0	
23	6105050001-B11	车门锁扣总成	STRIKER	2	0	2	0	2	0	0	0	2	0	0	0	0	
24	B215B0613T1F38	内六角花形半沉头锥形垫圈螺钉	BOLT HEX ASSEMBLED	6	0	6	0	6	0	0	0	6	0	0	0	0	
25	6105302001-B11	右前门把手压杆	ROD HANDLE FR DR LH	1	0	1	0	1	0	0	0	1	0	0	0	0	
25	6105301001-B11	左前门把手压杆	ROD HANDLE FR DR LH	1	0	1	0	1	0	0	0	1	0	0	0	0	
26	6105303001-B11	左前门锁芯压杆	ROD CYLINDER FR DR LH	1	0	1	0	1	0	0	0	1	0	0	0	0	
27	6105010001-B11F	左前门外手柄总成	HANDLE ASSY F-DR O-S LH	1	0	1	0	1	0	0	0	1	0	0	0	0	

6100001004-B11F

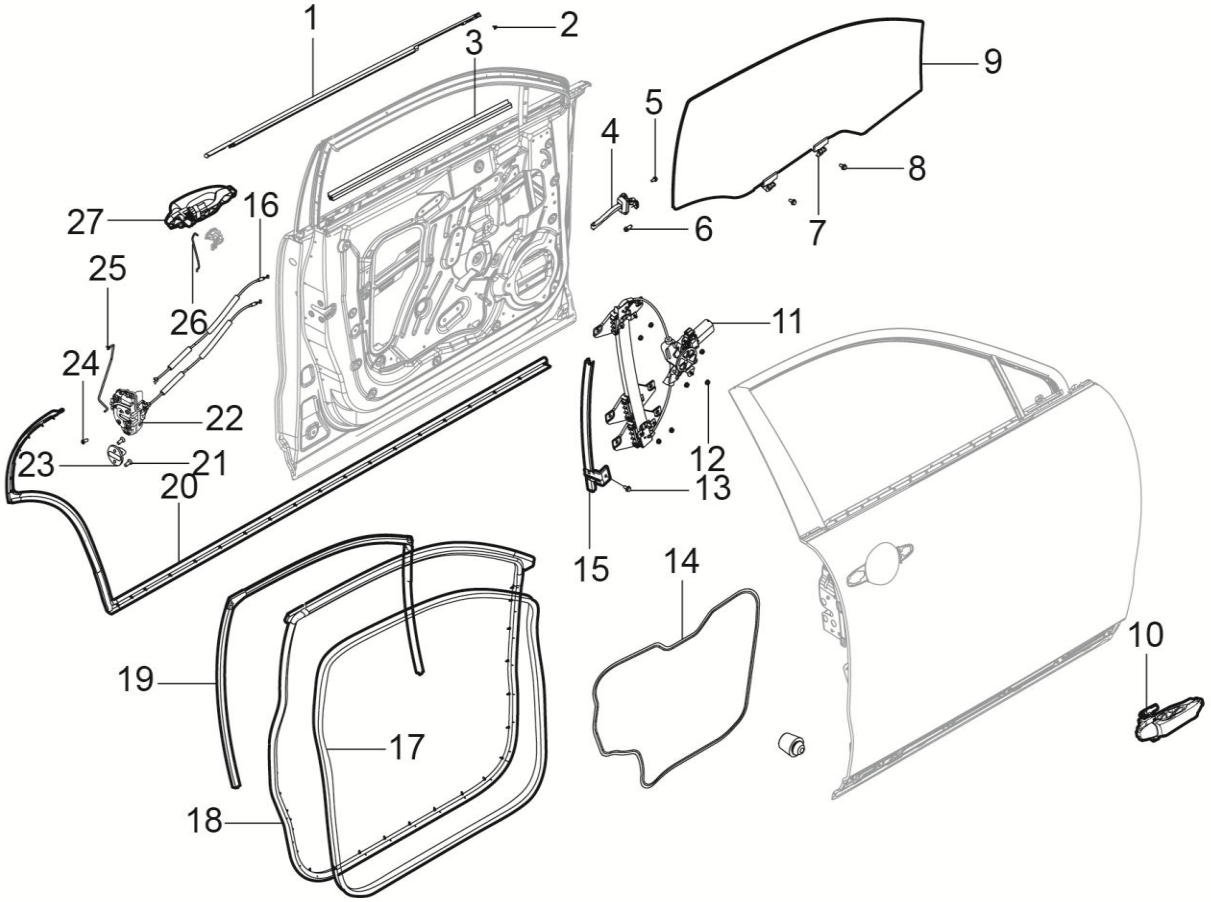

2	22	5	6	13	12	8	24

6100001004-B11F 前门车身附件装置

6100001004-B11F INSTALL-FRT-DOOR-ACCESSORY-BODY

序号	备件编码	中文名称	英文名称	NSE1.5T+LD525		TNN4G15T+LD525		TNN4G15T+A6F5				TN4G18T+DCT360					备注
				MT 两驱豪华型	MT 两驱尊享型	MT 两驱豪华型	MT 两驱尊享型	AT 两驱豪华型	AT 两驱尊享型	AT 两驱尊贵型	AT 两驱旗舰型	DCT 两驱豪华型	DCT 两驱尊享型	DCT 两驱尊贵型	DCT 两驱旗舰型	DCT 互联网智尊型	
1	61070A0001-B11F	左前门外水切总成	W-STRIP ASSY FR BL OTR LH	1	0	1	0	1	0	0	0	1	0	0	0	0	
1	61070A0002-B11F	右前门外水切总成	W-STRIP ASSY FR BL OTR RH	1	0	1	0	1	0	0	0	1	0	0	0	0	
2	Q2213595F31	十字槽盘头自攻螺钉和大垫圈组合件	SCREW	4	0	4	0	4	0	0	0	4	0	0	0	0	
3	61070D0001-B11	右前门内水切总成	W-STRIP F-DR BL INR RH	1	0	1	0	1	0	0	0	1	0	0	0	0	
3	61070C0001-B11	左前门内水切总成	W-STRIP F-DR BL INR LH	1	0	1	0	1	0	0	0	1	0	0	0	0	
4	6109010001-B11	前门限位器总成	CHECK ASSY FR DOOR	2	0	2	0	2	0	0	0	2	0	0	0	0	
5	Q1840612F31	六角法兰面螺栓	BOLT	4	0	4	0	4	0	0	0	4	0	0	0	0	
6	6109061-A01	六角法兰面螺栓	BOLT	2	0	2	0	2	0	0	0	2	0	0	0	0	
7	6103011001-B11	玻璃限位卡块	GLASS BLOCK LIMIT CARD	4	0	4	0	4	0	0	0	4	0	0	0	0	
8	Q1400616	六角头螺栓和平垫圈组合件	BOLT	4	0	4	0	4	0	0	0	4	0	0	0	0	
9	6103010001-B11	左前门玻璃总成	GLASS ASSY F-DR WDO LH	1	0	1	0	1	0	0	0	1	0	0	0	0	
9	6103020001-B11	右前门玻璃总成	GLASS ASSY F-DR WDO RH	1	0	1	0	1	0	0	0	1	0	0	0	0	

6100001004-B11F

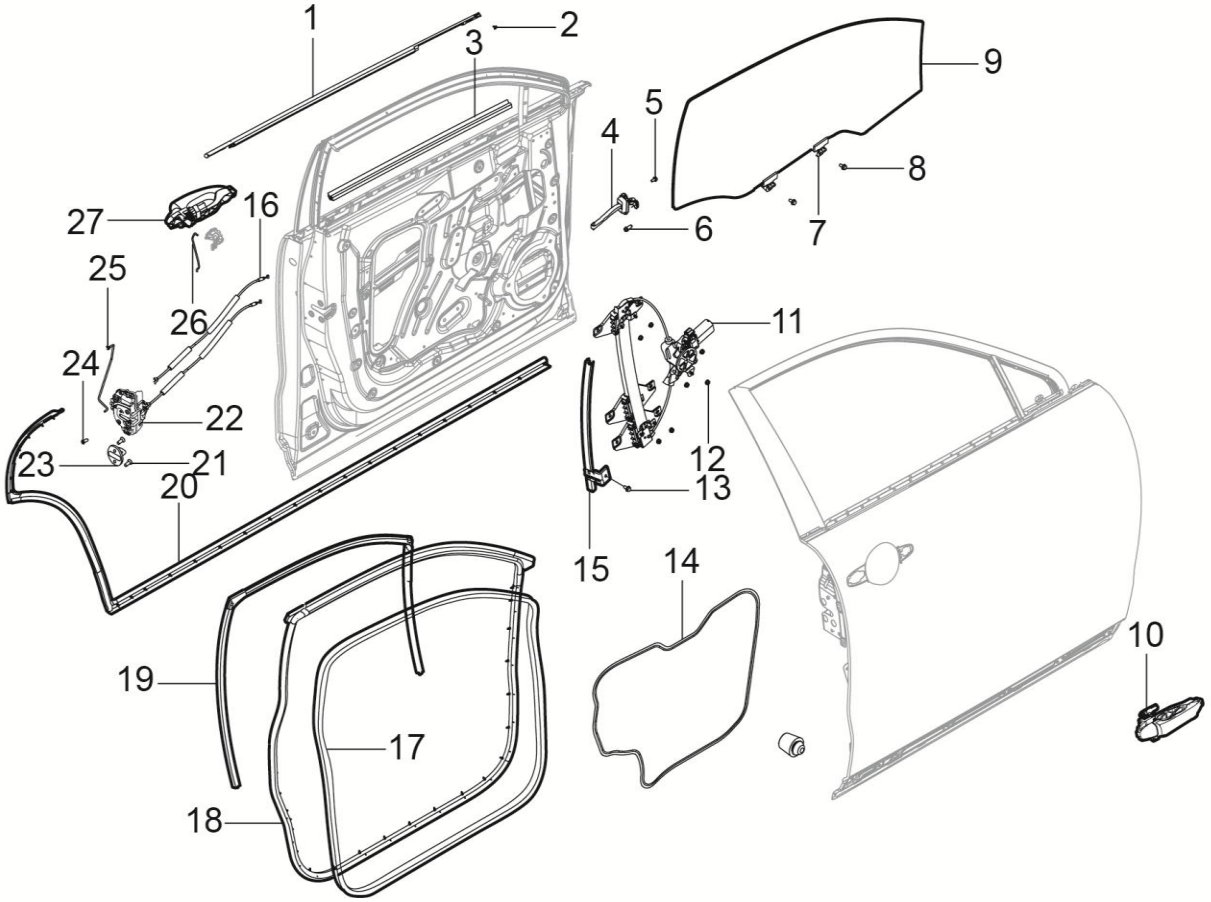

2	22	5	6	13	12	8	24

6100001004-B11F 前门车身附件装置

6100001004-B11F INSTALL-FRT-DOOR-ACCESSORY-BODY

序号	备件编码	中文名称	英文名称	NSE1.5T+LD525		TNN4G15T+LD525		TNN4G15T+A6F5				TN4G18T+DCT360					备注
				MT两驱豪华型	MT两驱尊享型	MT两驱豪华型	MT两驱尊享型	AT两驱豪华型	AT两驱尊享型	AT两驱尊贵型	AT两驱旗舰型	DCT两驱豪华型	DCT两驱尊享型	DCT两驱尊贵型	DCT两驱旗舰型	DCT互联网智尊型	
10	6105010001-B11F	左前门外手柄总成	HANDLE ASSY F-DR O-S LH	1	0	1	0	1	0	0	0	1	0	0	0	0	
11	6104010003-B11	左前门玻璃升降器总成	REGULATOR ASSY F-DR P-WDO LH	1	0	1	0	1	0	0	0	1	0	0	0	0	2选1
11	6104010004-B11	右前门玻璃升降器总成	REGULATOR ASSY F-DR P-WDO RH	1	0	1	0	1	0	0	0	1	0	0	0	0	2选1
12	B32006	六角法兰面锁紧螺母	NUT	14	0	14	0	14	0	0	0	14	0	0	0	0	
13	Q1840612	六角法兰面螺栓	SCREW	6	0	6	0	6	0	0	0	6	0	0	0	0	
14	6410101001-B11A	左前门防水膜	FILMASSYF-DRWATERPROOFLH	1	0	1	0	1	0	0	0	1	0	0	0	0	
14	6410102001-B11A	右前门防水膜	FILMASSYF-DRWATERPROOFRH	1	0	1	0	1	0	0	0	1	0	0	0	0	
15	6109020001-B11	左前车门玻璃后导轨总成	SASH ASSY FR-DR RR LH	1	0	1	0	1	0	0	0	1	0	0	0	0	
15	6109040001-B11	右前车门玻璃后导轨总成	SASH ASSY FR-DR RR RH	1	0	1	0	1	0	0	0	1	0	0	0	0	
16	6105060001-B11F	前门内开拉线总成	DRAGLINE ASSY FR DR	2	0	2	0	2	0	0	0	2	0	0	0	0	
17	6107030001-B11A	左前门门洞密封条总成	W-STRIP ASSY F-DR OPENING INR LH	1	0	1	0	1	0	0	0	1	0	0	0	0	
17	6107030002-B11A	右前门门洞密封条总成	W-STRIP ASSY F-DR OPENING INR RH	1	0	1	0	1	0	0	0	1	0	0	0	0	

6100001004-B11F

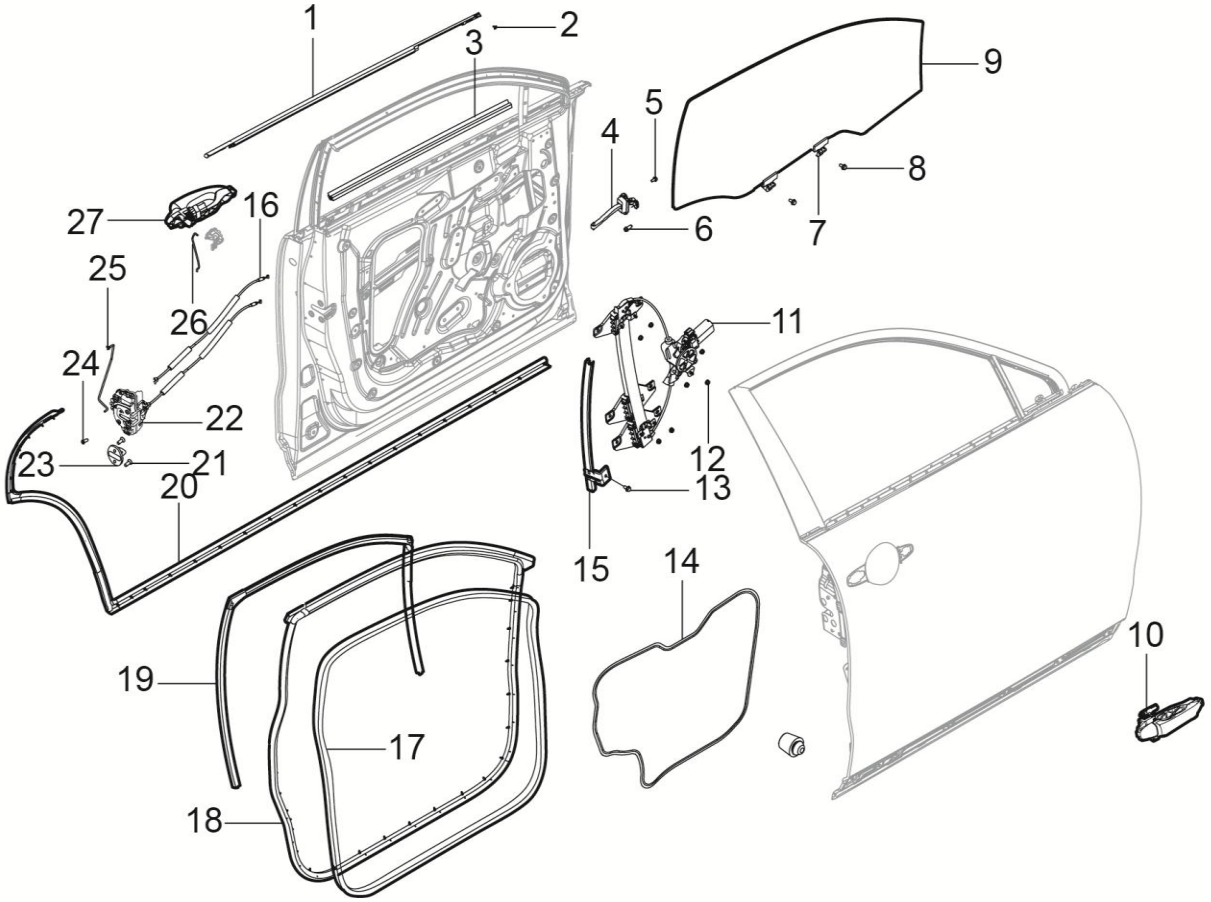

2	22	5	6	13	12	8	24

6100001004-B11F 前门车身附件装置

6100001004-B11F INSTALL-FRT-DOOR-ACCESSORY-BODY

序号	备件编码	中文名称	英文名称	NSE1.5T+LD525		TNN4G15T+LD525		TNN4G15T+A6F5				TN4G18T+DCT360					备注
				MT两驱豪华型	MT两驱尊享型	MT两驱豪华型	MT两驱尊享型	AT两驱豪华型	AT两驱尊享型	AT两驱尊贵型	AT两驱旗舰型	DCT两驱豪华型	DCT两驱尊享型	DCT两驱尊贵型	DCT两驱旗舰型	DCT互联网智尊型	
18	6107010001-B11A	左前门主密封条总成	W-STRIP ASSY F-DR OPENING OTR LH	1	0	1	0	1	0	0	0	1	0	0	0	0	
18	6107010002-B11A	右前门主密封条总成	W-STRIP ASSY F-DR OPENING OTR RH	1	0	1	0	1	0	0	0	1	0	0	0	0	
19	6107050001-B11	左前门玻璃呢槽总成	RUNCHANNEL ASSY F-DR GLASS LH	1	0	1	0	1	0	0	0	1	0	0	0	0	
19	6107060001-B11	右前门玻璃呢槽总成	RUNCHANNEL ASSY F-DR GLASS RH	1	0	1	0	1	0	0	0	1	0	0	0	0	
20	6107070001-B11	左侧围密封条总成	W-STRIP ASSY OUTSIDE PANEL LH	1	0	1	0	1	0	0	0	1	0	0	0	0	
20	6107080001-B11	右侧围密封条总成	W-STRIP ASSY OUTSIDE PANEL RH	1	0	1	0	1	0	0	0	1	0	0	0	0	
21	Q2580820T30	内六角花形沉头螺钉	SCREW	4	0	4	0	4	0	0	0	4	0	0	0	0	
22	6105030001-B11	左前门门锁总成	LATCH ASSY FR DR LH	1	0	1	0	1	0	0	0	1	0	0	0	0	
22	6105040001-B11	右前门门锁总成	LATCH ASSY FR DR RH	1	0	1	0	1	0	0	0	1	0	0	0	0	
23	6105050001-B11	车门锁扣总成	STRIKER	2	0	2	0	2	0	0	0	2	0	0	0	0	
24	B215B0613T1F38	内六角花形半沉头锥形垫圈螺钉	BOLT HEX ASSEMBLED	6	0	6	0	6	0	0	0	6	0	0	0	0	
25	6105301001-B11	左前门把手压杆	ROD HANDLE FR DR LH	1	0	1	0	1	0	0	0	1	0	0	0	0	

6100001004-B11F

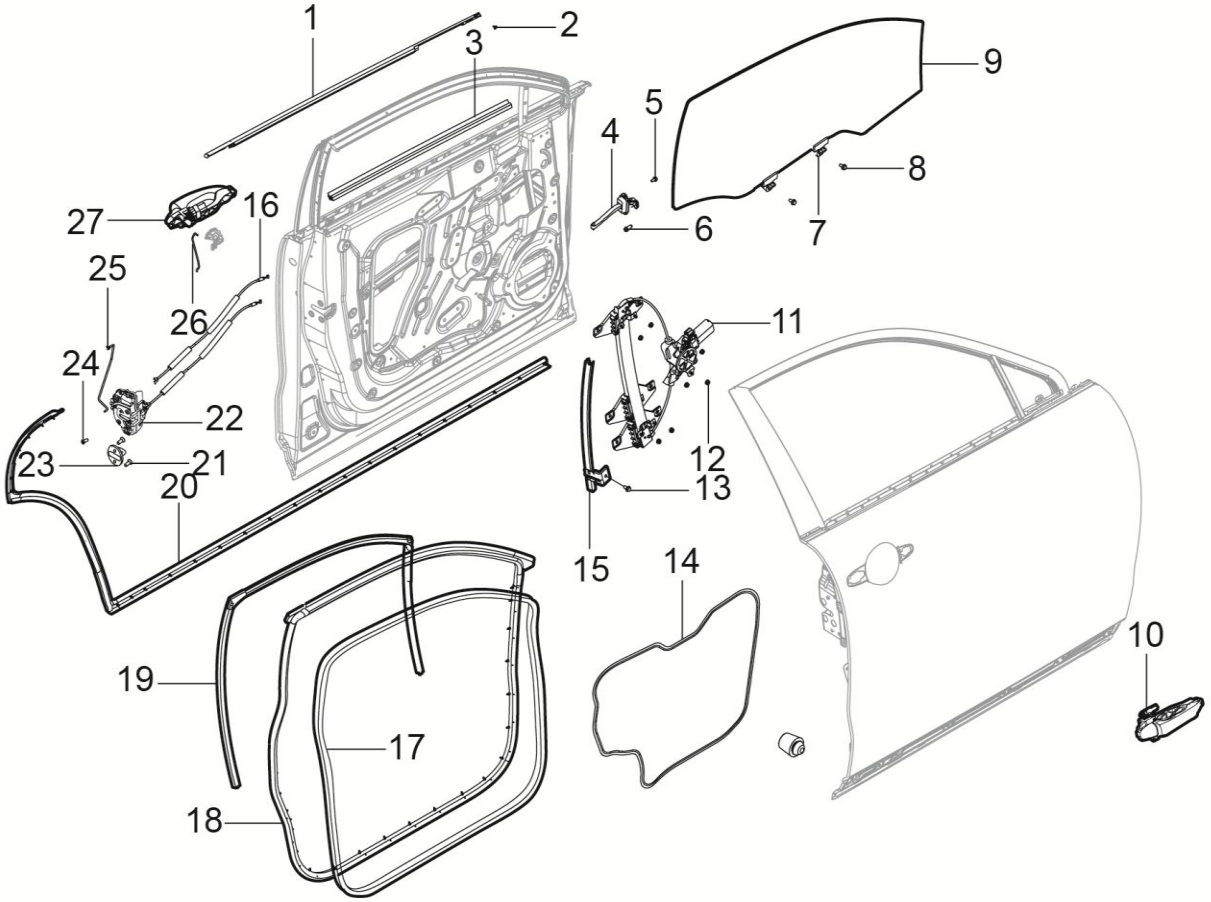

2	22	5	6	13	12	8	24

6100001004-B11F 前门车身附件装置

6100001004-B11F INSTALL-FRT-DOOR-ACCESSORY-BODY

序号	备件编码	中文名称	英文名称	NSE1.5T+LD525		TNN4G15T+LD525		TNN4G15T+A6F5				TN4G18T+DCT360					备注
				MT两驱豪华型	MT两驱尊享型	MT两驱豪华型	MT两驱尊享型	AT两驱豪华型	AT两驱尊享型	AT两驱尊贵型	AT两驱旗舰型	DCT两驱豪华型	DCT两驱尊享型	DCT两驱尊贵型	DCT两驱旗舰型	DCT互联网智尊型	
25	6105302001-B11	右前门把手压杆	ROD HANDLE FR DR LH	1	0	1	0	1	0	0	0	1	0	0	0	0	
26	6105303001-B11	左前门锁芯压杆	ROD CYLINDER FR DR LH	1	0	1	0	1	0	0	0	1	0	0	0	0	
27	6105010002-B11F	右前门外手柄总成	HANDLE ASSY F-DR O-S RH	1	0	1	0	1	0	0	0	1	0	0	0	0	

6100001002-B11F

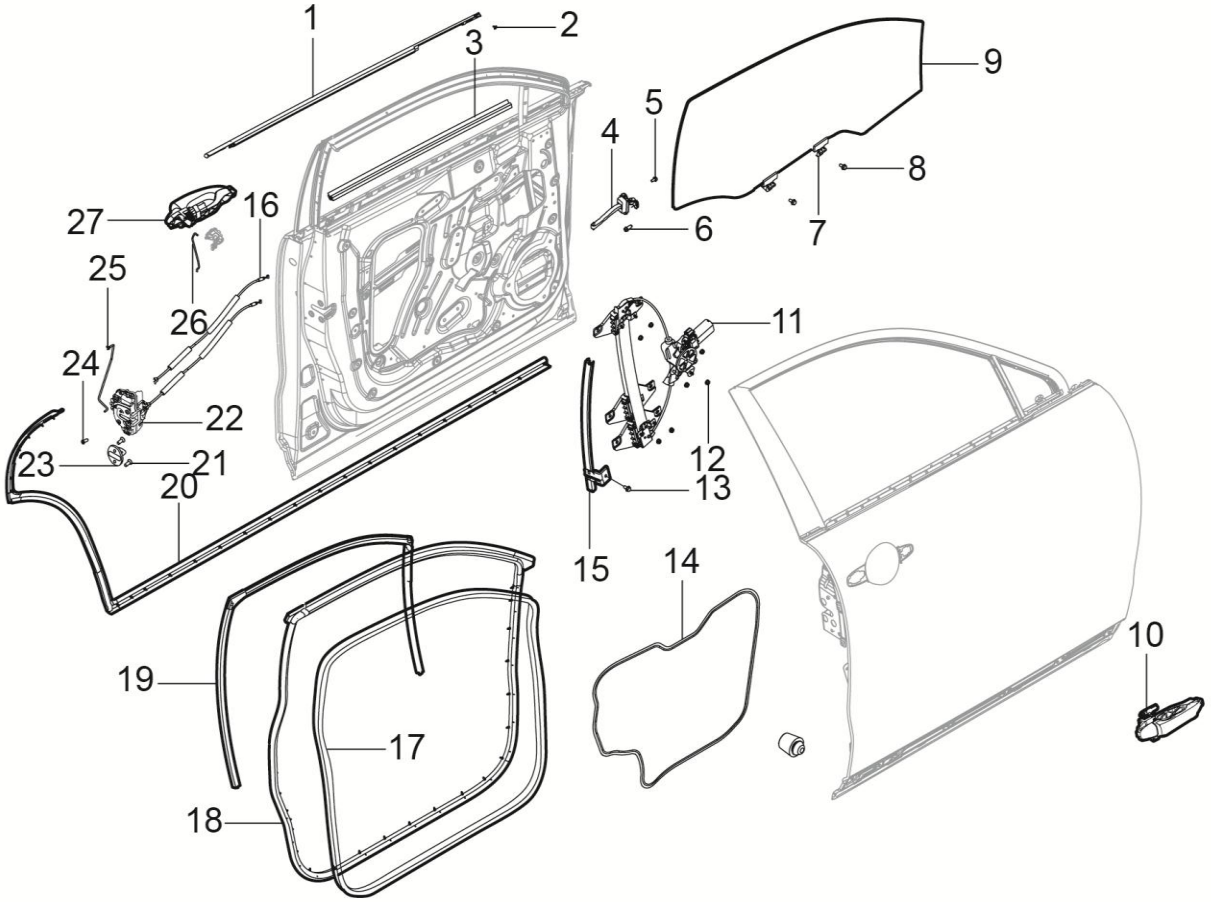

2	22	5	6	13	12	8	24

6100001002-B11F 前门车身附件装置

6100001002-B11F INSTALL-FRT-DOOR-ACCESSORY-BODY

序号	备件编码	中文名称	英文名称	NSE1.5T+LD525		TNN4G15T+LD525		TNN4G15T+A6F5				TN4G18T+DCT360					备注
				MT两驱豪华型	MT两驱尊享型	MT两驱豪华型	MT两驱尊享型	AT两驱豪华型	AT两驱尊享型	AT两驱尊贵型	AT两驱旗舰型	DCT两驱豪华型	DCT两驱尊享型	DCT两驱尊贵型	DCT两驱旗舰型	DCT互联网智尊型	
1	61070A0002-B11F	右前门外水切总成	W-STRIP ASSY FR BL OTR RH	0	1	0	1	0	1	0	0	0	1	0	0	0	
1	61070A0001-B11F	左前门外水切总成	W-STRIP ASSY FR BL OTR LH	0	1	0	1	0	1	0	0	0	1	0	0	0	
2	Q2213595F31	十字槽盘头自攻螺钉和大垫圈组合件	SCREW	0	4	0	4	0	4	0	0	0	4	0	0	0	
3	61070C0001-B11	左前门内水切总成	W-STRIP F-DR BL INR LH	0	1	0	1	0	1	0	0	0	1	0	0	0	
3	61070D0001-B11	右前门内水切总成	W-STRIP F-DR BL INR RH	0	1	0	1	0	1	0	0	0	1	0	0	0	
4	6109010001-B11	前门限位器总成	CHECK ASSY FR DOOR	0	2	0	2	0	2	0	0	0	2	0	0	0	
5	Q1840612F31	六角法兰面螺栓	BOLT	0	4	0	4	0	4	0	0	0	4	0	0	0	
6	6109061-A01	六角法兰面螺栓	BOLT	0	2	0	2	0	2	0	0	0	2	0	0	0	
7	6103011001-B11	玻璃限位卡块	GLASS BLOCK LIMIT CARD	0	4	0	4	0	4	0	0	0	4	0	0	0	
8	Q1400616	六角头螺栓和平垫圈组合件	BOLT	0	4	0	4	0	4	0	0	0	4	0	0	0	
9	6103010001-B11	左前门玻璃总成	GLASS ASSY F-DR WDO LH	0	1	0	1	0	1	0	0	0	1	0	0	0	
9	6103020001-B11	右前门玻璃总成	GLASS ASSY F-DR WDO RH	0	1	0	1	0	1	0	0	0	1	0	0	0	

6100001002-B11F

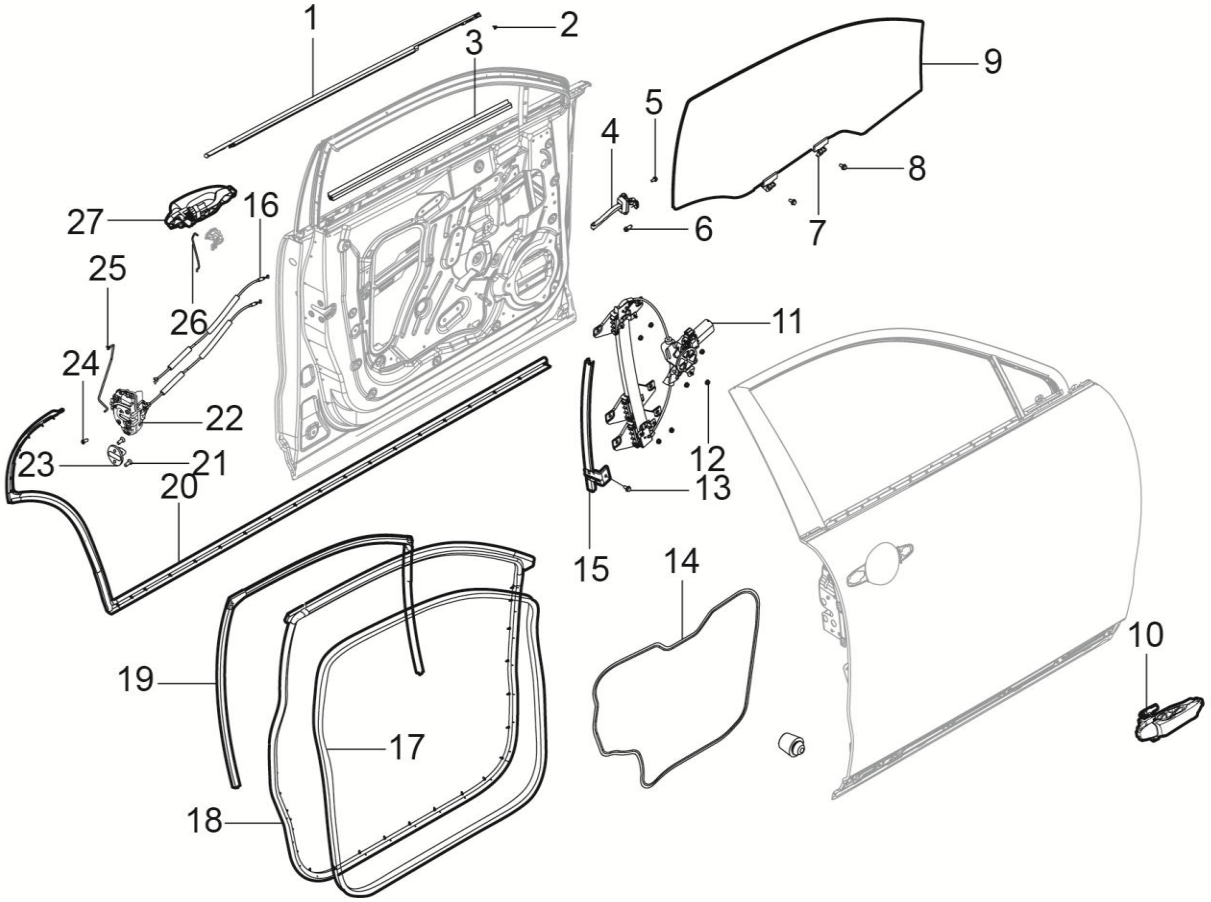

2	22	5	6	13	12	8	24

6100001002-B11F 前门车身附件装置

6100001002-B11F INSTALL-FRT-DOOR-ACCESSORY-BODY

序号	备件编码	中文名称	英文名称	NSE1.5T+LD525		TNN4G15T+LD525		TNN4G15T+A6F5				TN4G18T+DCT360					备注
				MT两驱豪华型	MT两驱尊享型	MT两驱豪华型	MT两驱尊享型	AT两驱豪华型	AT两驱尊享型	AT两驱尊贵型	AT两驱旗舰型	DCT两驱豪华型	DCT两驱尊享型	DCT两驱尊贵型	DCT两驱旗舰型	DCT互联网智尊型	
10	6105010003-B11F	左前门外手柄总成	HANDLE ASSY F-DR O-S LH	0	1	0	1	0	1	0	0	0	1	0	0	0	
11	6104010001-B11	左前门玻璃升降器总成	REGULATOR ASSY F-DR P-WDO LH	0	1	0	1	0	1	0	0	0	1	0	0	0	2选1
11	6104020001-B11	右前门玻璃升降器总成	REGULATOR ASSY F-DR P-WDO RH	0	1	0	1	0	1	0	0	0	1	0	0	0	2选1
12	B32006	六角法兰面锁紧螺母	NUT	0	14	0	14	0	14	0	0	0	14	0	0	0	
13	Q1840612	六角法兰面螺栓	SCREW	0	6	0	6	0	6	0	0	0	6	0	0	0	
14	6410101001-B11A	左前门防水膜	FILMASSYF-DRWATERPROOFLH	0	1	0	1	0	1	0	0	0	1	0	0	0	
14	6410102001-B11A	右前门防水膜	FILMASSYF-DRWATERPROOFRH	0	1	0	1	0	1	0	0	0	1	0	0	0	
15	6109020001-B11	左前车门玻璃后导轨总成	SASH ASSY FR-DR RR LH	0	1	0	1	0	1	0	0	0	1	0	0	0	
15	6109040001-B11	右前车门玻璃后导轨总成	SASH ASSY FR-DR RR RH	0	1	0	1	0	1	0	0	0	1	0	0	0	
16	6105060001-B11F	前门内开拉线总成	DRAGLINE ASSY FR DR	0	2	0	2	0	2	0	0	0	2	0	0	0	
17	6107030002-B11A	右前门门洞密封条总成	W-STRIP ASSY F-DR OPENING INR RH	0	1	0	1	0	1	0	0	0	1	0	0	0	
17	6107030001-B11A	左前门门洞密封条总成	W-STRIP ASSY F-DR OPENING INR LH	0	1	0	1	0	1	0	0	0	1	0	0	0	

6100001002-B11F

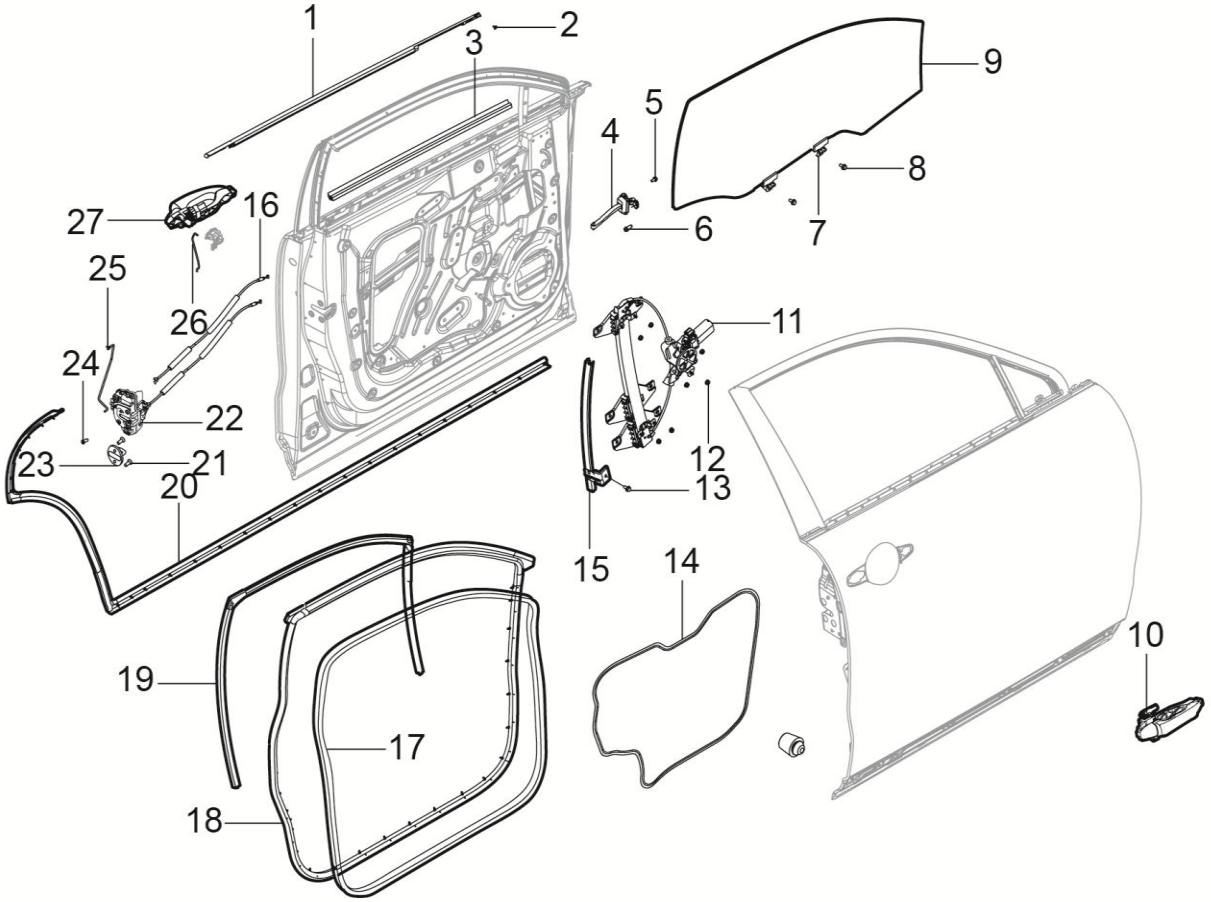

2	22	5	6	13	12	8	24

6100001002-B11F 前门车身附件装置

6100001002-B11F INSTALL-FRT-DOOR-ACCESSORY-BODY

序号	备件编码	中文名称	英文名称	NSE1.5T+LD525		TNN4G15T+LD525		TNN4G15T+A6F5				TN4G18T+DCT360					备注
				MT 两驱豪华型	MT 两驱尊享型	MT 两驱豪华型	MT 两驱尊享型	AT 两驱豪华型	AT 两驱尊享型	AT 两驱尊贵型	AT 两驱旗舰型	DCT 两驱豪华型	DCT 两驱尊享型	DCT 两驱尊贵型	DCT 两驱旗舰型	DCT 互联网智尊型	
18	6107010001-B11A	左前门主密封条总成	W-STRIP ASSY F-DR OPENING OTR LH	0	1	0	1	0	1	0	0	0	1	0	0	0	
18	6107010002-B11A	右前门主密封条总成	W-STRIP ASSY F-DR OPENING OTR RH	0	1	0	1	0	1	0	0	0	1	0	0	0	
19	6107050001-B11	左前门玻璃呢槽总成	RUNCHANNEL ASSY F-DR GLASS LH	0	1	0	1	0	1	0	0	0	1	0	0	0	
19	6107060001-B11	右前门玻璃呢槽总成	RUNCHANNEL ASSY F-DR GLASS RH	0	1	0	1	0	1	0	0	0	1	0	0	0	
20	6107070001-B11	左侧围密封条总成	W-STRIP ASSY OUTSIDE PANEL LH	0	1	0	1	0	1	0	0	0	1	0	0	0	
20	6107080001-B11	右侧围密封条总成	W-STRIP ASSY OUTSIDE PANEL RH	0	1	0	1	0	1	0	0	0	1	0	0	0	
21	Q2580820T30	内六角花形沉头螺钉	SCREW	0	4	0	4	0	4	0	0	0	4	0	0	0	
22	6105030001-B11	左前门门锁总成	LATCH ASSY FR DR LH	0	1	0	1	0	1	0	0	0	1	0	0	0	
22	6105040001-B11	右前门门锁总成	LATCH ASSY FR DR RH	0	1	0	1	0	1	0	0	0	1	0	0	0	
23	6105050001-B11	车门锁扣总成	STRIKER	0	2	0	2	0	2	0	0	0	2	0	0	0	
24	B215B0613T1F38	内六角花形半沉头锥形垫圈螺钉	BOLT HEX ASSEMBLED	0	6	0	6	0	6	0	0	0	6	0	0	0	
25	6105302001-B11	右前门把手压杆	ROD HANDLE FR DR LH	0	1	0	1	0	1	0	0	0	1	0	0	0	

6100001002-B11F

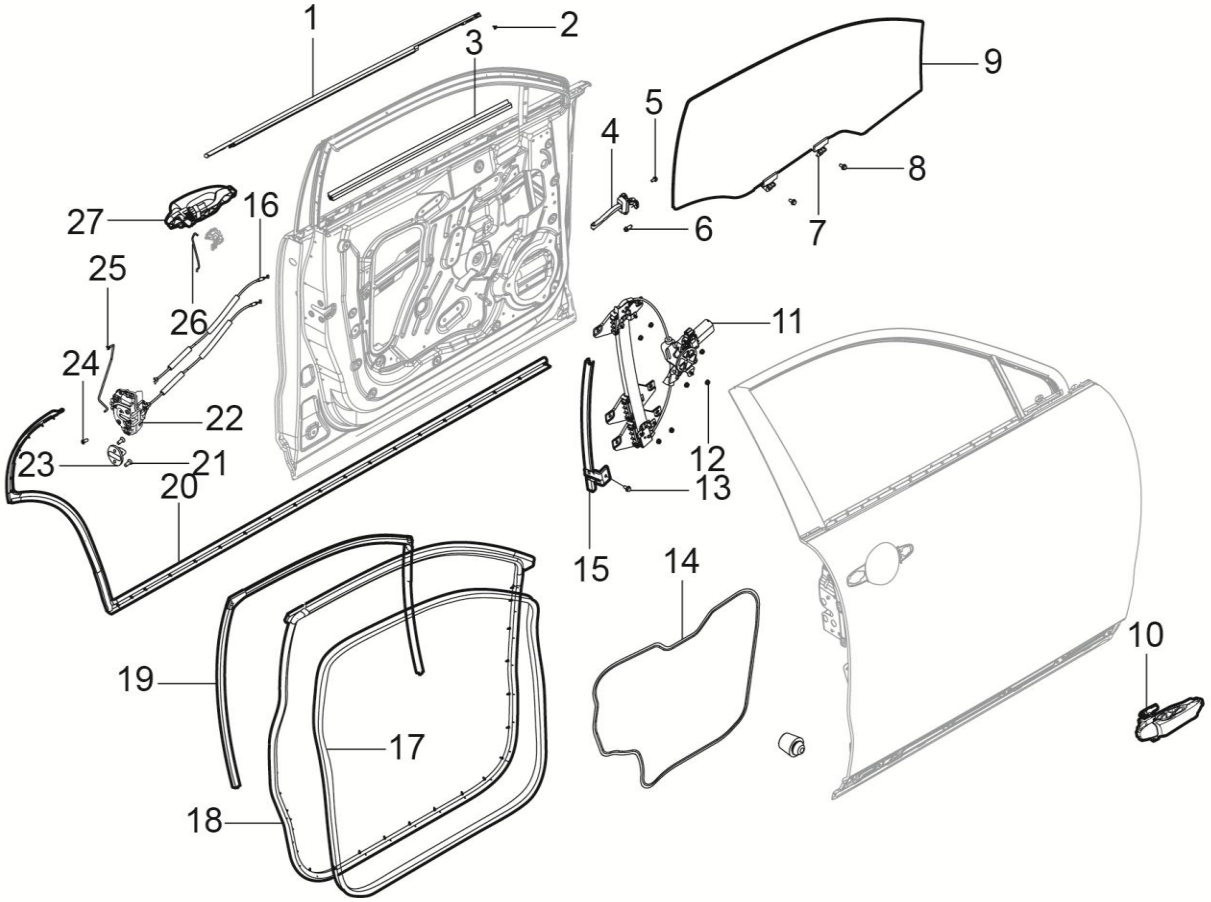

2	22	5	6	13	12	8	24

6100001002-B11F 前门车身附件装置

6100001002-B11F INSTALL-FRT-DOOR-ACCESSORY-BODY

序号	备件编码	中文名称	英文名称	NSE1.5T+LD525		TNN4G15T+LD525		TNN4G15T+A6F5				TN4G18T+DCT360					备注
				MT两驱豪华型	MT两驱尊享型	MT两驱豪华型	MT两驱尊享型	AT两驱豪华型	AT两驱尊享型	AT两驱尊贵型	AT两驱旗舰型	DCT两驱豪华型	DCT两驱尊享型	DCT两驱尊贵型	DCT两驱旗舰型	DCT互联网智尊型	
25	6105301001-B11	左前门把手压杆	ROD HANDLE FR DR LH	0	1	0	1	0	1	0	0	0	1	0	0	0	
26	6105303001-B11	左前门锁芯压杆	ROD CYLINDER FR DR LH	0	1	0	1	0	1	0	0	0	1	0	0	0	
27	6105010004-B11F	右前门外手柄总成	HANDLE ASSY F-DR O-S RH	0	1	0	1	0	1	0	0	0	1	0	0	0	

6100001005-B11F

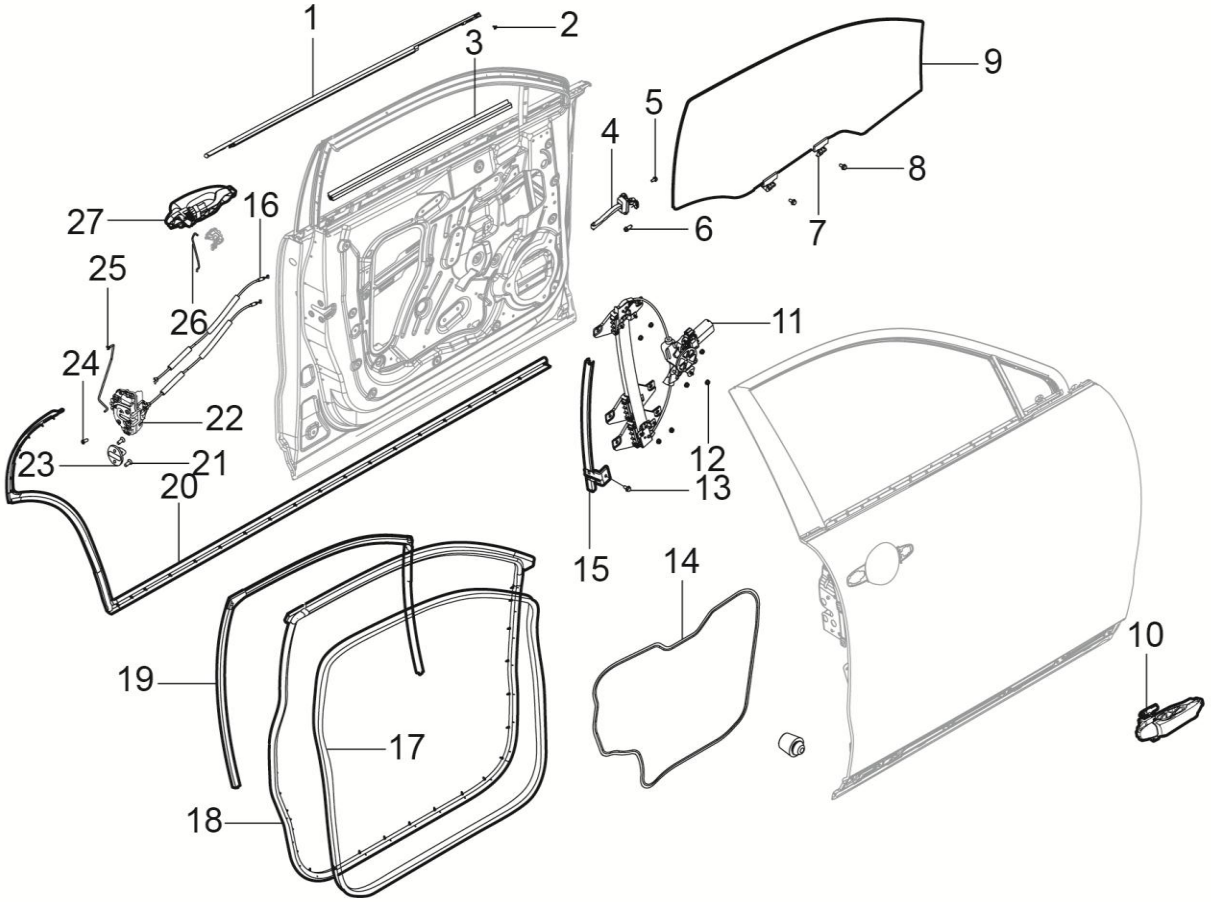

2	22	5	6	13	12	8	24

6100001005-B11F 前门车身附件装置

6100001005-B11F INSTALL-FRT-DOOR-ACCESSORY-BODY

序号	备件编码	中文名称	英文名称	NSE1.5T+LD525		TNN4G15T+LD525		TNN4G15T+A6F5				TN4G18T+DCT360					备注
				MT两驱豪华型	MT两驱尊享型	MT两驱豪华型	MT两驱尊享型	AT两驱豪华型	AT两驱尊享型	AT两驱尊贵型	AT两驱旗舰型	DCT两驱豪华型	DCT两驱尊享型	DCT两驱尊贵型	DCT两驱旗舰型	DCT互联网智尊型	
1	61070A0001-B11F	左前门外水切总成	W-STRIP ASSY FR BL OTR LH	0	1	0	1	0	1	0	0	0	1	0	0	0	
1	61070A0002-B11F	右前门外水切总成	W-STRIP ASSY FR BL OTR RH	0	1	0	1	0	1	0	0	0	1	0	0	0	
2	Q2213595F31	十字槽盘头自攻螺钉和大垫圈组合件	SCREW	0	4	0	4	0	4	0	0	0	4	0	0	0	
3	61070D0001-B11	右前门内水切总成	W-STRIP F-DR BL INR RH	0	1	0	1	0	1	0	0	0	1	0	0	0	
3	61070C0001-B11	左前门内水切总成	W-STRIP F-DR BL INR LH	0	1	0	1	0	1	0	0	0	1	0	0	0	
4	6109010001-B11	前门限位器总成	CHECK ASSY FR DOOR	0	2	0	2	0	2	0	0	0	2	0	0	0	
5	Q1840612F31	六角法兰面螺栓	BOLT	0	4	0	4	0	4	0	0	0	4	0	0	0	
6	6109061-A01	六角法兰面螺栓	BOLT	0	2	0	2	0	2	0	0	0	2	0	0	0	
7	6103011001-B11	玻璃限位卡块	GLASS BLOCK LIMIT CARD	0	4	0	4	0	4	0	0	0	4	0	0	0	
8	Q1400616	六角头螺栓和平垫圈组合件	BOLT	0	4	0	4	0	4	0	0	0	4	0	0	0	
9	6103010001-B11	左前门玻璃总成	GLASS ASSY F-DR WDO LH	0	1	0	1	0	1	0	0	0	1	0	0	0	
9	6103020001-B11	右前门玻璃总成	GLASS ASSY F-DR WDO RH	0	1	0	1	0	1	0	0	0	1	0	0	0	

6100001005-B11F

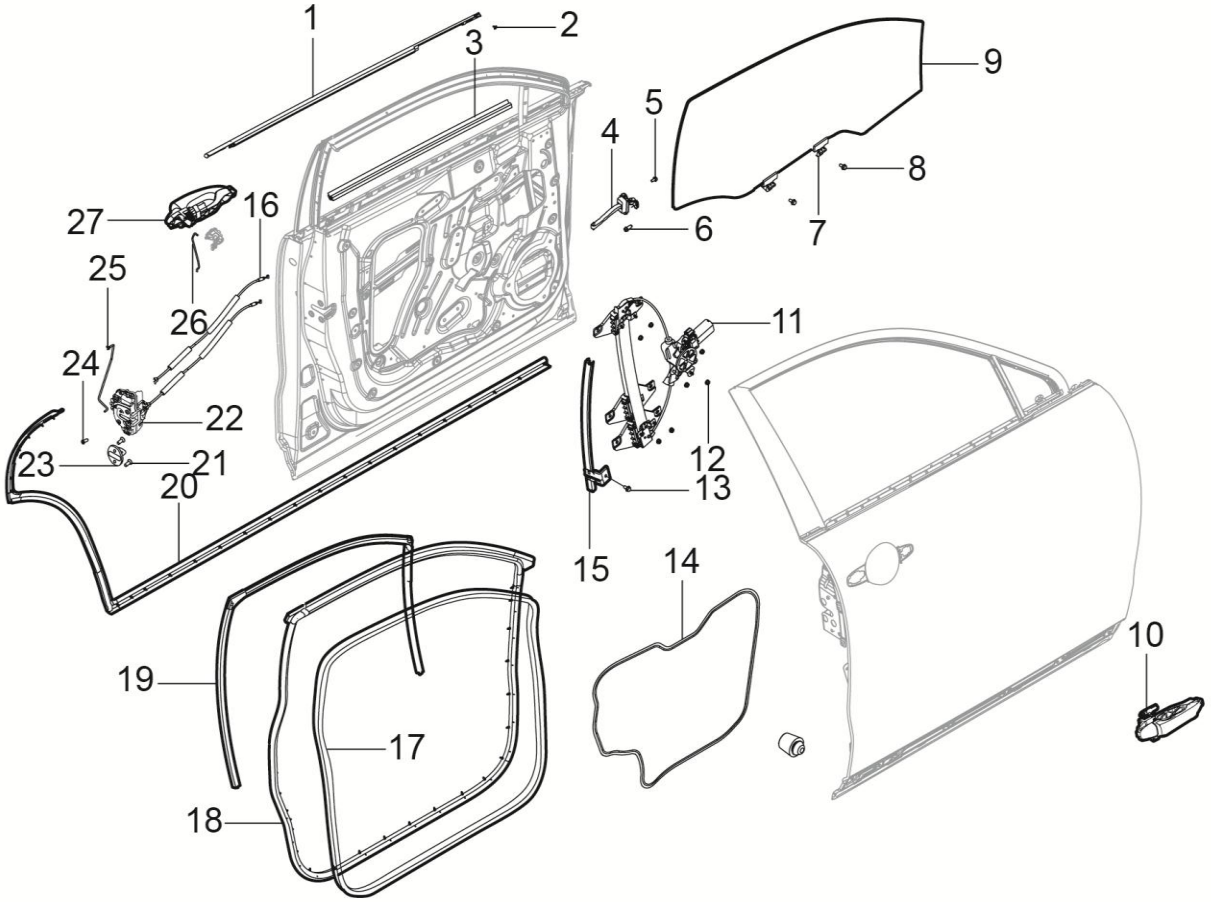

2	22	5	6	13	12	8	24

6100001005-B11F 前门车身附件装置

6100001005-B11F INSTALL-FRT-DOOR-ACCESSORY-BODY

序号	备件编码	中文名称	英文名称	NSE1.5T+LD525		TNN4G15T+LD525		TNN4G15T+A6F5				TN4G18T+DCT360					备注
				MT两驱豪华型	MT两驱尊享型	MT两驱豪华型	MT两驱尊享型	AT两驱豪华型	AT两驱尊享型	AT两驱尊贵型	AT两驱旗舰型	DCT两驱豪华型	DCT两驱尊享型	DCT两驱尊贵型	DCT两驱旗舰型	DCT互联网智尊型	
10	6105010003-B11F	左前门外手柄总成	HANDLE ASSY F-DR O-S LH	0	1	0	1	0	1	0	0	0	1	0	0	0	
11	6104010003-B11	左前门玻璃升降器总成	REGULATOR ASSY F-DR P-WDO LH	0	1	0	1	0	1	0	0	0	1	0	0	0	2选1
11	6104010004-B11	右前门玻璃升降器总成	REGULATOR ASSY F-DR P-WDO RH	0	1	0	1	0	1	0	0	0	1	0	0	0	2选1
12	B32006	六角法兰面锁紧螺母	NUT	0	14	0	14	0	14	0	0	0	14	0	0	0	
13	Q1840612	六角法兰面螺栓	SCREW	0	6	0	6	0	6	0	0	0	6	0	0	0	
14	6410101001-B11A	左前门防水膜	FILMASSYF-DRWATERPROOFLH	0	1	0	1	0	1	0	0	0	1	0	0	0	
14	6410102001-B11A	右前门防水膜	FILMASSYF-DRWATERPROOFRH	0	1	0	1	0	1	0	0	0	1	0	0	0	
15	6109020001-B11	左前车门玻璃后导轨总成	SASH ASSY FR-DR RR LH	0	1	0	1	0	1	0	0	0	1	0	0	0	
15	6109040001-B11	右前车门玻璃后导轨总成	SASH ASSY FR-DR RR RH	0	1	0	1	0	1	0	0	0	1	0	0	0	
16	6105060001-B11F	前门内开拉线总成	DRAGLINE ASSY FR DR	0	2	0	2	0	2	0	0	0	2	0	0	0	
17	6107030001-B11A	左前门门洞密封条总成	W-STRIP ASSY F-DR OPENING INR LH	0	1	0	1	0	1	0	0	0	1	0	0	0	
17	6107030002-B11A	右前门门洞密封条总成	W-STRIP ASSY F-DR OPENING INR RH	0	1	0	1	0	1	0	0	0	1	0	0	0	

6100001005-B11F

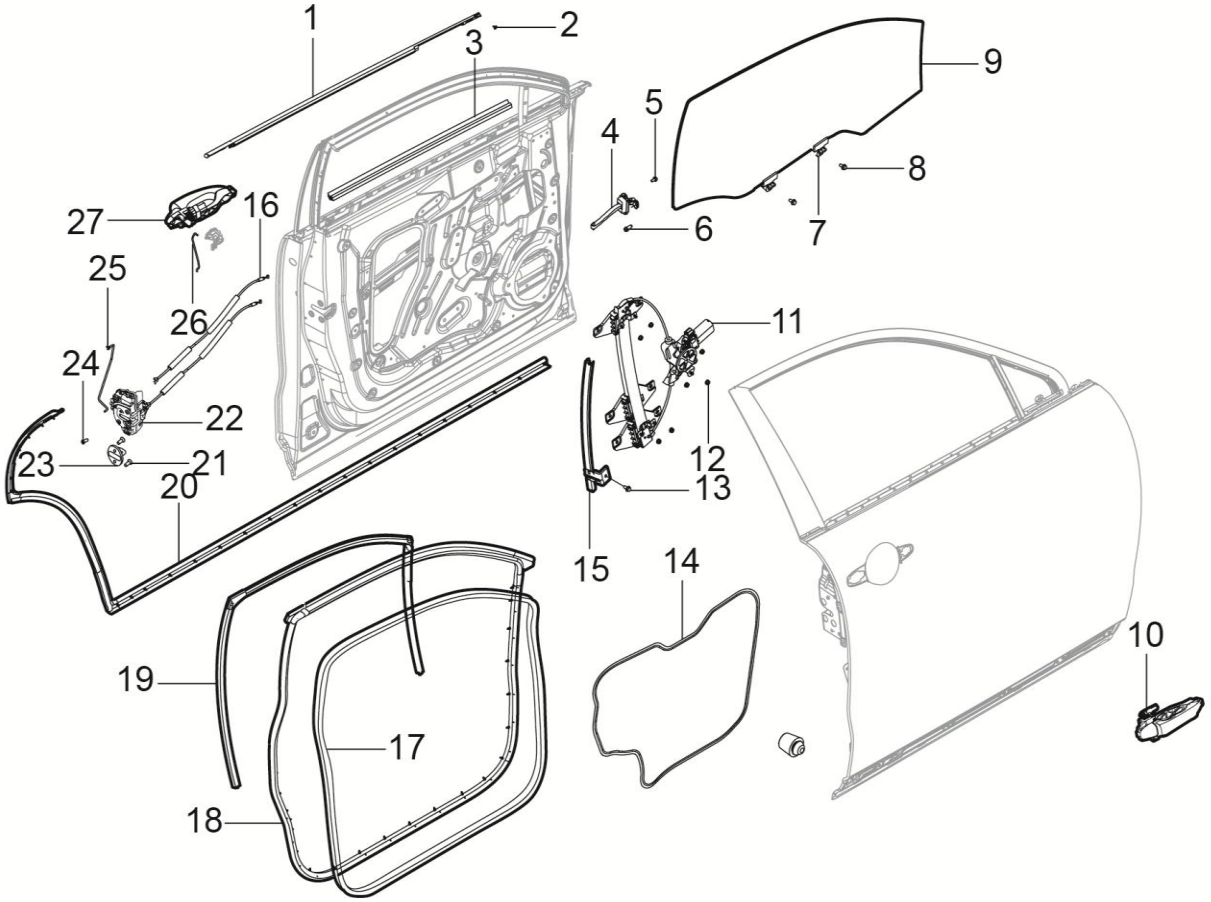

2	22	5	6	13	12	8	24

6100001005-B11F 前门车身附件装置

6100001005-B11F INSTALL-FRT-DOOR-ACCESSORY-BODY

序号	备件编码	中文名称	英文名称	NSE1.5T+LD525		TNN4G15T+LD525		TNN4G15T+A6F5				TN4G18T+DCT360					备注
				MT 两驱豪华型	MT 两驱尊享型	MT 两驱豪华型	MT 两驱尊享型	AT 两驱豪华型	AT 两驱尊享型	AT 两驱尊贵型	AT 两驱旗舰型	DCT 两驱豪华型	DCT 两驱尊享型	DCT 两驱尊贵型	DCT 两驱旗舰型	DCT 互联网智尊型	
18	6107010002-B11A	右前门主密封条总成	W-STRIP ASSY F-DR OPENING OTR RH	0	1	0	1	0	1	0	0	0	1	0	0	0	
18	6107010001-B11A	左前门主密封条总成	W-STRIP ASSY F-DR OPENING OTR LH	0	1	0	1	0	1	0	0	0	1	0	0	0	
19	6107060001-B11	右前门玻璃呢槽总成	RUNCHANNEL ASSY F-DR GLASS RH	0	1	0	1	0	1	0	0	0	1	0	0	0	
19	6107050001-B11	左前门玻璃呢槽总成	RUNCHANNEL ASSY F-DR GLASS LH	0	1	0	1	0	1	0	0	0	1	0	0	0	
20	6107080001-B11	右侧围密封条总成	W-STRIP ASSY OUTSIDE PANEL RH	0	1	0	1	0	1	0	0	0	1	0	0	0	
20	6107070001-B11	左侧围密封条总成	W-STRIP ASSY OUTSIDE PANEL LH	0	1	0	1	0	1	0	0	0	1	0	0	0	
21	Q2580820T30	内六角花形沉头螺钉	SCREW	0	4	0	4	0	4	0	0	0	4	0	0	0	
22	6105030001-B11	左前门门锁总成	LATCH ASSY FR DR LH	0	1	0	1	0	1	0	0	0	1	0	0	0	
22	6105040001-B11	右前门门锁总成	LATCH ASSY FR DR RH	0	1	0	1	0	1	0	0	0	1	0	0	0	
23	6105050001-B11	车门锁扣总成	STRIKER	0	2	0	2	0	2	0	0	0	2	0	0	0	
24	B215B0613T1F38	内六角花形半沉头锥形垫圈螺钉	BOLT HEX ASSEMBLED	0	6	0	6	0	6	0	0	0	6	0	0	0	
25	6105301001-B11	左前门把手压杆	ROD HANDLE FR DR LH	0	1	0	1	0	1	0	0	0	1	0	0	0	

6100001005-B11F

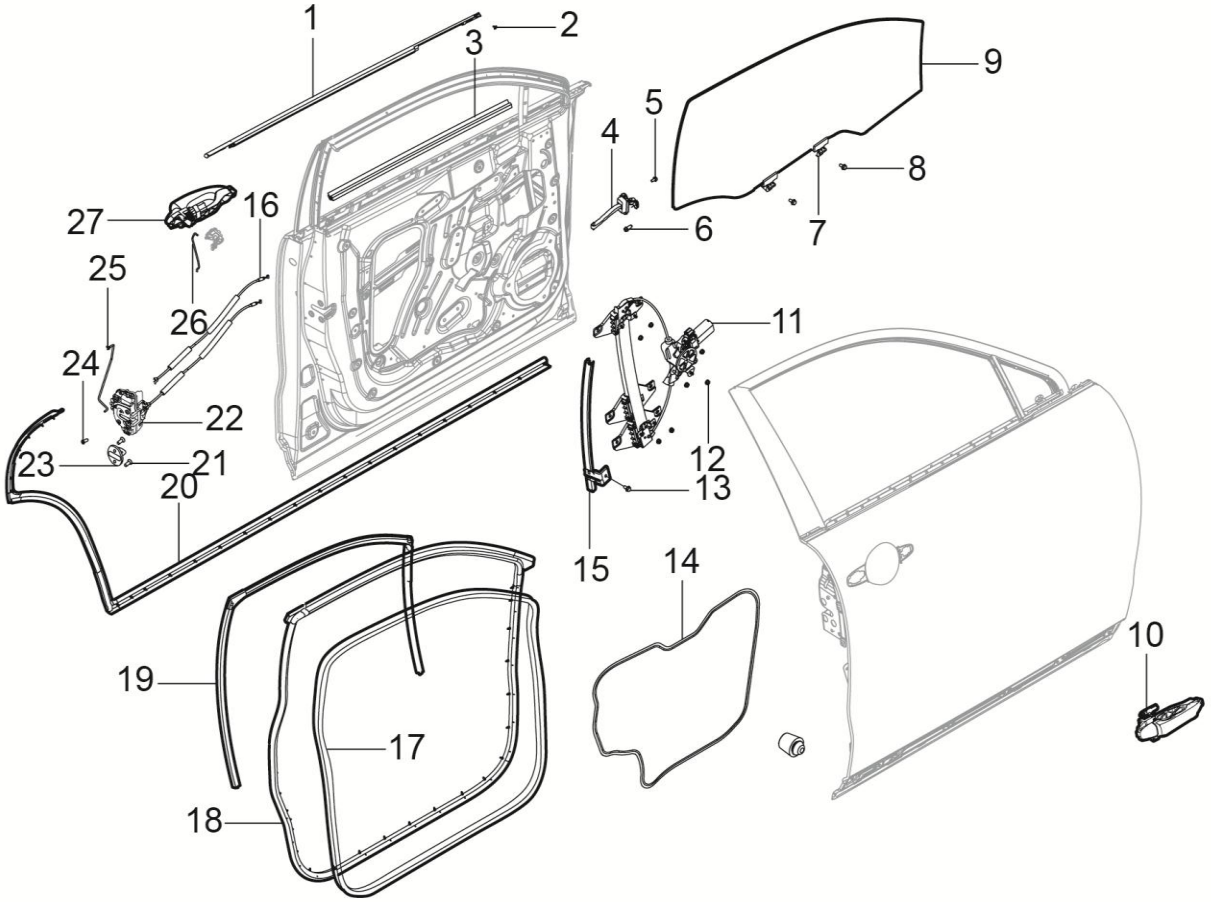

2	22	5	6	13	12	8	24

6100001005-B11F 前门车身附件装置

6100001005-B11F INSTALL-FRT-DOOR-ACCESSORY-BODY

序号	备件编码	中文名称	英文名称	NSE1.5T+LD525		TNN4G15T+LD525		TNN4G15T+A6F5				TN4G18T+DCT360					备注
				MT两驱豪华型	MT两驱尊享型	MT两驱豪华型	MT两驱尊享型	AT两驱豪华型	AT两驱尊享型	AT两驱尊贵型	AT两驱旗舰型	DCT两驱豪华型	DCT两驱尊享型	DCT两驱尊贵型	DCT两驱旗舰型	DCT互联网智尊型	
25	6105302001-B11	右前门把手压杆	ROD HANDLE FR DR LH	0	1	0	1	0	1	0	0	0	1	0	0	0	
26	6105303001-B11	左前门锁芯压杆	ROD CYLINDER FR DR LH	0	1	0	1	0	1	0	0	0	1	0	0	0	
27	6105010004-B11F	右前门外手柄总成	HANDLE ASSY F-DR O-S RH	0	1	0	1	0	1	0	0	0	1	0	0	0	

6100001003-B11F

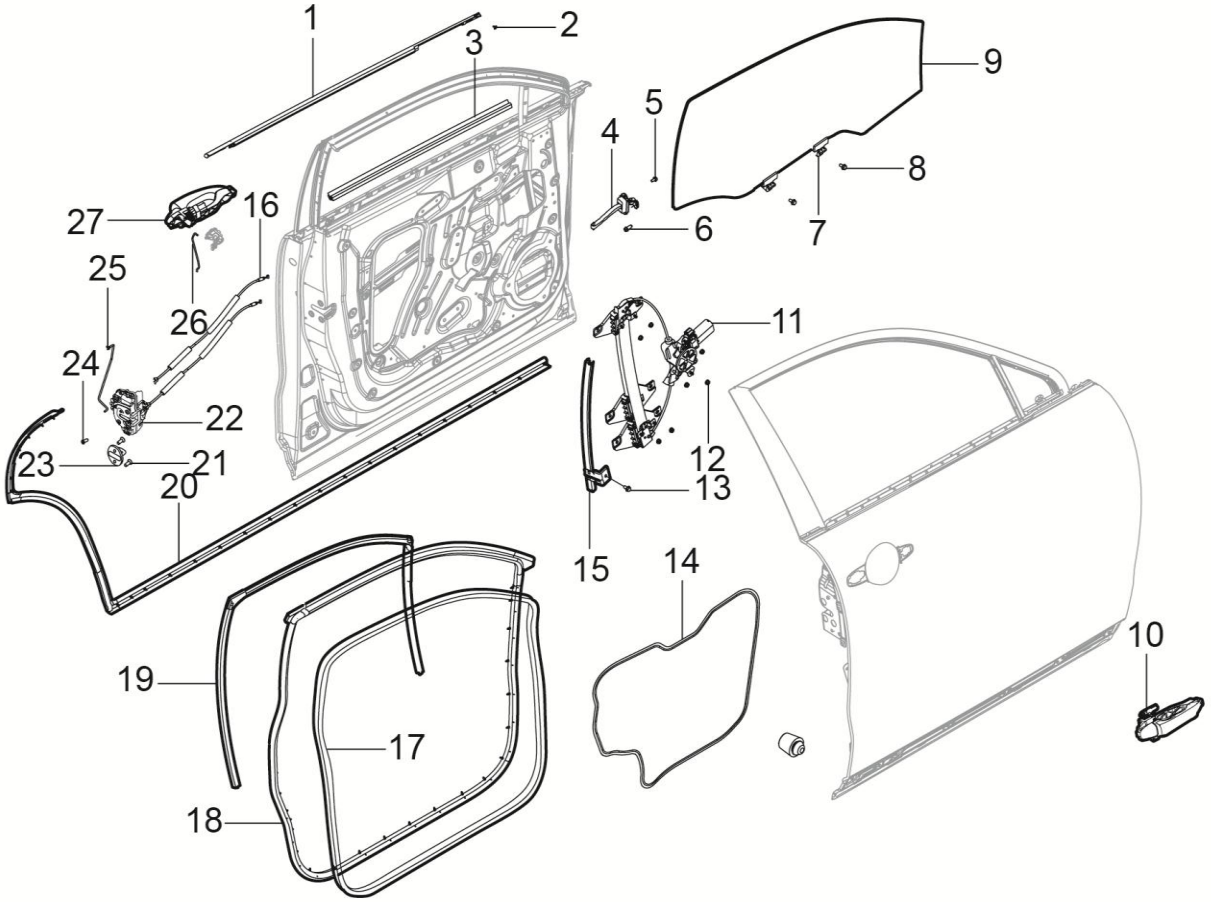

2	22	5	6	13	12	8	24

6100001003-B11F 前门车身附件装置

6100001003-B11F INSTALL-FRT-DOOR-ACCESSORY-BODY

序号	备件编码	中文名称	英文名称	NSE1.5T+LD525		TNN4G15T+LD525		TNN4G15T+A6F5				TN4G18T+DCT360					备注
				MT两驱豪华型	MT两驱尊享型	MT两驱豪华型	MT两驱尊享型	AT两驱豪华型	AT两驱尊享型	AT两驱尊贵型	AT两驱旗舰型	DCT两驱豪华型	DCT两驱尊享型	DCT两驱尊贵型	DCT两驱旗舰型	DCT互联网智尊型	
1	61070A0001-B11F	左前门外水切总成	W-STRIP ASSY FR BL OTR LH	0	0	0	0	0	0	1	1	0	0	1	1	1	
1	61070A0002-B11F	右前门外水切总成	W-STRIP ASSY FR BL OTR RH	0	0	0	0	0	0	1	1	0	0	1	1	1	
2	Q2213595F31	十字槽盘头自攻螺钉和大垫圈组合件	SCREW	0	0	0	0	0	0	4	4	0	0	4	4	4	
3	61070C0001-B11	左前门内水切总成	W-STRIP F-DR BL INR LH	0	0	0	0	0	0	1	1	0	0	1	1	1	
3	61070D0001-B11	右前门内水切总成	W-STRIP F-DR BL INR RH	0	0	0	0	0	0	1	1	0	0	1	1	1	
4	6109010001-B11	前门限位器总成	CHECK ASSY FR DOOR	0	0	0	0	0	0	2	2	0	0	2	2	2	
5	Q1840612F31	六角法兰面螺栓	BOLT	0	0	0	0	0	0	4	4	0	0	4	4	4	
6	6109061-A01	六角法兰面螺栓	BOLT	0	0	0	0	0	0	2	2	0	0	2	2	2	
7	6103011001-B11	玻璃限位卡块	GLASS BLOCK LIMIT CARD	0	0	0	0	0	0	4	4	0	0	4	4	4	
8	Q1400616	六角头螺栓和平垫圈组合件	BOLT	0	0	0	0	0	0	4	4	0	0	4	4	4	
9	6103010001-B11	左前门玻璃总成	GLASS ASSY F-DR WDO LH	0	0	0	0	0	0	1	1	0	0	1	1	1	
9	6103020001-B11	右前门玻璃总成	GLASS ASSY F-DR WDO RH	0	0	0	0	0	0	1	1	0	0	1	1	1	

6100001003-B11F

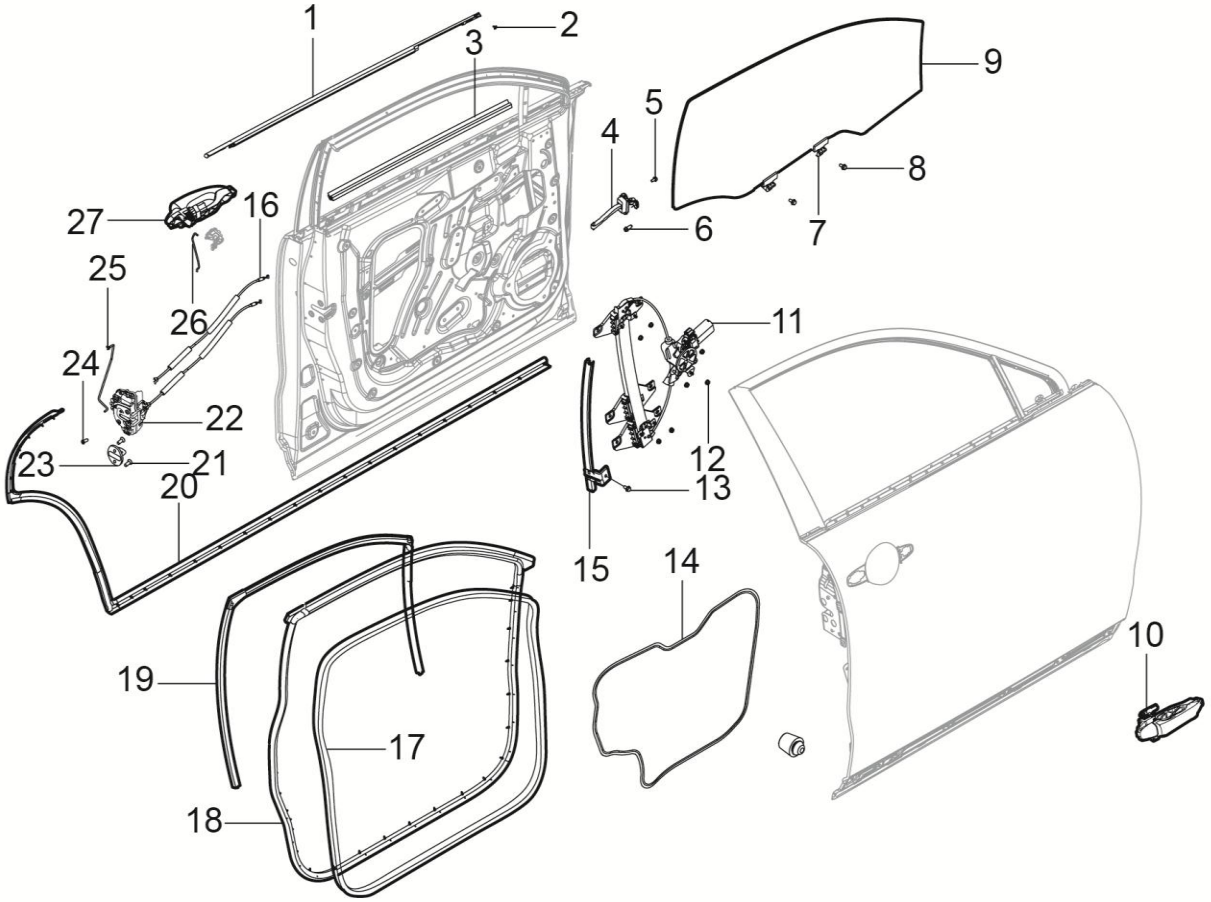

2	22	5	6	13	12	8	24

6100001003-B11F 前门车身附件装置

6100001003-B11F INSTALL-FRT-DOOR-ACCESSORY-BODY

序号	备件编码	中文名称	英文名称	NSE1.5T+LD525		TNN4G15T+LD525		TNN4G15T+A6F5				TN4G18T+DCT360					备注
				MT两驱豪华型	MT两驱尊享型	MT两驱豪华型	MT两驱尊享型	AT两驱豪华型	AT两驱尊享型	AT两驱尊贵型	AT两驱旗舰型	DCT两驱豪华型	DCT两驱尊享型	DCT两驱尊贵型	DCT两驱旗舰型	DCT互联网智尊型	
10	6105010003-B11F	左前门外手柄总成	HANDLE ASSY F-DR O-S LH	0	0	0	0	0	0	1	1	0	0	1	1	1	
11	6104010002-B11	左前门玻璃升降器总成	REGULATOR ASSY F-DR P-WDO LH	0	0	0	0	0	0	1	1	0	0	1	1	1	
11	6104020002-B11	右前门玻璃升降器总成	REGULATOR ASSY F-DR P-WDO RH	0	0	0	0	0	0	1	1	0	0	1	1	1	
12	B32006	六角法兰面锁紧螺母	NUT	0	0	0	0	0	0	14	14	0	0	14	14	14	
13	Q1840612	六角法兰面螺栓	SCREW	0	0	0	0	0	0	6	6	0	0	6	6	6	
14	6410101001-B11A	左前门防水膜	FILMASSYF-DRWATERPROOFLH	0	0	0	0	0	0	1	1	0	0	1	1	1	
14	6410102001-B11A	右前门防水膜	FILMASSYF-DRWATERPROOFRH	0	0	0	0	0	0	1	1	0	0	1	1	1	
15	6109020001-B11	左前车门玻璃后导轨总成	SASH ASSY FR-DR RR LH	0	0	0	0	0	0	1	1	0	0	1	1	1	
15	6109040001-B11	右前车门玻璃后导轨总成	SASH ASSY FR-DR RR RH	0	0	0	0	0	0	1	1	0	0	1	1	1	
16	6105060001-B11F	前门内开拉线总成	DRAGLINE ASSY FR DR	0	0	0	0	0	0	2	2	0	0	2	2	2	
17	6107030001-B11A	左前门门洞密封条总成	W-STRIP ASSY F-DR OPENING INR LH	0	0	0	0	0	0	1	1	0	0	1	1	1	
17	6107030002-B11A	右前门门洞密封条总成	W-STRIP ASSY F-DR OPENING INR RH	0	0	0	0	0	0	1	1	0	0	1	1	1	

6100001003-B11F

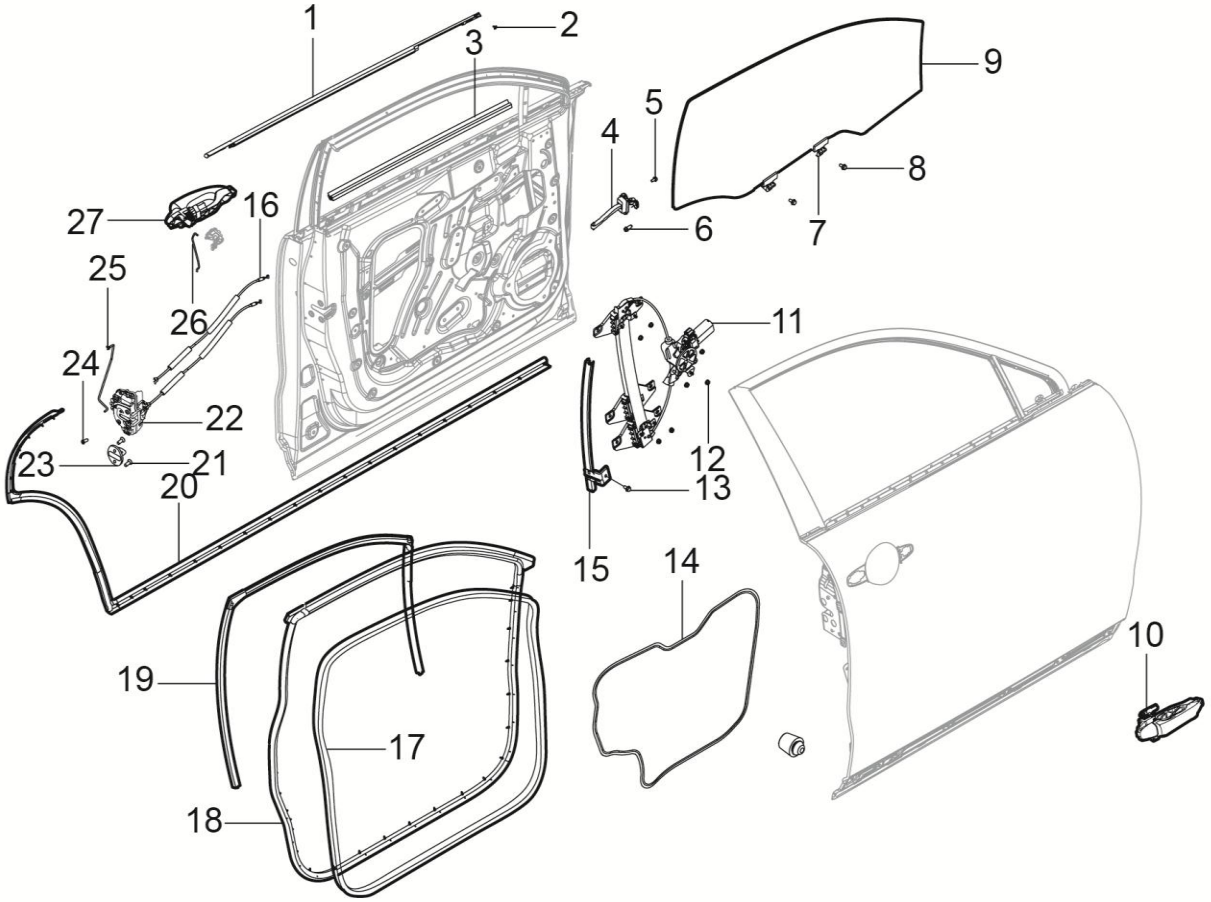

2	22	5	6	13	12	8	24

6100001003-B11F 前门车身附件装置

6100001003-B11F INSTALL-FRT-DOOR-ACCESSORY-BODY

序号	备件编码	中文名称	英文名称	NSE1.5T+LD525		TNN4G15T+LD525		TNN4G15T+A6F5				TN4G18T+DCT360					备注
				MT两驱豪华型	MT两驱尊享型	MT两驱豪华型	MT两驱尊享型	AT两驱豪华型	AT两驱尊享型	AT两驱尊贵型	AT两驱旗舰型	DCT两驱豪华型	DCT两驱尊享型	DCT两驱尊贵型	DCT两驱旗舰型	DCT互联网智尊型	
18	6107010001-B11A	左前门主密封条总成	W-STRIP ASSY F-DR OPENING OTR LH	0	0	0	0	0	0	1	1	0	0	1	1	1	
18	6107010002-B11A	右前门主密封条总成	W-STRIP ASSY F-DR OPENING OTR RH	0	0	0	0	0	0	1	1	0	0	1	1	1	
19	6107050001-B11	左前门玻璃呢槽总成	RUNCHANNEL ASSY F-DR GLASS LH	0	0	0	0	0	0	1	1	0	0	1	1	1	
19	6107060001-B11	右前门玻璃呢槽总成	RUNCHANNEL ASSY F-DR GLASS RH	0	0	0	0	0	0	1	1	0	0	1	1	1	
20	6107080001-B11	右侧围密封条总成	W-STRIP ASSY OUTSIDE PANEL RH	0	0	0	0	0	0	1	1	0	0	1	1	1	
20	6107070001-B11	左侧围密封条总成	W-STRIP ASSY OUTSIDE PANEL LH	0	0	0	0	0	0	1	1	0	0	1	1	1	
21	Q2580820T30	内六角花形沉头螺钉	SCREW	0	0	0	0	0	0	4	4	0	0	4	4	4	
22	6105030001-B11	左前门门锁总成	LATCH ASSY FR DR LH	0	0	0	0	0	0	1	1	0	0	1	1	1	
22	6105040001-B11	右前门门锁总成	LATCH ASSY FR DR RH	0	0	0	0	0	0	1	1	0	0	1	1	1	
23	6105050001-B11	车门锁扣总成	STRIKER	0	0	0	0	0	0	2	2	0	0	2	2	2	
24	B215B0613T1F38	内六角花形半沉头锥形垫圈螺钉	BOLT HEX ASSEMBLED	0	0	0	0	0	0	6	6	0	0	6	6	6	
25	6105301001-B11	左前门把手压杆	ROD HANDLE FR DR LH	0	0	0	0	0	0	1	1	0	0	1	1	1	

6100001003-B11F

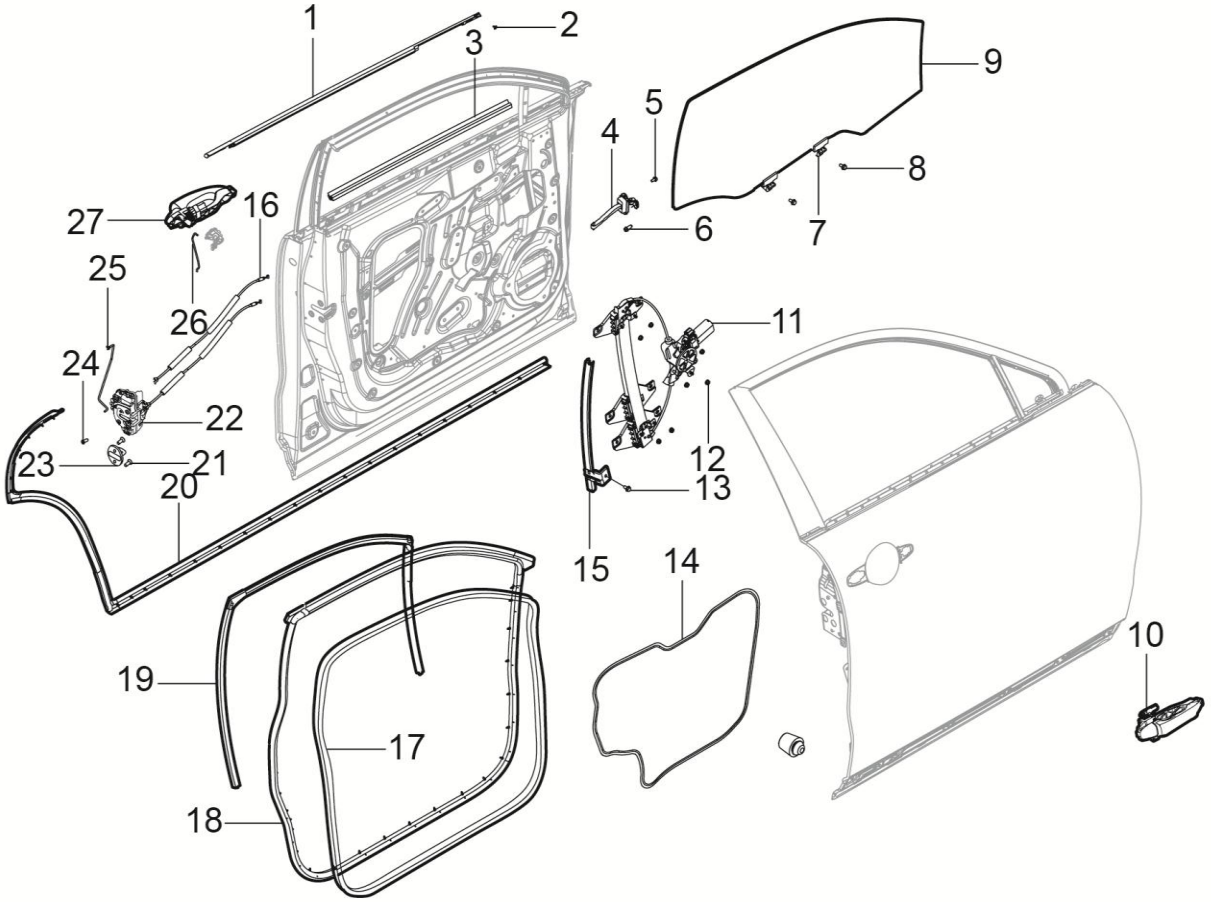

2	22	5	6	13	12	8	24

6100001003-B11F 前门车身附件装置

6100001003-B11F INSTALL-FRT-DOOR-ACCESSORY-BODY

序号	备件编码	中文名称	英文名称	NSE1.5T+LD525		TNN4G15T+LD525		TNN4G15T+A6F5				TN4G18T+DCT360					备注
				MT两驱豪华型	MT两驱尊享型	MT两驱豪华型	MT两驱尊享型	AT两驱豪华型	AT两驱尊享型	AT两驱尊贵型	AT两驱旗舰型	DCT两驱豪华型	DCT两驱尊享型	DCT两驱尊贵型	DCT两驱旗舰型	DCT互联网智尊型	
25	6105302001-B11	右前门把手压杆	ROD HANDLE FR DR LH	0	0	0	0	0	0	1	1	0	0	1	1	1	
26	6105303001-B11	左前门锁芯压杆	ROD CYLINDER FR DR LH	0	0	0	0	0	0	1	1	0	0	1	1	1	
27	6105010004-B11F	右前门外手柄总成	HANDLE ASSY F-DR O-S RH	0	0	0	0	0	0	1	1	0	0	1	1	1	

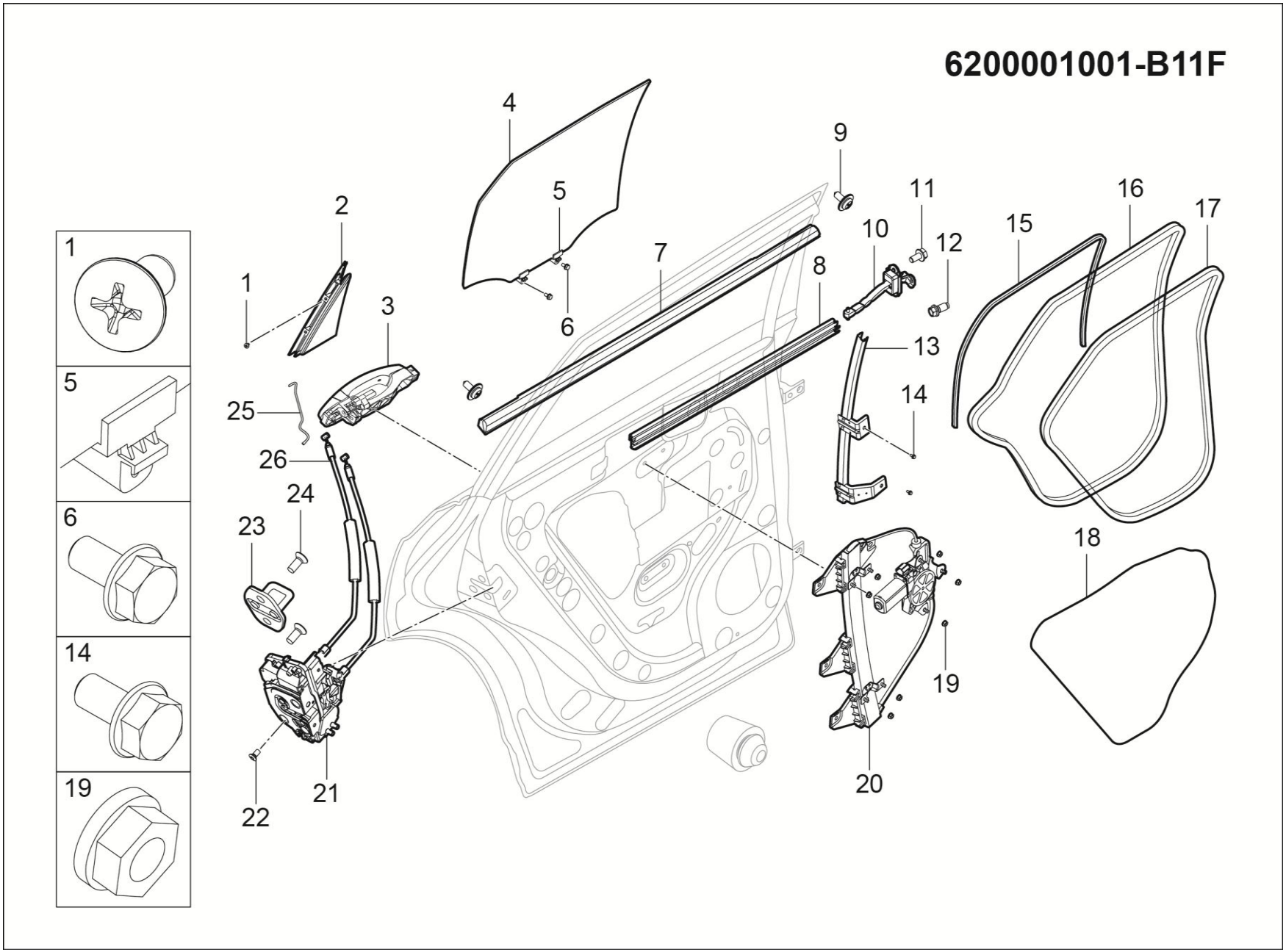
6200001001-B11F
1
2
3
4
5
6
7
8
9
10
11
12
13
14
15
16
17
18
19
20
21
22
23
24
25
26
1
5
6
14
19

6200001001-B11F 后门车身附件装置

6200001001-B11F INSTALL-RR-DOOR-ACCESSORY-BODY

序号	备件编码	中文名称	英文名称	NSE1.5T+LD525		TNN4G15T+LD525		TNN4G15T+A6F5				TN4G18T+DCT360					备注
				MT两驱豪华型	MT两驱尊享型	MT两驱豪华型	MT两驱尊享型	AT两驱豪华型	AT两驱尊享型	AT两驱尊贵型	AT两驱旗舰型	DCT两驱豪华型	DCT两驱尊享型	DCT两驱尊贵型	DCT两驱旗舰型	DCT互联网智尊型	
1	Q2764213	十字槽沉头自攻螺钉	SCREW	4	0	4	0	4	0	0	0	4	0	0	0	0	
2	6209301001-B11	左后门三角装饰板	TRIANGLE DECORATIVE LH	1	0	1	0	1	0	0	0	1	0	0	0	0	
2	6209302001-B11	右后门三角装饰板	TRIANGLE DECORATIVE RH	1	0	1	0	1	0	0	0	1	0	0	0	0	
3	6205010001-B11F	左后门外手柄总成	HANDLE R-DR O-S LH	1	0	1	0	1	0	0	0	1	0	0	0	0	
3	6205010002-B11F	右后门外手柄总成	HANDLE R-DR O-S RH	1	0	1	0	1	0	0	0	1	0	0	0	0	
4	6203010001-B11	左后车门玻璃总成	GLASS ASSY R-DR WDO LH	1	0	1	0	1	0	0	0	1	0	0	0	0	
4	6203020001-B11	右后车门玻璃总成	GLASS ASSY R-DR WDO RH	1	0	1	0	1	0	0	0	1	0	0	0	0	
5	6103011001-B11	玻璃限位卡块	GLASS BLOCK LIMIT CARD	4	0	4	0	4	0	0	0	4	0	0	0	0	
6	Q1400616	六角头螺栓和平垫圈组合件	BOLT	4	0	4	0	4	0	0	0	4	0	0	0	0	
7	62070A0001-B11F	左后门外水切总成	W-STRIP ASSY RR BL OTR LH	1	0	1	0	1	0	0	0	1	0	0	0	0	
7	62070A0002-B11F	右后门外水切总成	W-STRIP ASSY R-DR BL OTR RH	1	0	1	0	1	0	0	0	1	0	0	0	0	
8	62070C0001-B11	左后门内水切总成	W-STRIP R-DR BL INR LH	1	0	1	0	1	0	0	0	1	0	0	0	0	

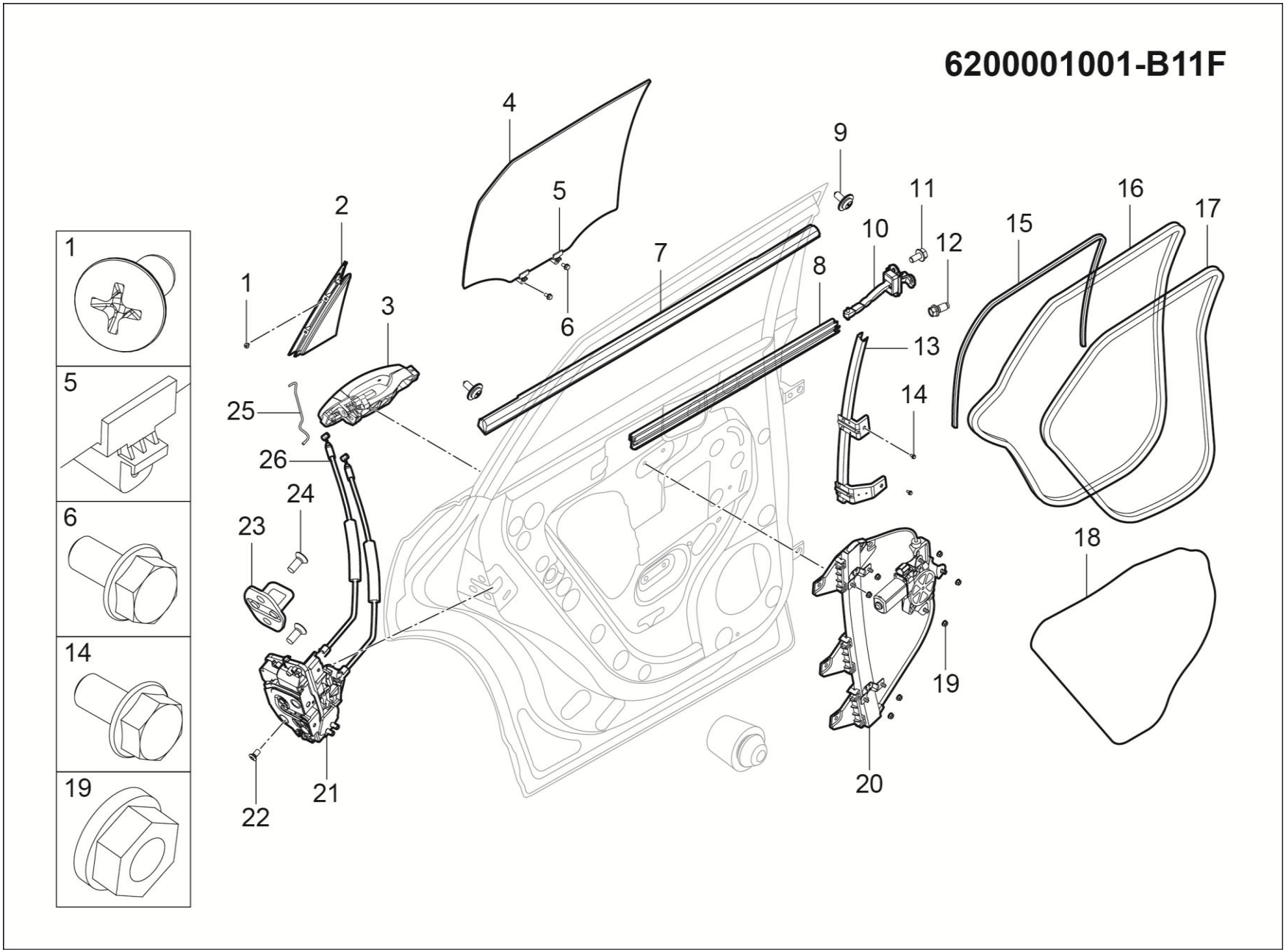
6200001001-B11F
1
2
3
4
5
6
7
8
9
10
11
12
13
14
15
16
17
18
19
20
21
22
23
24
25
26
1
5
6
14
19

6200001001-B11F 后门车身附件装置

6200001001-B11F INSTALL-RR-DOOR-ACCESSORY-BODY

序号	备件编码	中文名称	英文名称	NSE1.5T+LD525		TNN4G15T+LD525		TNN4G15T+A6F5				TN4G18T+DCT360					备注
				MT 两驱豪华型	MT 两驱尊享型	MT 两驱豪华型	MT 两驱尊享型	AT 两驱豪华型	AT 两驱尊享型	AT 两驱尊贵型	AT 两驱旗舰型	DCT 两驱豪华型	DCT 两驱尊享型	DCT 两驱尊贵型	DCT 两驱旗舰型	DCT 互联网智尊型	
8	62070D0001-B11	右后门内水切总成	W-STRIP R-DR BELTLINE INR RH	1	0	1	0	1	0	0	0	1	0	0	0	0	
9	Q2213595F31	十字槽盘头自攻螺钉和大垫圈组合件	SCREW	4	0	4	0	4	0	0	0	4	0	0	0	0	
10	6209010001-B11	后门限位器总成	CHECK ASSY RR DOOR	2	0	2	0	2	0	0	0	2	0	0	0	0	
11	Q1840612F31	六角法兰面螺栓	SCREW	4	0	4	0	4	0	0	0	4	0	0	0	0	
12	6109061-A01	六角法兰面螺栓	BOLT	2	0	2	0	2	0	0	0	2	0	0	0	0	
13	6209060001-B11	右后车门玻璃后导轨总成	SASH R-DR ASSY RR RH	1	0	1	0	1	0	0	0	1	0	0	0	0	
13	6209050001-B11	左后车门玻璃后导轨总成	SASH R-DR RR ASSY LH	1	0	1	0	1	0	0	0	1	0	0	0	0	
14	Q1840612	六角法兰面螺栓	SCREW	4	0	4	0	4	0	0	0	4	0	0	0	0	
15	6207060001-B11	右后门玻璃呢槽总成	RUNCHANNEL ASSY R-DR GLASS RH	1	0	1	0	1	0	0	0	1	0	0	0	0	
15	6207050001-B11	左后门玻璃呢槽总成	RUNCHANNEL ASSY R-DR GLASS LH	1	0	1	0	1	0	0	0	1	0	0	0	0	
16	6207010001-B11	左后门主密封条总成	W-STRIP ASSY R-DR OPENING OTR LH	1	0	1	0	1	0	0	0	1	0	0	0	0	
16	6207020001-B11	右后门主密封条总成	W-STRIP ASSY R-DR OPENING OTR RH	1	0	1	0	1	0	0	0	1	0	0	0	0	

6200001001-B11F

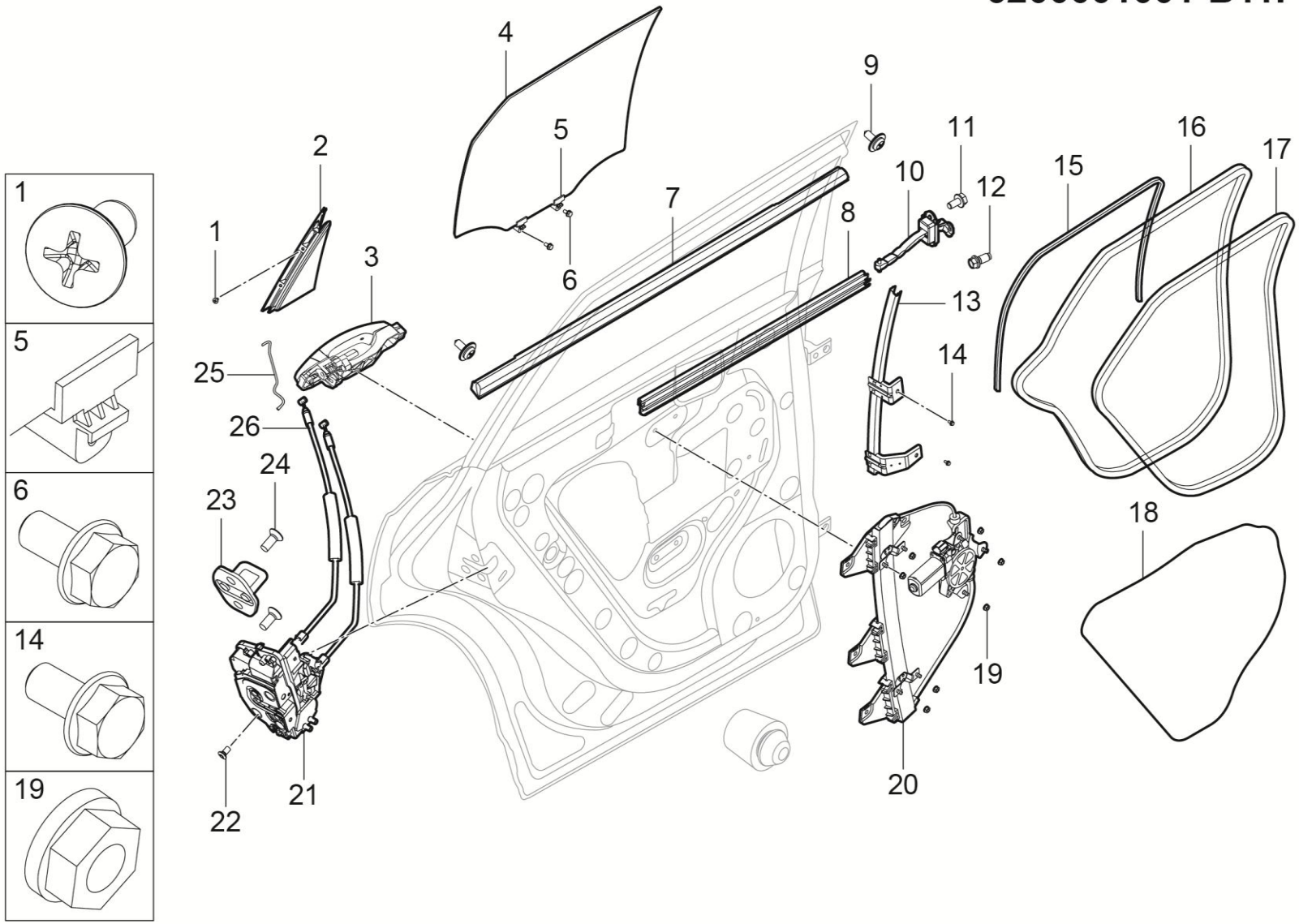

6200001001-B11F 后门车身附件装置

6200001001-B11F INSTALL-RR-DOOR-ACCESSORY-BODY

序号	备件编码	中文名称	英文名称	NSE1.5T+LD525		TNN4G15T+LD525		TNN4G15T+A6F5				TN4G18T+DCT360					备注
				MT两驱豪华型	MT两驱尊享型	MT两驱豪华型	MT两驱尊享型	AT两驱豪华型	AT两驱尊享型	AT两驱尊贵型	AT两驱旗舰型	DCT两驱豪华型	DCT两驱尊享型	DCT两驱尊贵型	DCT两驱旗舰型	DCT互联网智尊型	
17	6207030002-B11A	右后门门洞密封条总成	W-STRIP ASSY R-DR OPENING INR RH	1	0	1	0	1	0	0	0	1	0	0	0	0	
17	6207030001-B11A	左后门门洞密封条总成	W-STRIP ASSY R-DR OPENING INR LH	1	0	1	0	1	0	0	0	1	0	0	0	0	
18	6313101001-B11A	左后门防水膜	FILMASSYR-DRWATERPROOFLH	1	0	1	0	1	0	0	0	1	0	0	0	0	
18	6313102001-B11A	右后门防水膜	FILMASSYR-DRWATERPROOFRH	1	0	1	0	1	0	0	0	1	0	0	0	0	
19	B32006	六角法兰面锁紧螺母	NUT	14	0	14	0	14	0	0	0	14	0	0	0	0	
20	6204020006-B11	右后门玻璃升降器总成	REGULATOR ASSY R-DR P-WDO RH	1	0	1	0	1	0	0	0	1	0	0	0	0	2选1，搭配6204010005-B11/6204020006-B11或者6204010003-B11/6124010004-B11
20	6204010005-B11	左后门玻璃升降器总成	REGULATOR ASSY R-DR P-WDO LH	1	0	1	0	1	0	0	0	1	0	0	0	0	
20	6104010004-B11	右后门玻璃升降器总成	REGULATOR ASSY R-DR P-WDO RH	1	0	1	0	1	0	0	0	1	0	0	0	0	
20	6204010003-B11	左后门玻璃升降器总成	REGULATOR ASSY R-DR P-WDO LH	1	0	1	0	1	0	0	0	1	0	0	0	0	
21	6205030001-B11	左后门门锁总成	LATCH ASSY RR DR LH	1	0	1	0	1	0	0	0	1	0	0	0	0	
21	6205040001-B11	右后门门锁总成	LATCH ASSY RR DR RH	1	0	1	0	1	0	0	0	1	0	0	0	0	
22	B215B0613T1F38	内六角花形半沉头锥形垫圈螺钉	BOLT HEX ASSEMBLED	6	0	6	0	6	0	0	0	6	0	0	0	0	

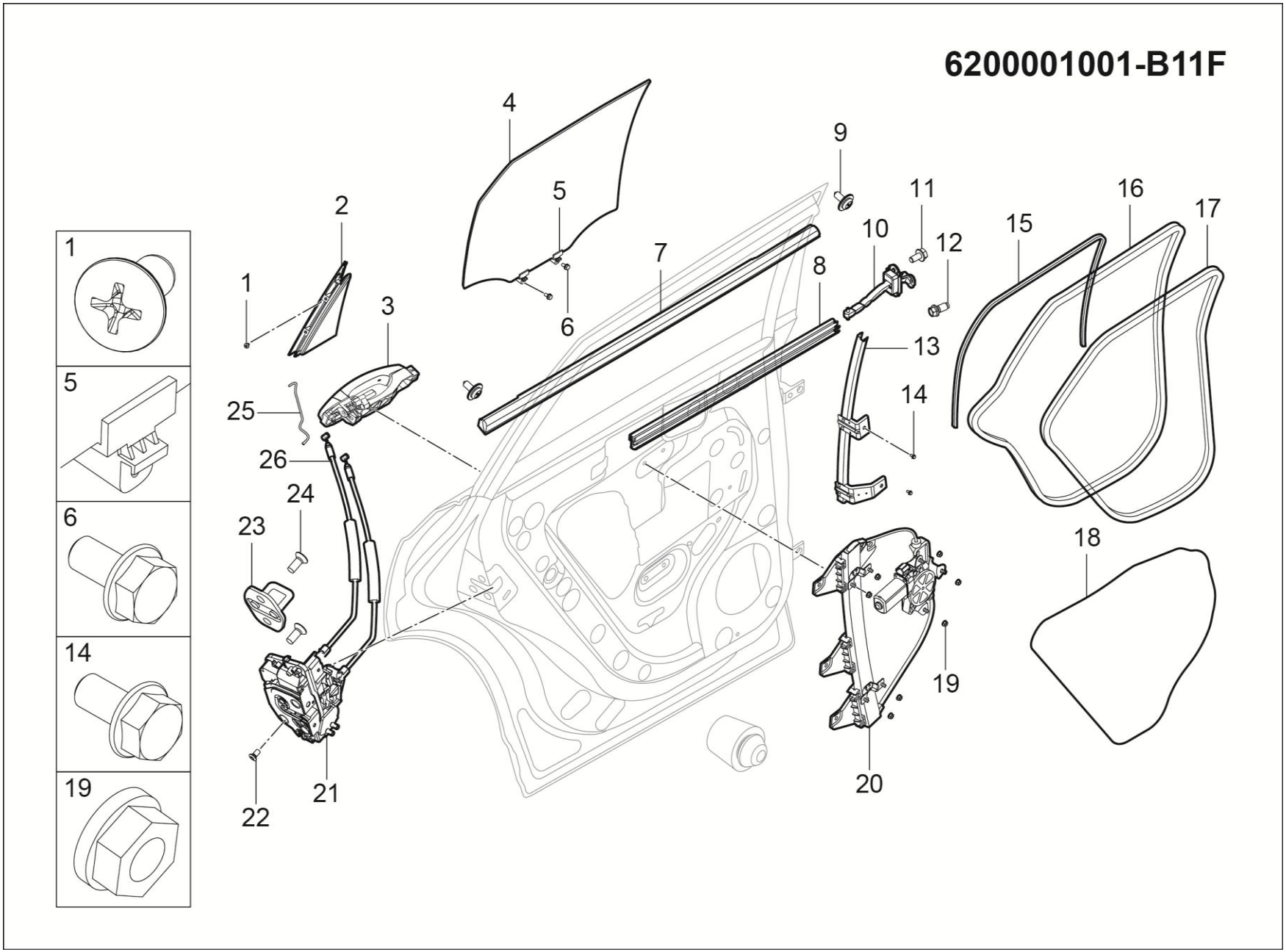
6200001001-B11F
1
2
3
4
5
6
7
8
9
10
11
12
13
14
15
16
17
18
19
20
21
22
23
24
25
26
1
5
6
14
19

6200001001-B11F 后门车身附件装置

6200001001-B11F INSTALL-RR-DOOR-ACCESSORY-BODY

序号	备件编码	中文名称	英文名称	NSE1.5T+LD525		TNN4G15T+LD525		TNN4G15T+A6F5				TN4G18T+DCT360					备注
				MT两驱豪华型	MT两驱尊享型	MT两驱豪华型	MT两驱尊享型	AT两驱豪华型	AT两驱尊享型	AT两驱尊贵型	AT两驱旗舰型	DCT两驱豪华型	DCT两驱尊享型	DCT两驱尊贵型	DCT两驱旗舰型	DCT互联网智尊型	
23	6105050001-B11	车门锁扣总成	STRIKER	2	0	2	0	2	0	0	0	2	0	0	0	0	
24	Q2580820T30	内六角花形沉头螺钉	SCREW	4	0	4	0	4	0	0	0	4	0	0	0	0	
25	6205301001-B11	左后门把手压杆	ROD HANDLE RR DR LH	1	0	1	0	1	0	0	0	1	0	0	0	0	
25	6205302001-B11	右后门把手压杆	ROD HANDLE RR DR RH	1	0	1	0	1	0	0	0	1	0	0	0	0	
26	6205060001-B11F	后门内开拉线总成	DRAGLINE ASSY RR DR	2	0	2	0	2	0	0	0	2	0	0	0	0	

6200001002-B11F

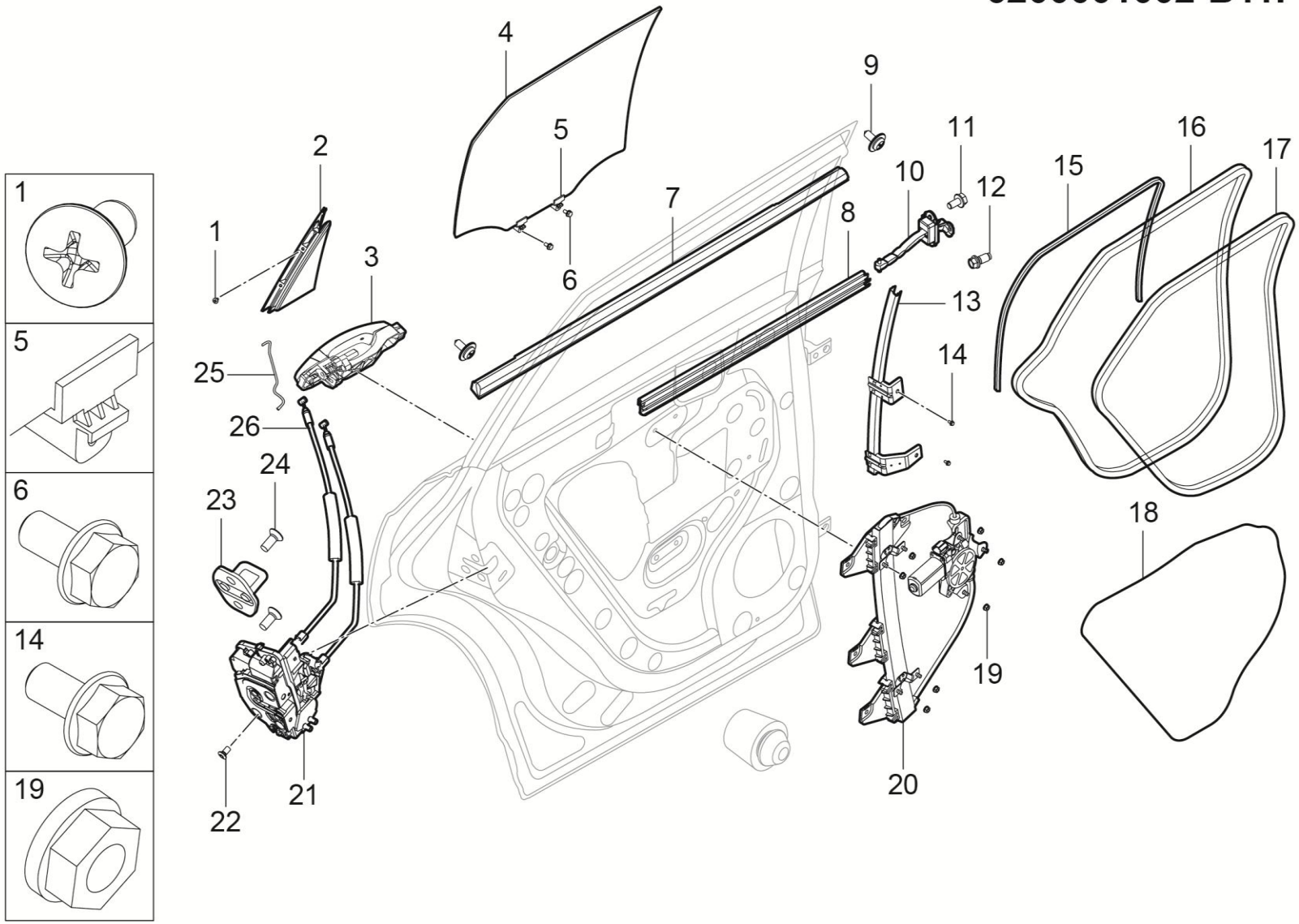

6200001002-B11F 后门车身附件装置

6200001002-B11F INSTALL-RR-DOOR-ACCESSORY-BODY

序号	备件编码	中文名称	英文名称	NSE1.5T+LD525		TNN4G15T+LD525		TNN4G15T+A6F5				TN4G18T+DCT360					备注
				MT两驱豪华型	MT两驱尊享型	MT两驱豪华型	MT两驱尊享型	AT两驱豪华型	AT两驱尊享型	AT两驱尊贵型	AT两驱旗舰型	DCT两驱豪华型	DCT两驱尊享型	DCT两驱尊贵型	DCT两驱旗舰型	DCT互联网智尊型	
1	Q2764213	十字槽沉头自攻螺钉	SCREW	0	4	0	4	0	4	0	0	0	4	0	0	0	
2	6209301001-B11	左后门三角装饰板	TRIANGLE DECORATIVE LH	0	1	0	1	0	1	0	0	0	1	0	0	0	
2	6209302001-B11	右后门三角装饰板	TRIANGLE DECORATIVE RH	0	1	0	1	0	1	0	0	0	1	0	0	0	
3	6205010003-B11F	左后门外手柄总成	HANDLE R-DR O-S LH	0	1	0	1	0	1	0	0	0	1	0	0	0	
3	6205010004-B11F	右后门外手柄总成	HANDLE R-DR O-S RH	0	1	0	1	0	1	0	0	0	1	0	0	0	
4	6203010001-B11	左后车门玻璃总成	GLASS ASSY R-DR WDO LH	0	1	0	1	0	1	0	0	0	1	0	0	0	
4	6203020001-B11	右后车门玻璃总成	GLASS ASSY R-DR WDO RH	0	1	0	1	0	1	0	0	0	1	0	0	0	
5	6103011001-B11	玻璃限位卡块	GLASS BLOCK LIMIT CARD	0	4	0	4	0	4	0	0	0	4	0	0	0	
6	Q1400616	六角头螺栓和平垫圈组合件	BOLT	0	4	0	4	0	4	0	0	0	4	0	0	0	
7	62070A0002-B11F	右后门外水切总成	W-STRIP ASSY R-DR BL OTR RH	0	1	0	1	0	1	0	0	0	1	0	0	0	
7	62070A0001-B11F	左后门外水切总成	W-STRIP ASSY RR BL OTR LH	0	1	0	1	0	1	0	0	0	1	0	0	0	
8	62070D0001-B11	右后门内水切总成	W-STRIP R-DR BELTLINE INR RH	0	1	0	1	0	1	0	0	0	1	0	0	0	

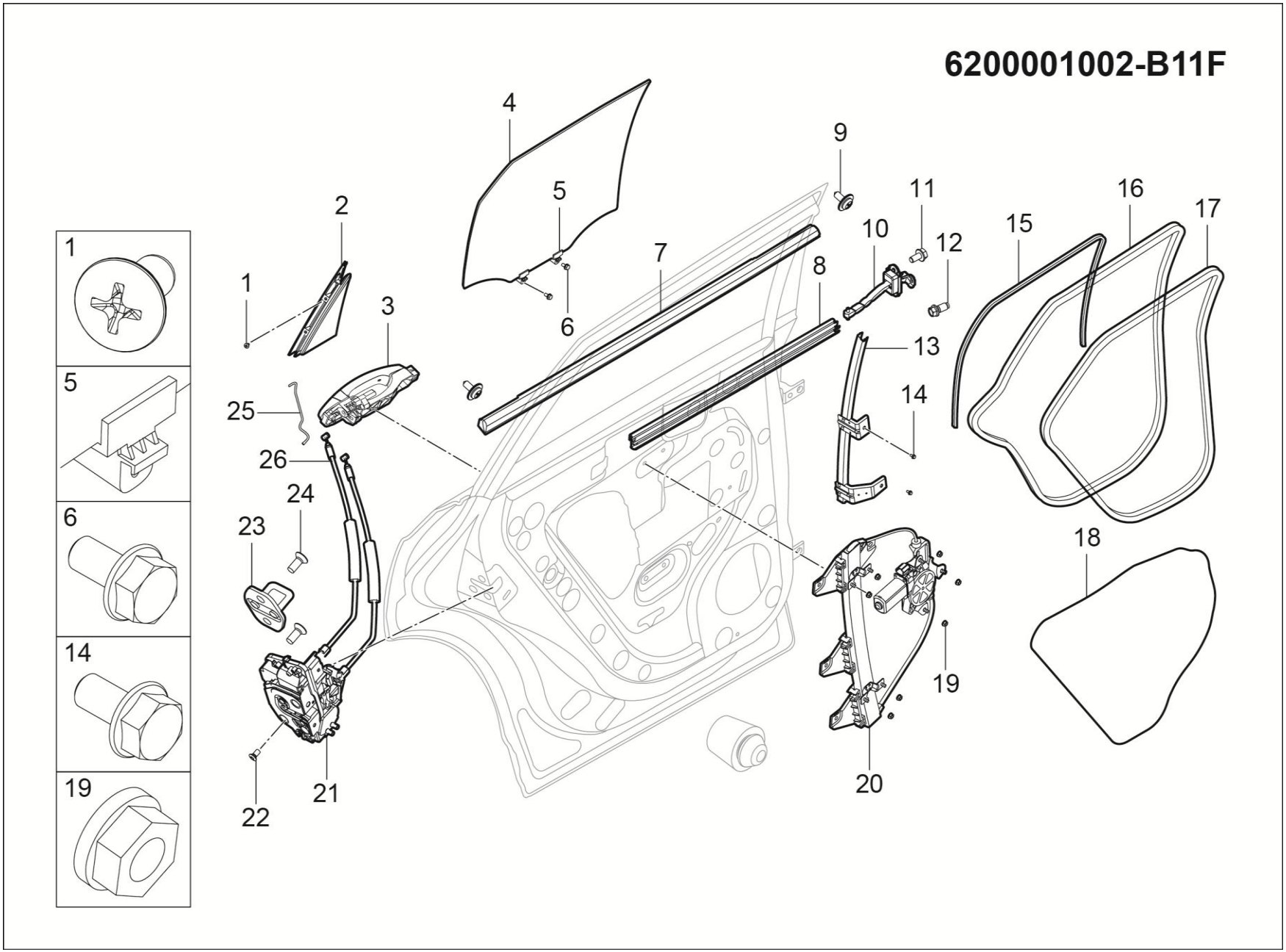
6200001002-B11F
1
2
3
4
5
6
7
8
9
10
11
12
13
14
15
16
17
18
19
20
21
22
23
24
25
26
1
5
6
14
19

6200001002-B11F 后门车身附件装置

6200001002-B11F INSTALL-RR-DOOR-ACCESSORY-BODY

序号	备件编码	中文名称	英文名称	NSE1.5T+LD525		TNN4G15T+LD525		TNN4G15T+A6F5				TN4G18T+DCT360					备注
				MT 两驱豪华型	MT 两驱尊享型	MT 两驱豪华型	MT 两驱尊享型	AT 两驱豪华型	AT 两驱尊享型	AT 两驱尊贵型	AT 两驱旗舰型	DCT 两驱豪华型	DCT 两驱尊享型	DCT 两驱尊贵型	DCT 两驱旗舰型	DCT 互联网智尊型	
8	62070C0001-B11	左后门内水切总成	W-STRIP R-DR BL INR LH	0	1	0	1	0	1	0	0	0	1	0	0	0	
9	Q2213595F31	十字槽盘头自攻螺钉和大垫圈组合件	SCREW	0	4	0	4	0	4	0	0	0	4	0	0	0	
10	6209010001-B11	后门限位器总成	CHECK ASSY RR DOOR	0	2	0	2	0	2	0	0	0	2	0	0	0	
11	Q1840612F31	六角法兰面螺栓	BOLT	0	4	0	4	0	4	0	0	0	4	0	0	0	
12	6109061-A01	六角法兰面螺栓	BOLT	0	2	0	2	0	2	0	0	0	2	0	0	0	
13	6209060001-B11	右后车门玻璃后导轨总成	SASH R-DR ASSY RR RH	0	1	0	1	0	1	0	0	0	1	0	0	0	
13	6209050001-B11	左后车门玻璃后导轨总成	SASH R-DR RR ASSY LH	0	1	0	1	0	1	0	0	0	1	0	0	0	
14	Q1840612	六角法兰面螺栓	SCREW	0	4	0	4	0	4	0	0	0	4	0	0	0	
15	6207050001-B11	左后门玻璃呢槽总成	RUNCHANNEL ASSY R-DR GLASS LH	0	1	0	1	0	1	0	0	0	1	0	0	0	
15	6207060001-B11	右后门玻璃呢槽总成	RUNCHANNEL ASSY R-DR GLASS RH	0	1	0	1	0	1	0	0	0	1	0	0	0	
16	6207010001-B11	左后门主密封条总成	W-STRIP ASSY R-DR OPENING OTR LH	0	1	0	1	0	1	0	0	0	1	0	0	0	
16	6207020001-B11	右后门主密封条总成	W-STRIP ASSY R-DR OPENING OTR RH	0	1	0	1	0	1	0	0	0	1	0	0	0	

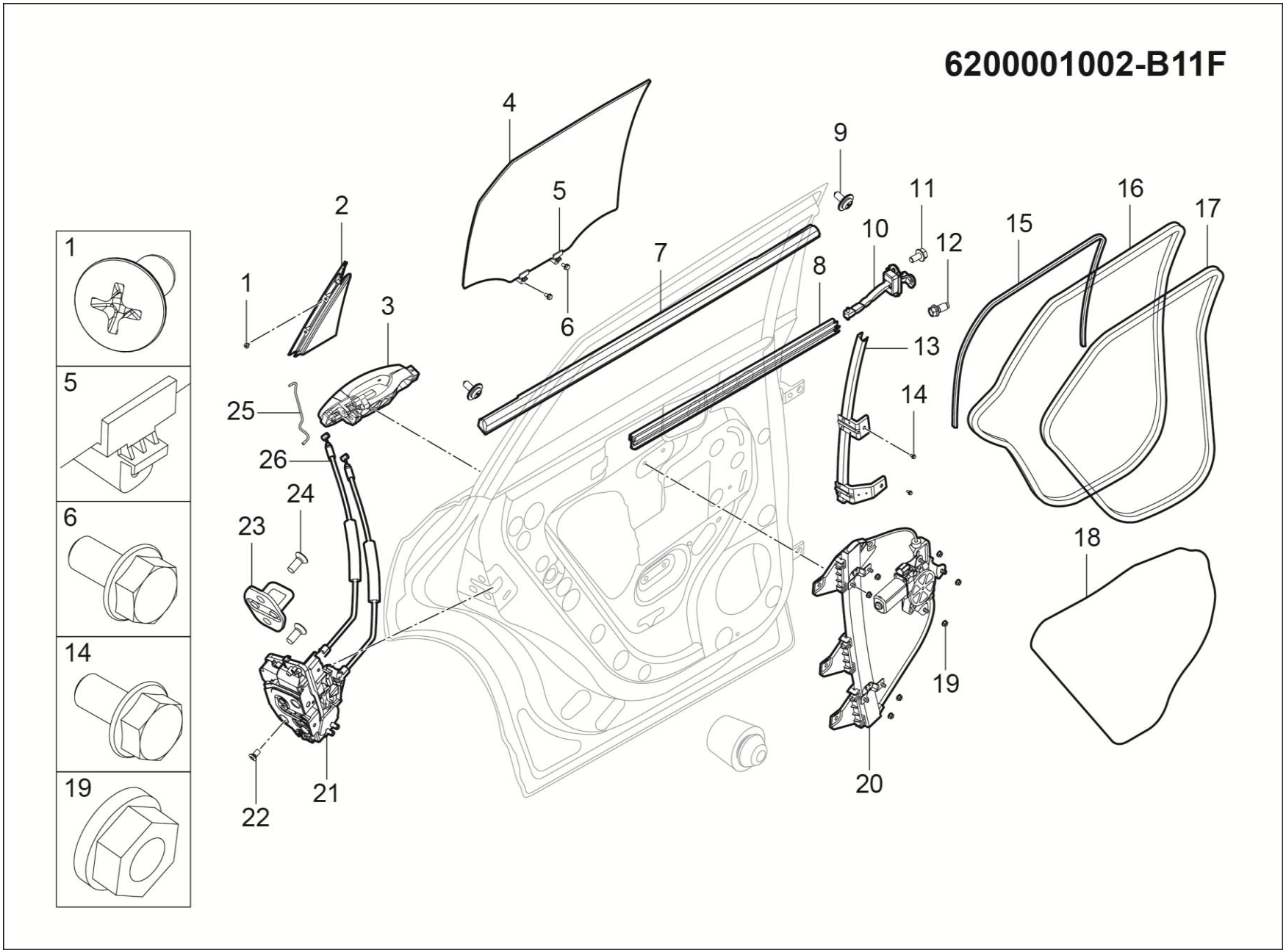
6200001002-B11F
1
2
3
4
5
6
7
8
9
10
11
12
13
14
15
16
17
18
19
20
21
22
23
24
25
26
1
5
6
14
19

6200001002-B11F 后门车身附件装置

6200001002-B11F INSTALL-RR-DOOR-ACCESSORY-BODY

序号	备件编码	中文名称	英文名称	NSE1.5T+LD525		TNN4G15T+LD525		TNN4G15T+A6F5				TN4G18T+DCT360					备注
				MT两驱豪华型	MT两驱尊享型	MT两驱豪华型	MT两驱尊享型	AT两驱豪华型	AT两驱尊享型	AT两驱尊贵型	AT两驱旗舰型	DCT两驱豪华型	DCT两驱尊享型	DCT两驱尊贵型	DCT两驱旗舰型	DCT互联网智尊型	
17	6207030001-B11A	左后门门洞密封条总成	W-STRIP ASSY R-DR OPENING INR LH	0	1	0	1	0	1	0	0	0	1	0	0	0	
17	6207030002-B11A	右后门门洞密封条总成	W-STRIP ASSY R-DR OPENING INR RH	0	1	0	1	0	1	0	0	0	1	0	0	0	
18	6313101001-B11A	左后门防水膜	FILMASSYR-DRWATERPROOFLH	0	1	0	1	0	1	0	0	0	1	0	0	0	
18	6313102001-B11A	右后门防水膜	FILMASSYR-DRWATERPROOFRH	0	1	0	1	0	1	0	0	0	1	0	0	0	
19	B32006	六角法兰面锁紧螺母	NUT	0	14	0	14	0	14	0	0	0	14	0	0	0	
20	6204010005-B11	左后门玻璃升降器总成	REGULATOR ASSY R-DR P-WDO LH	0	▲1	0	▲1	0	▲1	0	0	0	▲1	0	0	0	2选1，搭配6204010005-B11/6204020006-B11或者搭配6104010003-B11/6104010004-B11
20	6204010003-B11	左后门玻璃升降器总成	REGULATOR ASSY R-DR P-WDO LH	0	▲1	0	▲1	0	▲1	0	0	0	▲1	0	0	0	
20	6204020005-B11	右后门玻璃升降器总成	REGULATOR ASSY R-DR P-WDO RH	0	▲1	0	▲1	0	▲1	0	0	0	▲1	0	0	0	
20	6204010004-B11	右后门玻璃升降器总成	REGULATOR ASSY R-DR P-WDO RH	0	▲1	0	▲1	0	▲1	0	0	0	▲1	0	0	0	
21	6205030001-B11	左后门门锁总成	LATCH ASSY RR DR LH	0	1	0	1	0	1	0	0	0	1	0	0	0	
21	6205040001-B11	右后门门锁总成	LATCH ASSY RR DR RH	0	1	0	1	0	1	0	0	0	1	0	0	0	
22	B215B0613T1F38	内六角花形半沉头锥形垫圈螺钉	BOLT HEX ASSEMBLED	0	6	0	6	0	6	0	0	0	6	0	0	0	

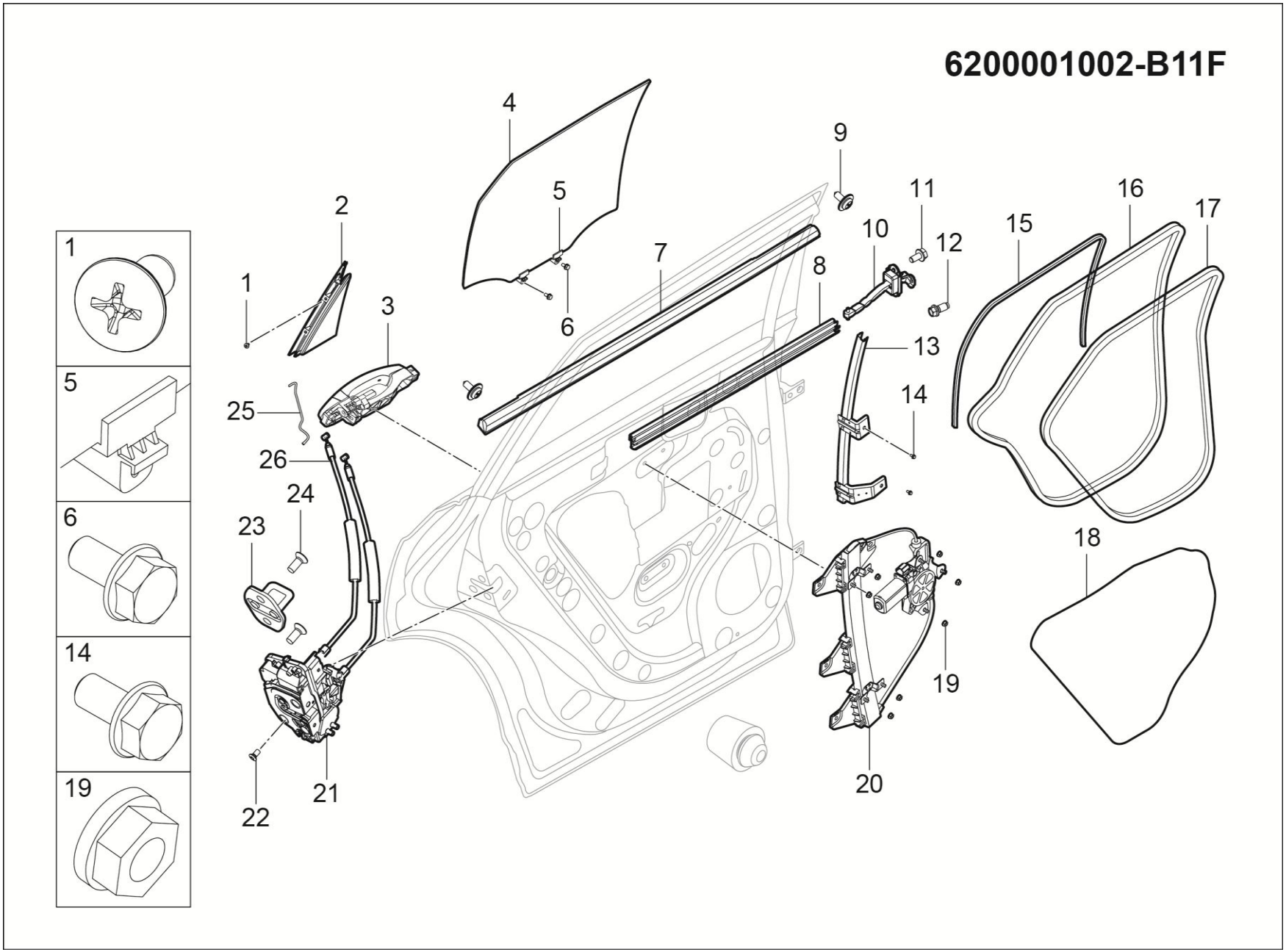
6200001002-B11F
1
2
3
4
5
6
7
8
9
10
11
12
13
14
15
16
17
18
19
20
21
22
23
24
25
26
1
5
6
14
19

6200001002-B11F 后门车身附件装置

6200001002-B11F INSTALL-RR-DOOR-ACCESSORY-BODY

序号	备件编码	中文名称	英文名称	NSE1.5T+LD525		TNN4G15T+LD525		TNN4G15T+A6F5				TN4G18T+DCT360					备注
				MT两驱豪华型	MT两驱尊享型	MT两驱豪华型	MT两驱尊享型	AT两驱豪华型	AT两驱尊享型	AT两驱尊贵型	AT两驱旗舰型	DCT两驱豪华型	DCT两驱尊享型	DCT两驱尊贵型	DCT两驱旗舰型	DCT互联网智尊型	
23	6105050001-B11	车门锁扣总成	STRIKER	0	2	0	2	0	2	0	0	0	2	0	0	0	
24	Q2580820T30	内六角花形沉头螺钉	SCREW	0	4	0	4	0	4	0	0	0	4	0	0	0	
25	6205301001-B11	左后门把手压杆	ROD HANDLE RR DR LH	0	1	0	1	0	1	0	0	0	1	0	0	0	
25	6205302001-B11	右后门把手压杆	ROD HANDLE RR DR RH	0	1	0	1	0	1	0	0	0	1	0	0	0	
26	6205060001-B11F	后门内开拉线总成	DRAGLINE ASSY RR DR	0	2	0	2	0	2	0	0	0	2	0	0	0	

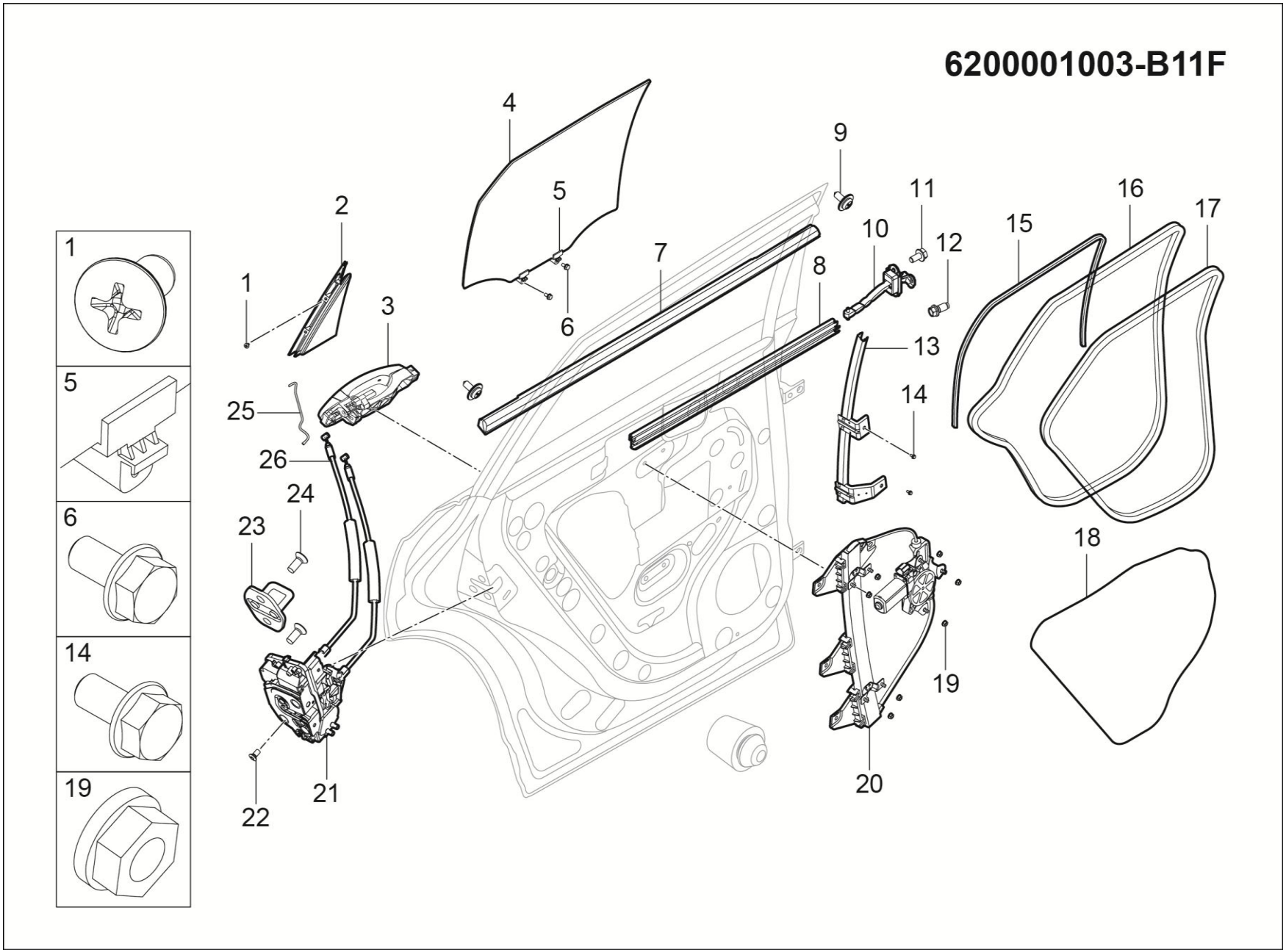
6200001003-B11F
1
2
3
4
5
6
7
8
9
10
11
12
13
14
15
16
17
18
19
20
21
22
23
24
25
26
1
5
6
14
19

6200001003-B11F 后门车身附件装置

6200001003-B11F INSTALL-RR-DOOR-ACCESSORY-BODY

序号	备件编码	中文名称	英文名称	NSE1.5T+LD525		TNN4G15T+LD525		TNN4G15T+A6F5				TN4G18T+DCT360					备注
				MT两驱豪华型	MT两驱尊享型	MT两驱豪华型	MT两驱尊享型	AT两驱豪华型	AT两驱尊享型	AT两驱尊贵型	AT两驱旗舰型	DCT两驱豪华型	DCT两驱尊享型	DCT两驱尊贵型	DCT两驱旗舰型	DCT互联网智尊型	
1	Q2764213	十字槽沉头自攻螺钉	SCREW	0	0	0	0	0	0	4	4	0	0	4	4	4	
2	6209301001-B11	左后门三角装饰板	TRIANGLE DECORATIVE LH	0	0	0	0	0	0	1	1	0	0	1	1	1	
2	6209302001-B11	右后门三角装饰板	TRIANGLE DECORATIVE RH	0	0	0	0	0	0	1	1	0	0	1	1	1	
3	6205010003-B11F	左后门外手柄总成	HANDLE R-DR O-S LH	0	0	0	0	0	0	1	1	0	0	1	1	1	
3	6205010004-B11F	右后门外手柄总成	HANDLE R-DR O-S RH	0	0	0	0	0	0	1	1	0	0	1	1	1	
4	6203010001-B11	左后车门玻璃总成	GLASS ASSY R-DR WDO LH	0	0	0	0	0	0	1	1	0	0	1	1	1	
4	6203020001-B11	右后车门玻璃总成	GLASS ASSY R-DR WDO RH	0	0	0	0	0	0	1	1	0	0	1	1	1	
5	6103011001-B11	玻璃限位卡块	GLASS BLOCK LIMIT CARD	0	0	0	0	0	0	4	4	0	0	4	4	4	
6	Q1400616	六角头螺栓和平垫圈组合件	BOLT	0	0	0	0	0	0	4	4	0	0	4	4	4	
7	62070A0001-B11F	左后门外水切总成	W-STRIP ASSY RR BL OTR LH	0	0	0	0	0	0	1	1	0	0	1	1	1	
7	62070A0002-B11F	右后门外水切总成	W-STRIP ASSY R-DR BL OTR RH	0	0	0	0	0	0	1	1	0	0	1	1	1	
8	62070D0001-B11	右后门内水切总成	W-STRIP R-DR BELTLINE INR RH	0	0	0	0	0	0	1	1	0	0	1	1	1	

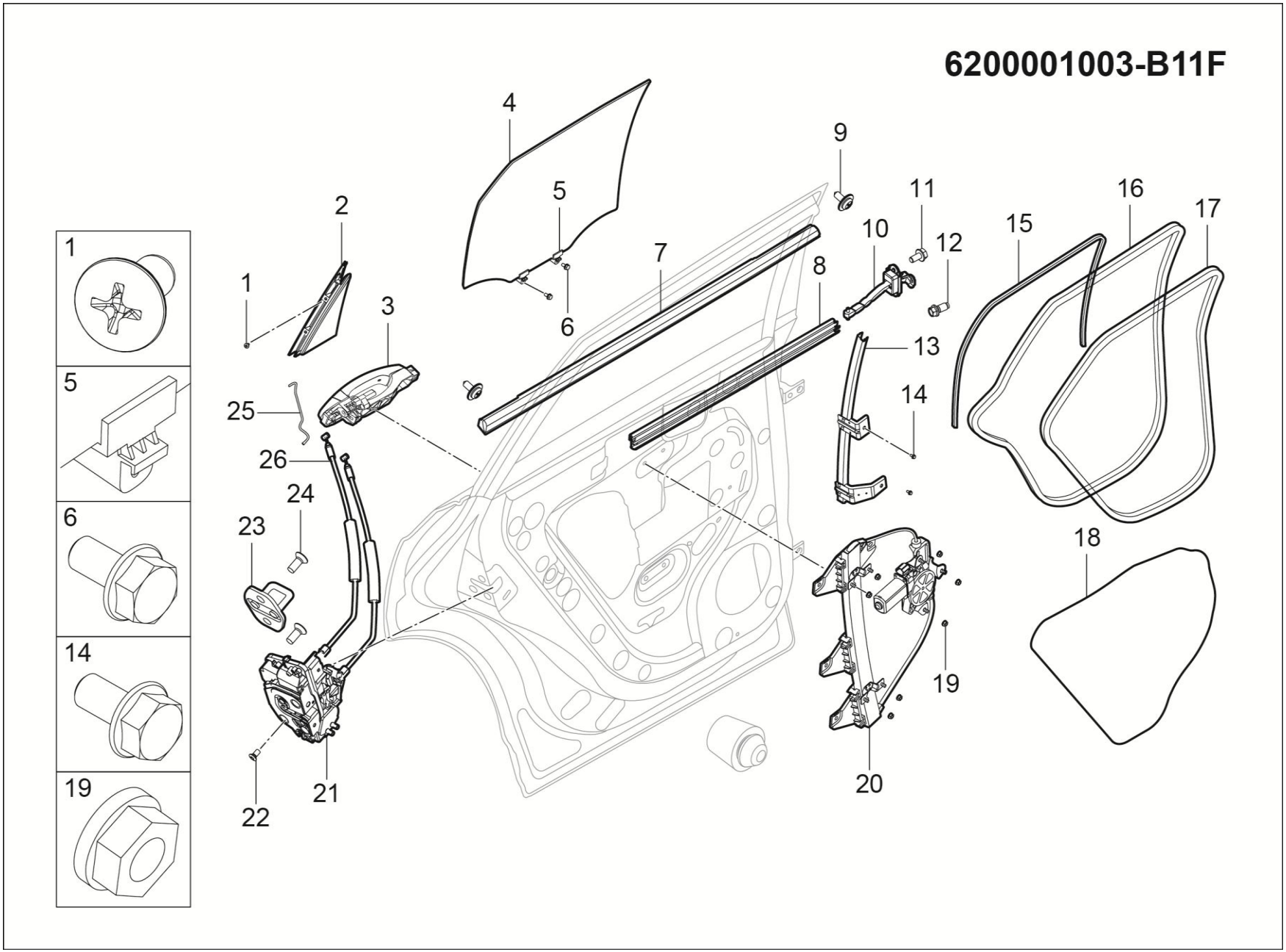
6200001003-B11F
1
2
3
4
5
6
7
8
9
10
11
12
13
14
15
16
17
18
19
20
21
22
23
24
25
26
1
5
6
14
19

6200001003-B11F 后门车身附件装置

6200001003-B11F INSTALL-RR-DOOR-ACCESSORY-BODY

序号	备件编码	中文名称	英文名称	NSE1.5T+LD525		TNN4G15T+LD525		TNN4G15T+A6F5				TN4G18T+DCT360					备注
				MT两驱豪华型	MT两驱尊享型	MT两驱豪华型	MT两驱尊享型	AT两驱豪华型	AT两驱尊享型	AT两驱尊贵型	AT两驱旗舰型	DCT两驱豪华型	DCT两驱尊享型	DCT两驱尊贵型	DCT两驱旗舰型	DCT互联网智尊型	
8	62070C0001-B11	左后门内水切总成	W-STRIP R-DR BL INR LH	0	0	0	0	0	0	1	1	0	0	1	1	1	
9	Q2213595F31	十字槽盘头自攻螺钉和大垫圈组合件	SCREW	0	0	0	0	0	0	4	4	0	0	4	4	4	
10	6209010001-B11	后门限位器总成	CHECK ASSY RR DOOR	0	0	0	0	0	0	2	2	0	0	2	2	2	
11	Q1840612F31	六角法兰面螺栓	SCREW	0	0	0	0	0	0	4	4	0	0	4	4	4	
12	6109061-A01	六角法兰面螺栓	BOLT	0	0	0	0	0	0	2	2	0	0	2	2	2	
13	6209050001-B11	左后车门玻璃后导轨总成	SASH R-DR RR ASSY LH	0	0	0	0	0	0	1	1	0	0	1	1	1	
13	6209060001-B11	右后车门玻璃后导轨总成	SASH R-DR ASSY RR RH	0	0	0	0	0	0	1	1	0	0	1	1	1	
14	Q1840612	六角法兰面螺栓	SCREW	0	0	0	0	0	0	4	4	0	0	4	4	4	
15	6207050001-B11	左后门玻璃呢槽总成	RUNCHANNEL ASSY R-DR GLASS LH	0	0	0	0	0	0	1	1	0	0	1	1	1	
15	6207060001-B11	右后门玻璃呢槽总成	RUNCHANNEL ASSY R-DR GLASS RH	0	0	0	0	0	0	1	1	0	0	1	1	1	
16	6207010001-B11	左后门主密封条总成	W-STRIP ASSY R-DR OPENING OTR LH	0	0	0	0	0	0	1	1	0	0	1	1	1	
16	6207020001-B11	右后门主密封条总成	W-STRIP ASSY R-DR OPENING OTR RH	0	0	0	0	0	0	1	1	0	0	1	1	1	

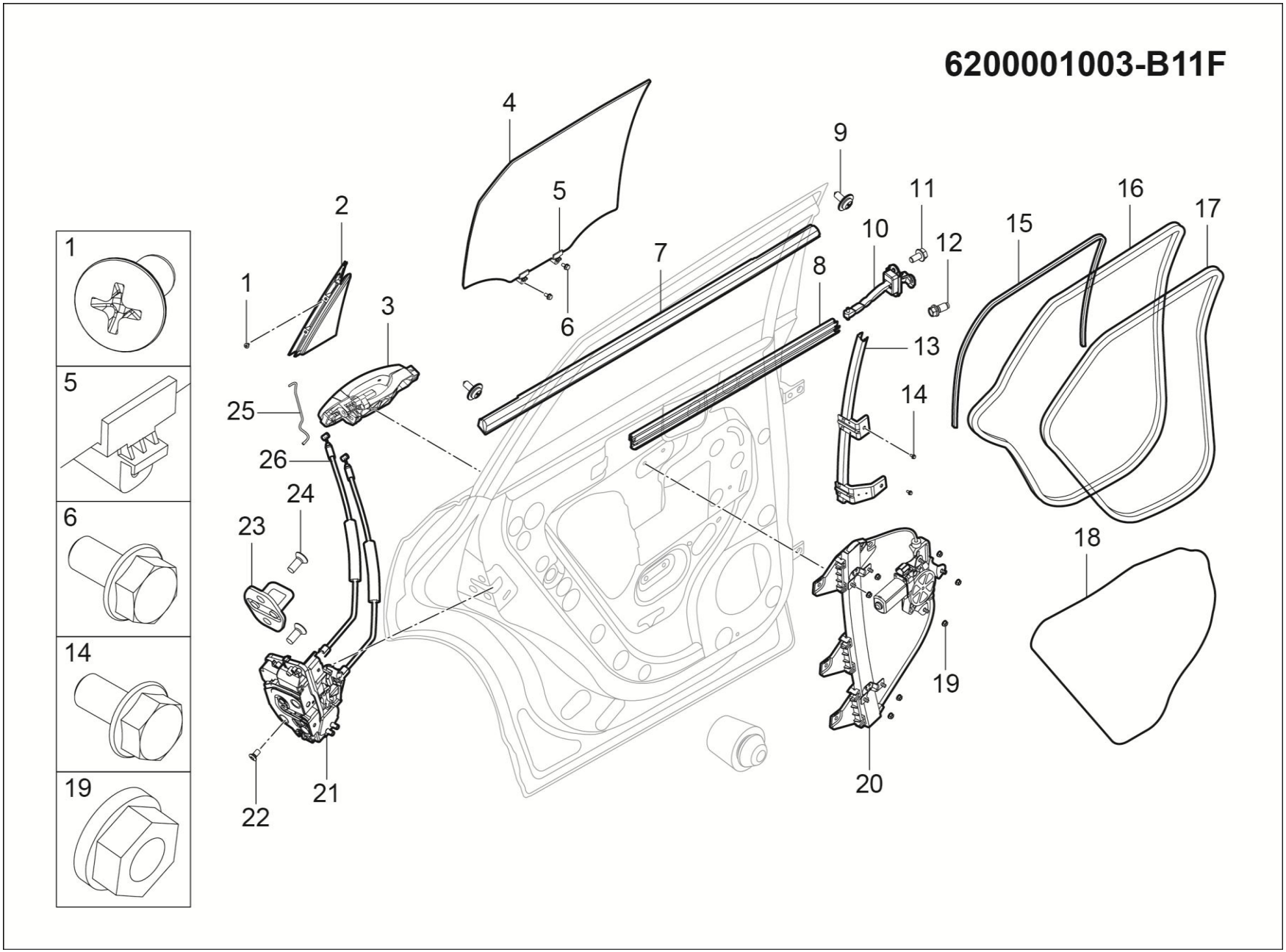
6200001003-B11F
1
2
3
4
5
6
7
8
9
10
11
12
13
14
15
16
17
18
19
20
21
22
23
24
25
26
1
5
6
14
19

6200001003-B11F 后门车身附件装置

6200001003-B11F INSTALL-RR-DOOR-ACCESSORY-BODY

序号	备件编码	中文名称	英文名称	NSE1.5T+LD525		TNN4G15T+LD525		TNN4G15T+A6F5				TN4G18T+DCT360					备注
				MT两驱豪华型	MT两驱尊享型	MT两驱豪华型	MT两驱尊享型	AT两驱豪华型	AT两驱尊享型	AT两驱尊贵型	AT两驱旗舰型	DCT两驱豪华型	DCT两驱尊享型	DCT两驱尊贵型	DCT两驱旗舰型	DCT互联网智尊型	
17	6207030002-B11A	右后门门洞密封条总成	W-STRIP ASSY R-DR OPENING INR RH	0	0	0	0	0	0	1	1	0	0	1	1	1	
17	6207030001-B11A	左后门门洞密封条总成	W-STRIP ASSY R-DR OPENING INR LH	0	0	0	0	0	0	1	1	0	0	1	1	1	
18	6313101001-B11A	左后门防水膜	FILMASSYR-DRWATERPROOFLH	0	0	0	0	0	0	1	1	0	0	1	1	1	
18	6313102001-B11A	右后门防水膜	FILMASSYR-DRWATERPROOFRH	0	0	0	0	0	0	1	1	0	0	1	1	1	
19	B32006	六角法兰面锁紧螺母	NUT	0	0	0	0	0	0	14	14	0	0	14	14	14	
20	6204010002-B11	左后门玻璃升降器总成	REGULATOR ASSY R-DR P-WDO LH	0	0	0	0	0	0	1	1	0	0	1	1	1	
20	6204020002-B11	右后门玻璃升降器总成	REGULATOR ASSY R-DR P-WDO RH	0	0	0	0	0	0	1	1	0	0	1	1	1	
21	6205030001-B11	左后门门锁总成	LATCH ASSY RR DR LH	0	0	0	0	0	0	1	1	0	0	1	1	1	
21	6205040001-B11	右后门门锁总成	LATCH ASSY RR DR RH	0	0	0	0	0	0	1	1	0	0	1	1	1	
22	B215B0613T1F38	内六角花形半沉头锥形垫圈螺钉	BOLT HEX ASSEMBLED	0	0	0	0	0	0	6	6	0	0	6	6	6	
23	6105050001-B11	车门锁扣总成	STRIKER	0	0	0	0	0	0	2	2	0	0	2	2	2	
24	Q2580820T30	内六角花形沉头螺钉	SCREW	0	0	0	0	0	0	4	4	0	0	4	4	4	

6200001003-B11F

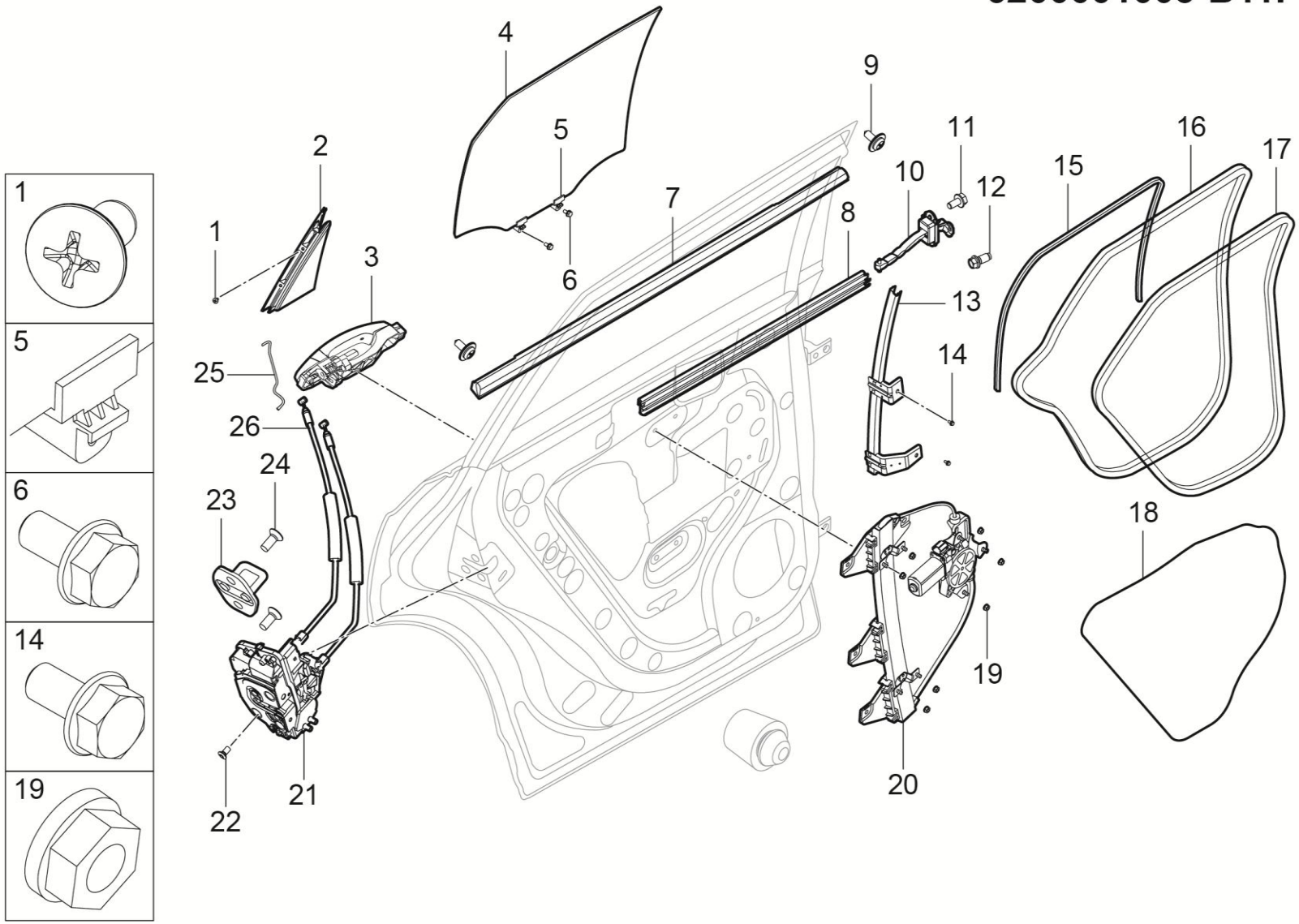

6200001003-B11F 后门车身附件装置

6200001003-B11F INSTALL-RR-DOOR-ACCESSORY-BODY

序号	备件编码	中文名称	英文名称	NSE1.5T+LD525		TNN4G15T+LD525		TNN4G15T+A6F5				TN4G18T+DCT360					备注
				MT两驱豪华型	MT两驱尊享型	MT两驱豪华型	MT两驱尊享型	AT两驱豪华型	AT两驱尊享型	AT两驱尊贵型	AT两驱旗舰型	DCT两驱豪华型	DCT两驱尊享型	DCT两驱尊贵型	DCT两驱旗舰型	DCT互联网智尊型	
25	6205301001-B11	左后门把手压杆	ROD HANDLE RR DR LH	0	0	0	0	0	0	1	1	0	0	1	1	1	
25	6205302001-B11	右后门把手压杆	ROD HANDLE RR DR RH	0	0	0	0	0	0	1	1	0	0	1	1	1	
26	6205060001-B11F	后门内开拉线总成	DRAGLINE ASSY RR DR	0	0	0	0	0	0	2	2	0	0	2	2	2	

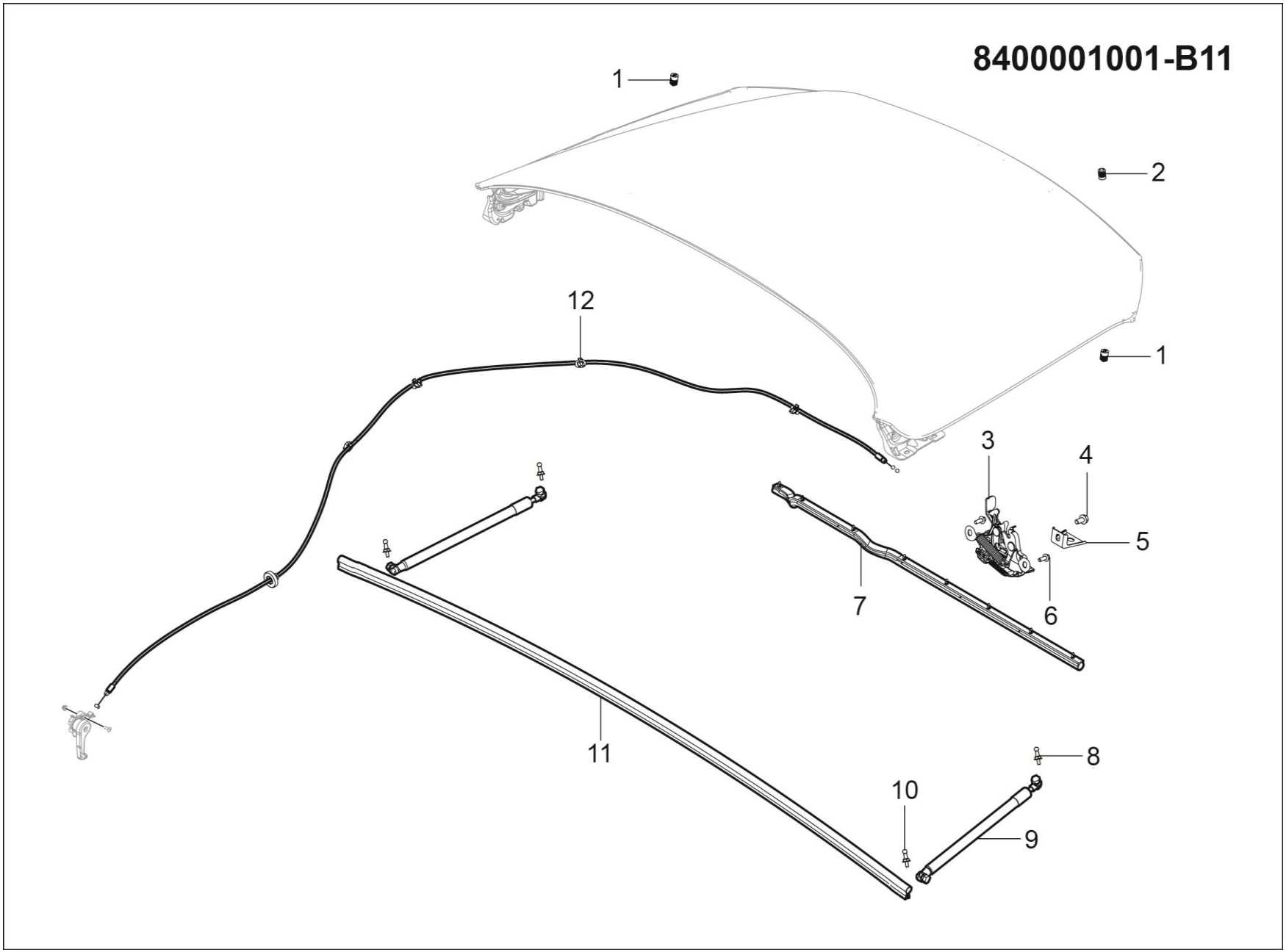
8400001001-B11
1
2
12
1
3
4
5
7
6
11
8
10
9

8400001001-B11 发动机盖车身附件装置

8400001001-B11 INSTALL-HOOD-ACCESSORY-BODY

序号	备件编码	中文名称	英文名称	NSE1.5T+LD525		TNN4G15T+LD525		TNN4G15T+A6F5				TN4G18T+DCT360					备注
				MT两驱豪华型	MT两驱尊享型	MT两驱豪华型	MT两驱尊享型	AT两驱豪华型	AT两驱尊享型	AT两驱尊贵型	AT两驱旗舰型	DCT两驱豪华型	DCT两驱尊享型	DCT两驱尊贵型	DCT两驱旗舰型	DCT互联网智尊型	
1	6113015001-B01	引擎盖螺旋缓冲块	BUMPER	4	4	4	4	4	4	4	4	4	4	4	4	4	
2	6113015001-B11	螺旋缓冲块	BUMPER	1	1	1	1	1	1	1	1	1	1	1	1	1	
3	8402070001-B11	发动机盖锁总成	LATCH HOOD	1	1	1	1	1	1	1	1	1	1	1	1	1	
4	Q1840816F31	六角法兰面螺栓	BOLT	1	1	1	1	1	1	1	1	1	1	1	1	1	
5	8402060001-B11	发动机盖锁安装支架	BRKT HOOD LOCK	1	1	1	1	1	1	1	1	1	1	1	1	1	
6	Q1840616F31	六角法兰面螺栓	BOLT	2	2	2	2	2	2	2	2	2	2	2	2	2	
7	8402040001-B11	发动机盖前端密封条总成	W/STRIP ASSY HOOD FR	1	1	1	1	1	1	1	1	1	1	1	1	1	
8	6309071002-B11	气弹簧安装长球销	STUD-BALL	2	2	2	2	2	2	2	2	2	2	2	2	2	
9	8402012001-B11	发动机盖气弹簧主体总成	GAS SPRING BASIS ASSY B-DR	2	2	2	2	2	2	2	2	2	2	2	2	2	
10	6309071001-B11	气弹簧安装球销	GAS SPRING INSTALLATION BALL PIN	2	2	2	2	2	2	2	2	2	2	2	2	2	
11	8402030001-B11	发动机盖后端密封条总成	W/STRIP ASSY HOOD RR	1	1	1	1	1	1	1	1	1	1	1	1	1	
12	8402080001-B11	发动机盖锁拉线总成	CABLE ASSY HOOD LOCK	1	1	1	1	1	1	1	1	1	1	1	1	1	

5403001001-B11F

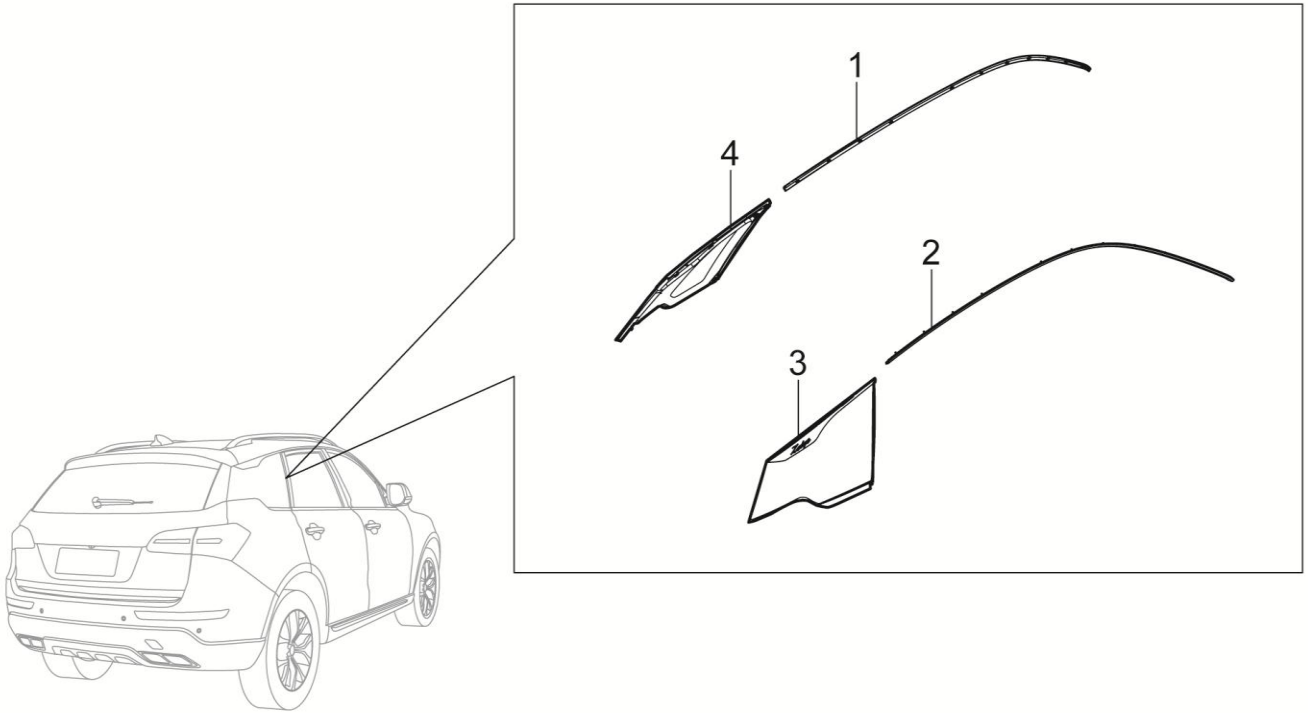

5403001001-B11F 侧围窗总成装置

5403001001-B11F SIDE WINDSHIELD ASSY

序号	备件编码	中文名称	英文名称	NSE1.5T+LD525		TNN4G15T+LD525		TNN4G15T+A6F5				TN4G18T+DCT360					备注
				MT两驱豪华型	MT两驱尊享型	MT两驱豪华型	MT两驱尊享型	AT两驱豪华型	AT两驱尊享型	AT两驱尊贵型	AT两驱旗舰型	DCT两驱豪华型	DCT两驱尊享型	DCT两驱尊贵型	DCT两驱旗舰型	DCT互联网智尊型	
1	5403010001-B11A	左侧侧围亮条总成	BODY SIDE MOLDING ASSY LH	1	1	1	1	1	1	1	1	1	1	1	1	1	
2	5403020001-B11A	右侧侧围亮条总成	BODY SIDE MOLDING ASSY RH	1	1	1	1	1	1	1	1	1	1	1	1	1	
3	5403040001-B11F	右侧围四角窗玻璃总成	GLASS ASSY SIDE-WDO RH	1	1	1	1	1	1	1	1	1	1	1	1	1	
4	5403030001-B11F	左侧围四角窗玻璃总成	GLASS ASSY SIDE-WDO LH	1	1	1	1	1	1	1	1	1	1	1	1	1	

二、动力总成

序号	分组号	组名	GROUP_NAME	页码
1	1000001001-B11	发动机装置	ENGINE SYSTEM	209
2	1000001010-B11	发动机装置	ENGINE SYSTEM	211
3	1002001001-B11	气缸体分解图	EXPLODED VIEW OF THE CYLINDER BLOCK	213
4	1003002001-B11	凸轮轴罩盖分解图	EXPLODED VIEW OF THE CAMSHAFT COVER	221
5	1003001001-B11	气缸盖分解图	EXPLODED VIEW OF THE CYLINDER HEAD	225
6	1011001001-B11	机油泵、机油滤清器分解图	OIL PUMP, OIL FILTER EXPLODED VIEW	233
7	1009001001-B11	下曲轴箱分解图	EXPLODED VIEW OF THE LOWER CRANKCASE	237
8	1021001001-B11	正时链系统分解图	EXPLODED VIEW OF THE TIMING CHAIN SYSTEM	239
9	1008001001-B11	排气歧管	EXHAUST MANIFOLD	243
10	1118001001-B11	增压器	SUPERCHARGE	245
11	1008002001-B11	进气歧管分解图	INTAKE MANIFOLD EXPLODED VIEW	249
12	1307001001-B11	水泵与节温器	PUMP AND THERMOSTAT	253
13	1129001001-B11	燃油轨总成	FUEL RAIL ASSY	257
14	3708001001-B11	起动和充电系统布置图	STARTING AND CHARGING SYSTEM LAYOUT	259
15	1000001001-B11F	发动机装置	ENGINE SYSTEM	261
16	1000001002-B11F	发动机装置	ENGINE SYSTEM	263
17	1000001007-B11F	发动机装置	ENGINE SYSTEM	265
18	1000001008-B11F	发动机装置	ENGINE SYSTEM	267
19	1002001003-B11F	气缸体分解图	EXPLODED VIEW OF THE CYLINDER BLOCK	269
20	1003001003-B11F	气缸盖分解图	EXPLODED VIEW OF THE CYLINDER HEAD	279
21	1003002003-B11F	凸轮轴罩盖分解图	EXPLODED VIEW OF THE CAMSHAFT COVER	283
22	1006001003-B11F	正时机构分解图	TIMING MECHANISM EXPLODED VIEW	287
23	1008001003-B11F	进排气歧管分解图	INTAKE/EXHAUST MANIFOLD EXPLODED VIEW	297
24	1009001003-B11F	后盖板、油底壳及前盖	REAR COVER PANEL,OIL PAN AND FRONT COVER	301
25	3701001003-B11F	起动机---发电机部分（1.5T)	STARTER---GENERATOR（1.5T)	309
26	1307001003-B11F	水泵与节温器	PUMP AND THERMOSTAT	311
27	1129001003-B11F	喷油器及节气门体	INJECTOR & THROTTLE BODY	315
28	1118001003-B11F	涡轮增压器部件部分	TURBOCHARGER COMPONENTS PARTS	317
29	1008002003-B11F	进气歧管—节气门体部分	INTAKE MANIFOLD-THROTTLE BODY	321
30	1000001006-B11F	发动机装置	ENGINE SYSTEM	323

序号	分组号	组名	GROUP_NAME	页码
31	1000001007-B11	发动机装置	ENGINE SYSTEM	325
32	1002001002-B01	气缸体	CYLINDER BLCOK	327
33	1003001002-B01	气缸盖-气门室罩部分	CYLINDER HEAD-THROTTLE ROOM COVER	331
34	1004001002-B01	活塞、连杆—曲轴部分	PISTON,CONNECTING ROD-CRANKSHAFT	337
35	1006001002-B01	挺柱、气门—凸轮轴部分	TAPPET,THROTTLE-CAMSHAFT	343
36	1006002002-B01	正时链部分	TIMING CHAIN	353
37	1008001002-B01	进气歧管—节气门体部分	INTAKE MANIFOLD-THROTTLE BODY	355
38	1008002002-B01	排气管及隔热罩、垫部分	EXHAUST PIPE AND HEATSHIELD,WASHER	359
39	1009001002-B01	油底壳	OIL PAN	361
40	1011001002-B01	机油泵及正时链罩壳总成	OIL PUMP AND TIMING CHAIN COVER ASSY	365
41	1014001002-B01	曲轴箱通风系统	CRANKSHAFT CASE AIR VENTILATION SYSTEM	371
42	1017001002-B01	机油滤清器系统	OIL FILTER SYSTEM	375
43	1118001002-B01	涡轮增压器部件部分	TURBOCHARGER	377
44	1124001002-B01	油轨总成	FUEL RAIL ASSY	383
45	1306001002-B01	节温器部件	THERMOSTAT	385
46	1307001002-B01	水泵总成	PUMP ASSY-COOLANT	387
47	3705001002-B01	点火线圈系统部件	IGNITION COIL SYSTEM	389
48	3701001002-B01	起动机-发电机部分	STARTER-GENERATOR	391
49	3701002002-B01	自动张紧器总成-惰轮部分	AUTOMATIC TENSIONER ASSY-IDLER	393
50	1700001001-B11	变速器装置	TRANSMISSION DEVICE	395
51	1700001008-B11	变速器装置	TRANSMISSION DEVICE	397
52	1600010001-B15	离合器总成	CLUTCH ASSY	399
53	1600010002-B11	离合器总成	CLUTCH ASSY	401
54	1701010001-B11	输入轴总成	INPUT SHAFT ASSY	403
55	1701020001-B11	输出轴总成	OUTPUT SHAFT ASSEMBLY	409
56	1701030001-B11	差速器总成	DIFFERENTIAL ASSY	417
57	1701040001-B11	倒档轴总成	REVERSE GEAR SHAFT ASSEMBLY	419
58	1701050001-B11	换档箱总成	SHIFT BOX ASSEMBLY	421
59	1701060001-B11	换档拨叉总成	SHIFT FORK ASSEMBLY	423
60	1701070001-B11	离壳总成	FROM THE HOUSING ASSEMBLY	425
61	1701070002-B11F	离壳总成	FROM THE HOUSING ASSEMBLY	429
62	1701080001-B11	变壳总成	VARIABLE HOUSING ASSEMBLY	433

序号	分组号	组名	GROUP_NAME	页码
63	1500001003-B11	变速箱装置	TRANSMISSION SYSTEM	437
64	1500010002-B11	变速箱总成	TRANSMISSION ASSY	439
65	1500001002-B11	变速箱装置	TRANSMISSION SYSTEM	443
66	1500010001-B11	变速器总成(+DCT)	THE GEARBOX ASSEMBLY (DCT)	445
67	1001001001-B11	悬置系统装置	ENGINE MOUNTING SYS	449
68	1001001003-B11	悬置系统装置	ENGINE MOUNTING SYS	453
69	1001001007-B11	悬置系统装置	ENGINE MOUNTING SYS	457
70	1001001008-B11	悬置系统装置	ENGINE MOUNTING SYS	461
71	1031001001-B11	发动机装饰罩装置	ENG COVER SYSTEM DEVICE	465
72	1031001003-B11	发动机装饰罩装置(1.8T)	ENG COVER SYSTEM DEVICE	467
73	1031001005-B11	发动机装饰罩装置	ENG COVER SYSTEM DEVICE	469
74	1100001006-B11	燃油系统装置(TNN4G15T+1.5T)	FUEL SYSTEM DEVICE (TNN4G15T + 1.5 T)	471
75	1100001009-B11	燃油系统装置（1.8T碳罐后置）	FUEL SYSTEM DEVICE	473
76	1100001007-B11	燃油系统装置（1.5T碳罐后置）	FUEL SYSTEM DEVICE	475
77	1101020007-B11	燃油箱组件	FUEL TANK SET	477
78	1104010007-B11	燃油管路及燃油蒸发控制组件	FUEL PIPE AND VAPOR RECOVERY SYSTEM	479
79	1101020005-B11	燃油箱组件	FUEL TANK SET	483
80	1104010009-B11	燃油管路及燃油蒸发控制组件	FUEL PIPE AND VAPOR RECOVERY SYSTEM	485
81	1104010006-B11	燃油管路及燃油蒸发控制组件	FUEL LINE AND FUEL EVAPORATION CONTROL COMPONENT	489
82	1101030001-B11	燃油箱总成	FUEL TANK ASSY	493
83	1109001001-B11	进气系统装置	INTAKE SYSTEM DEVICE	495
84	1109001003-B11	进气系统装置	INTAKE SYSTEM DEVICE	499
85	1109001005-B11	进气系统装置	INTAKE SYSTEM DEVICE	503
86	1119001001-B11	中冷系统装置	INTERCOOLER SYSTEM DEVICE	507
87	1119001003-B11	中冷系统装置	INTERCOOLER SYSTEM DEVICE	509
88	1119001005-B11	中冷系统装置	INTERCOOLER SYSTEM DEVICE	511
89	1200001001-B11F	排气系统装置（1.5T）	EXHAUST SYSTEM DEVICE	513
90	1200001004-B11F	排气系统装置（铜陵1.8T）	EXHAUST SYSTEM DEVICE	517
91	1200001005-B11F	排气系统装置（铜陵1.5T）	EXHAUST SYSTEM DEVICE	521
92	1300001001-B11	冷却系统装置	COOLING SYSTEM DEVICE	525
93	1300001008-B11	冷却系统装置（1.8T+DCT)	COOLING SYSTEM DEVICE	531
94	1300001010-B11	冷却系统装置(铜陵+MT)	COOLING SYSTEM DEVICE	535

序号	分组号	组名	GROUP_NAME	页码
95	1300001011-B11	冷却系统装置(铜陵+AT)	COOLING SYSTEM DEVICE	539
96	3610001003-B11	发动机电控系统装置	ENGINE-ECU-SYSTEM	543
97	3610001004-B11	发动机电控系统装置	ENGINE-ECU-SYSTEM	549
98	3610001019-B11	发动机电控系统装置	ENGINE-ECU-SYSTEM	555
99	3610001020-B11	发动机电控系统装置	ENGINE-ECU-SYSTEM	561
100	3610001011-B11	发动机电控系统装置	ENGINE-ECU-SYSTEM	567
101	3610001014-B11	发动机电控系统装置	ENGINE-ECU-SYSTEM	571
102	3610001015-B11	发动机电控系统装置	ENGINE-ECU-SYSTEM	575
103	3610001016-B11	发动机电控系统装置	ENGINE-ECU-SYSTEM	579
104	3610001028-B11	发动机电控系统装置	ENGINE-ECU-SYSTEM	583
105	3610001029-B11	发动机电控系统装置	ENGINE-ECU-SYSTEM	587
106	3620001003-B11	变速箱电控系统装置	TCU-SYSTEM	591
107	3620001004-B11	自动变速箱控制装置	TCU-SYSTEM	593
108	1504001002-B11F	换档操纵机构装置（自动）	TRANSMISSION SHIFT CONTROL INSTAL	595
109	1504001003-B11F	换档操纵机构装置（自动）	TRANSMISSION SHIFT CONTROL INSTAL	597
110	1703001001-B11F	换档操纵机构装置（手动）	TRANSMISSION SHIFT CONTROL INSTAL	599
111	1703001003-B11F	换档操纵机构装置（手动）	TRANSMISSION SHIFT CONTROL INSTAL	601

1000001001-B11

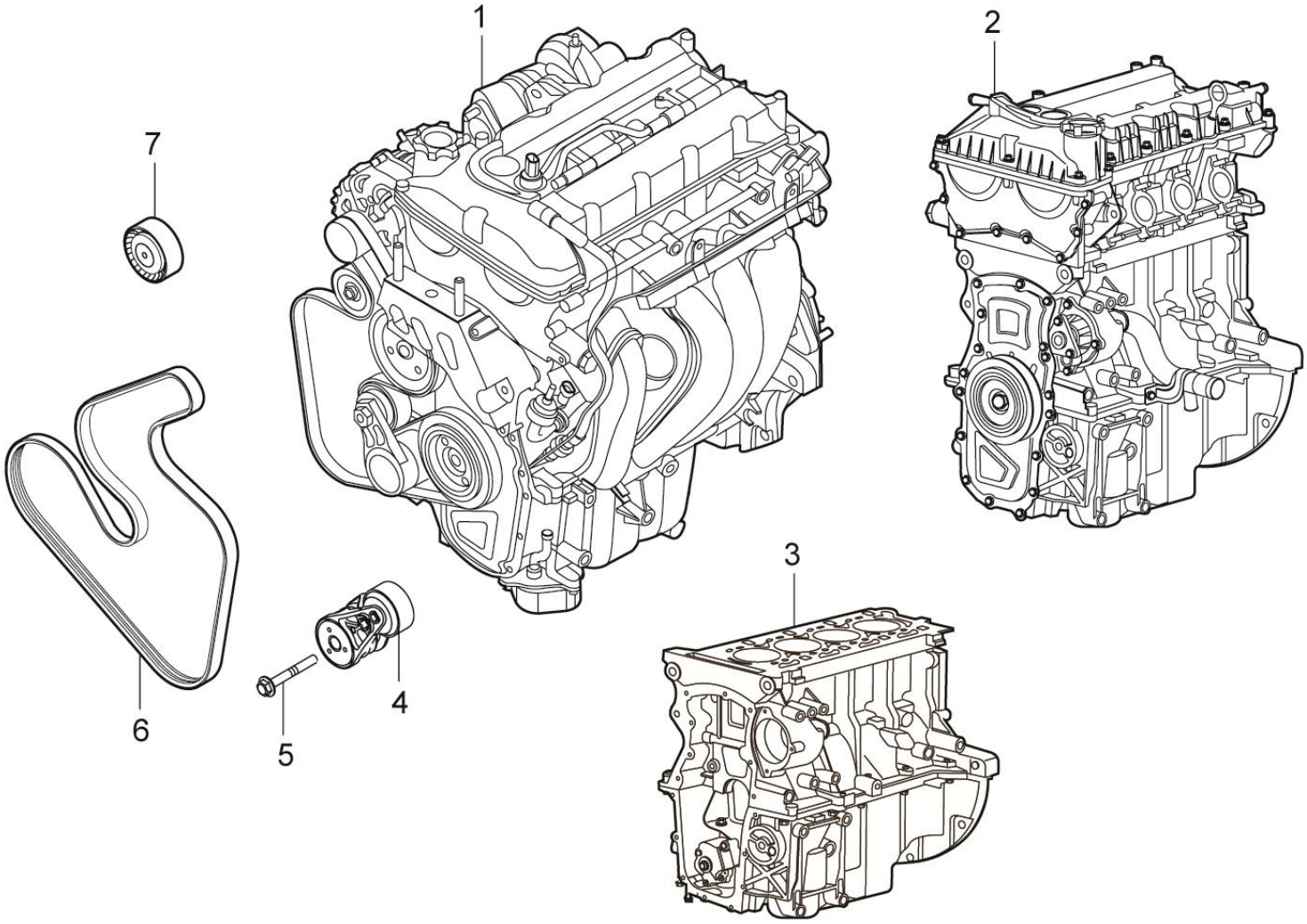

1000001001-B11 发动机装置

1000001001-B11 ENGINE SYSTEM

序号	备件编码	中文名称	英文名称	NSE1.5T +LD525		TNN4G15 T+LD525		TNN4G15T+A6F5				TN4G18T+DCT360					备注
				MT 两驱豪华型	MT 两驱尊享型	MT 两驱豪华型	MT 两驱尊享型	AT 两驱豪华型	AT 两驱尊享型	AT 两驱尊贵型	AT 两驱旗舰型	DCT 两驱豪华型	DCT 两驱尊享型	DCT 两驱尊贵型	DCT 两驱旗舰型	DCT 互联网智尊型	
1	1000010001-B11	发动机总成	ENGINE ASSY	1▲	1▲	0	0	0	0	0	0	0	0	0	0	0	
1	1000010010-B11	发动机总成	ENGINE ASSY	1▲	1▲	0	0	0	0	0	0	0	0	0	0	0	
2	1000100001-B11	发动机裸机	ENGINE STARTS	1	1	0	0	0	0	0	0	0	0	0	0	0	不含发电机、起动机、转向助力泵、压缩机、进排气歧管、涡轮增压器,飞轮
3	1000110001-B11	发动机中缸	ENGINE CYLINDER	1	1	0	0	0	0	0	0	0	0	0	0	0	不含发电机、起动机、转向助力泵、压缩机、进排气歧管、涡轮增压器、飞轮、缸盖总成
4	1025010002-B11	自动张紧轮总成	AUTOMATIC TENSIONER ASSY	1	1	0	0	0	0	0	0	0	0	0	0	0	
5	Q1841085	六角法兰面螺栓	BOLT	1	1	0	0	0	0	0	0	0	0	0	0	0	
6	1025011008-B11	皮带	BELT	1	1	0	0	0	0	0	0	0	0	0	0	0	
7	1025012002-B11	惰轮	IDLER	1	1	0	0	0	0	0	0	0	0	0	0	0	
8	1000101001-B11	维修包-发动机总成	MAINTENANCE PACKAGE - ENGINE ASSEMBLY	1	1	0	0	0	0	0	0	0	0	0	0	0	

1000001010-B11

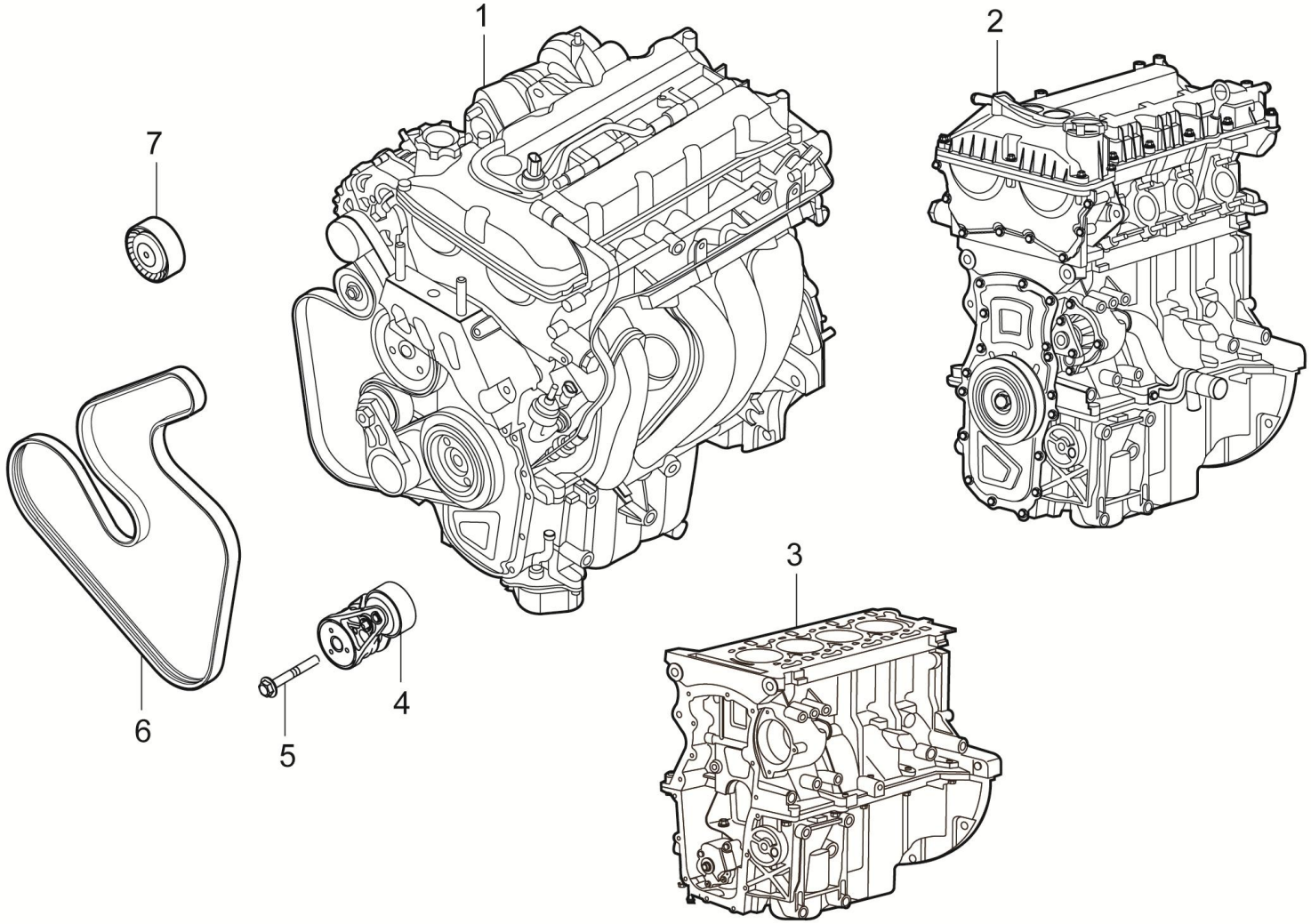

1000001010-B11 发动机装置

1000001010-B11 ENGINE SYSTEM

序号	备件编码	中文名称	英文名称	NSE1.5T +LD525		TNN4G15 T+LD525		TNN4G15T+A6F5				TN4G18T+DCT360					备注
				MT 两驱豪华型	MT 两驱尊享型	MT 两驱豪华型	MT 两驱尊享型	AT 两驱豪华型	AT 两驱尊享型	AT 两驱尊贵型	AT 两驱旗舰型	DCT 两驱豪华型	DCT 两驱尊享型	DCT 两驱尊贵型	DCT 两驱旗舰型	DCT 互联网智尊型	
1	1000010001-B11	发动机总成	ENGINE ASSY	1▲	1▲	0	0	0	0	0	0	0	0	0	0	0	
1	1000010010-B11	发动机总成	ENGINE ASSY	1▲	1▲	0	0	0	0	0	0	0	0	0	0	0	
2	1000100001-B11	发动机裸机	ENGINE STARTS	1	1	0	0	0	0	0	0	0	0	0	0	0	不含发电机、起动机、转向助力泵、压缩机、进排气歧管、涡轮增压器,飞轮
3	1000110001-B11	发动机中缸	ENGINE CYLINDER	1	1	0	0	0	0	0	0	0	0	0	0	0	不含发电机、起动机、转向助力泵、压缩机、进排气歧管、涡轮增压器、飞轮、缸盖总成
4	1025010002-B11	自动张紧轮总成	AUTOMATIC TENSIONER ASSY	1	1	0	0	0	0	0	0	0	0	0	0	0	
5	Q1841085	六角法兰面螺栓	BOLT	1	1	0	0	0	0	0	0	0	0	0	0	0	
6	1025011008-B11	皮带	BELT	1	1	0	0	0	0	0	0	0	0	0	0	0	
7	1025012002-B11	惰轮	IDLER	1	1	0	0	0	0	0	0	0	0	0	0	0	
8	1000101001-B11	维修包-发动机总成	MAINTENANCE PACKAGE - ENGINE ASSEMBLY	1	1	0	0	0	0	0	0	0	0	0	0	0	

1002001001-B11

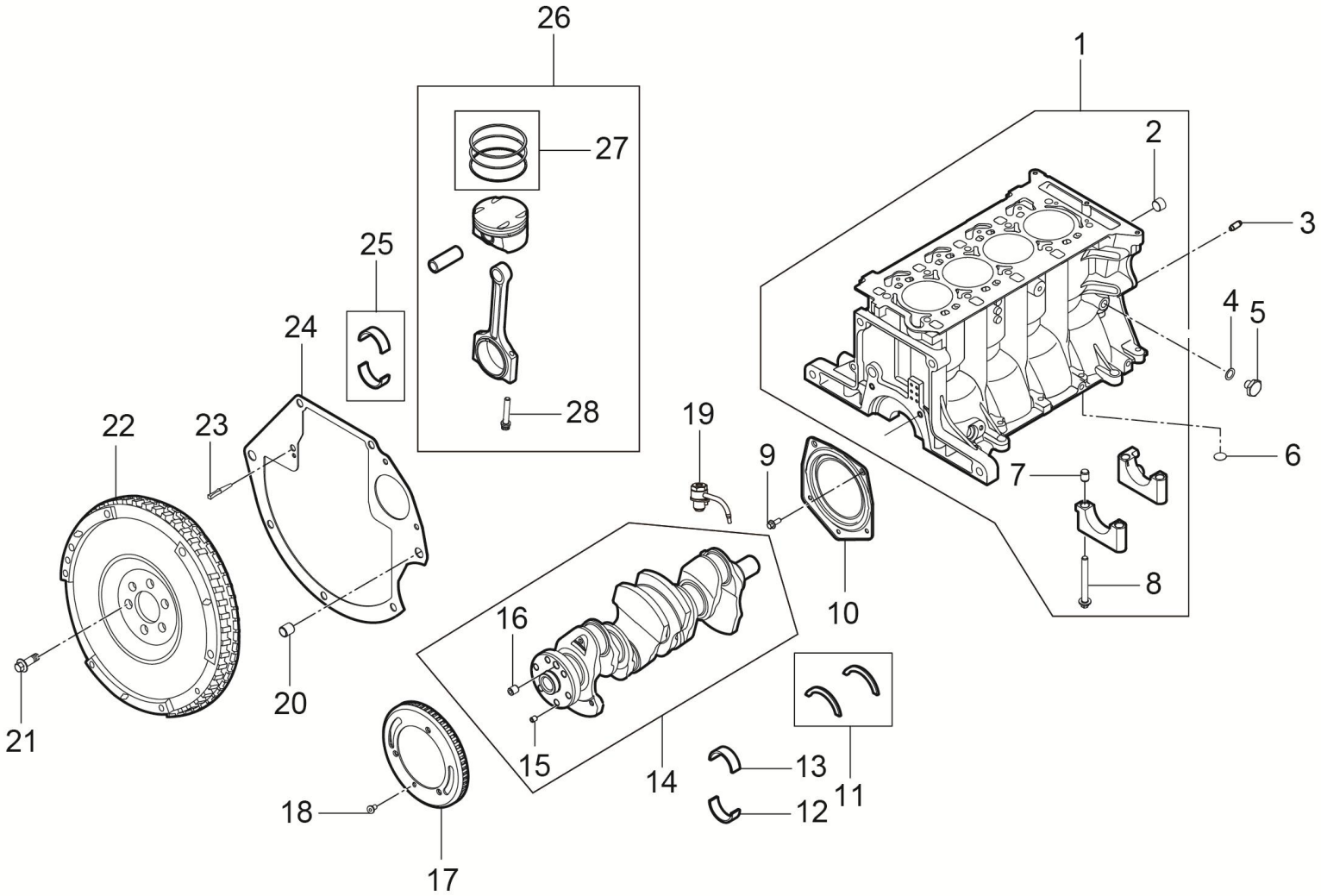

1002001001-B11 气缸体分解图

1002001001-B11 EXPLODED VIEW OF THE CYLINDER BLOCK

序号	备件编码	中文名称	英文名称	NSE1.5T +LD525		TNN4G15 T+LD525		TNN4G15T+A6F5				TN4G18T+DCT360					备注
				MT 两驱豪华型	MT 两驱尊享型	MT 两驱豪华型	MT 两驱尊享型	AT 两驱豪华型	AT 两驱尊享型	AT 两驱尊贵型	AT 两驱旗舰型	DCT 两驱豪华型	DCT 两驱尊享型	DCT 两驱尊贵型	DCT 两驱旗舰型	DCT 互联网智尊型	
1	1002110001-B11	缸体和主轴承盖总成	CYLINDER BLOCK AND BEARING CAP ASSY	1	1	0	0	0	0	0	0	0	0	0	0	0	
2	1002051001-B11	堵塞-油道	PLUG BLANKING-OIL GALLERY	2	2	0	0	0	0	0	0	0	0	0	0	0	
3	1002031002-B11	堵塞-油道	PLUG BLANKING-OIL GALLERY	2	2	0	0	0	0	0	0	0	0	0	0	0	
4	1002052001-B11	垫片-机体油道堵塞	GASKET-BLANKING PLUG BLOCK	1	1	0	0	0	0	0	0	0	0	0	0	0	
5	1002051002-B11	堵塞-油压开关	PLUG BLANKING-BLOCK OIL PRESSURE PLUG	1	1	0	0	0	0	0	0	0	0	0	0	0	
6	1002041001-B11	0型圈-下曲轴箱到机体（油道）	O RING OIL TRANSFER-SUMP TO BLOCK	1	1	0	0	0	0	0	0	0	0	0	0	0	
7	1002022001-B11	定位销-主轴承盖	DOWEL-MAIN BEARING CAP	10	10	0	0	0	0	0	0	0	0	0	0	0	
8	1002021001-B11	螺栓-主轴承盖	BOLT-MAIN BEARING CAP	10	10	0	0	0	0	0	0	0	0	0	0	0	
9	1005041001-B11	螺栓-曲轴后油封	SCREW M6*16-REAR CRANKSHAFT SEAL	5	5	0	0	0	0	0	0	0	0	0	0	0	
10	1005042001-B11	曲轴后油封	SEAL-REAR CRANKSHAFT	1	1	0	0	0	0	0	0	0	0	0	0	0	
11	1005014001-B11	承止轴承	CHECK BEARING (A)	2	1	0	0	0	0	0	0	0	0	0	0	0	
12	1005013001-B11	下主轴瓦（蓝色）	BEARING-MAIN LOWER-BLU	5	5	0	0	0	0	0	0	0	0	0	0	0	

1002001001-B11

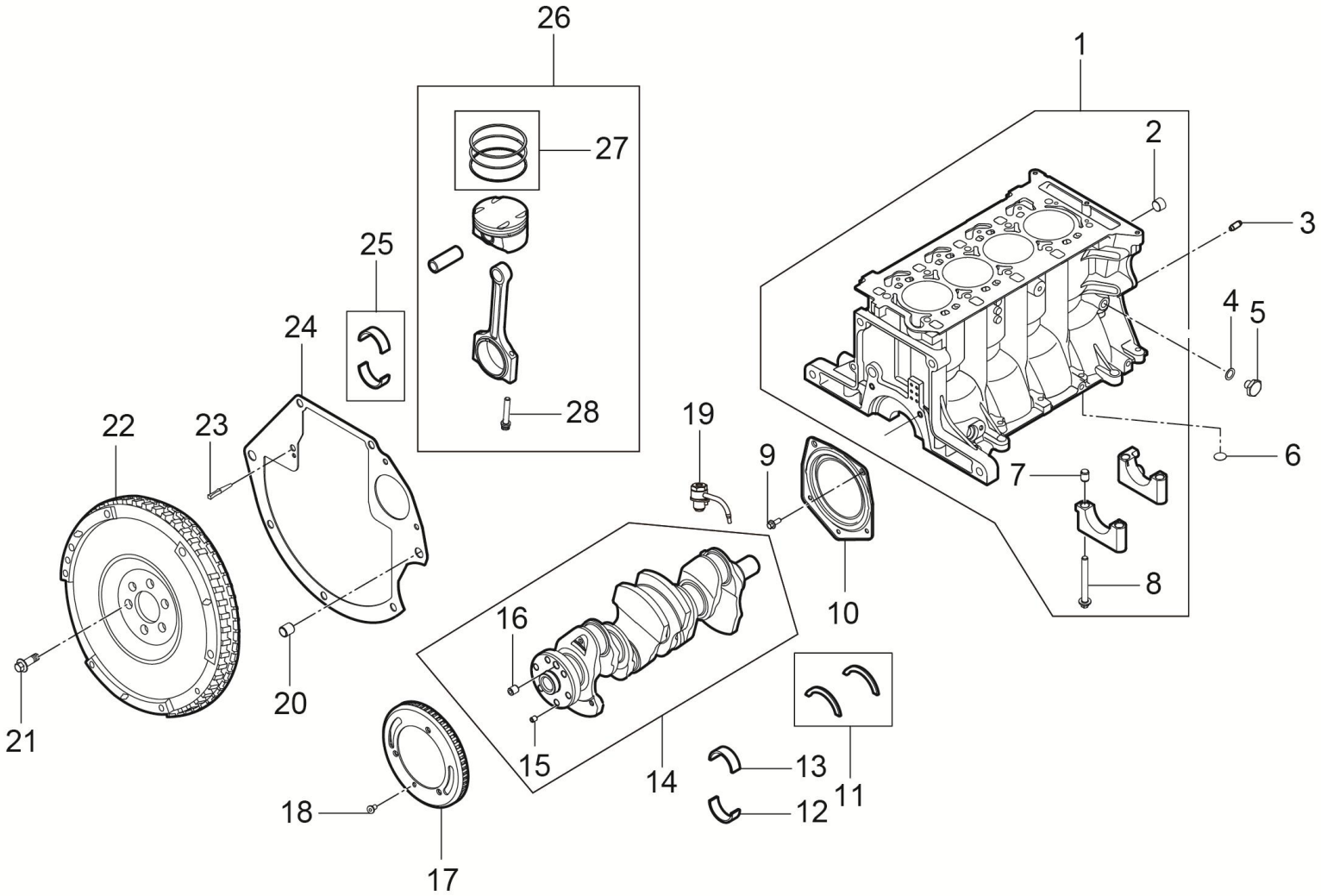

1002001001-B11 气缸体分解图

1002001001-B11 EXPLODED VIEW OF THE CYLINDER BLOCK

序号	备件编码	中文名称	英文名称	NSE1.5T +LD525		TNN4G15 T+LD525		TNN4G15T+A6F5				TN4G18T+DCT360					备注
				MT 两驱豪华型	MT 两驱尊享型	MT 两驱豪华型	MT 两驱尊享型	AT 两驱豪华型	AT 两驱尊享型	AT 两驱尊贵型	AT 两驱旗舰型	DCT 两驱豪华型	DCT 两驱尊享型	DCT 两驱尊贵型	DCT 两驱旗舰型	DCT 互联网智尊型	
12	1005013002-B11	下主轴瓦（红色）	BEARING-MAIN LOWER-RED	5	5	0	0	0	0	0	0	0	0	0	0	0	
13	1005012001-B11	上主轴瓦（蓝色）	BEARING-MAIN UPPER-BLU	5	5	0	0	0	0	0	0	0	0	0	0	0	
13	1005012002-B11	上主轴瓦（红色）	BEARING-MAIN UPPER-RED	5	5	0	0	0	0	0	0	0	0	0	0	0	
14	1005011001-B11	曲轴总成(1.5 发动机)	CRANKSHAFT ASSY (FOR 1.5 DERIVATIVE)	1	1	0	0	0	0	0	0	0	0	0	0	0	
15	1005033001-B11	定位销-曲轴传感器信号轮	DOWEL-RELUCTOR CRANKSHAFT	1	1	0	0	0	0	0	0	0	0	0	0	0	
16	1005051001-B11	定位销-曲轴飞轮之间	DOWEL-CRANKSHAFT TO FLYWHEEL	1	1	0	0	0	0	0	0	0	0	0	0	0	
17	1005032001-B11	曲轴传感器信号轮	RELUCTOR-CRANKSHAFT	1	1	0	0	0	0	0	0	0	0	0	0	0	
18	1005031001-B11	螺钉-曲轴传感器信号轮	SCREW-RELUCTOR CRANKSHAFT	1	1	0	0	0	0	0	0	0	0	0	0	0	
19	1002011002-B11	活塞冷却喷嘴-左	PISTON COOLING JET LH	2	2	0	0	0	0	0	0	0	0	0	0	0	1、3缸
19	1002011003-B11	活塞冷却喷嘴-右	PISTON COOLING JET RH	2	2	0	0	0	0	0	0	0	0	0	0	0	2、4缸
20	1002031001-B11	定位销-机体到变速箱	DOWEL-BLOCK TO TRANSMISSION	2	2	0	0	0	0	0	0	0	0	0	0	0	
21	1005021002-B11	螺栓-飞轮到曲轴	BOLT	1	1	0	0	0	0	0	0	0	0	0	0	0	

1002001001-B11

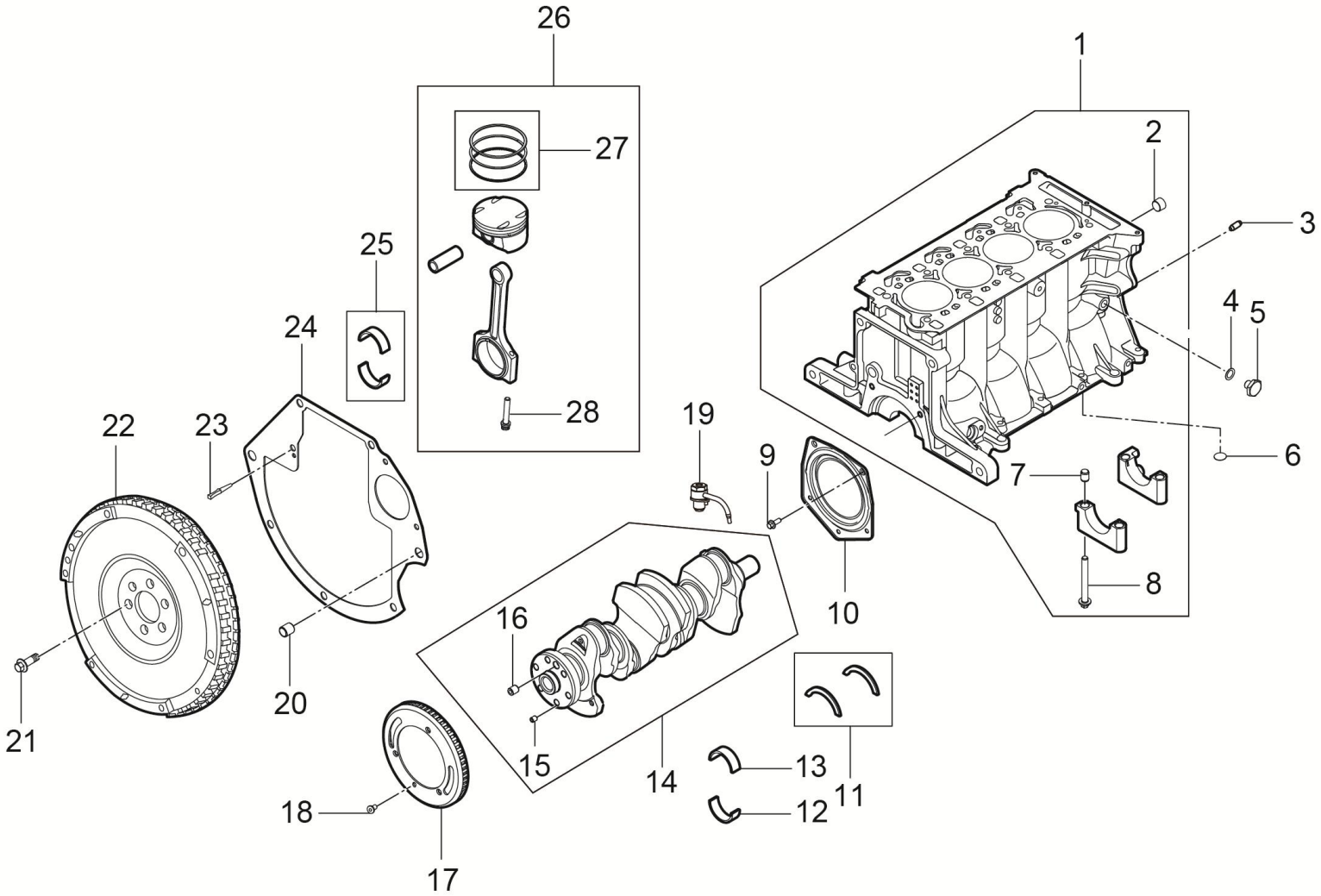

1002001001-B11 气缸体分解图

1002001001-B11 EXPLODED VIEW OF THE CYLINDER BLOCK

序号	备件编码	中文名称	英文名称	NSE1.5T +LD525		TNN4G15 T+LD525		TNN4G15T+A6F5				TN4G18T+DCT360					备注
				MT 两驱豪华型	MT 两驱尊享型	MT 两驱豪华型	MT 两驱尊享型	AT 两驱豪华型	AT 两驱尊享型	AT 两驱尊贵型	AT 两驱旗舰型	DCT 两驱豪华型	DCT 两驱尊享型	DCT 两驱尊贵型	DCT 两驱旗舰型	DCT 互联网智尊型	
22	1005021001-B11	双质量飞轮	DUAL MASS FLYWHEEL	1	1	0	0	0	0	0	0	0	0	0	0	0	
23	1002032001-B11	堵塞-正时孔	PLUG BLANKING-CYLINDER BLOCK TIMING HOLE	1	1	0	0	0	0	0	0	0	0	0	0	0	
24	1002012001-B11	机体后端面盖板	PLATE COVER-TRANSMISSION AUTO	1	1	0	0	0	0	0	0	0	0	0	0	0	
25	1004120001-B11	连杆大头轴瓦	BEARING-BIG END	8	1	0	0	0	0	0	0	0	0	0	0	0	
26	1004110001-B11	活塞连杆总成-A组(连杆分组号25)	PISTON AND CONNECTING ROD ASSY-GRD A (FOR NO 25)	4	4	0	0	0	0	0	0	0	0	0	0	0	&1.5T发动机,连杆标记：25,4个活塞必须为同一分组(重量相同)
26	1004110002-B11	活塞连杆总成-B组(连杆分组号26)	PISTON AND CONNECTING ROD ASSY-GRD B (FOR NO 26)	4	4	0	0	0	0	0	0	0	0	0	0	0	&1.5T发动机,连杆标记：26,4个活塞必须为同一分组(重量相同)
26	1004110003-B11	活塞连杆总成-C组(连杆分组号27)	PISTON AND CONNECTING ROD ASSY-GRD C (FOR NO 27)	4	4	0	0	0	0	0	0	0	0	0	0	0	&1.5T发动机,连杆标记：27,4个活塞必须为同一分组(重量相同)
26	1004110004-B11	活塞连杆总成-D组(连杆分组号28)	PISTON AND CONNECTING ROD ASSY-GRD D (FOR NO 28)	4	4	0	0	0	0	0	0	0	0	0	0	0	&1.5T发动机,连杆标记：28,4个活塞必须为同一分组(重量相同)

1002001001-B11

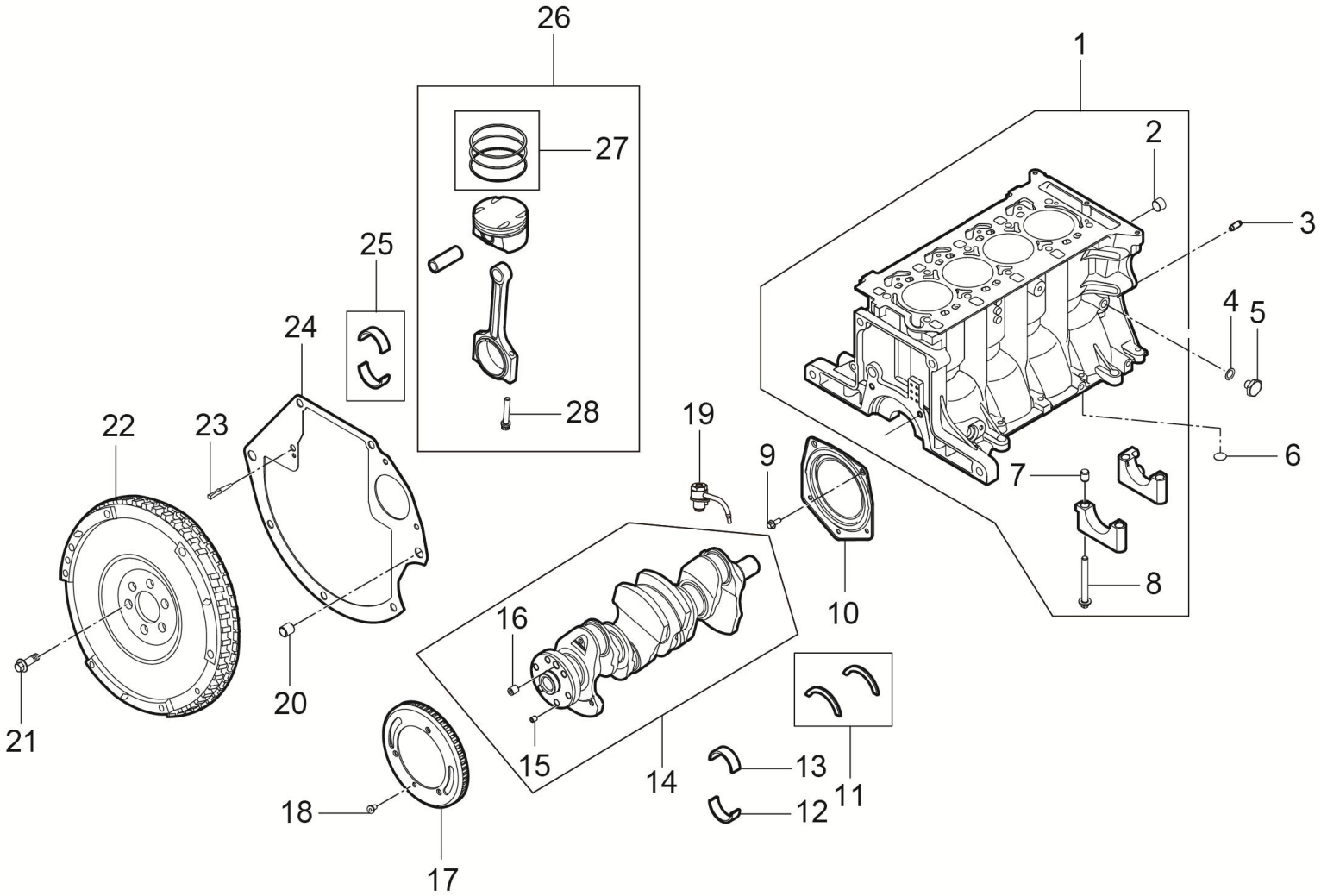

1002001001-B11 气缸体分解图

1002001001-B11 EXPLODED VIEW OF THE CYLINDER BLOCK

序号	备件编码	中文名称	英文名称	NSE1.5T+LD525		TNN4G15T+LD525		TNN4G15T+A6F5				TN4G18T+DCT360					备注
				MT两驱豪华型	MT两驱尊享型	MT两驱豪华型	MT两驱尊享型	AT两驱豪华型	AT两驱尊享型	AT两驱尊贵型	AT两驱旗舰型	DCT两驱豪华型	DCT两驱尊享型	DCT两驱尊贵型	DCT两驱旗舰型	DCT互联网智尊型	
26	1004110005-B11	活塞连杆总成-E组(连杆分组号29)	PISTON AND CONNECTING ROD ASSY-GRD E (FOR NO 29)	4	4	0	0	0	0	0	0	0	0	0	0	0	&1.5T发动机,连杆标记：29,4个活塞必须为同一分组(重量相同)
26	1004110006-B11	活塞连杆总成-F组(连杆分组号30)	PISTON AND CONNECTING ROD ASSY-GRD F (FOR NO 30)	4	4	0	0	0	0	0	0	0	0	0	0	0	&1.5T发动机,连杆标记：30,4个活塞必须为同一分组(重量相同)
26	1004110007-B11	活塞连杆总成-G组(连杆分组号31)	PISTON AND CONNECTING ROD ASSY-GRD G (FOR NO 31)	4	4	0	0	0	0	0	0	0	0	0	0	0	&1.5T发动机,连杆标记：31,4个活塞必须为同一分组(重量相同)
26	1004110008-B11	活塞连杆总成-H组(连杆分组号32)	PISTON AND CONNECTING ROD ASSY-GRD H (FOR NO 32)	4	4	0	0	0	0	0	0	0	0	0	0	0	&1.5T发动机,连杆标记：32,4个活塞必须为同一分组(重量相同)
27	1004031001-B11	活塞环维修包	KIT-PISTON RING	1	1	0	0	0	0	0	0	0	0	0	0	0	
28	1004111001-B11	螺栓-连杆	BOLT-CON ROD	8	8	0	0	0	0	0	0	0	0	0	0	0	

1003002001-B11

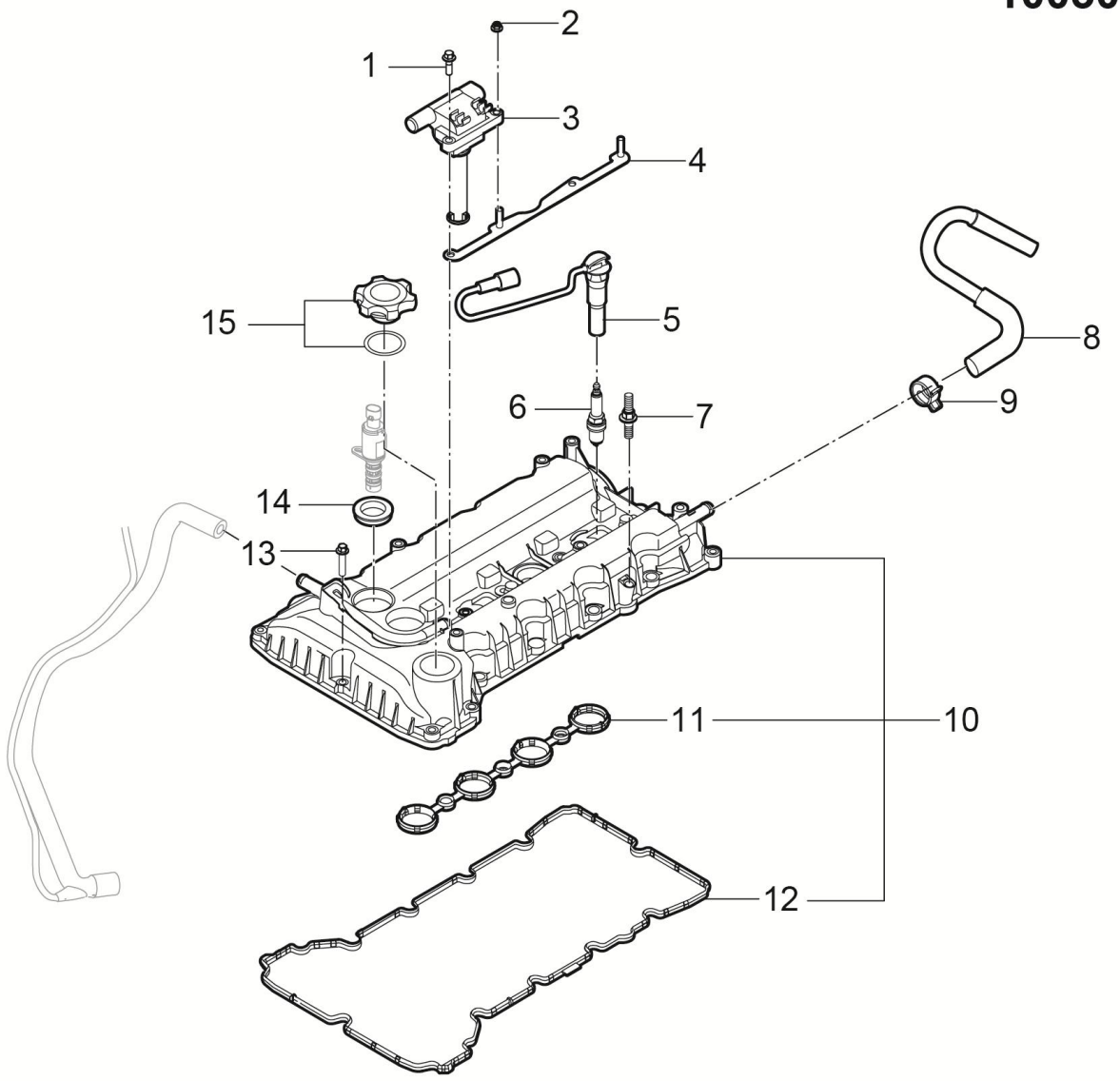

1003002001-B11 凸轮轴罩盖分解图

1003002001-B11 EXPLODED VIEW OF THE CAMSHAFT COVER

序号	备件编码	中文名称	英文名称	NSE1.5T +LD525		TNN4G15 T+LD525		TNN4G15T+A6F5				TN4G18T+DCT360					备注
				MT 两驱豪华型	MT 两驱尊享型	MT 两驱豪华型	MT 两驱尊享型	AT 两驱豪华型	AT 两驱尊享型	AT 两驱尊贵型	AT 两驱旗舰型	DCT 两驱豪华型	DCT 两驱尊享型	DCT 两驱尊贵型	DCT 两驱旗舰型	DCT 互联网智尊型	
1	3707122001-B11	螺栓M6x20-高压线圈	SCREW M6*22-IGNITION COIL	2	2	0	0	0	0	0	0	0	0	0	0	0	
2	3705112001-B11	螺母M6-点火线圈	NUT-M6	2	2	0	0	0	0	0	0	0	0	0	0	0	
3	3705111001-B11	点火线圈	COIL-IGNITION	2	2	0	0	0	0	0	0	0	0	0	0	0	
4	3705011001-B11	点火线圈支架	BRACKET-COIL IGNITION	1	1	0	0	0	0	0	0	0	0	0	0	0	
5	3707121001-B11	高压线	LEADS-HIGH TENSION	2	2	0	0	0	0	0	0	0	0	0	0	0	
6	3707111001-B11	火花塞	SPARK PLUGS TORCH (NI)	4	4	0	0	0	0	0	0	0	0	0	0	0	
7	1003011001-B11	双头螺柱-凸轮轴罩盖到缸盖（M6×30-20）	FIXING-CAM COVER TO CYLINDER HEAD (M6X30-20)	2	2	0	0	0	0	0	0	0	0	0	0	0	
8	1003040001-B11	全负荷呼吸器管总成（至空滤）	FULL LOAD BREATHER PIPE ASSY	1	1	0	0	0	0	0	0	0	0	0	0	0	
9	1003041001-B11	夹子-全负荷呼吸器管	CLAMP-PART LOAD BREATHER PIPE	2	2	0	0	0	0	0	0	0	0	0	0	0	
10	1003015001-B11	凸轮轴罩盖总成	COVER ASSY-CAM	1	1	0	0	0	0	0	0	0	0	0	0	0	
11	1003013001-B11	密封圈-凸轮轴罩盖（内）	GASKET-INNER	1	1	0	0	0	0	0	0	0	0	0	0	0	
12	1003014001-B11	密封圈-凸轮轴罩盖（外）	GASKET-OUTER	1	1	0	0	0	0	0	0	0	0	0	0	0	

1003002001-B11

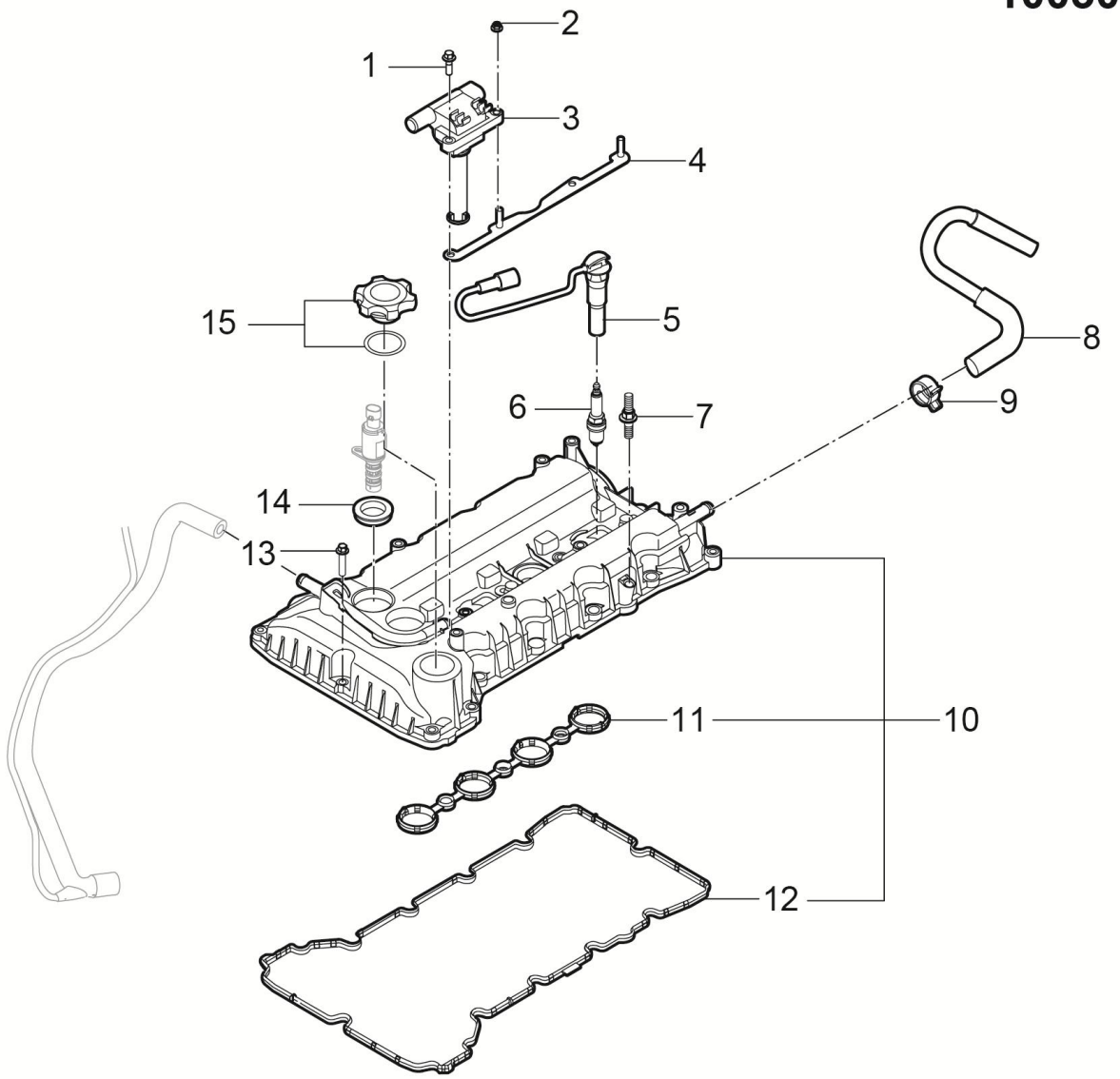

1003002001-B11 凸轮轴罩盖分解图

1003002001-B11 EXPLODED VIEW OF THE CAMSHAFT COVER

序号	备件编码	中文名称	英文名称	NSE1.5T+LD525		TNN4G15T+LD525		TNN4G15T+A6F5				TN4G18T+DCT360					备注
				MT两驱豪华型	MT两驱尊享型	MT两驱豪华型	MT两驱尊享型	AT两驱豪华型	AT两驱尊享型	AT两驱尊贵型	AT两驱旗舰型	DCT两驱豪华型	DCT两驱尊享型	DCT两驱尊贵型	DCT两驱旗舰型	DCT互联网智尊型	
13	1003012001-B11	M6x30-凸轮轴盖	FIXING M6X30-CAM COVER	17	17	0	0	0	0	0	0	0	0	0	0	0	
14	1003031001-B11	密封-机油控制阀体	SEAL-OIL CONTROL VALVE HOUSING	1	1	0	0	0	0	0	0	0	0	0	0	0	
15	1003021001-B11	加油口盖总成	CAP ASSY-OIL FILLER	1	1	0	0	0	0	0	0	0	0	0	0	0	

1003001001-B11

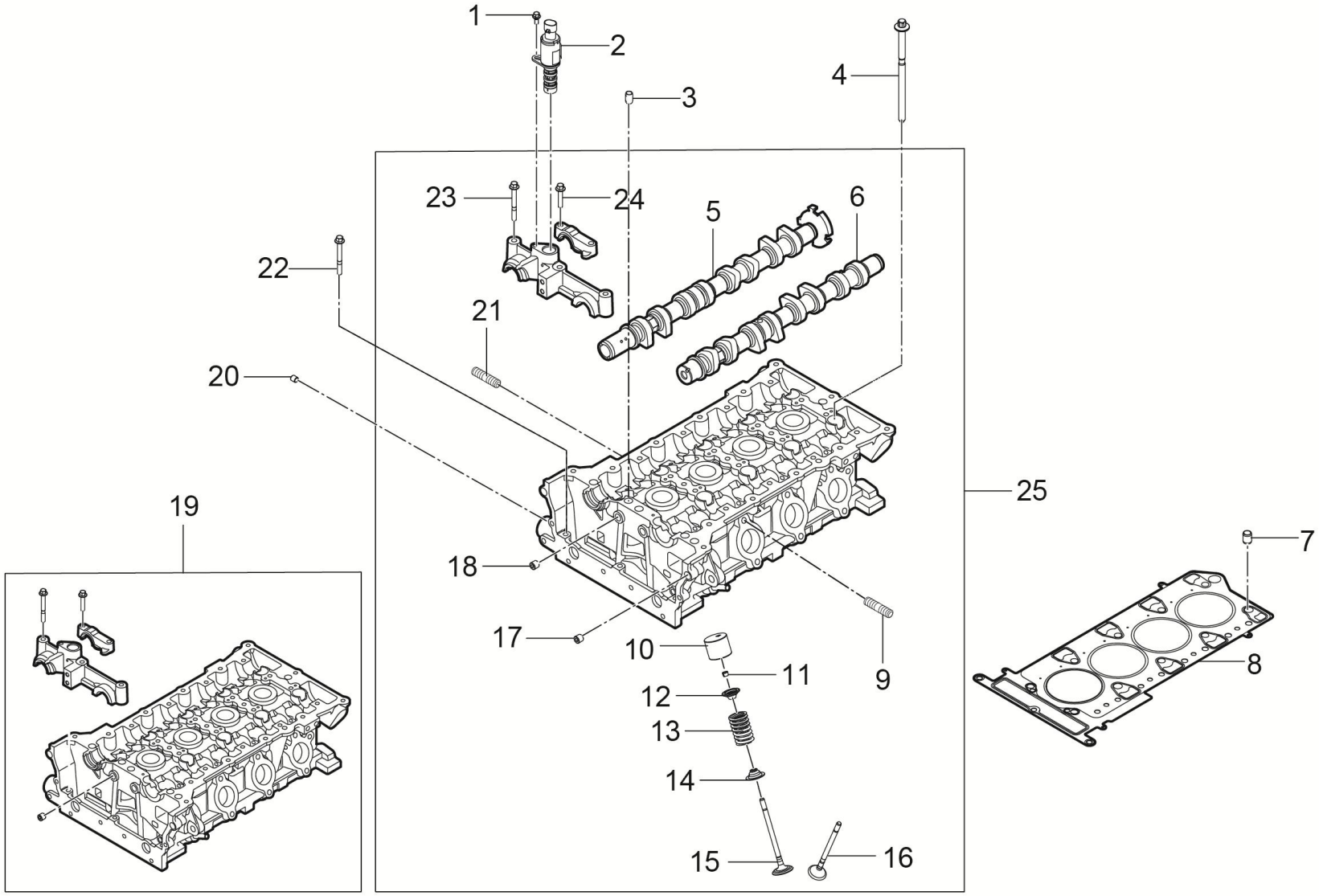

1003001001-B11 气缸盖分解图

1003001001-B11 EXPLODED VIEW OF THE CYLINDER HEAD

序号	备件编码	中文名称	英文名称	NSE1.5T +LD525		TNN4G15 T+LD525		TNN4G15T+A6F5				TN4G18T+DCT360					备注
				MT 两驱豪华型	MT 两驱尊享型	MT 两驱豪华型	MT 两驱尊享型	AT 两驱豪华型	AT 两驱尊享型	AT 两驱尊贵型	AT 两驱旗舰型	DCT 两驱豪华型	DCT 两驱尊享型	DCT 两驱尊贵型	DCT 两驱旗舰型	DCT 互联网智尊型	
1	1011022001-B11	螺栓-机油控制阀	SCREW-OIL CONTROL VALVE TO FRONT CAP	1	1	0	0	0	0	0	0	0	0	0	0	0	
2	1011021001-B11	机油控制阀	OIL CONTROL VALVES	1	1	0	0	0	0	0	0	0	0	0	0	0	
3	1003081001-B11	止回阀	OIL CHECK VALVE	1	1	0	0	0	0	0	0	0	0	0	0	0	
4	1003061001-B11	缸盖螺栓	BOLT M9X158MM-CYLINDER HEAD	10	10	0	0	0	0	0	0	0	0	0	0	0	
5	1006011001-B11	凸轮轴-信号轮总成	CAMSHAFT-RELUCTOR ASSEMBLY	1	1	0	0	0	0	0	0	0	0	0	0	0	
6	1006021001-B11	排气凸轮轴-机加工	CAMSHAFT EXHAUST-MACHINING	1	1	0	0	0	0	0	0	0	0	0	0	0	
7	1003063001-B11	定位销-缸盖到机体	DOWEL-CYL HEAD TO BLOCK	2	2	0	0	0	0	0	0	0	0	0	0	0	
8	1003071001-B11	缸盖垫片	GASKET-CYLINDER HEAD	1	1	0	0	0	0	0	0	0	0	0	0	0	
9	1108014001-B11	双头螺栓-进气歧管到缸盖	STUD- INLET MANIFOLD TO CYL HEAD	5	5	0	0	0	0	0	0	0	0	0	0	0	
10	1007021001-B11	挺杆-分组2（3.015）	TAPPET-GRD-1	16	16	0	0	0	0	0	0	0	0	0	0	0	
10	1007021002-B11	挺杆-分组4（3.045）	TAPPET-GRD-2	16	16	0	0	0	0	0	0	0	0	0	0	0	
10	1007021003-B11	挺杆-分组6（3.075）	TAPPET-GRD-3	16	16	0	0	0	0	0	0	0	0	0	0	0	

1003001001-B11

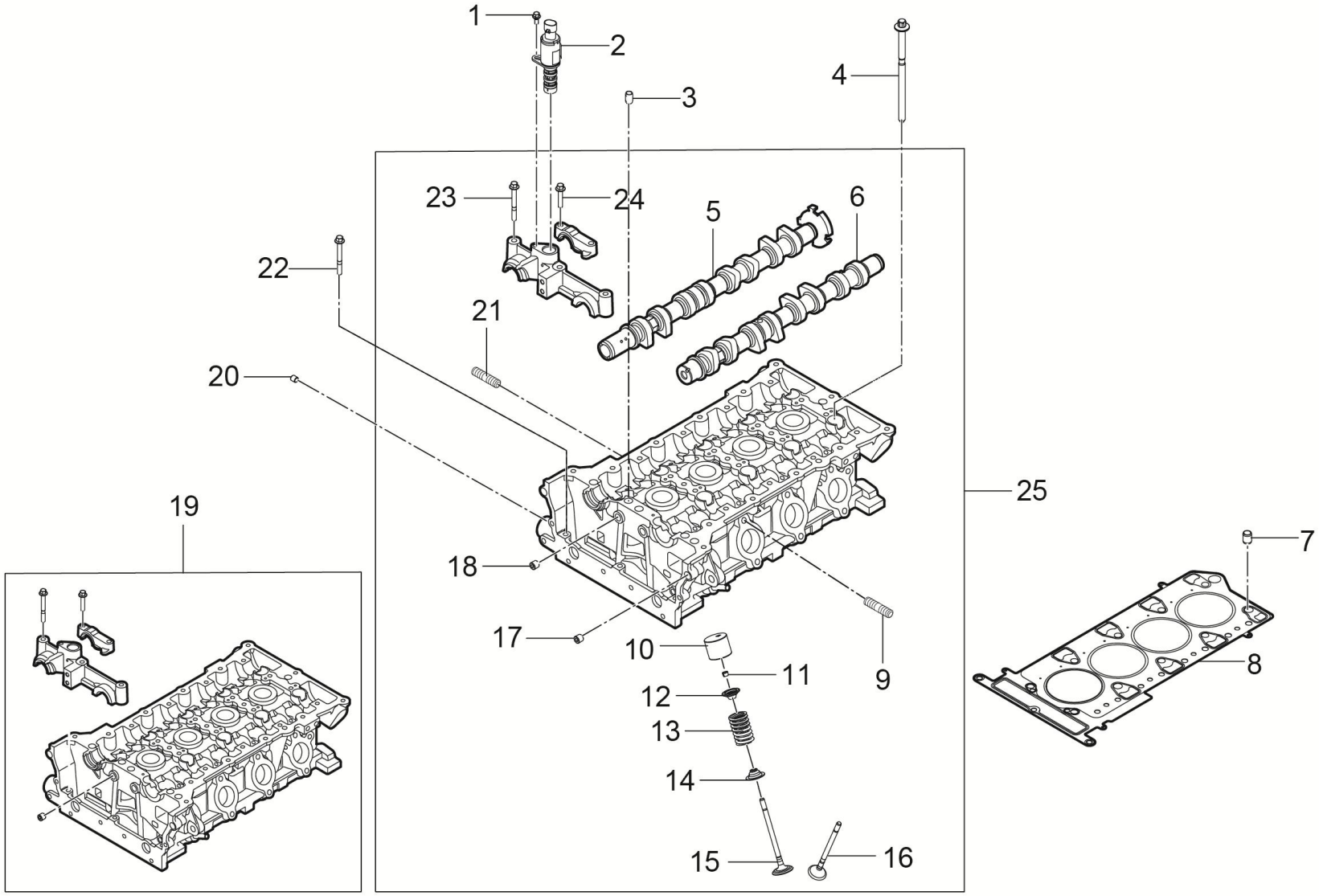

1003001001-B11 气缸盖分解图

1003001001-B11 EXPLODED VIEW OF THE CYLINDER HEAD

序号	备件编码	中文名称	英文名称	NSE1.5T+LD525		TNN4G15T+LD525		TNN4G15T+A6F5				TN4G18T+DCT360					备注
				MT两驱豪华型	MT两驱尊享型	MT两驱豪华型	MT两驱尊享型	AT两驱豪华型	AT两驱尊享型	AT两驱尊贵型	AT两驱旗舰型	DCT两驱豪华型	DCT两驱尊享型	DCT两驱尊贵型	DCT两驱旗舰型	DCT互联网智尊型	
10	1007021004-B11	挺杆-分组8 (3.105)	TAPPET-GRD-4	16	16	0	0	0	0	0	0	0	0	0	0	0	
10	1007021005-B11	挺杆-分组10(3.135)	TAPPET-GRD-5	16	16	0	0	0	0	0	0	0	0	0	0	0	
10	1007021006-B11	挺杆-分组12(3.165)	TAPPET-GRD-6	16	16	0	0	0	0	0	0	0	0	0	0	0	
10	1007021007-B11	挺杆-分组14(3.195)	TAPPET-GRD-7	16	16	0	0	0	0	0	0	0	0	0	0	0	
10	1007021008-B11	挺杆-分组16(3.225)	TAPPET-GRD-8	16	16	0	0	0	0	0	0	0	0	0	0	0	
10	1007021009-B11	挺杆-分组18(3.255)	TAPPET-GRD-9	16	16	0	0	0	0	0	0	0	0	0	0	0	
10	1007021010-B11	挺杆-分组20(3.285)	TAPPET-GRD-10	16	16	0	0	0	0	0	0	0	0	0	0	0	
10	1007021011-B11	挺杆-分组22(3.315)	TAPPET-GRD-11	16	16	0	0	0	0	0	0	0	0	0	0	0	
10	1007021012-B11	挺杆-分组24(3.345)	TAPPET-GRD-12	16	16	0	0	0	0	0	0	0	0	0	0	0	
10	1007021013-B11	挺杆-分组26(3.375)	TAPPET-GRD-13	16	16	0	0	0	0	0	0	0	0	0	0	0	
10	1007021014-B11	挺杆-分组28(3.405)	TAPPET-GRD-14	16	16	0	0	0	0	0	0	0	0	0	0	0	
10	1007021015-B11	挺杆-分组30(3.435)	TAPPET-GRD-15	16	16	0	0	0	0	0	0	0	0	0	0	0	

1003001001-B11

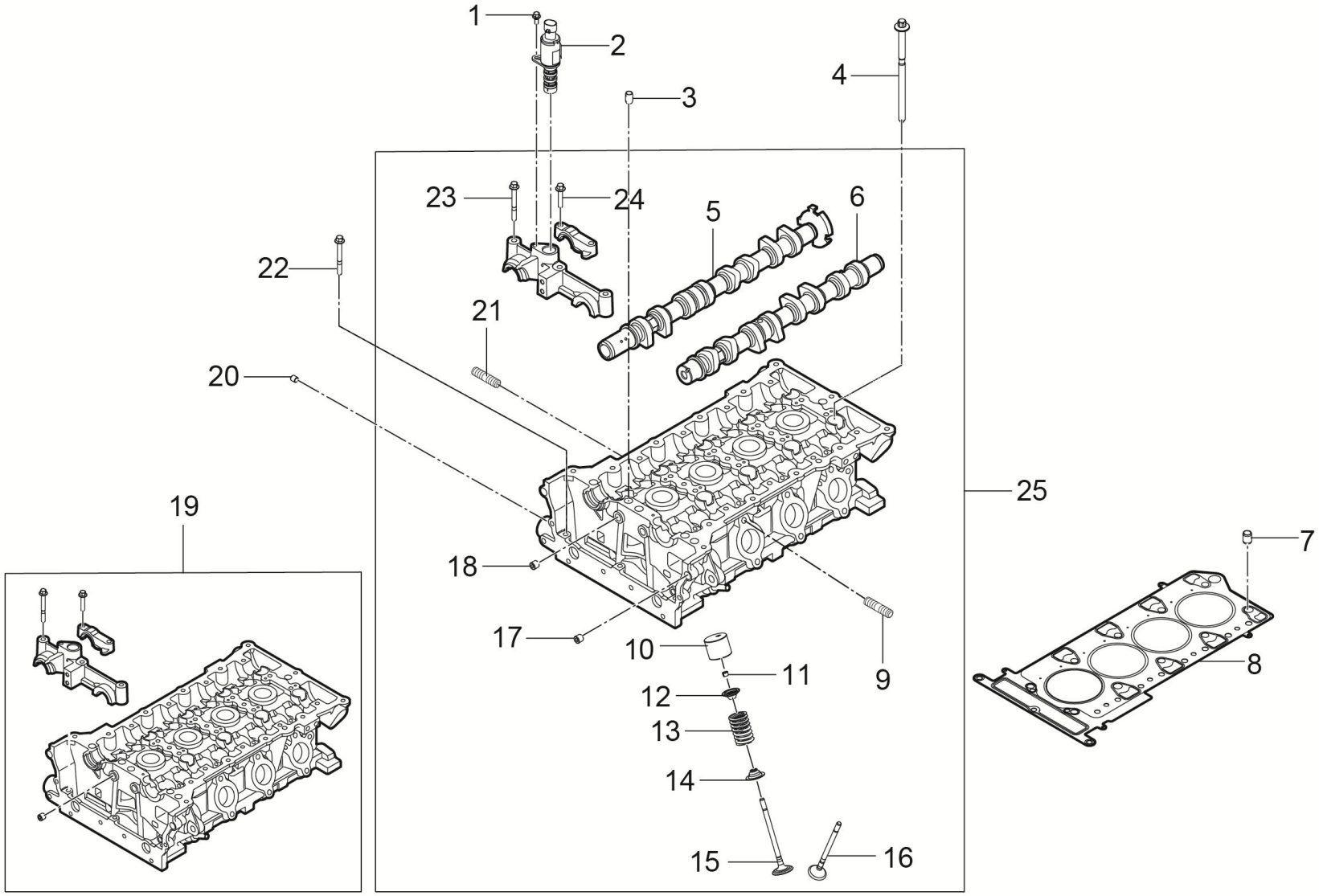

1003001001-B11 气缸盖分解图

1003001001-B11 EXPLODED VIEW OF THE CYLINDER HEAD

序号	备件编码	中文名称	英文名称	NSE1.5T+LD525		TNN4G15T+LD525		TNN4G15T+A6F5				TN4G18T+DCT360					备注
				MT两驱豪华型	MT两驱尊享型	MT两驱豪华型	MT两驱尊享型	AT两驱豪华型	AT两驱尊享型	AT两驱尊贵型	AT两驱旗舰型	DCT两驱豪华型	DCT两驱尊享型	DCT两驱尊贵型	DCT两驱旗舰型	DCT互联网智尊型	
10	1007021016-B11	挺杆-分组32(3.465)	TAPPET-GRD-16	16	16	0	0	0	0	0	0	0	0	0	0	0	
10	1007021017-B11	挺杆-分组34(3.495)	TAPPET-GRD-17	16	16	0	0	0	0	0	0	0	0	0	0	0	
10	1007021018-B11	挺杆-分组36(3.525)	TAPPET-GRD-18	16	16	0	0	0	0	0	0	0	0	0	0	0	
10	1007021019-B11	挺杆-分组38(3.555)	TAPPET-GRD-19	16	16	0	0	0	0	0	0	0	0	0	0	0	
10	1007021020-B11	挺杆-分组40(3.585)	TAPPET-GRD-20	16	16	0	0	0	0	0	0	0	0	0	0	0	
11	1007018001-B11	气门锁夹	COLLETS	16	16	0	0	0	0	0	0	0	0	0	0	0	
12	1007017001-B11	气门弹簧座	CAP-SPRING	16	16	0	0	0	0	0	0	0	0	0	0	0	
13	1007016001-B11	气门弹簧	VALVE SPRINGS	16	16	0	0	0	0	0	0	0	0	0	0	0	
14	1007015001-B11	气门杆密封	VALVE STEM SEAL	16	16	0	0	0	0	0	0	0	0	0	0	0	
15	1007011001-B11	进气门	VALVE-INLET	8	8	0	0	0	0	0	0	0	0	0	0	0	
16	1007012001-B11	排气门	VALVE-EXHAUST	8	8	0	0	0	0	0	0	0	0	0	0	0	
17	1003053001-B11	定位销-上前盖到缸盖	DOWEL-UPPER FRONT COVER TO CYL HEAD	2	2	0	0	0	0	0	0	0	0	0	0	0	

1003001001-B11

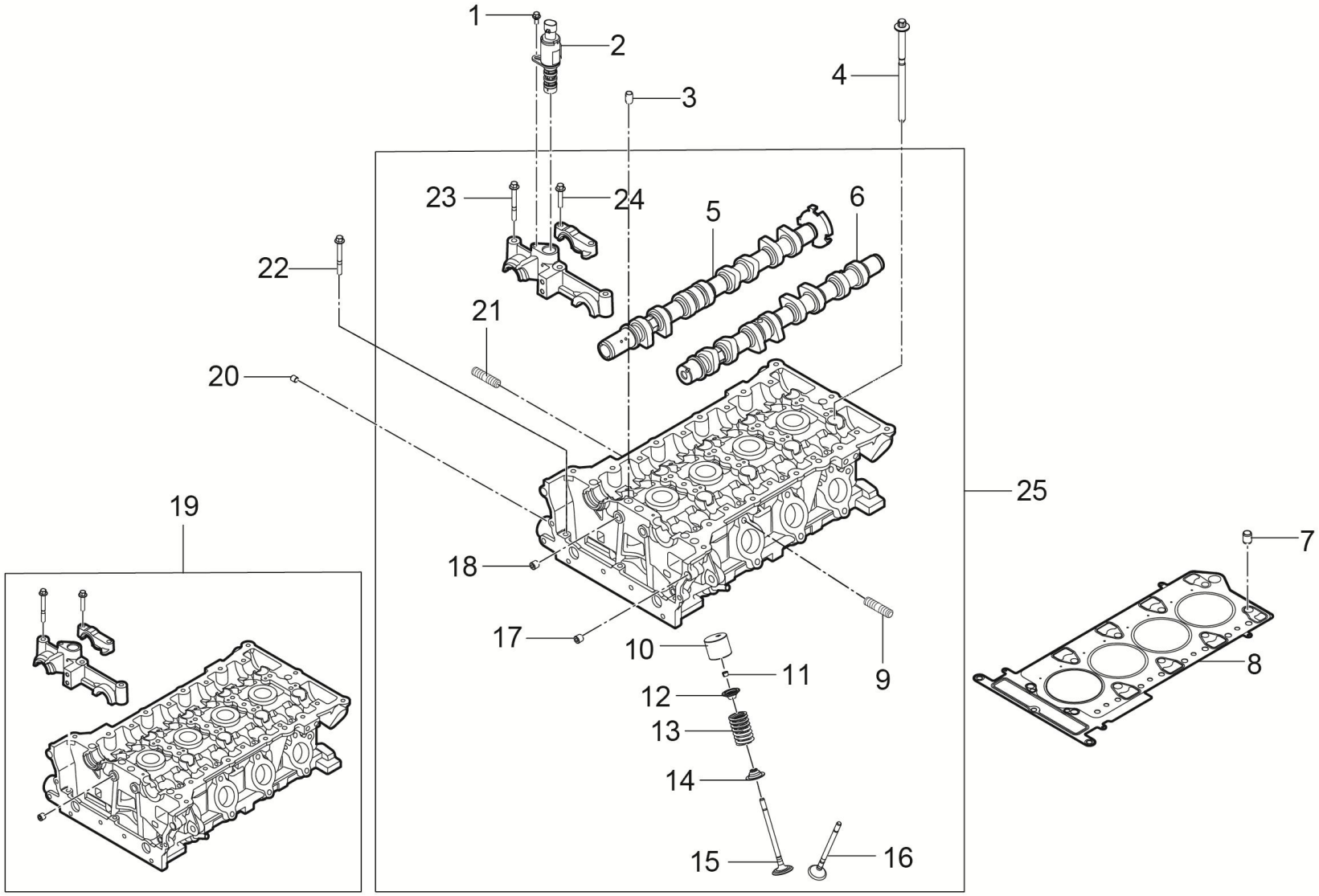

1003001001-B11 气缸盖分解图

1003001001-B11 EXPLODED VIEW OF THE CYLINDER HEAD

序号	备件编码	中文名称	英文名称	NSE1.5T +LD525		TNN4G15 T+LD525		TNN4G15T+A6F5				TN4G18T+DCT360					备注
				MT 两驱豪华型	MT 两驱尊享型	MT 两驱豪华型	MT 两驱尊享型	AT 两驱豪华型	AT 两驱尊享型	AT 两驱尊贵型	AT 两驱旗舰型	DCT 两驱豪华型	DCT 两驱尊享型	DCT 两驱尊贵型	DCT 两驱旗舰型	DCT 互联网智尊型	
18	1003054001-B11	油道堵塞(1/8英寸)	PLUG BLANKING 1/8 INCH NPTF-OIL GALLERY	2	2	0	0	0	0	0	0	0	0	0	0	0	
19	1003051001-B11	缸盖组合加工件(1.5T SVCT)	CYLINDER HEAD M/CD ASSY COMPLETE(SVCT)	1	1	0	0	0	0	0	0	0	0	0	0	0	
20	1003052001-B11	油道堵塞(1/16英寸)	PLUG BLANKING 1/16 INCH NPTF-OIL GALLERY	2	2	0	0	0	0	0	0	0	0	0	0	0	
21	1008011003-B11	螺柱-排气歧管到缸盖	STUD M8-EXHAUST MANIFOLD TO CYL HEAD	9	9	0	0	0	0	0	0	0	0	0	0	0	
22	1003062001-B11	螺栓M6*55-缸盖到机体	BOLT M6*55 PATCH-CYL HEAD TO BLOCK	3	3	0	0	0	0	0	0	0	0	0	0	0	
23	1006033001-B11	螺栓M6*55-前凸轮轴承盖	BOLT M6*55-FRONT CAM BEARING CAP	3	3	0	0	0	0	0	0	0	0	0	0	0	
24	1006032001-B11	螺栓-凸轮轴承盖到缸盖	SCREW-CAM BEARING CAP TO HEAD	16	16	0	0	0	0	0	0	0	0	0	0	0	
25	1003050001-B11	缸盖总成	HEAD ASSY	1	1	0	0	0	0	0	0	0	0	0	0	0	

1011001001-B11

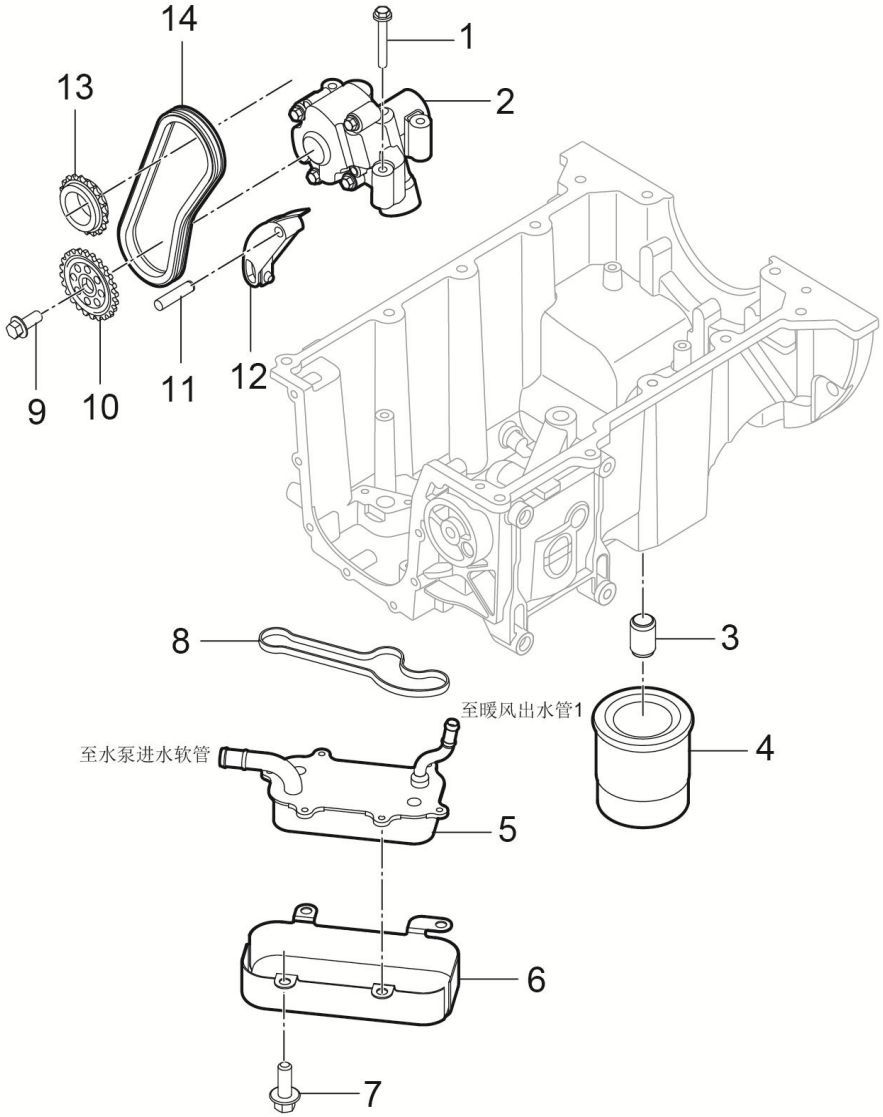

1011001001-B11 机油泵、机油滤清器分解图

1011001001-B11 OIL PUMP, OIL FILTER EXPLODED VIEW

序号	备件编码	中文名称	英文名称	NSE1.5T +LD525		TNN4G15 T+LD525		TNN4G15T+A6F5				TN4G18T+DCT360					备注
				MT 两驱豪华型	MT 两驱尊享型	MT 两驱豪华型	MT 两驱尊享型	AT 两驱豪华型	AT 两驱尊享型	AT 两驱尊贵型	AT 两驱旗舰型	DCT 两驱豪华型	DCT 两驱尊享型	DCT 两驱尊贵型	DCT 两驱旗舰型	DCT 互联网智尊型	
1	1011012001-B11	螺栓-M6x45-机油泵到油底壳	BOLT-M6*45 OIL PUMP TO SUMP	3	3	0	0	0	0	0	0	0	0	0	0	0	
2	1011011001-B11	机油泵总成	PUMP ASSY-OIL	1	1	0	0	0	0	0	0	0	0	0	0	0	
3	1017012001-B11	安装螺柱-机滤	ADAPTOR-OIL FILTER	1	1	0	0	0	0	0	0	0	0	0	0	0	
4	1017011001-B11	碳罐式机油滤清器	OIL FILTER-CANISTER	1	1	0	0	0	0	0	0	0	0	0	0	0	
5	1013011001-B11	机油冷却器总成	COOLER ASSY - ENGINE OIL	1	1	0	0	0	0	0	0	0	0	0	0	0	
6	1013015001-B11	机油冷却器罩盖	SHIELD - OIL COOLER	1	1	0	0	0	0	0	0	0	0	0	0	0	
7	1013016001-B11	螺栓M8 x 20-机油冷却器到油底壳	SCREW M8 X 20 (ENGINE OIL COOLER TO SUMP)	6	6	0	0	0	0	0	0	0	0	0	0	0	
8	1013012001-B11	垫片-机油冷却器	GASKET - ENGINE OIL COOLER	1	1	0	0	0	0	0	0	0	0	0	0	0	
9	1011032002-B11	螺栓M8x20-机油泵链轮	SCREW M8*20-OIL PUMP SPROCKET	1	1	0	0	0	0	0	0	0	0	0	0	0	
10	1011032001-B11	链轮-机油泵	SPROCKET-OIL PUMP	1	1	0	0	0	0	0	0	0	0	0	0	0	
11	1011042001-B11	销DIA-8x35-机油泵链张紧器	PIN DIA- 8*35-OIL PUMP TENSIONER	2	2	0	0	0	0	0	0	0	0	0	0	0	
12	1011041001-B11	链张紧器-机油泵	TENSIONER-OIL PUMP CHAIN	1	1	0	0	0	0	0	0	0	0	0	0	0	

1011001001-B11

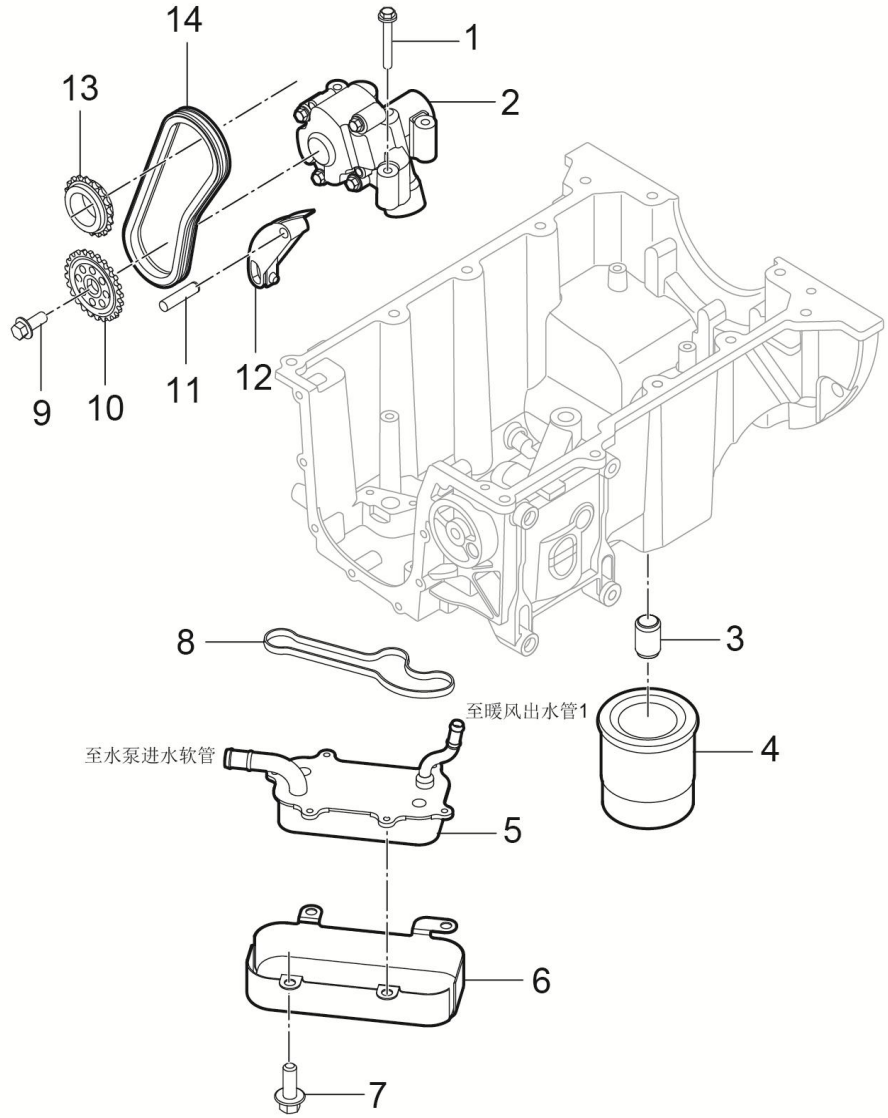

1011001001-B11 机油泵、机油滤清器分解图

1011001001-B11 OIL PUMP, OIL FILTER EXPLODED VIEW

序号	备件编码	中文名称	英文名称	NSE1.5T +LD525		TNN4G15 T+LD525		TNN4G15T+A6F5				TN4G18T+DCT360					备注
				MT 两驱豪华型	MT 两驱尊享型	MT 两驱豪华型	MT 两驱尊享型	AT 两驱豪华型	AT 两驱尊享型	AT 两驱尊贵型	AT 两驱旗舰型	DCT 两驱豪华型	DCT 两驱尊享型	DCT 两驱尊贵型	DCT 两驱旗舰型	DCT 互联网智尊型	
13	1005061001-B11	链轮-曲轴	SPROCKET CRANKSHAFT	1	1	0	0	0	0	0	0	0	0	0	0	0	
14	1011031001-B11	链条-机油泵	CHAIN-OIL PUMP	1	1	0	0	0	0	0	0	0	0	0	0	0	

1009001001-B11

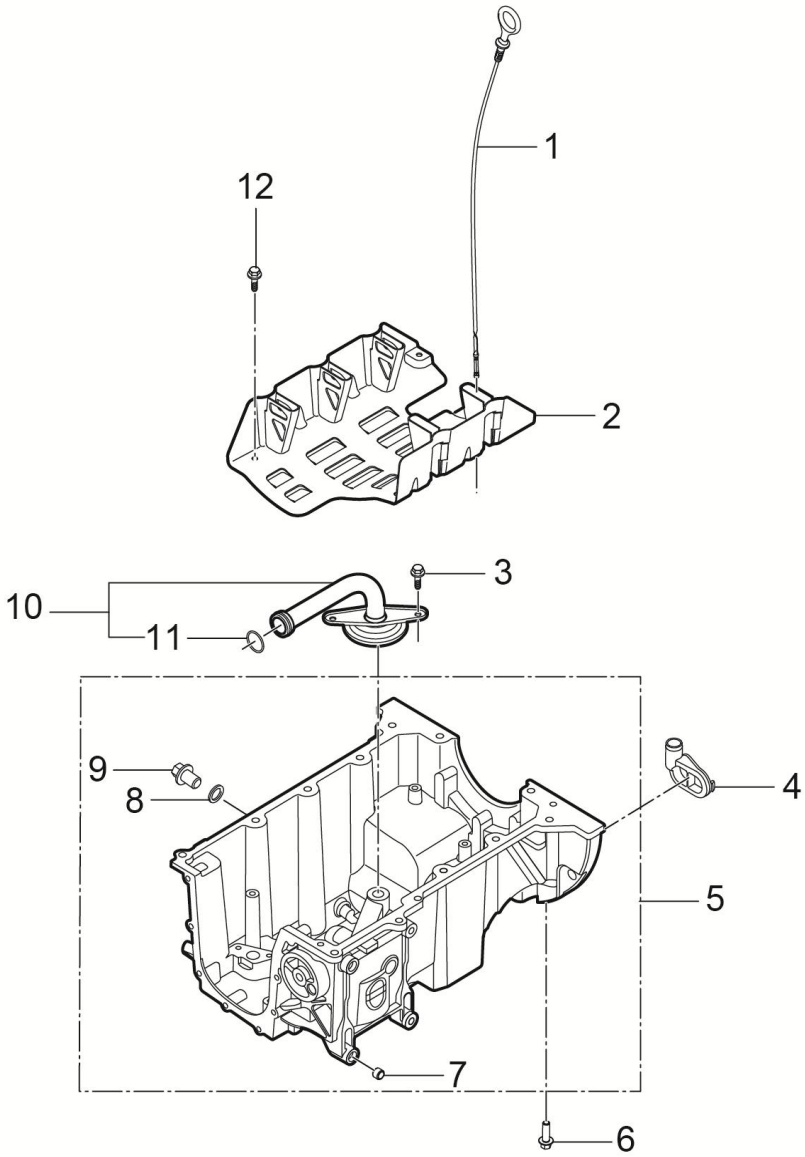

1009001001-B11 下曲轴箱分解图

1009001001-B11 EXPLODED VIEW OF THE LOWER CRANKCASE

序号	备件编码	中文名称	英文名称	NSE1.5T +LD525		TNN4G15 T+LD525		TNN4G15T+A6F5				TN4G18T+DCT360					备注
				MT 两驱豪华型	MT 两驱尊享型	MT 两驱豪华型	MT 两驱尊享型	AT 两驱豪华型	AT 两驱尊享型	AT 两驱尊贵型	AT 两驱旗舰型	DCT 两驱豪华型	DCT 两驱尊享型	DCT 两驱尊贵型	DCT 两驱旗舰型	DCT 互联网智尊型	
1	1009121001-B11	机油尺	DIPSTICK	1	1	0	0	0	0	0	0	0	0	0	0	0	
2	1009031001-B11	档油板	TRAY-WINDAGE	1	1	0	0	0	0	0	0	0	0	0	0	0	
3	1010012001-B11	螺栓M6x16-挡油板	SCREW M6*16-WINDAGE TRAY	2	2	0	0	0	0	0	0	0	0	0	0	0	
4	1009014001-B11	堵塞	PLUG-TORQUE CONVERTOR ACCESS HOLE	1	1	0	0	0	0	0	0	0	0	0	0	0	
5	1009011001-B11	下曲轴箱分总成	CRANKCASE LOWER SUB-ASSY	1	1	0	0	0	0	0	0	0	0	0	0	0	
6	1009013001-B11	螺栓M8x25-下曲轴箱到机体	SCREW M8*25-LCC TO BLOCK	12	12	0	0	0	0	0	0	0	0	0	0	0	
7	1003053002-B11	定位销-空调压缩机	PIN-A/C CMPR LOC	1	1	0	0	0	0	0	0	0	0	0	0	0	
8	1009022001-B11	垫片-放油塞	WASHER-OIL DRAIN PLUG	1	1	0	0	0	0	0	0	0	0	0	0	0	
9	1009021001-B11	放油塞	PLUG-OIL DRAIN	1	1	0	0	0	0	0	0	0	0	0	0	0	
10	1010010001-B11	吸油管总成	PIPE ASSY-OIL PICK UP	1	1	0	0	0	0	0	0	0	0	0	0	0	
11	1010011001-B11	O型圈-吸油管到机油泵	O RING SEAL (PICKUP PIPE TO OIL PUMP)	1	1	0	0	0	0	0	0	0	0	0	0	0	
12	1010012002-B11	螺栓M6x16-吸油管到下曲轴箱总成	SCREW M6*16 (OIL PICK UP PIPE TO SUMP)	5	5	0	0	0	0	0	0	0	0	0	0	0	

1021001001-B11

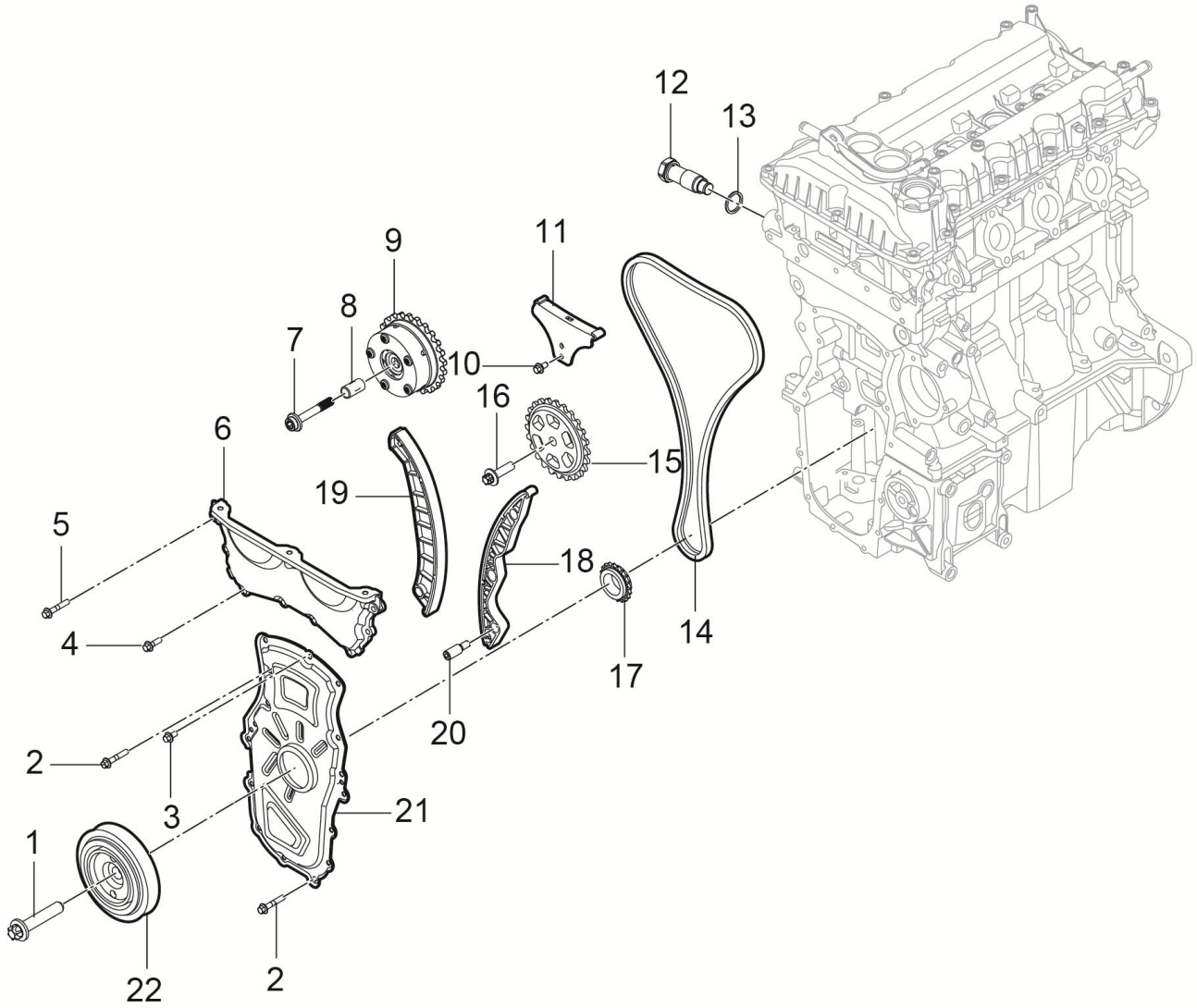

1021001001-B11 正时链系统分解图

1021001001-B11 EXPLODED VIEW OF THE TIMING CHAIN SYSTEM

序号	备件编码	中文名称	英文名称	NSE1.5T +LD525		TNN4G15 T+LD525		TNN4G15T+A6F5				TN4G18T+DCT360					备注
				MT 两驱豪华型	MT 两驱尊享型	MT 两驱豪华型	MT 两驱尊享型	AT 两驱豪华型	AT 两驱尊享型	AT 两驱尊贵型	AT 两驱旗舰型	DCT 两驱豪华型	DCT 两驱尊享型	DCT 两驱尊贵型	DCT 两驱旗舰型	DCT 互联网智尊型	
1	1005072001-B11	螺栓-曲轴减震器	BOLT-TV DAMPER	1	1	0	0	0	0	0	0	0	0	0	0	0	
2	1021013002-B11	螺栓M6X16-下前盖到机体	SCREW M6*16-LOWER FRONT COVER TO BLOCK	17	17	0	0	0	0	0	0	0	0	0	0	0	
3	1021013001-B11	螺栓M6X12-下前盖到机体	SCREW M6*12-LOWER FRONT COVER TO BLOCK	1	1	0	0	0	0	0	0	0	0	0	0	0	
4	1021014002-B11	螺拴M6x20-前盖到缸盖	SCREW M6*20 PATCH-FRONT COVER TO HEAD	6	6	0	0	0	0	0	0	0	0	0	0	0	
5	1021014001-B11	螺拴M6x35-前盖到缸盖	BOLT M6*35-FRONT COVER TO HEAD	2	2	0	0	0	0	0	0	0	0	0	0	0	
6	1021011001-B11	上前盖机加工	COVER UPPER FRONT-MACHINING	1	1	0	0	0	0	0	0	0	0	0	0	0	
7	1021051002-B11	螺栓M10X63-VCT调相器	BOLT M10*63-VCT UNIT	1	1	0	0	0	0	0	0	0	0	0	0	0	
8	1021052001-B11	机油控制套	SLEEVE-OIL	1	1	0	0	0	0	0	0	0	0	0	0	0	
9	1021051001-B11	进气调相器	VCT UNIT INLET	1	1	0	0	0	0	0	0	0	0	0	0	0	
10	1021072001-B11	螺栓-链轮上导轨到缸盖前轴承盖	SCREW M6*12-CHAIN GUIDE RAIL UPPER TO CYLINDER HEAD FRONT CAM BEARING	2	2	0	0	0	0	0	0	0	0	0	0	0	
11	1021071001-B11	上导轨	RAIL UPPER-CHAIN GUIDE	1	1	0	0	0	0	0	0	0	0	0	0	0	
12	1021091001-B11	液力张紧轮	TENSIONER-HYDRAULIC	1	1	0	0	0	0	0	0	0	0	0	0	0	

1021001001-B11

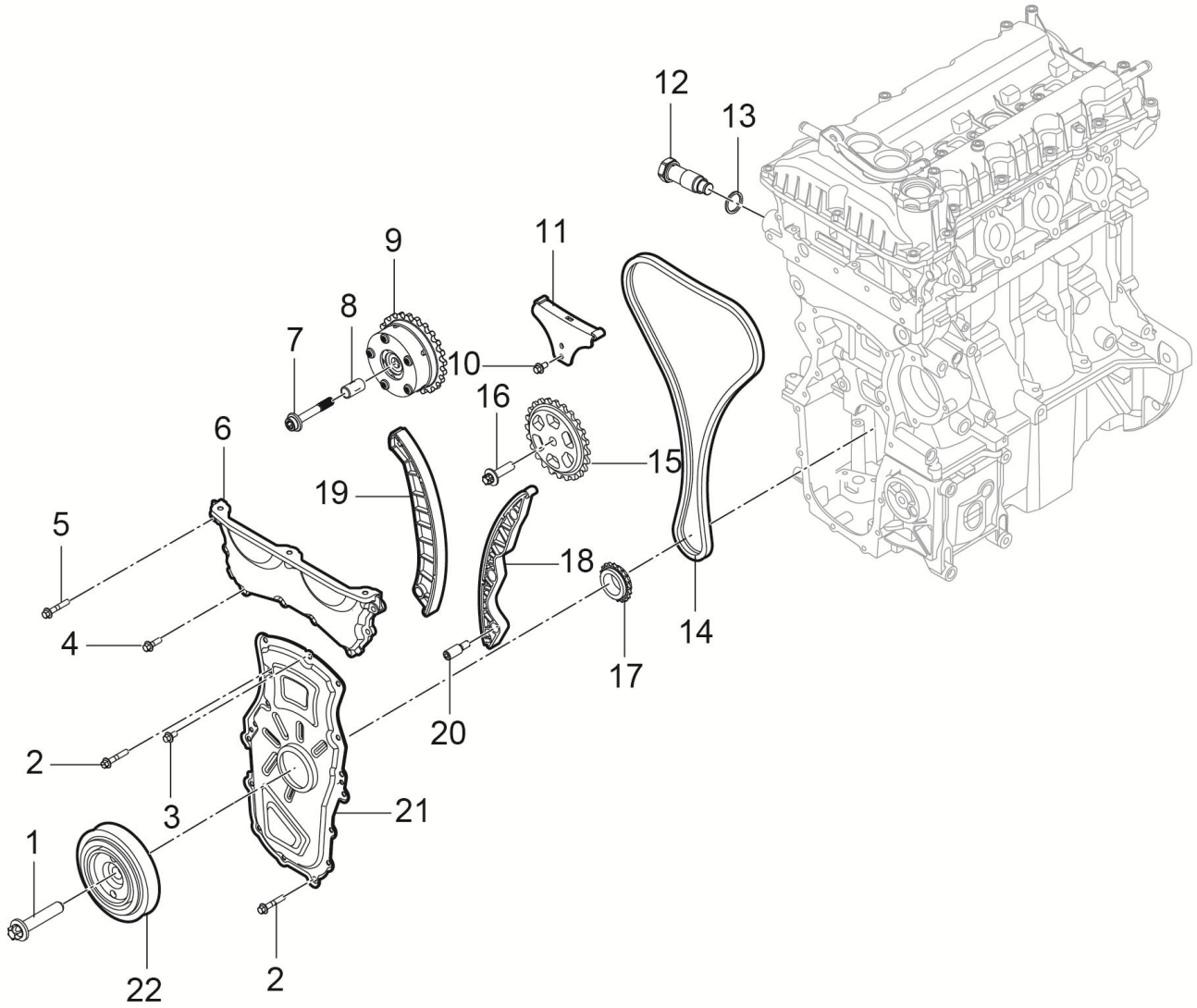

1021001001-B11 正时链系统分解图

1021001001-B11 EXPLODED VIEW OF THE TIMING CHAIN SYSTEM

序号	备件编码	中文名称	英文名称	NSE1.5T+LD525		TNN4G15T+LD525		TNN4G15T+A6F5				TN4G18T+DCT360					备注
				MT两驱豪华型	MT两驱尊享型	MT两驱豪华型	MT两驱尊享型	AT两驱豪华型	AT两驱尊享型	AT两驱尊贵型	AT两驱旗舰型	DCT两驱豪华型	DCT两驱尊享型	DCT两驱尊贵型	DCT两驱旗舰型	DCT互联网智尊型	
13	1021091002-B11	垫片-液力张紧轮	GASKET-HYDRAULIC TENSIONER	1	1	0	0	0	0	0	0	0	0	0	0	0	
14	1021021001-B11	链条-正时	CHAIN-PRIMARY DRIVE	1	1	0	0	0	0	0	0	0	0	0	0	0	
15	1021041001-B11	链轮-凸轮轴	SPROCKET-CAMSHAFT	1	1	0	0	0	0	0	0	0	0	0	0	0	
16	1021042001-B11	螺栓M10X35-凸轮轴链轮	BOLT M10*35-CAMSHAFT SPROCKET	1	1	0	0	0	0	0	0	0	0	0	0	0	
17	1021031001-B11	链轮-曲轴	SPROCKET CRANKSHAFT	1	1	0	0	0	0	0	0	0	0	0	0	0	
18	1021081001-B11	链导轨	RAIL-CHAIN GUIDE	1	1	0	0	0	0	0	0	0	0	0	0	0	
19	1021061001-B11	轨-链张紧轮	RAIL-CHAIN TENSIONER	1	1	0	0	0	0	0	0	0	0	0	0	0	
20	1021082001-B11	螺栓-链张紧轮到机体	PIVOT PIN M8*15-CHAIN TENSIONER RAIL LOWER TO CYLINDER BLOCK	4	4	0	0	0	0	0	0	0	0	0	0	0	
21	1021012001-B11	下前盖总成	COVER ASSY-LOWER FRONT	1	1	0	0	0	0	0	0	0	0	0	0	0	
22	1005071001-B11	曲轴减震器	TV DAMPER	1	1	0	0	0	0	0	0	0	0	0	0	0	

1008001001-B11

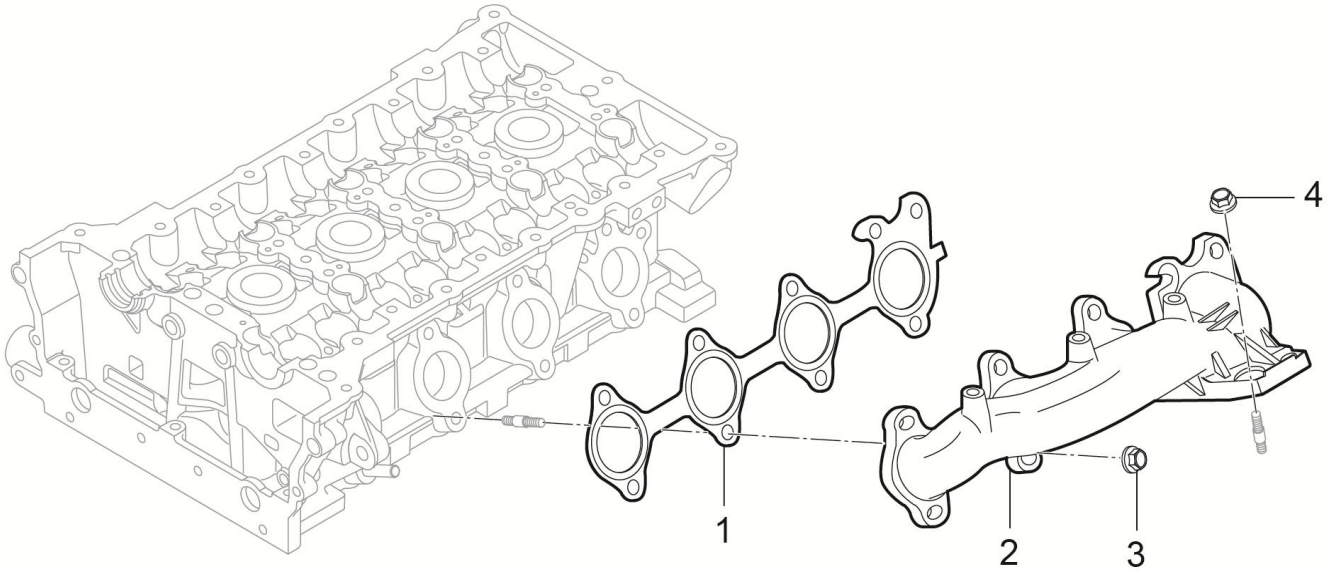

1008001001-B11 排气歧管

1008001001-B11 EXHAUST MANIFOLD

序号	备件编码	中文名称	英文名称	NSE1.5T+LD525		TNN4G15T+LD525		TNN4G15T+A6F5				TN4G18T+DCT360					备注
				MT两驱豪华型	MT两驱尊享型	MT两驱豪华型	MT两驱尊享型	AT两驱豪华型	AT两驱尊享型	AT两驱尊贵型	AT两驱旗舰型	DCT两驱豪华型	DCT两驱尊享型	DCT两驱尊贵型	DCT两驱旗舰型	DCT互联网智尊型	
1	1008013001-B11	垫片-排气歧管	GASKET-MANIFOLD EXHAUST	1	1	0	0	0	0	0	0	0	0	0	0	0	
2	1008012001-B11	排气歧管-机加工	EXHAUST MANIFOLD-MACHINING	1	1	0	0	0	0	0	0	0	0	0	0	0	
3	1008011002-B11	螺母-排气歧管到缸盖	NUT-TURBO TO EXHAUST MANIFOLD	9	9	0	0	0	0	0	0	0	0	0	0	0	
4	1008011004-B11	螺母-排气歧管	NUT-EXH MANIF	4	4	0	0	0	0	0	0	0	0	0	0	0	

1118001001-B11

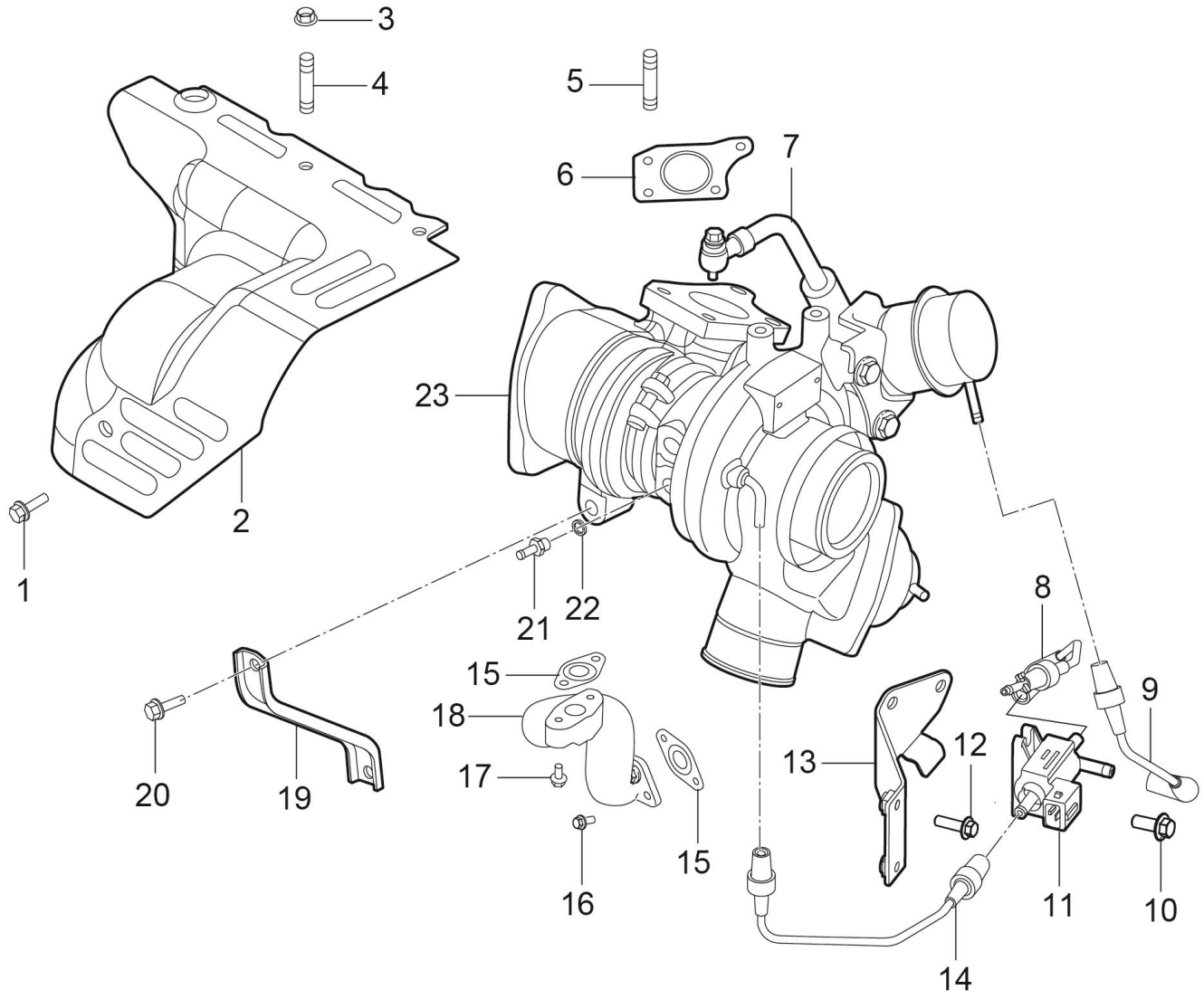

1118001001-B11 增压器

1118001001-B11 SUPERCHARGE

序号	备件编码	中文名称	英文名称	NSE1.5T +LD525		TNN4G15 T+LD525		TNN4G15T+A6F5				TN4G18T+DCT360					备注
				MT 两驱豪华型	MT 两驱尊享型	MT 两驱豪华型	MT 两驱尊享型	AT 两驱豪华型	AT 两驱尊享型	AT 两驱尊贵型	AT 两驱旗舰型	DCT 两驱豪华型	DCT 两驱尊享型	DCT 两驱尊贵型	DCT 两驱旗舰型	DCT 互联网智尊型	
1	1118092001-B11	螺栓-隔热罩到前催总成	SCREW-HEATSHIELD TO DOWNPIPE	1	1	0	0	0	0	0	0	0	0	0	0	0	
2	1008011001-B11	排气歧管隔热罩	HEAT INSULATION PLATE	1	1	0	0	0	0	0	0	0	0	0	0	0	
3	1008052001-B11	螺母-隔热罩到排气歧管	NUT-H/SHLD TO EXH MANIF	1	1	0	0	0	0	0	0	0	0	0	0	0	
4	1008051001-B11	螺柱M6-隔热罩到排气歧管	STUD M6 -HEATSHIELD TO EXHAUST MANIFOLD	3	3	0	0	0	0	0	0	0	0	0	0	0	
5	1118012001-B11	螺柱-排气管到增压器	STUD -DOWNPIPE TO TURBO	3	3	0	0	0	0	0	0	0	0	0	0	0	
6	1118013001-B11	垫片-增压器到歧管	GASKET - TURBO TO MANIFOLD	1	1	0	0	0	0	0	0	0	0	0	0	0	
7	1118021001-B11	进油管-增压器	OIL FEED - TURBO	1	1	0	0	0	0	0	0	0	0	0	0	0	
8	1118035001-B11	排放控制真空软管3	VACUUM PIPE 3	1	1	0	0	0	0	0	0	0	0	0	0	0	
9	1118034001-B11	排放控制真空软管2	VACUUM PIPE 2	1	1	0	0	0	0	0	0	0	0	0	0	0	
10	1118036001-B11	螺栓-排放控制阀	BOLT	2	2	0	0	0	0	0	0	0	0	0	0	0	
11	1118031001-B11	排放控制阀	BOOST CONTROL VALVE	1	1	0	0	0	0	0	0	0	0	0	0	0	
12	1118033001-B11	螺栓-排放控制阀支架到缸盖	BOLT/SCREW-BOOST CONTROL VALVE BRACKET TO CYLINDER HEAD	2	2	0	0	0	0	0	0	0	0	0	0	0	

1118001001-B11

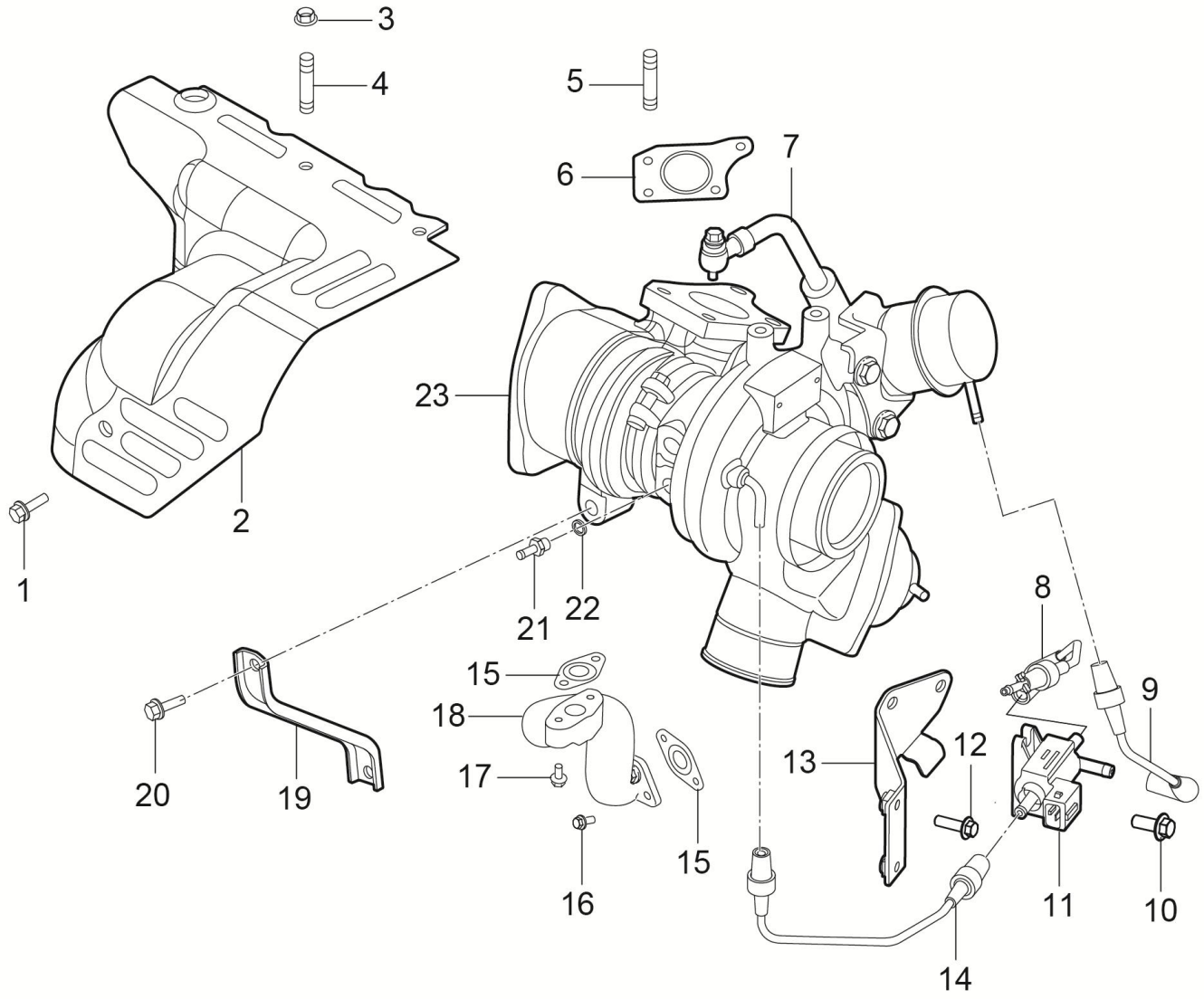

1118001001-B11 增压器

1118001001-B11 SUPERCHARGE

序号	备件编码	中文名称	英文名称	NSE1.5T +LD525		TNN4G15 T+LD525		TNN4G15T+A6F5				TN4G18T+DCT360					备注
				MT 两驱豪华型	MT 两驱尊享型	MT 两驱豪华型	MT 两驱尊享型	AT 两驱豪华型	AT 两驱尊享型	AT 两驱尊贵型	AT 两驱旗舰型	DCT 两驱豪华型	DCT 两驱尊享型	DCT 两驱尊贵型	DCT 两驱旗舰型	DCT 互联网智尊型	
13	1118038001-B11	支架-排放控制阀	BRACKET-BOOST VALVE	1	1	0	0	0	0	0	0	0	0	0	0	0	
14	1118037001-B11	排放控制真空软管1	VACUUM PIPE 1	1	1	0	0	0	0	0	0	0	0	0	0	0	
15	1118051001-B11	增压器回油管垫片	GASKET-TURBO OIL DRAIN	2	2	0	0	0	0	0	0	0	0	0	0	0	
16	1118052001-B11	螺栓-回油管到机体	FIXINGS - OIL DRAIN TO CYLINDER BLOCK	2	2	0	0	0	0	0	0	0	0	0	0	0	
17	1118053001-B11	螺栓-回油管到增压器	FIXINGS - OIL DRAIN TO TURBO	2	2	0	0	0	0	0	0	0	0	0	0	0	
18	1118054001-B11	回油管-增压器	OIL DRAIN - TURBO	1	1	0	0	0	0	0	0	0	0	0	0	0	
19	1118062001-B11	增压器支架	BRACKET-TURBO	1	1	0	0	0	0	0	0	0	0	0	0	0	
20	1118061001-B11	螺栓-增压器支架	BOLT/SCREW-TURBO BRKT	2	2	0	0	0	0	0	0	0	0	0	0	0	
21	1118082001-B11	增压器冷却管接头	STUB-COOLANT TURBO	2	2	0	0	0	0	0	0	0	0	0	0	0	
22	1118081001-B11	垫圈-接头到增压器	WASHER	2	2	0	0	0	0	0	0	0	0	0	0	0	
23	1118011001-B11	增压器	TURBOCHARGER	1	1	0	0	0	0	0	0	0	0	0	0	0	

1008002001-B11

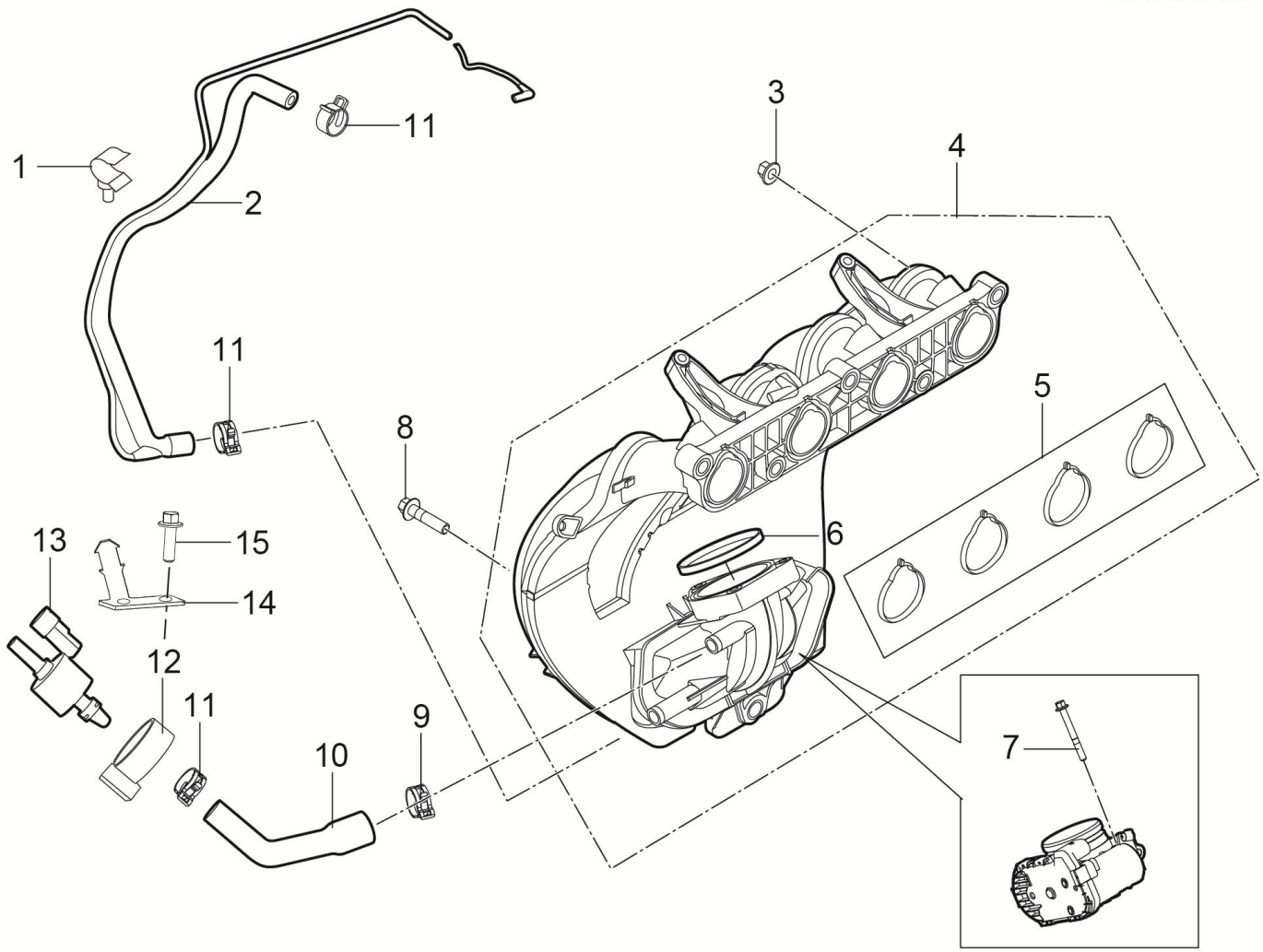

1008002001-B11 进气歧管分解图

1008002001-B11 INTAKE MANIFOLD EXPLODED VIEW

序号	备件编码	中文名称	英文名称	NSE1.5T +LD525		TNN4G15 T+LD525		TNN4G15T+A6F5				TN4G18T+DCT360					备注
				MT 两驱豪华型	MT 两驱尊享型	MT 两驱豪华型	MT 两驱尊享型	AT 两驱豪华型	AT 两驱尊享型	AT 两驱尊贵型	AT 两驱旗舰型	DCT 两驱豪华型	DCT 两驱尊享型	DCT 两驱尊贵型	DCT 两驱旗舰型	DCT 互联网智尊型	
1	1130101001-B11	C形管夹-部分负荷呼吸器管	C CLIP-FULL LOAD BREATHER PIPE	1	1	0	0	0	0	0	0	0	0	0	0	0	
2	1130110001-B11	部分负荷呼吸真空管总成	PART LOAD BREATHER VAC HOSE ASSY	1	1	0	0	0	0	0	0	0	0	0	0	0	
3	1108013001-B11	螺母M8-进气歧管到缸盖	NUT M8-CYLINDER HEAD TO INLET MANIFOLD	5	5	0	0	0	0	0	0	0	0	0	0	0	
4	1108011001-B11	进气歧管总成	MANIFOLD ASSY-INLET	1	1	0	0	0	0	0	0	0	0	0	0	0	
5	1108021001-B11	气缸盖侧密封圈	SEAL-HEAD ASSY-ENG ASSY CYL	1	1	0	0	0	0	0	0	0	0	0	0	0	
6	1108022001-B11	节气门侧密封圈	SEAL-THROT BD	1	1	0	0	0	0	0	0	0	0	0	0	0	
7	1132101001-B11	螺栓-节气门体	FIXING-THROTTLE BODY	3	3	0	0	0	0	0	0	0	0	0	0	0	
8	1108012001-B11	螺栓-进气歧管稳压腔到机体	SCREW M8*35-MANIFOLD PLENUM TO CYLINDER BLOCK	1	1	0	0	0	0	0	0	0	0	0	0	0	
9	1116101002-B11	管夹-碳罐电磁阀接管	CLIP-PURGE VALVE PIPE	1	1	0	0	0	0	0	0	0	0	0	0	0	歧管侧
10	1116101003-B11	接管-碳罐电磁阀到进气歧管	SCREW -PURGE BRACKET TO ENGINE MOUNT	1	1	0	0	0	0	0	0	0	0	0	0	0	
11	1116101004-B11	管夹-碳罐电磁阀接管	CLIP-PURGE VALVE PIPE	3	3	0	0	0	0	0	0	0	0	0	0	0	碳罐电磁阀侧
12	1116101005-B11	碳罐电磁阀橡胶套	BOOT RUBBER-PURGE VALVE	1	1	0	0	0	0	0	0	0	0	0	0	0	

1008002001-B11

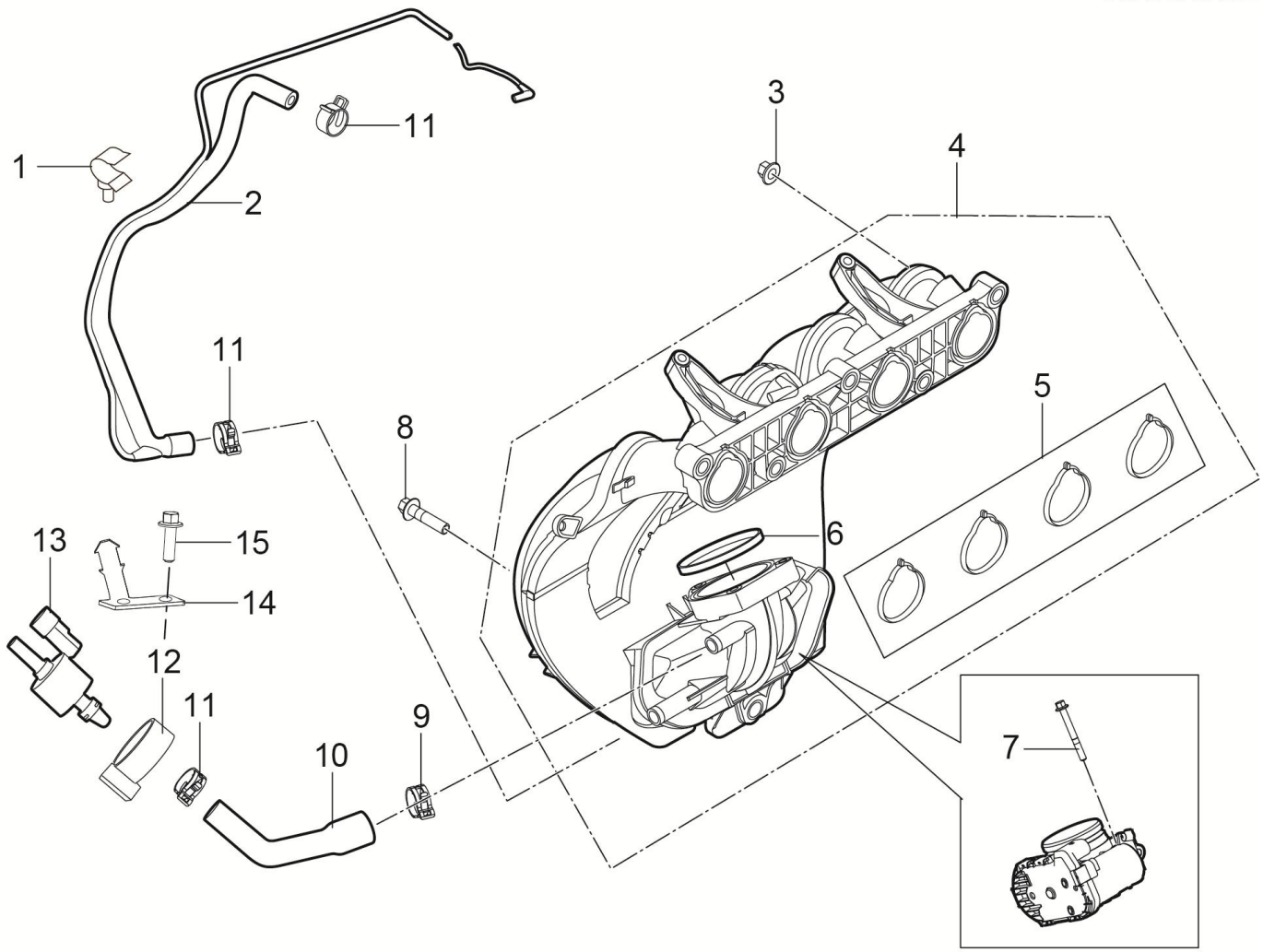

1008002001-B11 进气歧管分解图

1008002001-B11 INTAKE MANIFOLD EXPLODED VIEW

序号	备件编码	中文名称	英文名称	NSE1.5T +LD525		TNN4G15 T+LD525		TNN4G15T+A6F5				TN4G18T+DCT360					备注
				MT 两驱豪华型	MT 两驱尊享型	MT 两驱豪华型	MT 两驱尊享型	AT 两驱豪华型	AT 两驱尊享型	AT 两驱尊贵型	AT 两驱旗舰型	DCT 两驱豪华型	DCT 两驱尊享型	DCT 两驱尊贵型	DCT 两驱旗舰型	DCT 互联网智尊型	
13	1116010001-B11	碳罐电磁阀	VALVE-PURGE	1	1	0	0	0	0	0	0	0	0	0	0	0	
14	Q1840612	螺栓-碳罐电磁阀到发动机悬架	SCREW -PURGE BRACKET TO ENGINE MOUNT	1	1	0	0	0	0	0	0	0	0	0	0	0	
15	1116011001-B11	碳罐电磁阀支架	BRACKET-PURGE VALVE ASSY TO ENGINE MOUNT	1	1	0	0	0	0	0	0	0	0	0	0	0	

1307001001-B11

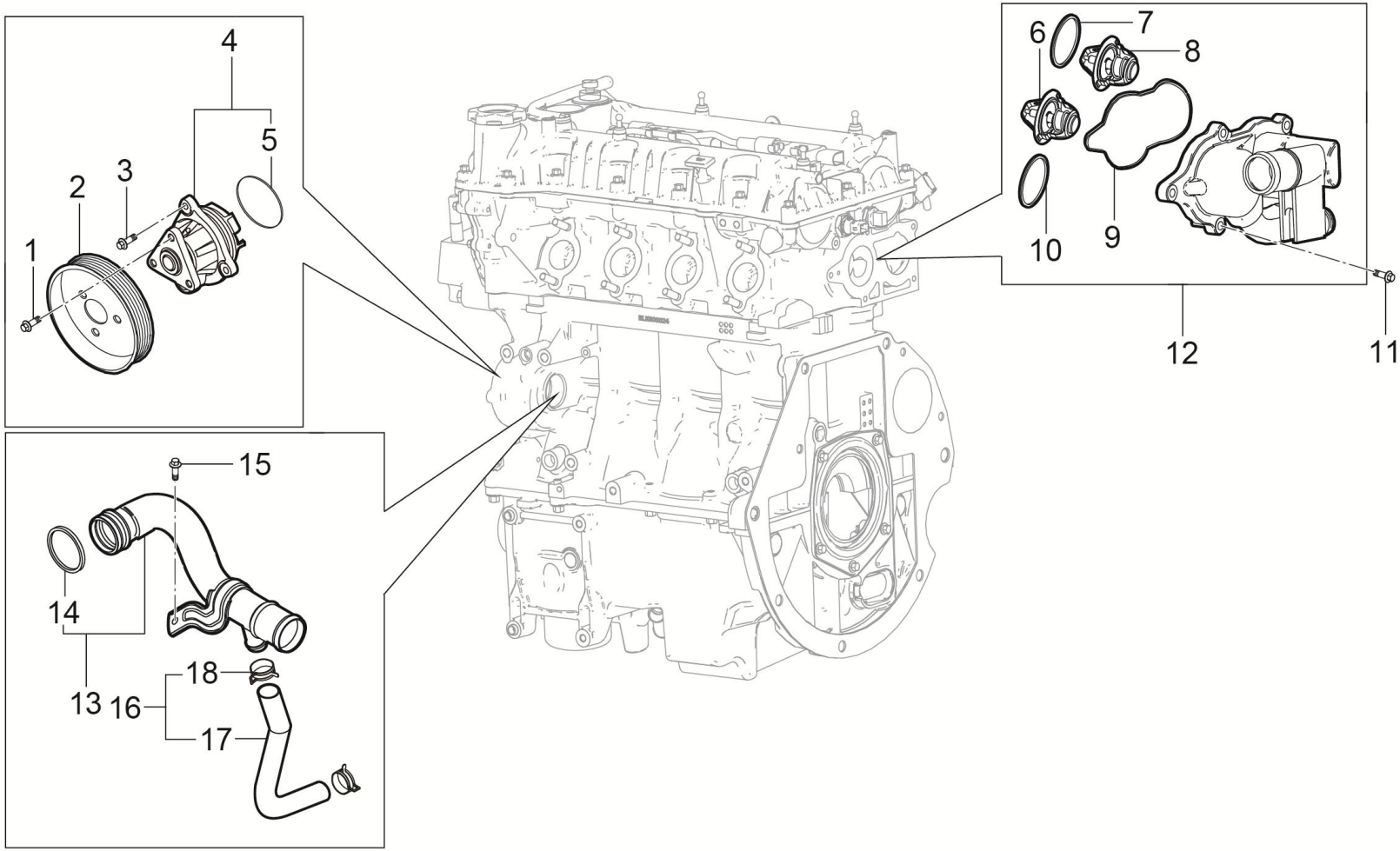

1307001001-B11 水泵与节温器

1307001001-B11 PUMP AND THERMOSTAT

序号	备件编码	中文名称	英文名称	NSE1.5T +LD525		TNN4G15 T+LD525		TNN4G15T+A6F5				TN4G18T+DCT360					备注
				MT 两驱豪华型	MT 两驱尊享型	MT 两驱豪华型	MT 两驱尊享型	AT 两驱豪华型	AT 两驱尊享型	AT 两驱尊贵型	AT 两驱旗舰型	DCT 两驱豪华型	DCT 两驱尊享型	DCT 两驱尊贵型	DCT 两驱旗舰型	DCT 互联网智尊型	
1	1307011005-B11	螺栓M6x12-水泵皮带轮	SCREW M6*12-COOLANT PUMP PULLEY	3	3	0	0	0	0	0	0	0	0	0	0	0	
2	1307011002-B11	皮带轮-水泵	PULLEY-COOLANT PUMP	1	1	0	0	0	0	0	0	0	0	0	0	0	
3	1307011004-B11	螺栓M6x16-水泵	SCREW M6*16-COOLANT PUMP	3	3	0	0	0	0	0	0	0	0	0	0	0	
4	1307110001-B11	水泵总成	PUMP ASSY-COOLANT	1	1	0	0	0	0	0	0	0	0	0	0	0	
5	1307011003-B11	水泵密封垫	SEAL-COOLANT PUMP TO CYLINDER BLOCK	1	1	0	0	0	0	0	0	0	0	0	0	0	
6	1306011002-B11	节温器(80℃)	THERMOSTAT(80℃)	1	1	0	0	0	0	0	0	0	0	0	0	0	小循环
7	1306011005-B11	密封圈-节温器(88℃)	GASKET-THERMOSTAT(88℃)	1	1	0	0	0	0	0	0	0	0	0	0	0	
8	1306011004-B11	节温器 (88℃)	THERMOSTAT (88℃)	1	1	0	0	0	0	0	0	0	0	0	0	0	大循环
9	1306011006-B11	垫片-节温器壳体	GASKET-THERMOSTAT HOUSING	1	1	0	0	0	0	0	0	0	0	0	0	0	
10	1306011003-B11	密封圈-节温器(80℃)	GASKET-THERMOSTAT(80℃)	1	1	0	0	0	0	0	0	0	0	0	0	0	
11	1306011007-B11	螺栓M6x20-节温器到缸盖	SCREW M6*20-THERMO HOUSING TO CYL- HEAD	5	5	0	0	0	0	0	0	0	0	0	0	0	
12	1306011001-B11	节温器壳体总成-带支架	THERMOSTAT HOUSING ASSY(WITH BRACKET)	1	1	0	0	0	0	0	0	0	0	0	0	0	

1307001001-B11

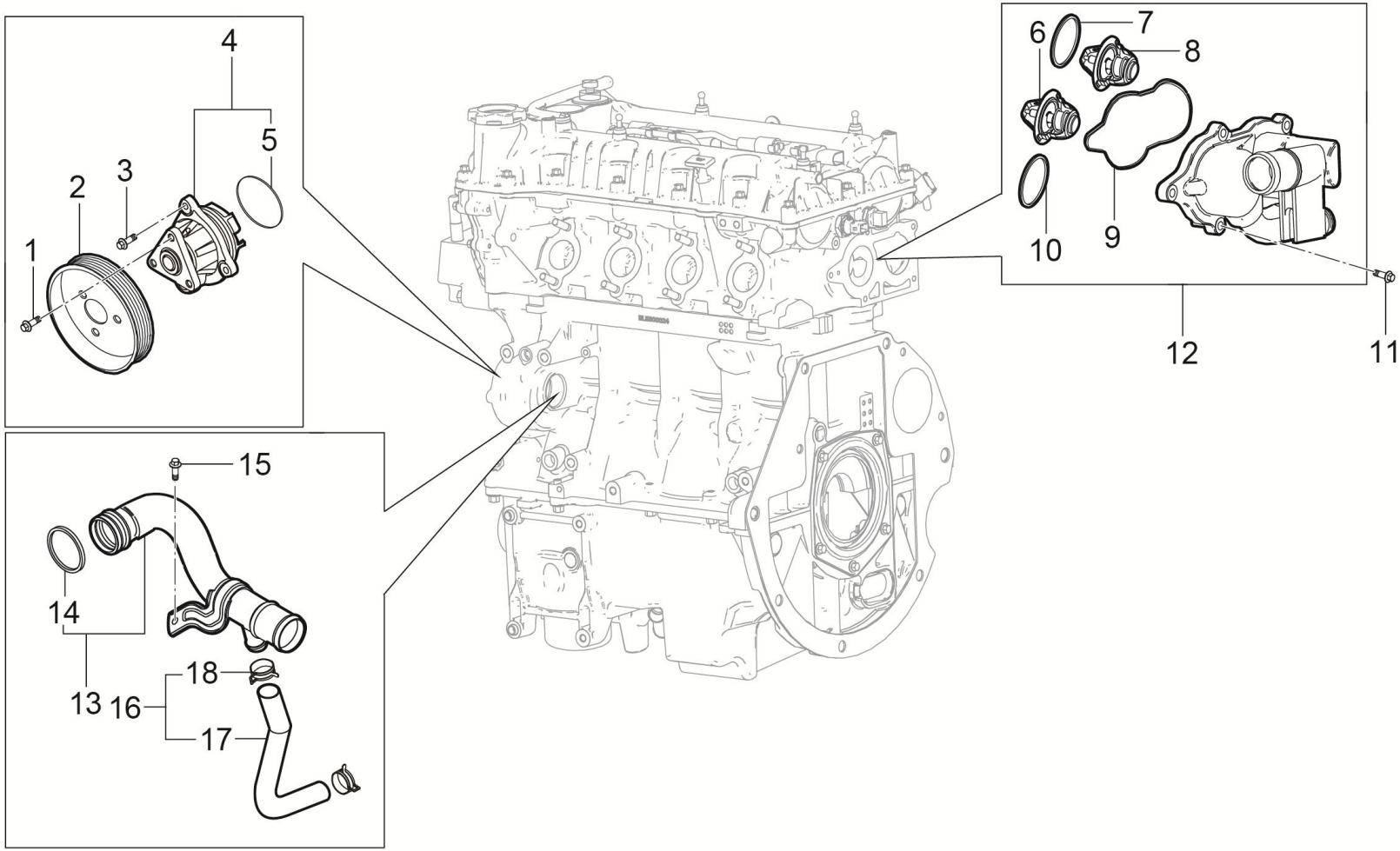

1307001001-B11 水泵与节温器

1307001001-B11 PUMP AND THERMOSTAT

序号	备件编码	中文名称	英文名称	NSE1.5T +LD525		TNN4G15 T+LD525		TNN4G15T+A6F5				TN4G18T+DCT360					备注
				MT 两驱豪华型	MT 两驱尊享型	MT 两驱豪华型	MT 两驱尊享型	AT 两驱豪华型	AT 两驱尊享型	AT 两驱尊贵型	AT 两驱旗舰型	DCT 两驱豪华型	DCT 两驱尊享型	DCT 两驱尊贵型	DCT 两驱旗舰型	DCT 互联网智尊型	
13	1300011001-B11	水泵进水管总成	PIPE ASSY INLET-COOLANT	1	1	0	0	0	0	0	0	0	0	0	0	0	
14	1300011002-B11	O型圈-水泵进水管总成	O RING-PIPE ASSY INLET-COOLANT	1	1	0	0	0	0	0	0	0	0	0	0	0	
15	1300011003-B11	螺栓M6x12-冷却水管	SCREW M6*12-COOLANT PIPE	1	1	0	0	0	0	0	0	0	0	0	0	0	
16	1300012001-B11	水泵进水软管总成	HOSE - WATER PUMP RETURN	1	1	0	0	0	0	0	0	0	0	0	0	0	
17	1300012002-B11	水泵进水软管	HOSE - WATER PUMP RETURN	1	1	0	0	0	0	0	0	0	0	0	0	0	
18	1300012003-B11	卡箍-水泵进水软管	CLIP - SPRING WATER PUMP RETURN HOSE	2	2	0	0	0	0	0	0	0	0	0	0	0	

1129001001-B11

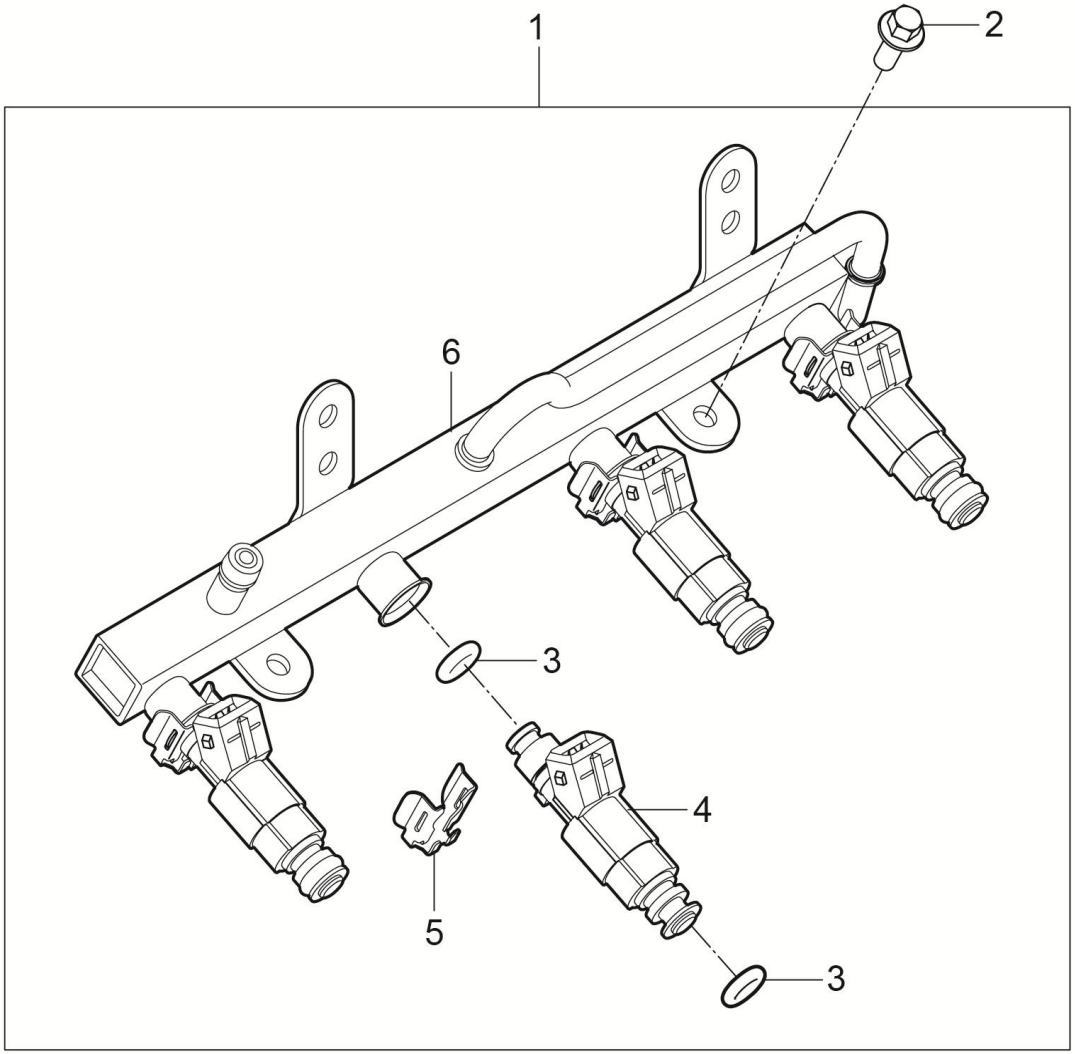

1129001001-B11 燃油轨总成

1129001001-B11 FUEL RAIL ASSY

序号	备件编码	中文名称	英文名称	NSE1.5T +LD525		TNN4G15 T+LD525		TNN4G15T+A6F5				TN4G18T+DCT360					备注
				MT 两驱豪华型	MT 两驱尊享型	MT 两驱豪华型	MT 两驱尊享型	AT 两驱豪华型	AT 两驱尊享型	AT 两驱尊贵型	AT 两驱旗舰型	DCT 两驱豪华型	DCT 两驱尊享型	DCT 两驱尊贵型	DCT 两驱旗舰型	DCT 互联网智尊型	
1	1129110001-B11	燃油轨总成	RAIL ASSY-FUEL	1	1	0	0	0	0	0	0	0	0	0	0	0	
2	1112014001-B11	螺栓M6*16-油轨到进气歧管	SCREW M6*16-FUEL RAIL TO INLET MANIFOLD	2	2	0	0	0	0	0	0	0	0	0	0	0	
3	1112015001-B11	O型圈	RING O	8	8	0	0	0	0	0	0	0	0	0	0	0	
4	1112020001-B11	喷油器	INJECTOR - FUEL	4	4	0	0	0	0	0	0	0	0	0	0	0	
5	1112013001-B11	卡夹-喷油器	CLIP-FUEL INJECTOR	4	4	0	0	0	0	0	0	0	0	0	0	0	
6	1129101001-B11	燃油轨	RAIL-FUEL	1	1	0	0	0	0	0	0	0	0	0	0	0	

3708001001-B11

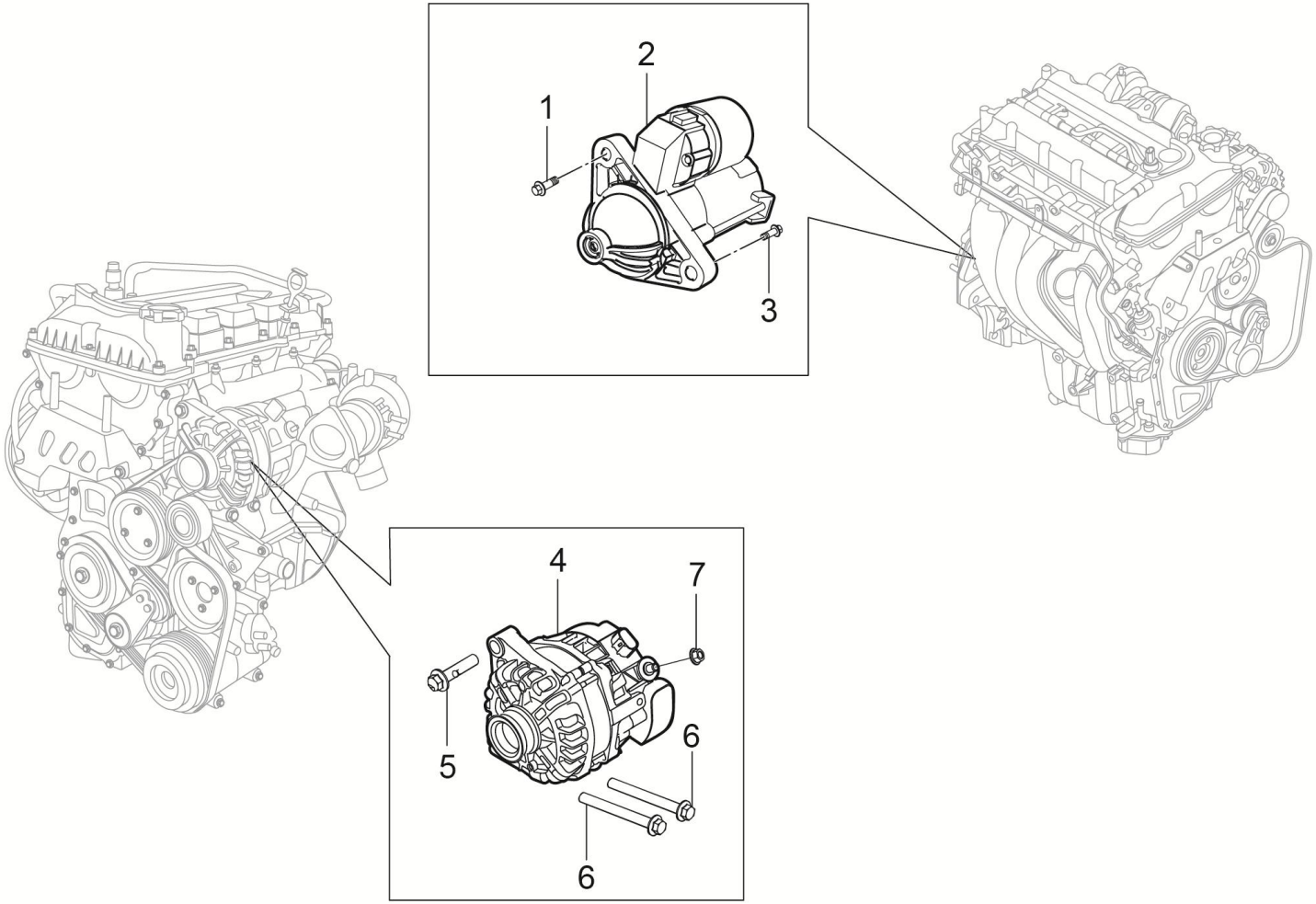

3708001001-B11 起动和充电系统布置图

3708001001-B11 STARTING AND CHARGING SYSTEM LAYOUT

序号	备件编码	中文名称	英文名称	NSE1.5T+LD525		TNN4G15T+LD525		TNN4G15T+A6F5				TN4G18T+DCT360					备注
				MT两驱豪华型	MT两驱尊享型	MT两驱豪华型	MT两驱尊享型	AT两驱豪华型	AT两驱尊享型	AT两驱尊贵型	AT两驱旗舰型	DCT两驱豪华型	DCT两驱尊享型	DCT两驱尊贵型	DCT两驱旗舰型	DCT互联网智尊型	
1	3708011002-B11	螺栓-变速箱到起动电机	BOLT/SCREW-GBOX TO STRTR	1	1	0	0	0	0	0	0	0	0	0	0	0	
2	3708011001-B11	发动机起动电机	STARTER ASM	1	1	0	0	0	0	0	0	0	0	0	0	0	
3	3708011003-B11	螺栓-起动电机到变速箱	BOLT/SCREW-STRTR TO GBOX	1	1	0	0	0	0	0	0	0	0	0	0	0	
4	3701010002-B11	交流发电机总成	GENERATOR ASM	1	1	0	0	0	0	0	0	0	0	0	0	0	
5	Q1841045	六角法兰面螺栓	BOLT	1	1	0	0	0	0	0	0	0	0	0	0	0	
6	Q18410110	六角法兰面螺栓	BOLT	2	2	0	0	0	0	0	0	0	0	0	0	0	
7	3701010003-B11	螺母-发动机线束-M8	BOLT	1	1	0	0	0	0	0	0	0	0	0	0	0	

1000001001-B11F

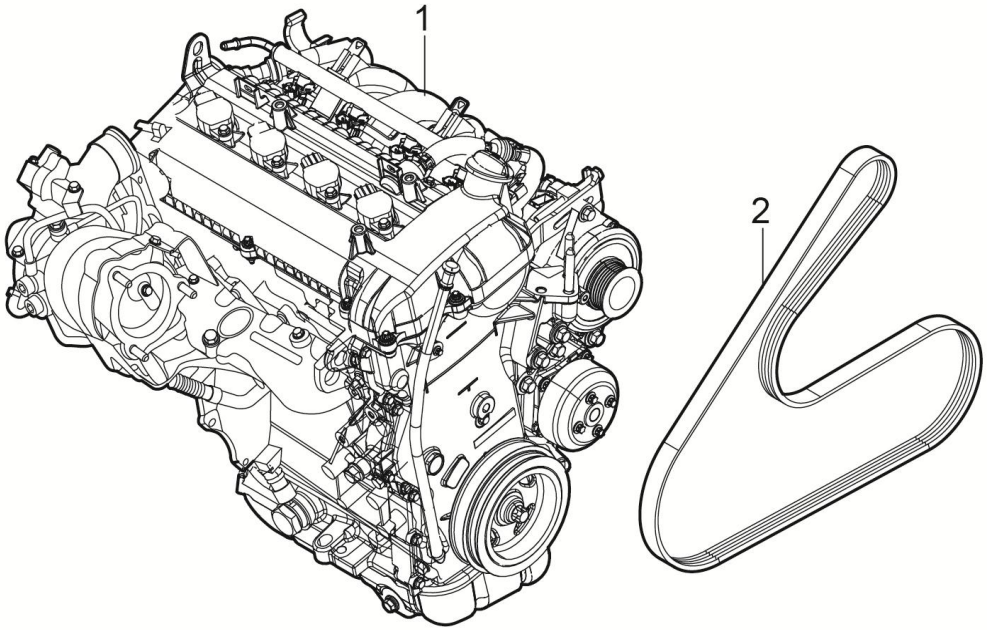

1000001001-B11F 发动机装置

1000001001-B11F ENGINE SYSTEM

序号	备件编码	中文名称	英文名称	NSE1.5T+LD525		TNN4G15T+LD525		TNN4G15T+A6F5				TN4G18T+DCT360					备注
				MT两驱豪华型	MT两驱尊享型	MT两驱豪华型	MT两驱尊享型	AT两驱豪华型	AT两驱尊享型	AT两驱尊贵型	AT两驱旗舰型	DCT两驱豪华型	DCT两驱尊享型	DCT两驱尊贵型	DCT两驱旗舰型	DCT互联网智尊型	
1	1000010003-B11	发动机总成	ENGINE ASSY	0	0	1	0	0	0	0	0	0	0	0	0	0	
2	1025011009-B11	空调压缩机皮带	BELT	0	0	1	0	0	0	0	0	0	0	0	0	0	
3	1000100003-B11F	发动机裸机	ENGINE STARTS	0	0	1	0	0	0	0	0	0	0	0	0	0	不含发电机、起动机、转向助力泵、压缩机、进排气歧管、涡轮增压器,飞轮
4	1000110003-B11F	发动机中缸	ENGINE CYLINDER	0	0	1	0	0	0	0	0	0	0	0	0	0	不含发电机、起动机、转向助力泵、压缩机、进排气歧管、涡轮增压器、飞轮、缸盖总成

1000001002-B11F

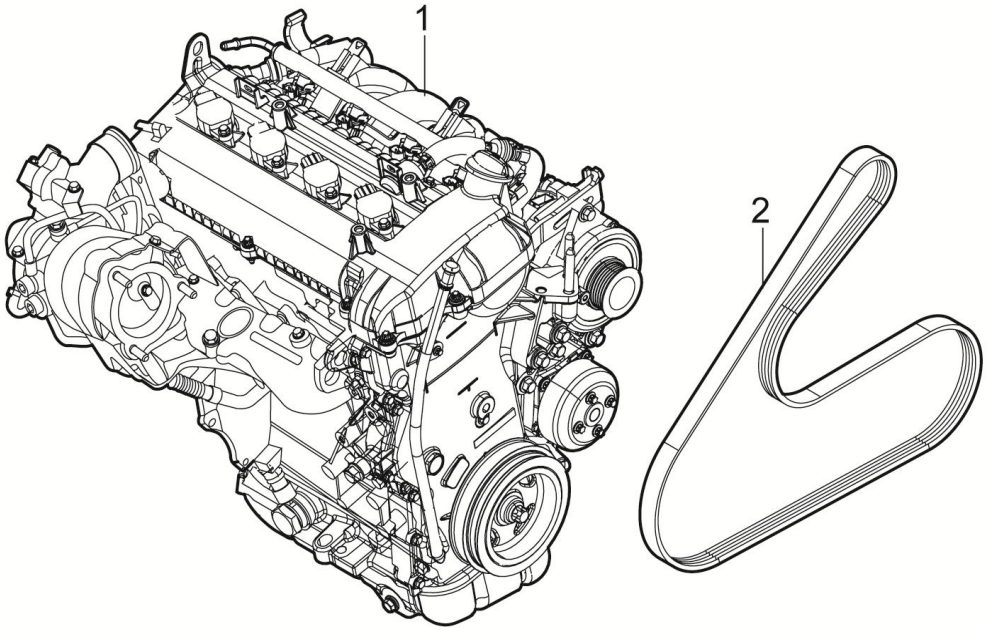

1000001002-B11F 发动机装置

1000001002-B11F ENGINE SYSTEM

序号	备件编码	中文名称	英文名称	NSE1.5T+LD525		TNN4G15T+LD525		TNN4G15T+A6F5				TN4G18T+DCT360					备注
				MT两驱豪华型	MT两驱尊享型	MT两驱豪华型	MT两驱尊享型	AT两驱豪华型	AT两驱尊享型	AT两驱尊贵型	AT两驱旗舰型	DCT两驱豪华型	DCT两驱尊享型	DCT两驱尊贵型	DCT两驱旗舰型	DCT互联网智尊型	
1	1000010004-B15	发动机总成	ENGINE ASSY	0	0	0	0	0	1	1	1	0	0	0	0	0	
2	1025011009-B11	空调压缩机皮带	BELT	0	0	0	0	0	1	1	1	0	0	0	0	0	
3	1000200003-B11F	发动机裸机	ENGINE STARTS	0	0	0	0	0	1	1	1	0	0	0	0	0	不含发电机、起动机、转向助力泵、压缩机、进排气歧管、涡轮增压器,飞轮
4	1000210003-B11F	发动机中缸	ENGINE CYLINDER	0	0	0	0	0	1	1	1	0	0	0	0	0	不含发电机、起动机、转向助力泵、压缩机、进排气歧管、涡轮增压器、飞轮、缸盖总成

1000001007-B11F

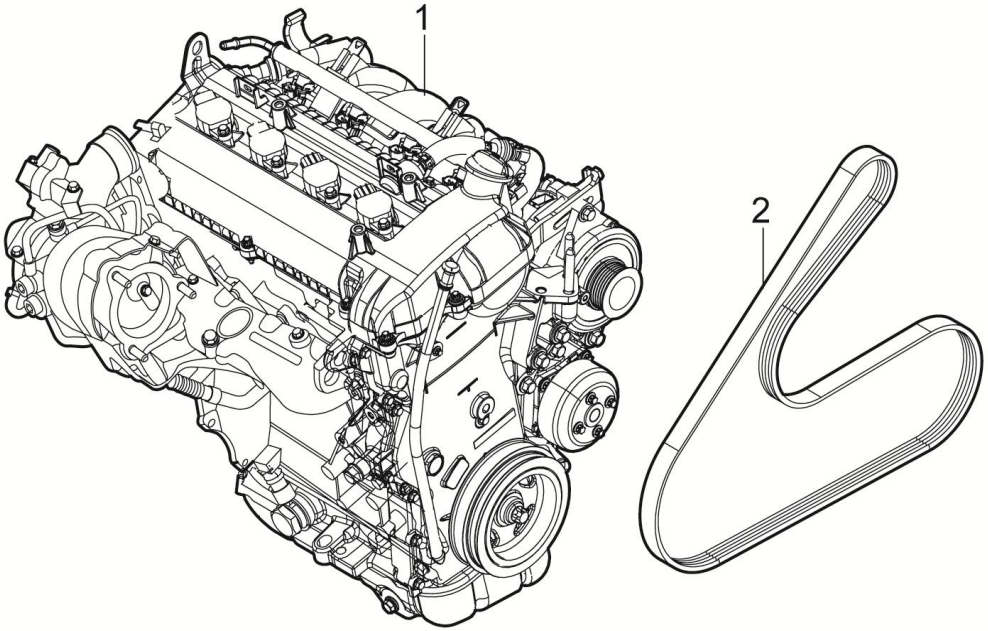

1000001007-B11F 发动机装置

1000001007-B11F ENGINE SYSTEM

序号	备件编码	中文名称	英文名称	NSE1.5T+LD525		TNN4G15T+LD525		TNN4G15T+A6F5				TN4G18T+DCT360					备注
				MT 两驱豪华型	MT 两驱尊享型	MT 两驱豪华型	MT 两驱尊享型	AT 两驱豪华型	AT 两驱尊享型	AT 两驱尊贵型	AT 两驱旗舰型	DCT 两驱豪华型	DCT 两驱尊享型	DCT 两驱尊贵型	DCT 两驱旗舰型	DCT 互联网智尊型	
1	1000010003-B11	发动机总成	ENGINE ASSY	0	0	0	1	0	0	0	0	0	0	0	0	0	
2	1025011004-M11	空调压缩机皮带	BELT	0	0	0	1	0	0	0	0	0	0	0	0	0	
3	1000200003-B11F	发动机裸机	ENGINE STARTS	0	0	0	1	0	0	0	0	0	0	0	0	0	不含发电机、起动机、转向助力泵、压缩机、进排气歧管、涡轮增压器, 飞轮
4	1000210003-B11F	发动机中缸	ENGINE CYLINDER	0	0	0	1	0	0	0	0	0	0	0	0	0	不含发电机、起动机、转向助力泵、压缩机、进排气歧管、涡轮增压器、飞轮、缸盖总成

1000001008-B11F

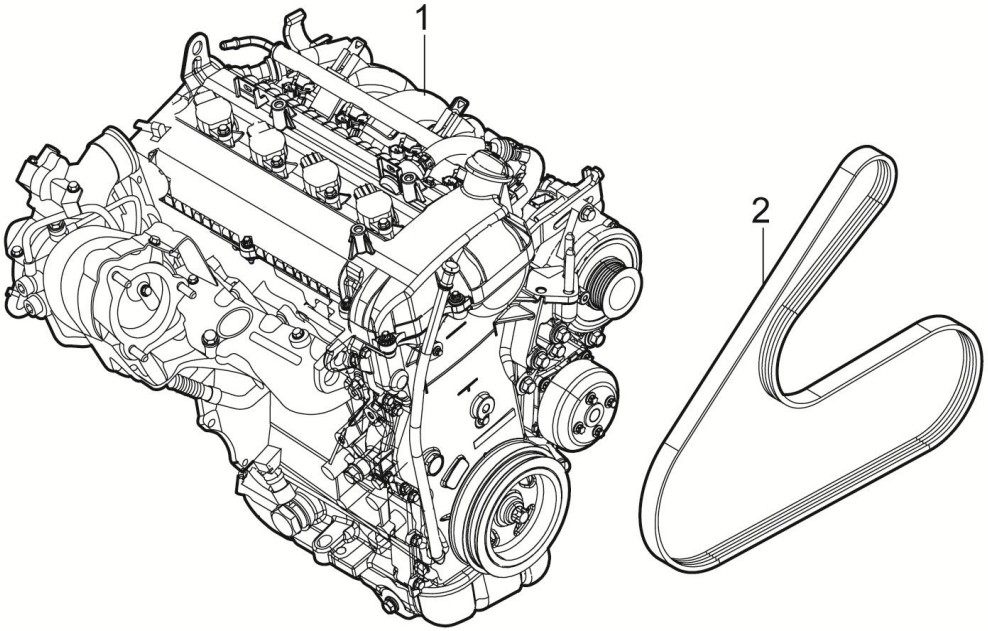

1000001008-B11F 发动机装置

1000001008-B11F ENGINE SYSTEM

序号	备件编码	中文名称	英文名称	NSE1.5T+LD525		TNN4G15T+LD525		TNN4G15T+A6F5				TN4G18T+DCT360					备注
				MT两驱豪华型	MT两驱尊享型	MT两驱豪华型	MT两驱尊享型	AT两驱豪华型	AT两驱尊享型	AT两驱尊贵型	AT两驱旗舰型	DCT两驱豪华型	DCT两驱尊享型	DCT两驱尊贵型	DCT两驱旗舰型	DCT互联网智尊型	
1	1000010004-B15	发动机总成	ENGINE ASSY	0	0	0	0	1	0	0	0	0	0	0	0	0	
2	1025011004-M11	空调压缩机皮带	BELT	0	0	0	0	1	0	0	0	0	0	0	0	0	
3	1000200003-B11F	发动机裸机	ENGINE STARTS	0	0	0	0	1	0	0	0	0	0	0	0	0	不含发电机、起动机、转向助力泵、压缩机、进排气歧管、涡轮增压器, 飞轮
4	1000210003-B11F	发动机中缸	ENGINE CYLINDER	0	0	0	0	1	0	0	0	0	0	0	0	0	不含发电机、起动机、转向助力泵、压缩机、进排气歧管、涡轮增压器、飞轮、缸盖总成

1002001003-B11F

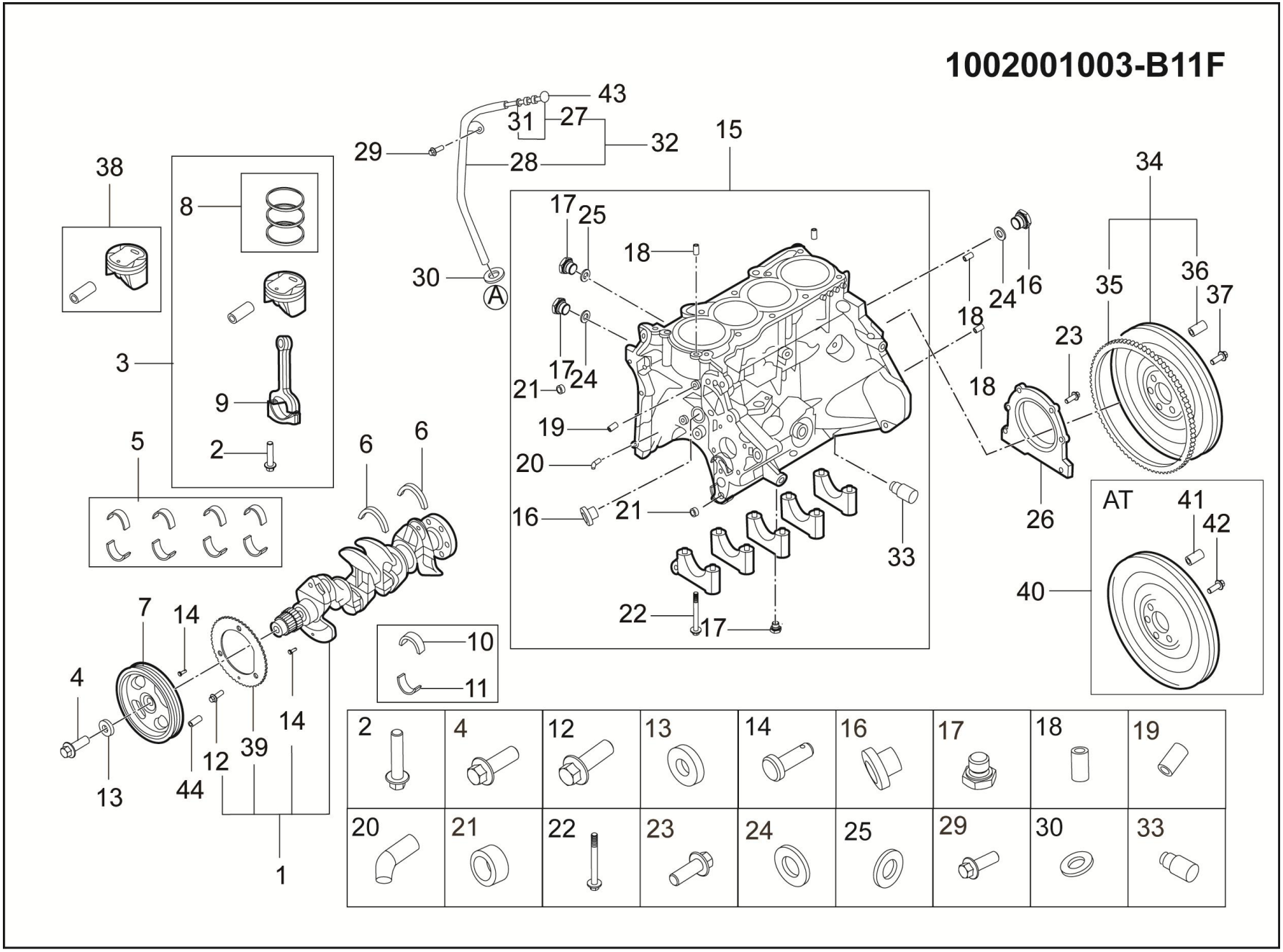

1002001003-B11F 气缸体分解图

1002001003-B11F EXPLODED VIEW OF THE CYLINDER BLOCK

序号	备件编码	中文名称	英文名称	NSE1.5T +LD525		TNN4G15 T+LD525		TNN4G15T+A6F5				TN4G18T+DCT360					备注
				MT 两驱豪华型	MT 两驱尊享型	MT 两驱豪华型	MT 两驱尊享型	AT 两驱豪华型	AT 两驱尊享型	AT 两驱尊贵型	AT 两驱旗舰型	DCT 两驱豪华型	DCT 两驱尊享型	DCT 两驱尊贵型	DCT 两驱旗舰型	DCT 互联网智尊型	
1	1005300003-B11F	活塞连杆总成	CRANKSHAFT ASSY	0	0	1	1	1	1	1	1	0	0	0	0	0	
2	1004103003-B11F	连杆螺栓	BOLT,CONNECTING	0	0	4	4	4	4	4	4	0	0	0	0	0	
3	1004010003-B11F	活塞及连杆组件	PISTON & RING ASSY,STD	0	0	1	1	1	1	1	1	0	0	0	0	0	
4	1005007003-B11F	曲轴皮带轮螺栓	BOLT,CRANKSPROCKET	0	0	1	1	1	1	1	1	0	0	0	0	0	
5	1004101003-B11F	连杆轴承组	BRG SET,C/ROD	0	0	1	1	1	1	1	1	0	0	0	0	0	
6	1005004003-B11F	曲轴止推轴承	BEARING,CRANKSHAFT THRUST	0	0	1	1	1	1	1	1	0	0	0	0	0	
7	1005200003-B11F	曲轴皮带轮	PULLEY ASSY	0	0	4	4	4	4	4	4	0	0	0	0	0	
8	1004200003-B11F	活塞环组	CONNECTING ROD ASSY	0	0	1	1	1	1	1	1	0	0	0	0	0	
9	1004500003-B11F	连杆	RING,PIN ASSY	0	0	4	4	4	4	4	4	0	0	0	0	0	
10	1005101003-B11F	曲轴上轴承1（蓝色）	BEARING,CK/SHAFT	0	0	1	1	1	1	1	1	0	0	0	0	0	
10	1005102003-B11F	曲轴上轴承2（黑色）	BEARING,CK/SHAFT	0	0	1	1	1	1	1	1	0	0	0	0	0	
10	1005103003-B11F	曲轴上轴承3（红色）	BEARING,CK/SHAFT	0	0	1	1	1	1	1	1	0	0	0	0	0	

1002001003-B11F

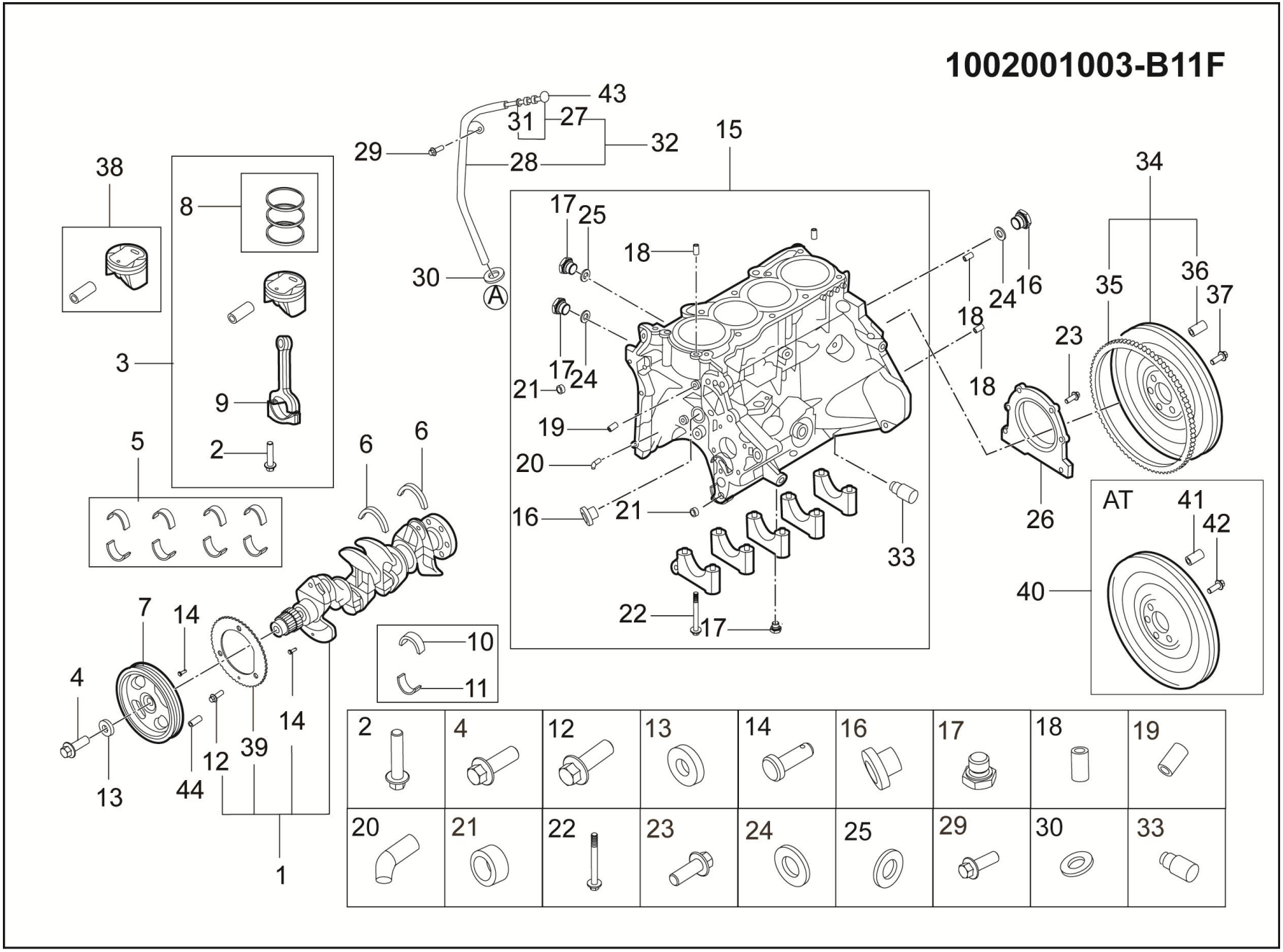

1002001003-B11F 气缸体分解图

1002001003-B11F EXPLODED VIEW OF THE CYLINDER BLOCK

序号	备件编码	中文名称	英文名称	NSE1.5T+LD525		TNN4G15T+LD525		TNN4G15T+A6F5				TN4G18T+DCT360					备注
				MT两驱豪华型	MT两驱尊享型	MT两驱豪华型	MT两驱尊享型	AT两驱豪华型	AT两驱尊享型	AT两驱尊贵型	AT两驱旗舰型	DCT两驱豪华型	DCT两驱尊享型	DCT两驱尊贵型	DCT两驱旗舰型	DCT互联网智尊型	
10	1005104003-B11F	曲轴上轴承4（绿色）	BEARING,CK/SHAFT	0	0	1	1	1	1	1	1	0	0	0	0	0	
11	1005201003-B11F	曲轴下轴承Y（黑色）	BEARING,CK/SHAFT	0	0	2	2	2	2	2	2	0	0	0	0	0	
11	1005202003-B11F	曲轴下轴承N（红色）	BEARING,CK/SHAFT	0	0	10	10	10	10	10	10	0	0	0	0	0	
11	1005203003-B11F	曲轴下轴承W（绿色）	BEARING,CK/SHAFT	0	0	6	6	6	6	6	6	0	0	0	0	0	
11	1005204003-B11F	曲轴下轴承B（紫色）	BEARING,CK/SHAFT	0	0	1	1	1	1	1	1	0	0	0	0	0	
12	1005018003-B11F	机制螺钉	SCREW,MACHINE	0	0	1	1	1	1	1	1	0	0	0	0	0	
13	1005017003-B11F	专用垫圈	WASHER,SPECIAL	0	0	1	1	1	1	1	1	0	0	0	0	0	
14	1005016003-B11F	定位销	PIN,DOWEL(3)	0	0	2	2	2	2	2	2	0	0	0	0	0	
15	1002010003-B11F	气缸体组件	BLOCK ASSY,CYLINDER	0	0	1	1	1	1	1	1	0	0	0	0	0	
16	1002113003-B11F	螺塞	PLUG	0	0	1	1	1	1	1	1	0	0	0	0	0	
17	1002112003-B11F	螺塞	PLUG	0	0	3	3	3	3	3	3	0	0	0	0	0	
18	1002006003-B11F	定位销	PIN,DOWEL	0	0	4	4	4	4	4	4	0	0	0	0	0	

1002001003-B11F

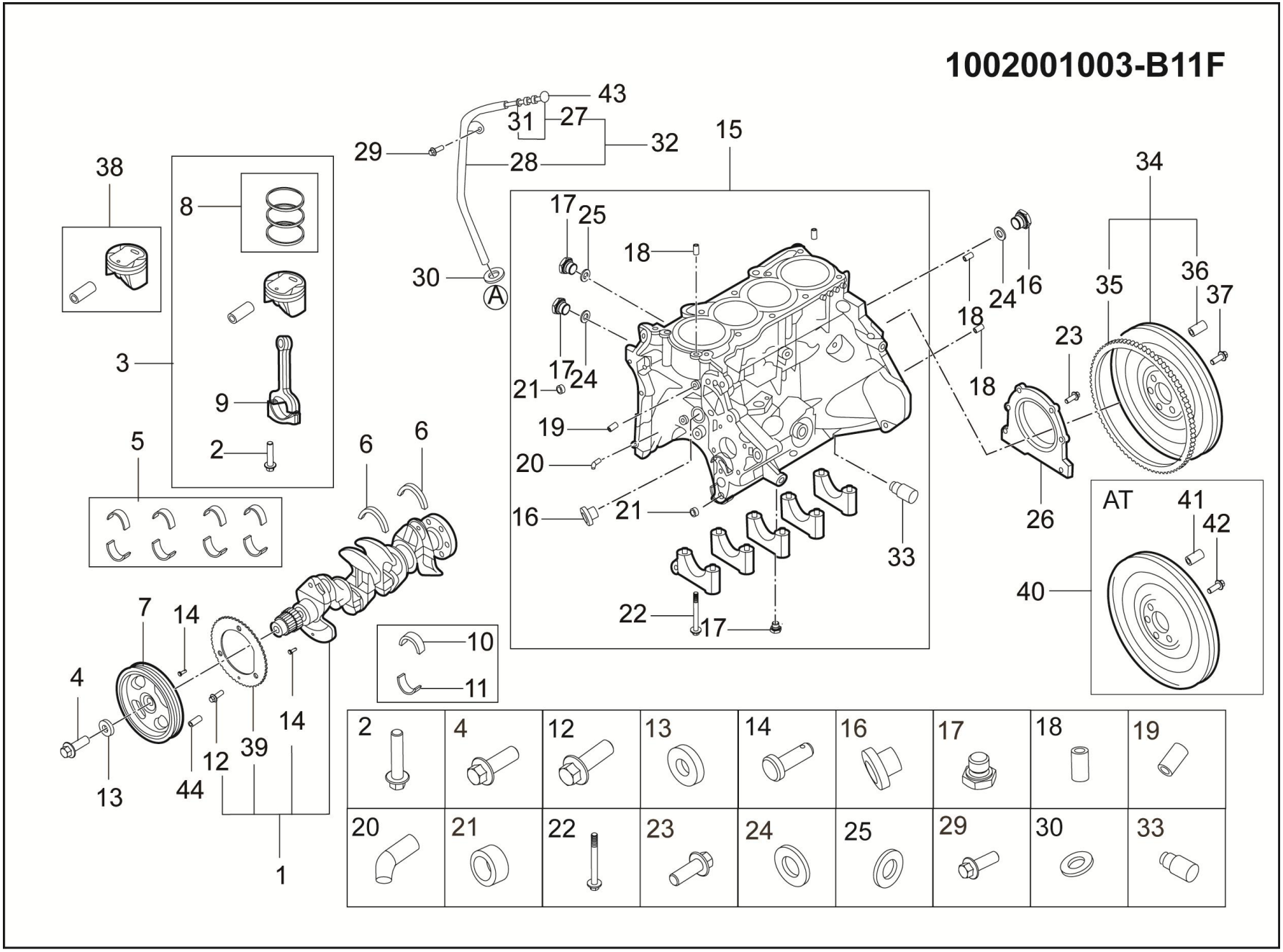

1002001003-B11F 气缸体分解图

1002001003-B11F EXPLODED VIEW OF THE CYLINDER BLOCK

序号	备件编码	中文名称	英文名称	NSE1.5T+LD525		TNN4G15T+LD525		TNN4G15T+A6F5				TN4G18T+DCT360					备注
				MT 两驱豪华型	MT 两驱尊享型	MT 两驱豪华型	MT 两驱尊享型	AT 两驱豪华型	AT 两驱尊享型	AT 两驱尊贵型	AT 两驱旗舰型	DCT 两驱豪华型	DCT 两驱尊享型	DCT 两驱尊贵型	DCT 两驱旗舰型	DCT 互联网智尊型	
19	1002007003-B11F	定位销	PIN,DOWEL	0	0	1	1	1	1	1	1	0	0	0	0	0	
20	1002101003-B11F	接管	NIPPLE	0	0	1	1	1	1	1	1	0	0	0	0	0	
21	1002008003-B11F	定位套	BUSHING,KNOCK	0	0	2	2	2	2	2	2	0	0	0	0	0	
22	1002111003-B11F	主轴承盖螺栓	BOLT,BEARING CAP	0	0	10	10	10	10	10	10	0	0	0	0	0	
23	1002009003-B11F	法兰螺栓	BOLT,FLANGE	0	0	6	6	6	6	6	6	0	0	0	0	0	
24	1002011003-B11F	垫	GASKET (12)	0	0	2	2	2	2	2	2	0	0	0	0	0	
25	1002012003-B11F	垫	GASKET (20)	0	0	1	1	1	1	1	1	0	0	0	0	0	
26	1009314003-B11F	油封盖组件	CASE ASSY,OIL SEAL	0	0	1	1	1	1	1	1	0	0	0	0	0	
27	1009411003-B11F	机油尺杆组件	ROD ASSY,OIL LEVEL GAUGE	0	0	1	1	1	1	1	1	0	0	0	0	0	
28	1009412003-B11F	机油尺导管	GUIDE,OIL LEVEL GAUGE	0	0	1	1	1	1	1	1	0	0	0	0	0	
29	1002015003-B11F	法兰螺栓	BOLT,FLANGE	0	0	1	1	1	1	1	1	0	0	0	0	0	
30	1009313003-B11F	0型环	O-RING	0	0	1	1	1	1	1	1	0	0	0	0	0	

1002001003-B11F

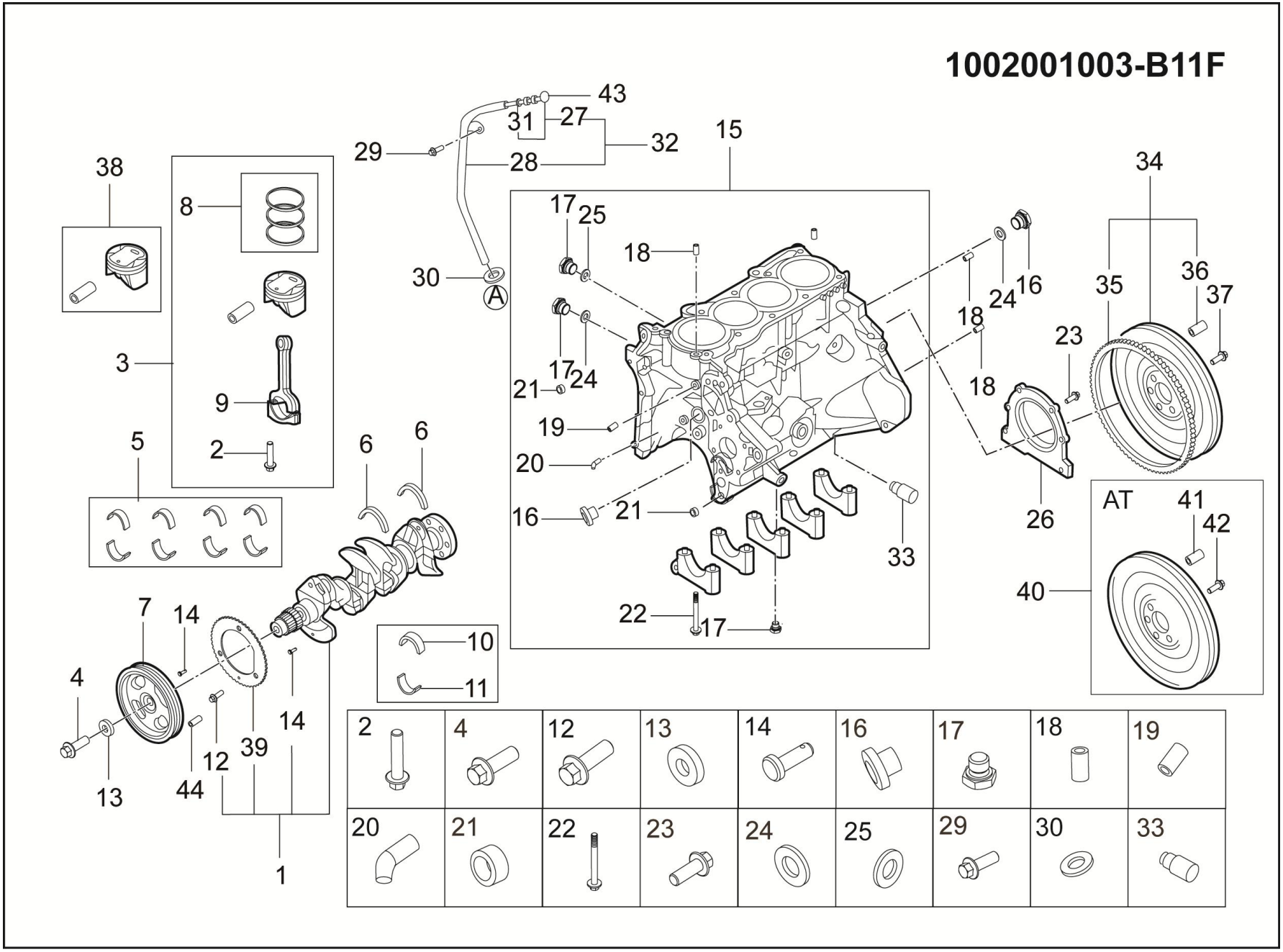

1002001003-B11F 气缸体分解图

1002001003-B11F EXPLODED VIEW OF THE CYLINDER BLOCK

序号	备件编码	中文名称	英文名称	NSE1.5T+LD525		TNN4G15T+LD525		TNN4G15T+A6F5				TN4G18T+DCT360					备注
				MT两驱豪华型	MT两驱尊享型	MT两驱豪华型	MT两驱尊享型	AT两驱豪华型	AT两驱尊享型	AT两驱尊贵型	AT两驱旗舰型	DCT两驱豪华型	DCT两驱尊享型	DCT两驱尊贵型	DCT两驱旗舰型	DCT互联网智尊型	
31	1009325003-B11F	O型环	O-RING	0	0	1	1	1	1	1	1	0	0	0	0	0	
32	1009410003-B11F	机油尺组件	GAUGE ASSY,OIL LEVEL	0	0	1	1	1	1	1	1	0	0	0	0	0	
33	1002020003-B11F	机油冷却喷嘴	JET ASSY OIL	0	0	4	4	4	4	4	4	0	0	0	0	0	
34	1005022003-B11F	飞轮组件	FLYWHEEL ASSY	0	0	1	1	0	0	0	0	0	0	0	0	0	
35	1005024003-B11F	齿圈	GEAR RING	0	0	1	1	0	0	0	0	0	0	0	0	0	
36	1005122003-B11F	定位销	PIN,DOWEL	0	0	3	3	0	0	0	0	0	0	0	0	0	
37	1005023003-B11F	飞轮螺栓	FLYWHEEL BOLT	0	0	6	6	0	0	0	0	0	0	0	0	0	
38	1004300003-B11F	活塞与活塞销	PISTON,RING,PIN ASSY	0	0	4	4	4	4	4	4	0	0	0	0	0	
39	1005009003-B11F	曲轴传感器齿环	RING,CRANKSHAFT SENSING	0	0	1	1	1	1	1	1	0	0	0	0	0	
40	1005032003-B11F	飞轮组件（AT）	FLYWHEEL ASSY	0	0	0	0	1	1	1	1	0	0	0	0	0	
41	1005222003-B11F	定位销（AT）	PIN,DOWEL	0	0	0	0	3	3	3	3	0	0	0	0	0	
42	1005033003-B11F	飞轮螺栓（AT）	FLYWHEEL BOLT	0	0	0	0	6	6	6	6	0	0	0	0	0	

1002001003-B11F

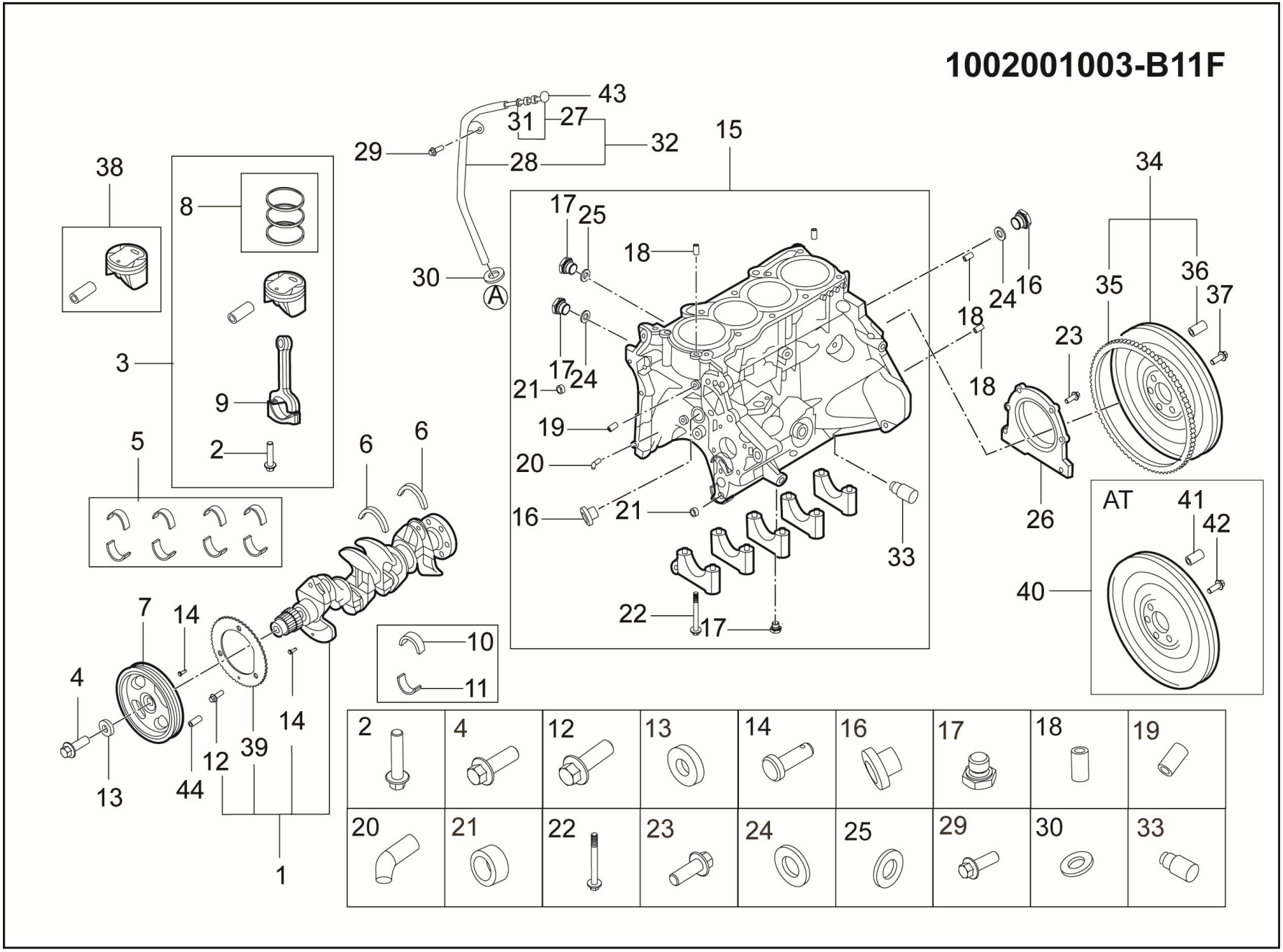

1002001003-B11F 气缸体分解图

1002001003-B11F EXPLODED VIEW OF THE CYLINDER BLOCK

序号	备件编码	中文名称	英文名称	NSE1.5T+LD525		TNN4G15T+LD525		TNN4G15T+A6F5				TN4G18T+DCT360					备注
				MT两驱豪华型	MT两驱尊享型	MT两驱豪华型	MT两驱尊享型	AT两驱豪华型	AT两驱尊享型	AT两驱尊贵型	AT两驱旗舰型	DCT两驱豪华型	DCT两驱尊享型	DCT两驱尊贵型	DCT两驱旗舰型	DCT互联网智尊型	
43	1009420003-B11F	机油尺	GAUGE ASSY,OIL LEVEL	0	0	1	1	1	1	1	1	0	0	0	0	0	
44	1009430003-B11F	圆柱销	CYLINDRICAL PIN	0	0	1	1	1	1	1	1	0	0	0	0	0	

1003001003-B11F

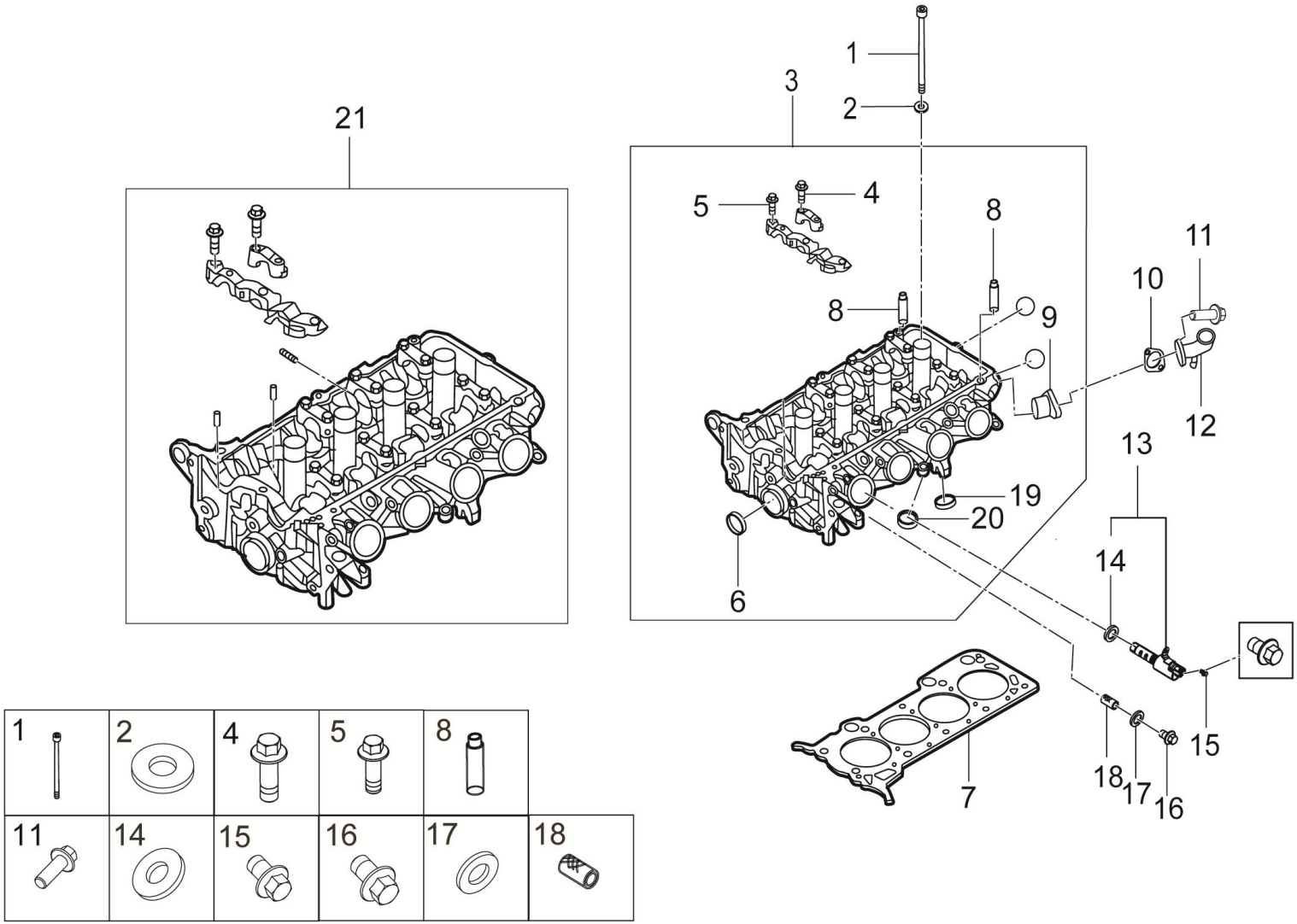

1003001003-B11F 气缸盖分解图

1003001003-B11F EXPLODED VIEW OF THE CYLINDER HEAD

序号	备件编码	中文名称	英文名称	NSE1.5T+LD525		TNN4G15T+LD525		TNN4G15T+A6F5				TN4G18T+DCT360					备注
				MT两驱豪华型	MT两驱尊享型	MT两驱豪华型	MT两驱尊享型	AT两驱豪华型	AT两驱尊享型	AT两驱尊贵型	AT两驱旗舰型	DCT两驱豪华型	DCT两驱尊享型	DCT两驱尊贵型	DCT两驱旗舰型	DCT互联网智尊型	
1	1003404003-B11F	气缸盖螺栓	BOLT-CYLINDER HEAD	0	0	10	10	10	10	10	10	0	0	0	0	0	
2	1003402003-B11F	气缸盖螺栓垫圈	BOLT WASHER-CYLINDER HEAD	0	0	10	10	10	10	10	10	0	0	0	0	0	
3	1003200003-B11F	发动机气缸盖组件（带气门）	ENGINE CYLINDER HEAD ASSY(INCLUDING THROTTLE, CAMSHAFT)	0	0	1	1	1	1	1	1	0	0	0	0	0	
4	1003504003-B11F	法兰螺栓(M6×35)	FLANGE BOLT(M6×35)	0	0	16	16	16	16	16	16	0	0	0	0	0	
5	1003505003-B11F	法兰螺栓(M6×30)	FLANGE BOLT(M6×30)	0	0	3	3	3	3	3	3	0	0	0	0	0	
6	1003403003-B11F	密封盖	SEALING COVER	0	0	1	1	1	1	1	1	0	0	0	0	0	
7	1003400003-B11F	气缸垫	CYLINDER GASKET	0	0	1	1	1	1	1	1	0	0	0	0	0	
8	1003300003-B11F	气门导管	THROTTLE DUCT	0	0	16	16	16	16	16	16	0	0	0	0	0	
9	1003022003-B11F	出水接口	WATER OUTLET INTERFACE	0	0	1	1	1	1	1	1	0	0	0	0	0	
10	1003023003-B11F	垫片	GASKET	0	0	1	1	1	1	1	1	0	0	0	0	0	
11	1003025003-B11F	法兰螺栓(M6×20)	FLANGE BOLT(M6×20)	0	0	2	2	2	2	2	2	0	0	0	0	0	
12	1003024003-B11F	金属接管	METAL CONNECTING PIPE	0	0	1	1	1	1	1	1	0	0	0	0	0	

1003001003-B11F

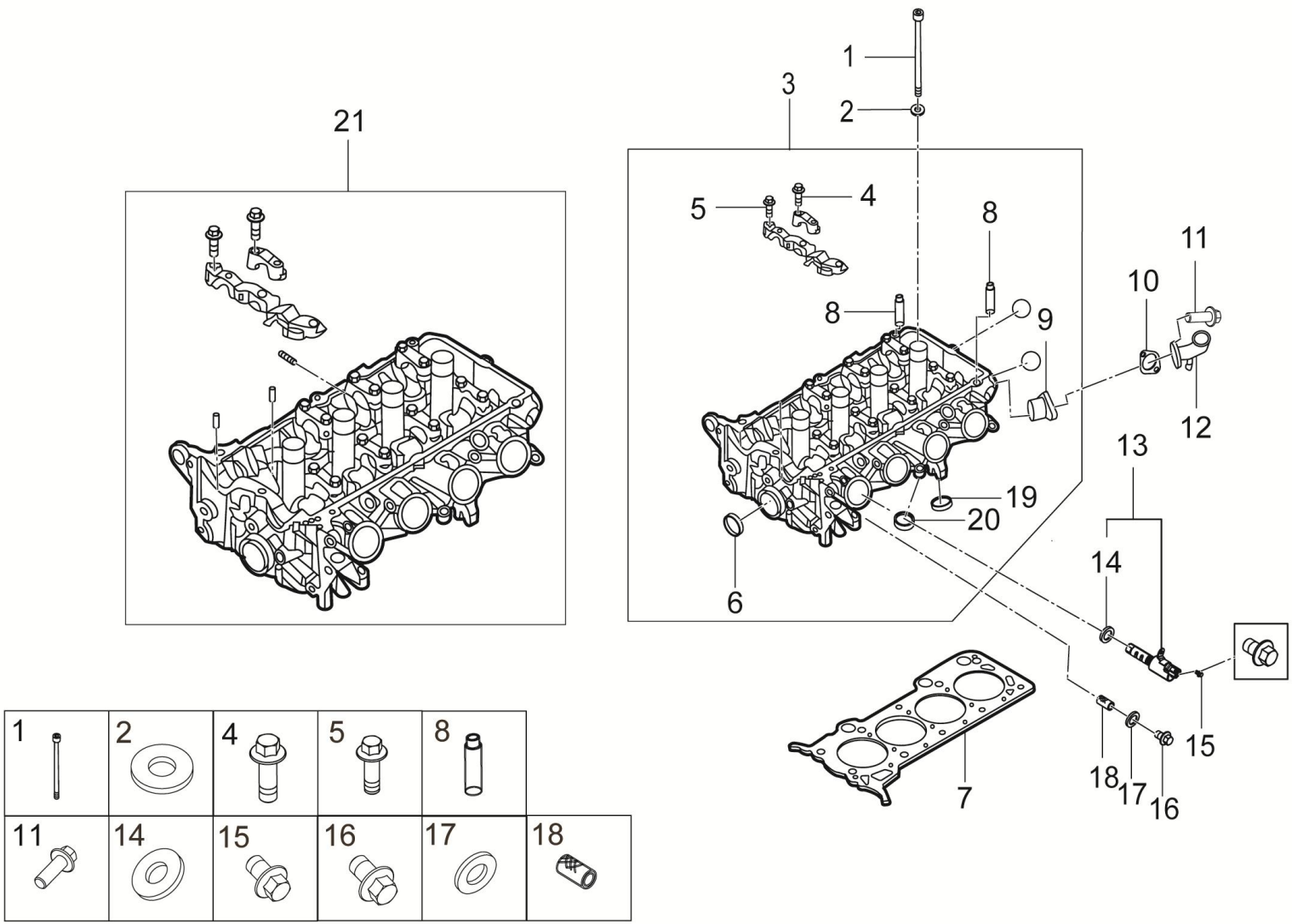

1003001003-B11F 气缸盖分解图

1003001003-B11F EXPLODED VIEW OF THE CYLINDER HEAD

序号	备件编码	中文名称	英文名称	NSE1.5T +LD525		TNN4G15 T+LD525		TNN4G15T+A6F5				TN4G18T+DCT360					备注
				MT 两驱豪华型	MT 两驱尊享型	MT 两驱豪华型	MT 两驱尊享型	AT 两驱豪华型	AT 两驱尊享型	AT 两驱尊贵型	AT 两驱旗舰型	DCT 两驱豪华型	DCT 两驱尊享型	DCT 两驱尊贵型	DCT 两驱旗舰型	DCT 互联网智尊型	
13	1003410003-B11F	机油控制阀	OIL CONTROL VALVES	0	0	1	1	1	1	1	1	0	0	0	0	0	
14	1003119003-B11F	O形环	O-RING	0	0	1	1	1	1	1	1	0	0	0	0	0	
15	1003117003-B11F	法兰螺栓	BOLT,FLANGE	0	0	1	1	1	1	1	1	0	0	0	0	0	
16	1003021003-B11F	O.C.V.过滤器螺栓	O.C.V.FILTER BOLT	0	0	1	1	1	1	1	1	0	0	0	0	0	
17	1003112003-B11F	垫	WASHER	0	0	1	1	1	1	1	1	0	0	0	0	0	
18	1003004003-B11F	O.C.V.过滤器	O.C.V.FILTER	0	0	1	1	1	1	1	1	0	0	0	0	0	
19	1003230003-B11F	排气门座	AIR EXHAUST VALVE DUCT	0	0	8	8	8	8	8	8	0	0	0	0	0	
20	1003210003-B11F	进气门座	AIR INTAKE VALVE SEAT	0	0	8	8	8	8	8	8	0	0	0	0	0	
21	1003500003-B11F	缸盖组合加工件(1.5T)	CYLINDER HEAD M/CD ASSY COMPLETE(SVCT)	0	0	1	1	1	1	1	1	0	0	0	0	0	

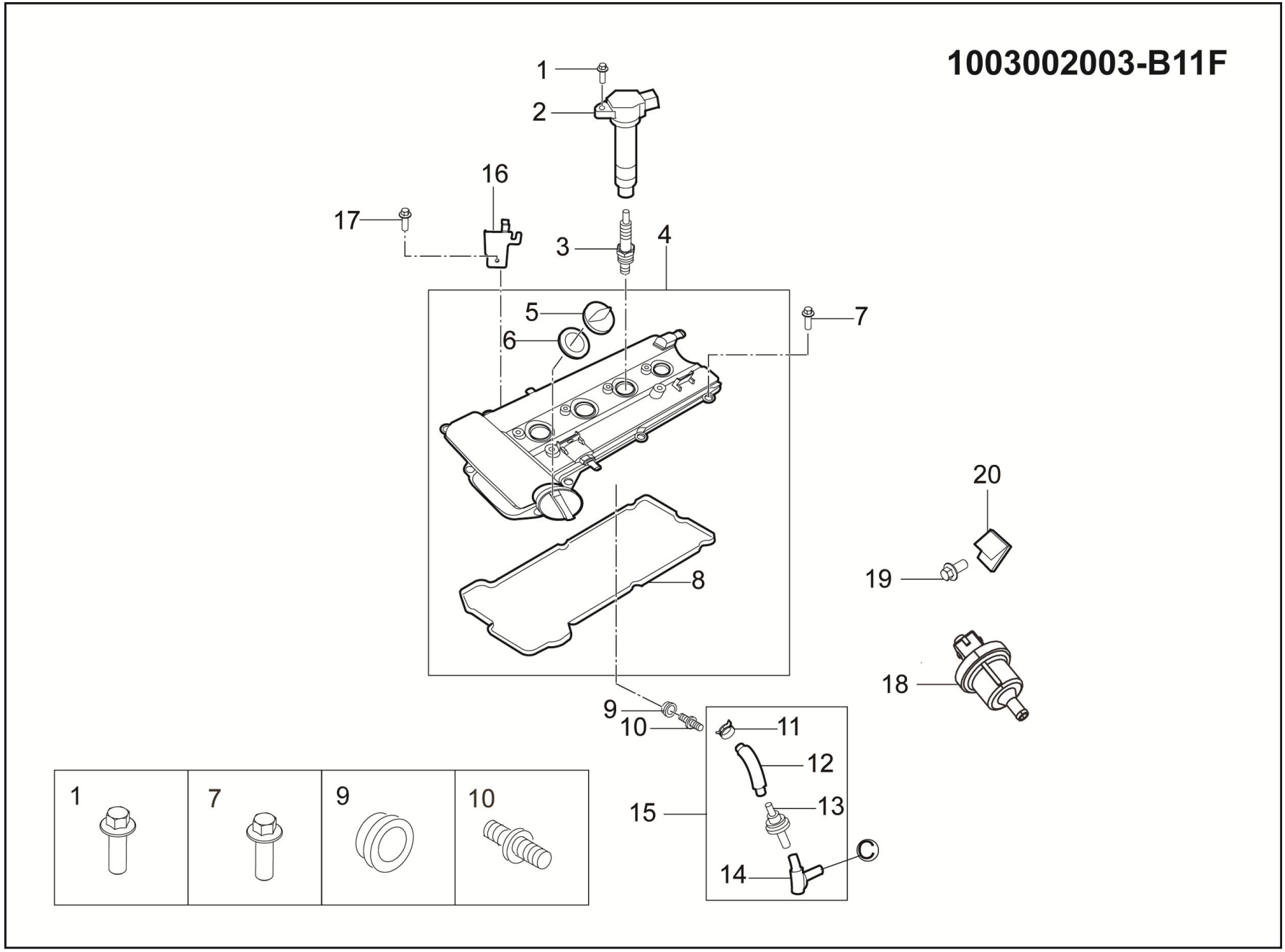
1003002003-B11F
1
2
16
17
3
4
5
6
7
8
20
19
18
9
10
11
12
13
15
14
C
1
7
9
10

1003002003-B11F 凸轮轴罩盖分解图

1003002003-B11F EXPLODED VIEW OF THE CAMSHAFT COVER

序号	备件编码	中文名称	英文名称	NSE1.5T+LD525		TNN4G15T+LD525		TNN4G15T+A6F5				TN4G18T+DCT360					备注
				MT两驱豪华型	MT两驱尊享型	MT两驱豪华型	MT两驱尊享型	AT两驱豪华型	AT两驱尊享型	AT两驱尊贵型	AT两驱旗舰型	DCT两驱豪华型	DCT两驱尊享型	DCT两驱尊贵型	DCT两驱旗舰型	DCT互联网智尊型	
1	1003101003-B11F	法兰螺栓	BOLT,FLANGE	0	0	4	4	4	4	4	4	0	0	0	0	0	
2	3705110003-B11F	点火线圈	COIL-IGNITION	0	0	4	4	4	4	4	4	0	0	0	0	0	
3	3705120003-B11F	火花塞组件	SPARK PLUG ASSY	0	0	4	4	4	4	4	4	0	0	0	0	0	
4	1003010003-B11F	气缸盖罩组件	CYLINDER HEAD HOOD ASSY	0	0	1	1	1	1	1	1	0	0	0	0	0	
5	1003020003-B11F	加油口盖	OIL FILLER CAP	0	0	1	1	1	1	1	1	0	0	0	0	0	
6	1003012003-B11F	加油盖垫	OIL FILLER WASHER	0	0	1	1	1	1	1	1	0	0	0	0	0	
7	1003501003-B11F	气缸盖罩螺栓	CYLINDER HEAD HOOD BOLT	0	0	10	10	10	10	10	10	0	0	0	0	0	
8	1003011003-B11F	摇臂盖垫	ROCKER ARM COVER WASHER	0	0	1	1	1	1	1	1	0	0	0	0	0	
9	1003221003-B11F	P.C.V阀垫	P.C.V VALVE WASHER	0	0	1	1	1	1	1	1	0	0	0	0	0	
10	1003220003-B11F	P.C.V阀	P.C.V VALVE	0	0	1	1	1	1	1	1	0	0	0	0	0	
11	1014311003-B11F	软管夹	HOSE CLIP	0	0	2	2	2	2	2	2	0	0	0	0	0	
12	1014301003-B11F	PCV软管A	PCV HOSE A	0	0	1	1	1	1	1	1	0	0	0	0	0	

1003002003-B11F

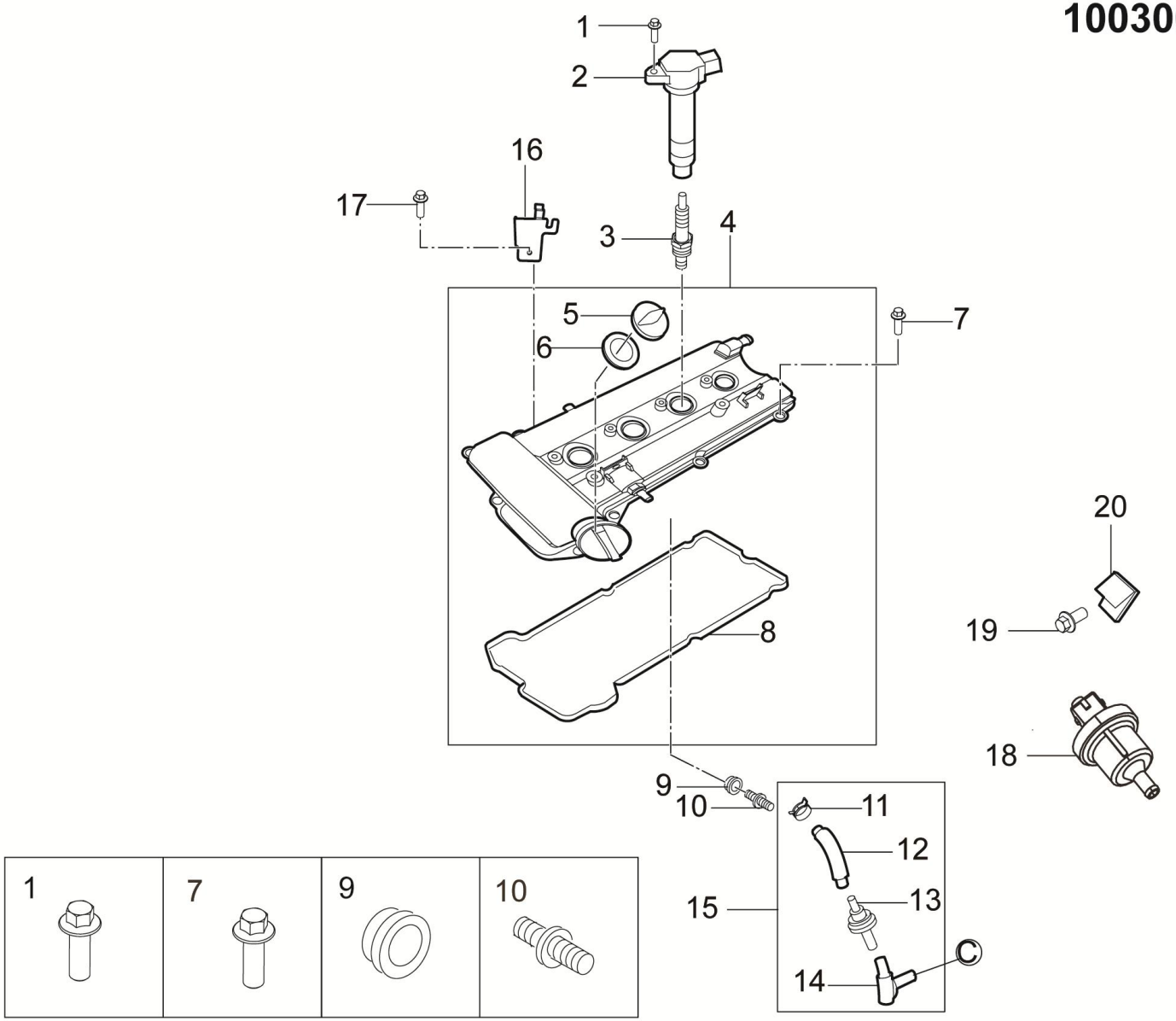

1003002003-B11F 凸轮轴罩盖分解图

1003002003-B11F EXPLODED VIEW OF THE CAMSHAFT COVER

序号	备件编码	中文名称	英文名称	NSE1.5T+LD525		TNN4G15T+LD525		TNN4G15T+A6F5				TN4G18T+DCT360					备注
				MT两驱豪华型	MT两驱尊享型	MT两驱豪华型	MT两驱尊享型	AT两驱豪华型	AT两驱尊享型	AT两驱尊贵型	AT两驱旗舰型	DCT两驱豪华型	DCT两驱尊享型	DCT两驱尊贵型	DCT两驱旗舰型	DCT互联网智尊型	
13	1014040004-B11F	单向阀	CHECK VALVE	0	0	1	1	1	1	1	1	0	0	0	0	0	
14	1014302003-B11F	PCV软管B	PCV HOSE B	0	0	1	1	1	1	1	1	0	0	0	0	0	
15	1014300003-B11F	PCV软管组件	PCV HOSE ASSY	0	0	1	1	1	1	1	1	0	0	0	0	0	
16	1014400003-B11F	支架	STENT	0	0	1	1	1	1	1	1	0	0	0	0	0	
17	1014500003-B11F	螺栓	BOLT	0	0	1	1	1	1	1	1	0	0	0	0	0	
18	1116150004-B11F	电磁阀组件	VALVE ASSY,SOLENOID	0	0	1	1	1	1	1	1	0	0	0	0	0	
19	1116152003-B11F	法兰螺栓(M6×10)	BOLT,FLANGE (6X10)	0	0	1	1	1	1	1	1	0	0	0	0	0	
20	1116151003-B11F	碳罐电磁阀支架	BRACKET,SOLENOID VALVE ASSY	0	0	1	1	1	1	1	1	0	0	0	0	0	

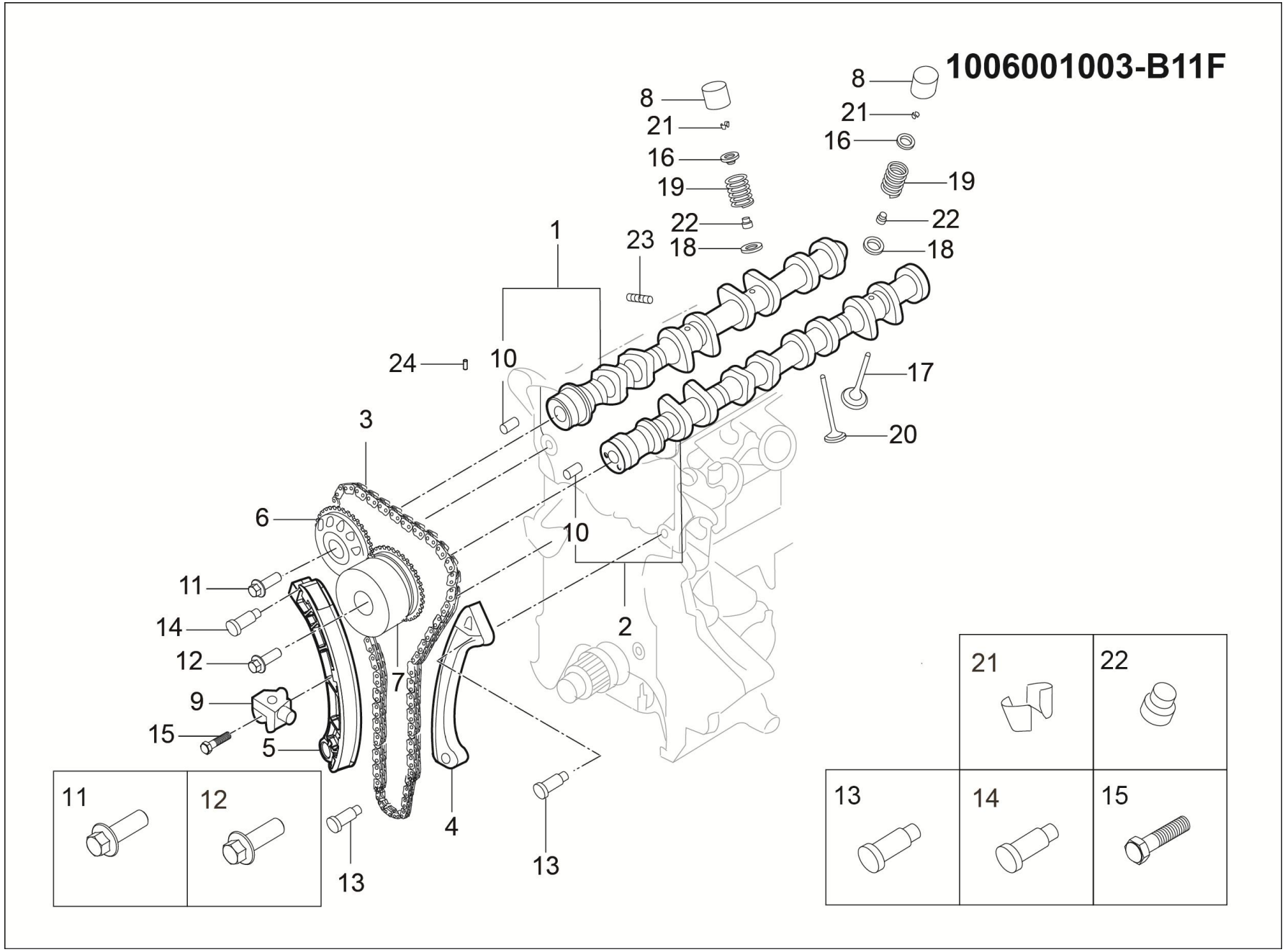
1006001003-B11F
8
21
16
19
22
18
23
1
24
10
3
6
11
14
12
9
15
5
7
2
4
13
17
20
21
22
13
14
15

1006001003-B11F 正时机构分解图

1006001003-B11F TIMING MECHANISM EXPLODED VIEW

序号	备件编码	中文名称	英文名称	NSE1.5T+LD525		TNN4G15T+LD525		TNN4G15T+A6F5				TN4G18T+DCT360					备注
				MT 两驱豪华型	MT 两驱尊享型	MT 两驱豪华型	MT 两驱尊享型	AT 两驱豪华型	AT 两驱尊享型	AT 两驱尊贵型	AT 两驱旗舰型	DCT 两驱豪华型	DCT 两驱尊享型	DCT 两驱尊贵型	DCT 两驱旗舰型	DCT 互联网智尊型	
1	1006201003-B11F	排气凸轮轴组件	CAMSHAFT ASSY,EXHAUST	0	0	1	1	1	1	1	1	0	0	0	0	0	
2	1006101003-B11F	进气凸轮轴组件	CAMSHAFT ASSY,INLET	0	0	1	1	1	1	1	1	0	0	0	0	0	
3	1006400003-B11F	正时链	CHAIN,TIMING	0	0	1	1	1	1	1	1	0	0	0	0	0	
4	1006600003-B11F	导向链杆组件	GUIDE ASSY,CHAIN	0	0	1	1	1	1	1	1	0	0	0	0	0	
5	1006700003-B11F	张紧器杆组件	TENSIONER ROD ASSY	0	0	1	1	1	1	1	1	0	0	0	0	0	
6	1006301003-B11F	凸轮轴链轮	CAMSHAFT SPROCKET	0	0	1	1	1	1	1	1	0	0	0	0	0	
7	1006800003-B11F	V.V.T.轮组件	V.V.T.WHEEL ASSY	0	0	1	1	1	1	1	1	0	0	0	0	0	
8	1007311003-B11F	气门挺杆	TAPPET,VALVE	0	0	16	16	16	16	16	16	0	0	0	0	0	
8	1007312003-B11F	气门挺杆	TAPPET,VALVE	0	0	16	16	16	16	16	16	0	0	0	0	0	
8	1007313003-B11F	气门挺杆	TAPPET,VALVE	0	0	16	16	16	16	16	16	0	0	0	0	0	
8	1007314003-B11F	气门挺杆	TAPPET,VALVE	0	0	16	16	16	16	16	16	0	0	0	0	0	
8	1007315003-B11F	气门挺杆	TAPPET,VALVE	0	0	16	16	16	16	16	16	0	0	0	0	0	

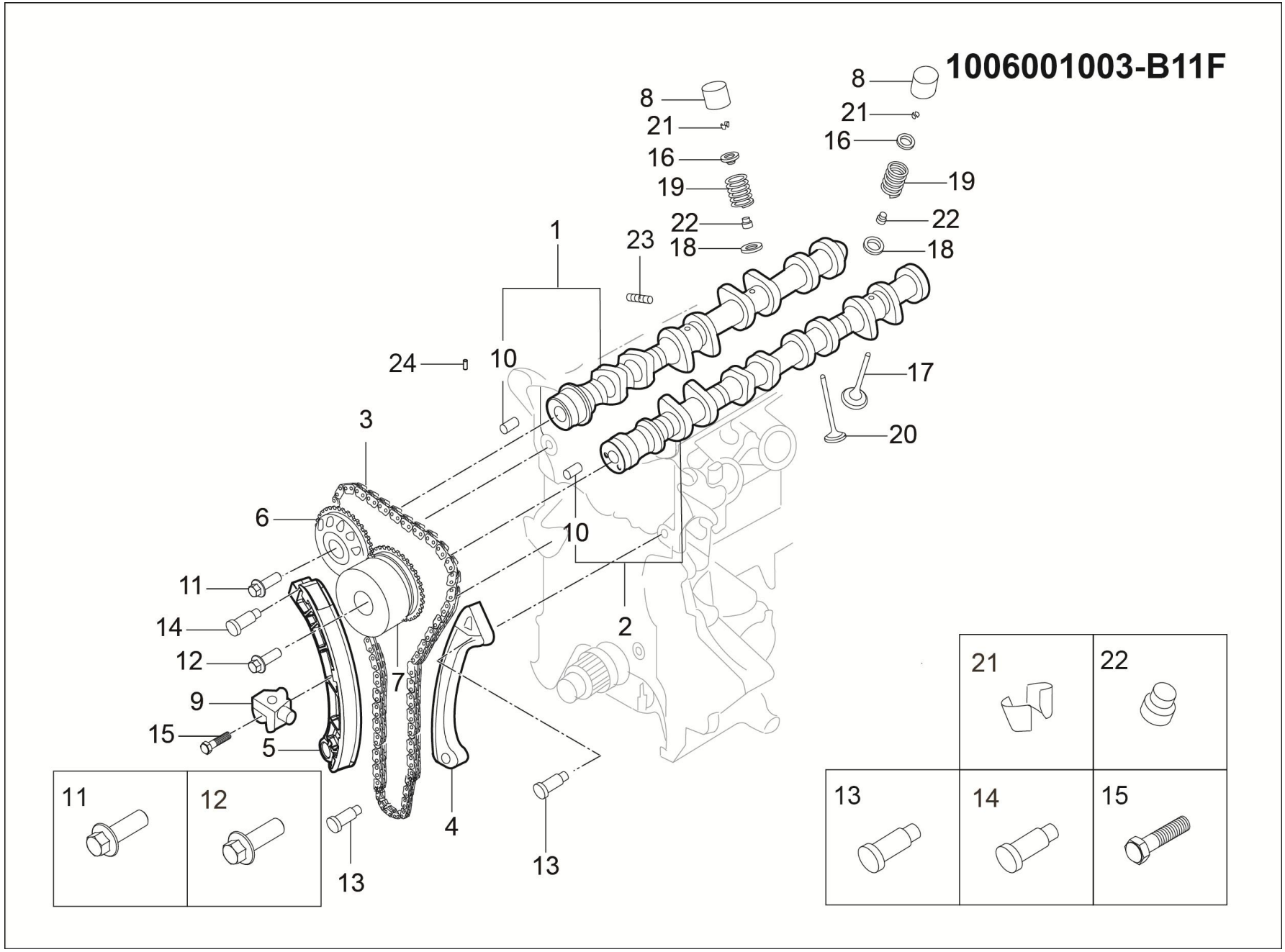
1006001003-B11F
8
21
16
19
22
18
23
1
24
10
3
6
11
14
12
9
15
5
7
2
4
13
17
20
21
22
13
14
15

1006001003-B11F 正时机构分解图

1006001003-B11F TIMING MECHANISM EXPLODED VIEW

序号	备件编码	中文名称	英文名称	NSE1.5T+LD525		TNN4G15T+LD525		TNN4G15T+A6F5				TN4G18T+DCT360					备注
				MT两驱豪华型	MT两驱尊享型	MT两驱豪华型	MT两驱尊享型	AT两驱豪华型	AT两驱尊享型	AT两驱尊贵型	AT两驱旗舰型	DCT两驱豪华型	DCT两驱尊享型	DCT两驱尊贵型	DCT两驱旗舰型	DCT互联网智尊型	
8	1007316003-B11F	气门挺杆	TAPPET,VALVE	0	0	16	16	16	16	16	16	0	0	0	0	0	
8	1007317003-B11F	气门挺杆	TAPPET,VALVE	0	0	16	16	16	16	16	16	0	0	0	0	0	
8	1007318003-B11F	气门挺杆	TAPPET,VALVE	0	0	16	16	16	16	16	16	0	0	0	0	0	
8	1007319003-B11F	气门挺杆	TAPPET,VALVE	0	0	16	16	16	16	16	16	0	0	0	0	0	
8	1007321003-B11F	气门挺杆	TAPPET,VALVE	0	0	16	16	16	16	16	16	0	0	0	0	0	
8	1007322003-B11F	气门挺杆	TAPPET,VALVE	0	0	16	16	16	16	16	16	0	0	0	0	0	
8	1007323003-B11F	气门挺杆	TAPPET,VALVE	0	0	16	16	16	16	16	16	0	0	0	0	0	
8	1007324003-B11F	气门挺杆	TAPPET,VALVE	0	0	16	16	16	16	16	16	0	0	0	0	0	
8	1007325003-B11F	气门挺杆	TAPPET,VALVE	0	0	16	16	16	16	16	16	0	0	0	0	0	
8	1007326003-B11F	气门挺杆	TAPPET,VALVE	0	0	16	16	16	16	16	16	0	0	0	0	0	
8	1007327003-B11F	气门挺杆	TAPPET,VALVE	0	0	16	16	16	16	16	16	0	0	0	0	0	
8	1007328003-B11F	气门挺杆	TAPPET,VALVE	0	0	16	16	16	16	16	16	0	0	0	0	0	

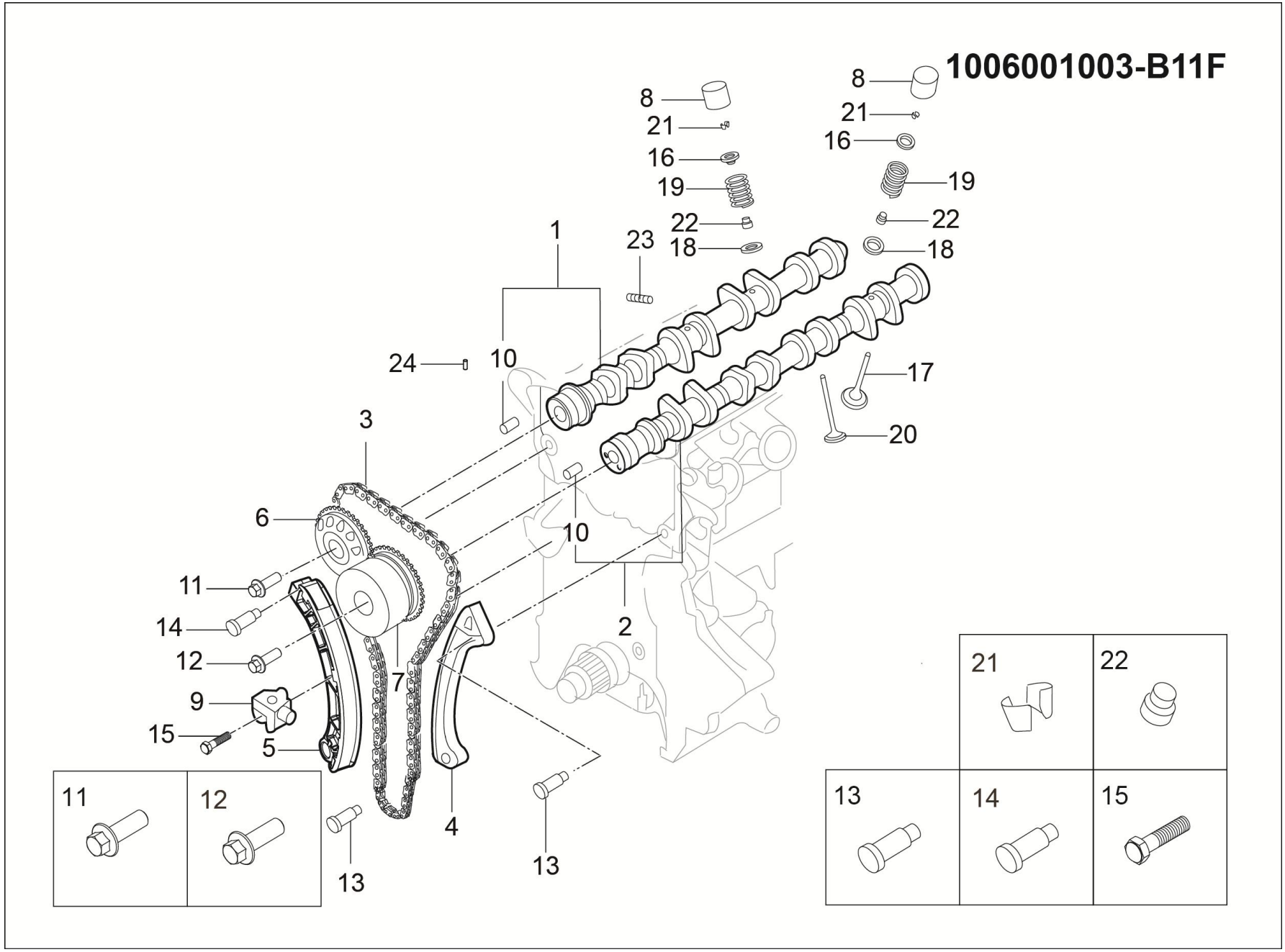
1006001003-B11F
8
21
16
19
22
18
23
1
24
10
3
6
11
14
12
9
15
5
7
2
4
13
17
20
21
22
13
14
15

1006001003-B11F 正时机构分解图

1006001003-B11F TIMING MECHANISM EXPLODED VIEW

序号	备件编码	中文名称	英文名称	NSE1.5T+LD525		TNN4G15T+LD525		TNN4G15T+A6F5				TN4G18T+DCT360					备注
				MT 两驱豪华型	MT 两驱尊享型	MT 两驱豪华型	MT 两驱尊享型	AT 两驱豪华型	AT 两驱尊享型	AT 两驱尊贵型	AT 两驱旗舰型	DCT 两驱豪华型	DCT 两驱尊享型	DCT 两驱尊贵型	DCT 两驱旗舰型	DCT 互联网智尊型	
8	1007329003-B11F	气门挺杆	TAPPET,VALVE	0	0	16	16	16	16	16	16	0	0	0	0	0	
8	1007331003-B11F	气门挺杆	TAPPET,VALVE	0	0	16	16	16	16	16	16	0	0	0	0	0	
8	1007332003-B11F	气门挺杆	TAPPET,VALVE	0	0	16	16	16	16	16	16	0	0	0	0	0	
8	1007333003-B11F	气门挺杆	TAPPET,VALVE	0	0	16	16	16	16	16	16	0	0	0	0	0	
8	1007334003-B11F	气门挺杆	TAPPET,VALVE	0	0	16	16	16	16	16	16	0	0	0	0	0	
8	1007335003-B11F	气门挺杆	TAPPET,VALVE	0	0	16	16	16	16	16	16	0	0	0	0	0	
8	1007336003-B11F	气门挺杆	TAPPET,VALVE	0	0	16	16	16	16	16	16	0	0	0	0	0	
8	1007337003-B11F	气门挺杆	TAPPET,VALVE	0	0	16	16	16	16	16	16	0	0	0	0	0	
8	1007338003-B11F	气门挺杆	TAPPET,VALVE	0	0	16	16	16	16	16	16	0	0	0	0	0	
8	1007339003-B11F	气门挺杆	TAPPET,VALVE	0	0	16	16	16	16	16	16	0	0	0	0	0	
8	1007341003-B11F	气门挺杆	TAPPET,VALVE	0	0	16	16	16	16	16	16	0	0	0	0	0	
8	1007342003-B11F	气门挺杆	TAPPET,VALVE	0	0	16	16	16	16	16	16	0	0	0	0	0	

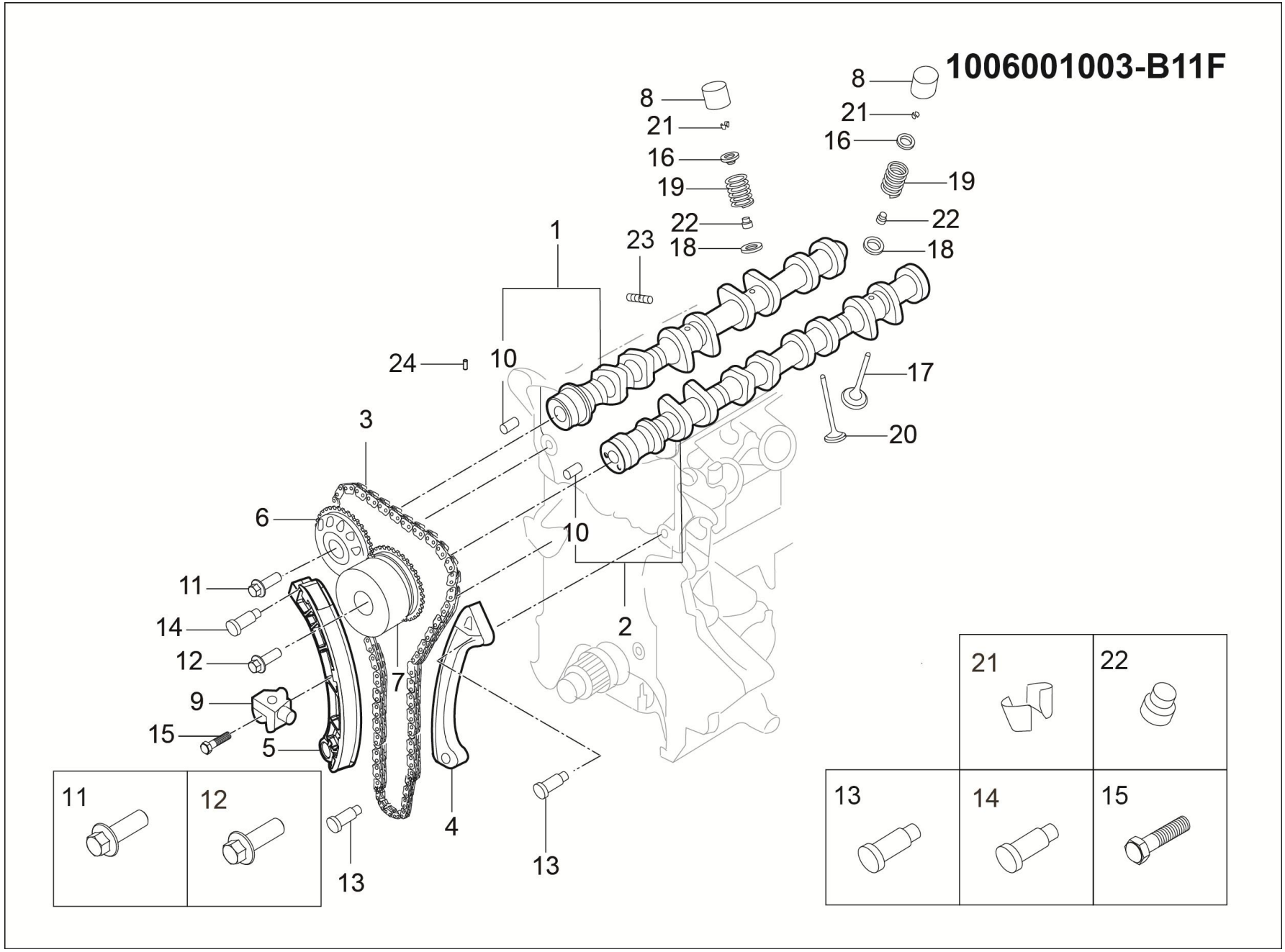
1006001003-B11F
8
21
16
19
22
18
23
1
24
10
3
6
11
14
12
9
15
5
7
2
4
13
17
20
21
22
13
14
15

1006001003-B11F 正时机构分解图

1006001003-B11F TIMING MECHANISM EXPLODED VIEW

序号	备件编码	中文名称	英文名称	NSE1.5T+LD525		TNN4G15T+LD525		TNN4G15T+A6F5				TN4G18T+DCT360					备注
				MT 两驱豪华型	MT 两驱尊享型	MT 两驱豪华型	MT 两驱尊享型	AT 两驱豪华型	AT 两驱尊享型	AT 两驱尊贵型	AT 两驱旗舰型	DCT 两驱豪华型	DCT 两驱尊享型	DCT 两驱尊贵型	DCT 两驱旗舰型	DCT 互联网智尊型	
8	1007343003-B11F	气门挺杆	TAPPET,VALVE	0	0	16	16	16	16	16	16	0	0	0	0	0	
8	1007344003-B11F	气门挺杆	TAPPET,VALVE	0	0	16	16	16	16	16	16	0	0	0	0	0	
9	1006010003-B11F	正时链张紧器组件	BTENSIONER ASSY,TIMING CHAIN	0	0	1	1	1	1	1	1	0	0	0	0	0	
10	1006007003-B11F	定位销	PIN,DOWEL(3)	0	0	2	2	2	2	2	2	0	0	0	0	0	
11	1006013003-B11F	法兰螺栓(M12X30)	BOLT,FLANGE（12X30）	0	0	1	1	1	1	1	1	0	0	0	0	0	
12	1006004003-B11F	V.V.T.轮螺栓	BOLT,V.V.T. SPROCKET	0	0	1	1	1	1	1	1	0	0	0	0	0	
13	1006003003-B11F	法兰螺栓	BOLT,FLANGE	0	0	2	2	2	2	2	2	0	0	0	0	0	
14	1006005003-B11F	法兰螺栓	BOLT,FLANGE	0	0	1	1	1	1	1	1	0	0	0	0	0	
15	1006006003-B11F	法兰螺栓	BOLT,FLANGE	0	0	2	2	2	2	2	2	0	0	0	0	0	
16	1007005003-B11F	气门弹簧上座	THROTTLE SPRING UPPER SEAT	0	0	16	16	16	16	16	16	0	0	0	0	0	
17	1007003003-B11F	进气门	VALVE-INLET	0	0	8	8	8	8	8	8	0	0	0	0	0	
18	1007040003-B11F	气门弹簧座	CAP-SPRING	0	0	16	16	16	16	16	16	0	0	0	0	0	

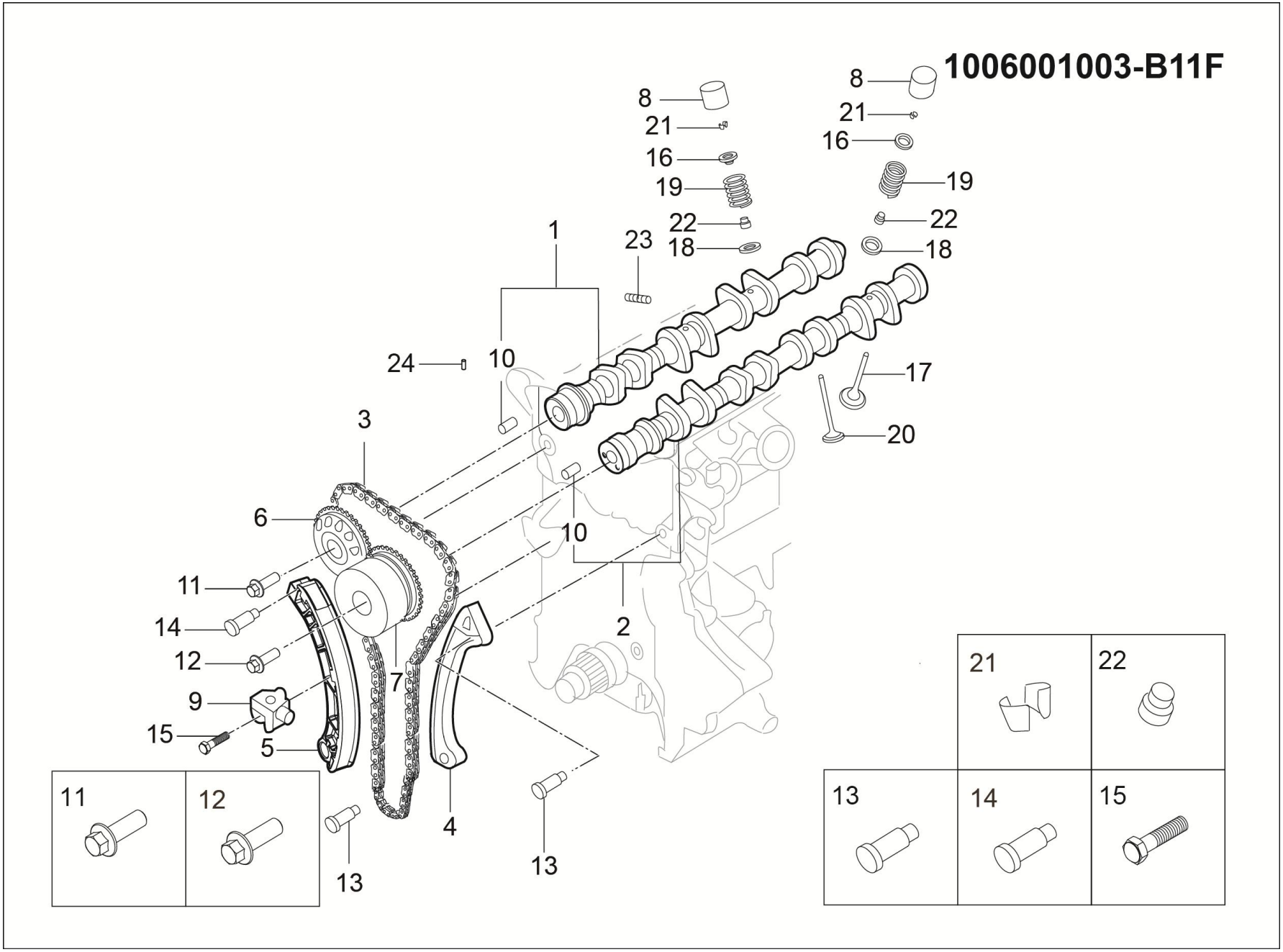
1006001003-B11F
8
21
16
19
22
18
23
1
24
10
3
6
11
14
12
9
15
5
7
2
4
13
17
20
11
12
13
14
15

1006001003-B11F 正时机构分解图

1006001003-B11F TIMING MECHANISM EXPLODED VIEW

序号	备件编码	中文名称	英文名称	NSE1.5T +LD525		TNN4G15 T+LD525		TNN4G15T+A6F5				TN4G18T+DCT360					备注
				MT 两驱豪华型	MT 两驱尊享型	MT 两驱豪华型	MT 两驱尊享型	AT 两驱豪华型	AT 两驱尊享型	AT 两驱尊贵型	AT 两驱旗舰型	DCT 两驱豪华型	DCT 两驱尊享型	DCT 两驱尊贵型	DCT 两驱旗舰型	DCT 互联网智尊型	
19	1007006003-B11F	气门弹簧	VALVE SPRINGS	0	0	16	16	16	16	16	16	0	0	0	0	0	
20	1007001003-B11F	排气门	VALVE-EXHAUST	0	0	8	8	8	8	8	8	0	0	0	0	0	
21	1007002003-B11F	气门弹簧锁夹	THROTTLE SPRING LOCK CLIP	0	0	32	32	32	32	32	32	0	0	0	0	0	
22	1007050003-B11F	气门油封	THROTTLE OIL SEAL	0	0	16	16	16	16	16	16	0	0	0	0	0	
23	1003503003-B11F	双头螺柱	STUD	0	0	5	5	5	5	5	5	0	0	0	0	0	
24	1003118003-B11F	定位销	PIN,DOWEL(3)	0	0	2	2	2	2	2	2	0	0	0	0	0	

1008001003-B11F

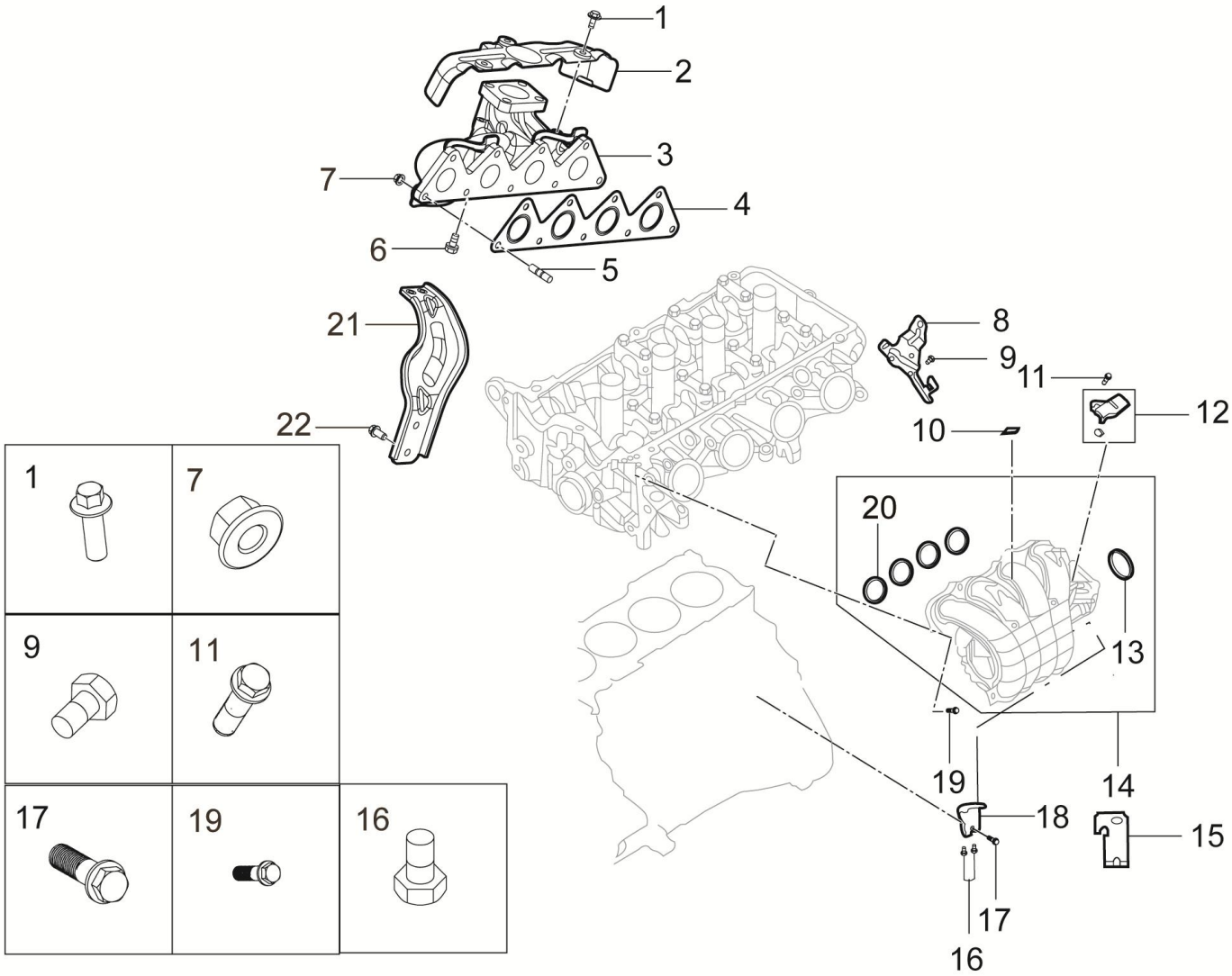

1008001003-B11F 进排气歧管分解图

1008001003-B11F INTAKE/EXHAUST MANIFOLD EXPLODED VIEW

序号	备件编码	中文名称	英文名称	NSE1.5T+LD525		TNN4G15T+LD525		TNN4G15T+A6F5				TN4G18T+DCT360					备注
				MT 两驱豪华型	MT 两驱尊享型	MT 两驱豪华型	MT 两驱尊享型	AT 两驱豪华型	AT 两驱尊享型	AT 两驱尊贵型	AT 两驱旗舰型	DCT 两驱豪华型	DCT 两驱尊享型	DCT 两驱尊贵型	DCT 两驱旗舰型	DCT 互联网智尊型	
1	1008204003-B11F	法兰螺栓	BOLT,FLANGE	0	0	3	3	3	3	3	3	0	0	0	0	0	
2	1008220003-B11F	上隔热罩	UPPER HEATSHIELD COVER	0	0	1	1	1	1	1	1	0	0	0	0	0	
3	1008201003-B11F	排气歧管	EXHAUST MANIFOLD	0	0	1	1	1	1	1	1	0	0	0	0	0	
4	1008210003-B11F	排气歧管垫	EXHAUST MANIFOLD GASKET	0	0	1	1	1	1	1	1	0	0	0	0	0	
5	1008205003-B11F	双头螺柱	SPRING WASHER	0	0	2	2	2	2	2	2	0	0	0	0	0	
6	1008206003-B11F	螺栓	SPRING WASHER	0	0	5	5	5	5	5	5	0	0	0	0	0	
7	1008203003-B11F	法兰螺母	FLANGE NUT	0	0	5	5	5	5	5	5	0	0	0	0	0	
8	1024207003-B11F	发动机吊环	HANGER,ENGINE	0	0	1	1	1	1	1	1	0	0	0	0	0	
9	1008208003-B11F	带垫螺栓	BOLT,WASHER ASSEMBLED	0	0	2	2	2	2	2	2	0	0	0	0	0	
10	1008006003-B11F	线束支架	BRKT,HARNESS	0	0	2	2	2	2	2	2	0	0	0	0	0	
11	1008212003-B11F	法兰螺栓	BOLT,FLANGE	0	0	2	2	2	2	2	2	0	0	0	0	0	
12	1008300003-B11F	压力传感器	SENSOR,BOOST	0	0	1	1	1	1	1	1	0	0	0	0	0	

1008001003-B11F

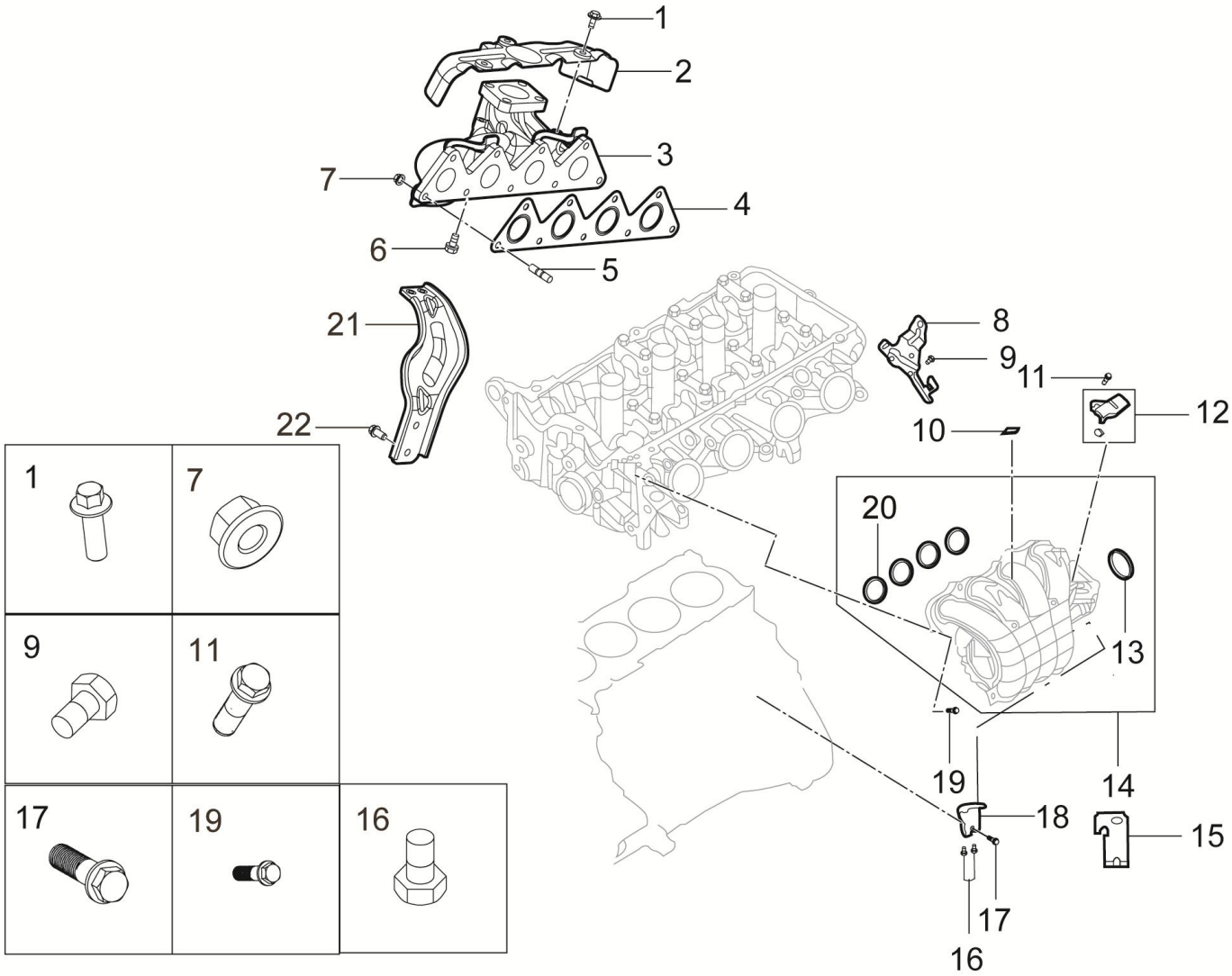

1008001003-B11F 进排气歧管分解图

1008001003-B11F INTAKE/EXHAUST MANIFOLD EXPLODED VIEW

序号	备件编码	中文名称	英文名称	NSE1.5T+LD525		TNN4G15T+LD525		TNN4G15T+A6F5				TN4G18T+DCT360					备注
				MT 两驱豪华型	MT 两驱尊享型	MT 两驱豪华型	MT 两驱尊享型	AT 两驱豪华型	AT 两驱尊享型	AT 两驱尊贵型	AT 两驱旗舰型	DCT 两驱豪华型	DCT 两驱尊享型	DCT 两驱尊贵型	DCT 两驱旗舰型	DCT 互联网智尊型	
13	3765111003-B11F	节气门本体垫	GASKET,THROTTLE BODY ASSY	0	0	1	1	1	1	1	1	0	0	0	0	0	
14	1008110004-B11F	进气歧管	MANIFOLD,INTAKE	0	0	1	1	1	1	1	1	0	0	0	0	0	
15	1008112003-B11F	连接器支架	BRKT,HARNESS	0	0	1	1	1	1	1	1	0	0	0	0	0	
16	1008211003-B11F	法兰螺栓	BOLT,FLANGE	0	0	2	2	2	2	2	2	0	0	0	0	0	
17	1008109003-B11F	带垫螺栓	BOLT,WASHER ASSEMBLED	0	0	1	1	1	1	1	1	0	0	0	0	0	
18	1008107004-B11F	进气歧管支架	STAY,INLET MANIFOLD	0	0	1	1	1	1	1	1	0	0	0	0	0	
19	1008108003-B11F	法兰螺栓	BOLT,FLANGE	0	0	5	5	5	5	5	5	0	0	0	0	0	
20	1008111003-B11F	进气歧管垫	GASKET,MANIFOLD,INTAKE	0	0	1	1	1	1	1	1	0	0	0	0	0	
21	1008113003-B11F	排气歧管支架	EXHAUST MANIFOLD BRACKET	0	0	1	1	1	1	1	1	0	0	0	0	0	
22	1008114003-B11F	带垫螺栓	BOLT,WASHER ASSEMBLED	0	0	1	1	1	1	1	1	0	0	0	0	0	

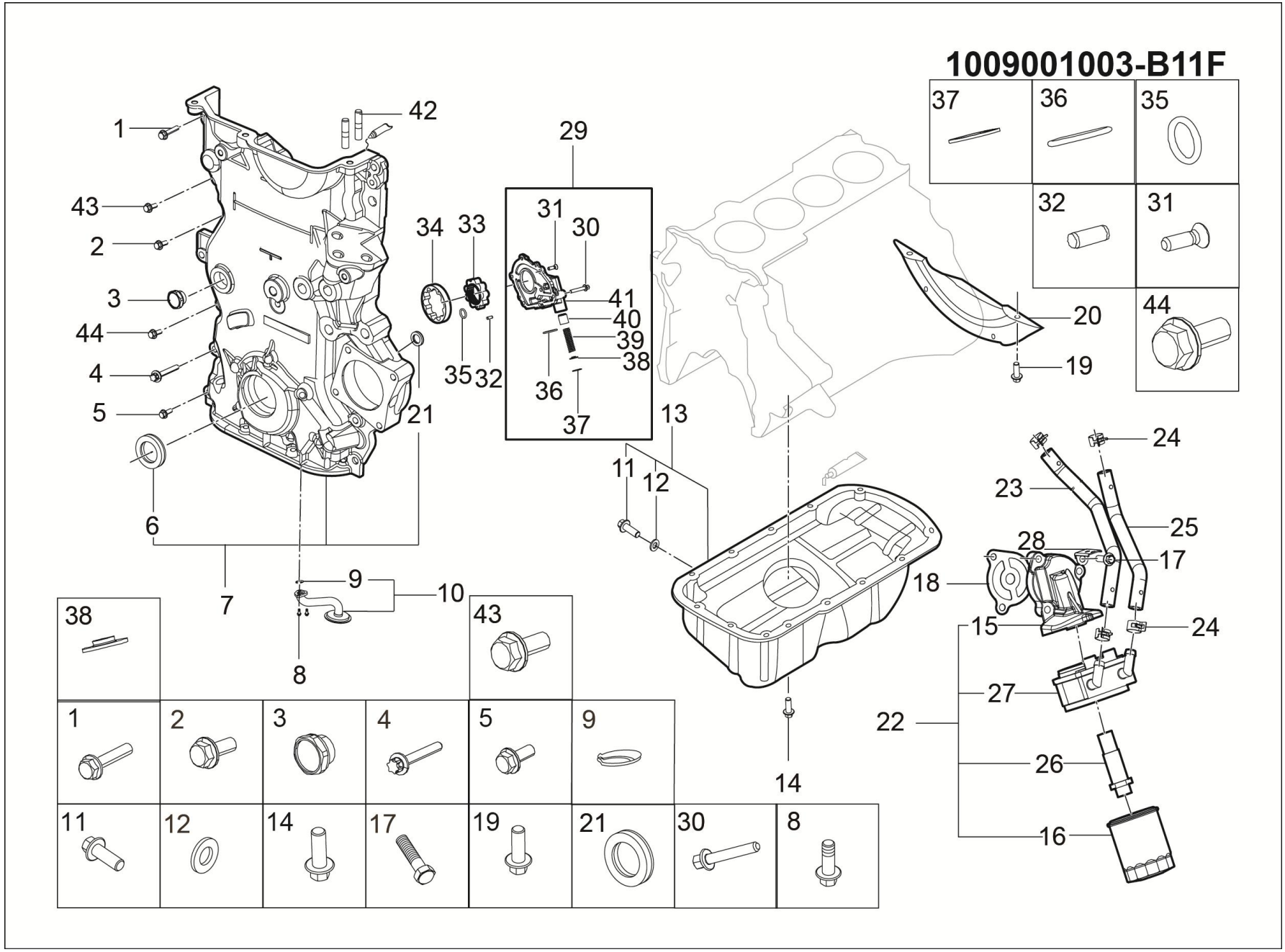
1009001003-B11F
1
42
43
2
3
44
4
5
6
7
9
10
8
29
31
30
41
40
39
38
36
37
34
33
35
32
21
13
11
12
14
37
36
35
32
31
44
20
19
24
23
25
28
17
18
15
24
27
22
26
16
38
43
1
2
3
4
5
9
11
12
14
17
19
21
30
8

1009001003-B11F 后盖板、油底壳及前盖

1009001003-B11F REAR COVER PANEL,OIL PAN AND FRONT COVER

序号	备件编码	中文名称	英文名称	NSE1.5T+LD525		TNN4G15T+LD525		TNN4G15T+A6F5				TN4G18T+DCT360					备注
				MT两驱豪华型	MT两驱尊享型	MT两驱豪华型	MT两驱尊享型	AT两驱豪华型	AT两驱尊享型	AT两驱尊贵型	AT两驱旗舰型	DCT两驱豪华型	DCT两驱尊享型	DCT两驱尊贵型	DCT两驱旗舰型	DCT互联网智尊型	
1	1009205003-B11F	法兰螺栓M6×25	BOLT,FLANGE	0	0	8	8	8	8	8	8	0	0	0	0	0	
2	1009206003-B11F	法兰螺栓M6×30	BOLT,FLANGE	0	0	3	3	3	3	3	3	0	0	0	0	0	
3	1009311003-B11F	螺塞组件	PLUG ASSY	0	0	1	1	1	1	1	1	0	0	0	0	0	
4	1009207003-B11F	法兰螺栓M10×90	BOLT,FLANGE	0	0	2	2	2	2	2	2	0	0	0	0	0	
5	1009208003-B11F	法兰螺栓M10×50	BOLT,FLANGE	0	0	2	2	2	2	2	2	0	0	0	0	0	
6	1009209003-B11F	油封	OIL SEAL	0	0	1	1	1	1	1	1	0	0	0	0	0	
7	1009310003-B11F	正时链轮壳组件	CASE ASSY,TIMING CHAIN	0	0	1	1	1	1	1	1	0	0	0	0	0	
8	1009017003-B11F	法兰螺栓M6×20	BOLT,FLANGE	0	0	2	2	2	2	2	2	0	0	0	0	0	
9	1009018003-B11F	O形环	O-RING	0	0	1	1	1	1	1	1	0	0	0	0	0	
10	1009029003-B11F	机油集滤器组件	SCREEN ASSY,OIL	0	0	1	1	1	1	1	1	0	0	0	0	0	
11	1009723003-B11F	放油塞	OIL DRAIN PLUG	0	0	1	1	1	1	1	1	0	0	0	0	0	
12	1009026003-B11F	放油塞垫	GASKET,OIL DRAIN PLUG	0	0	1	1	1	1	1	1	0	0	0	0	0	

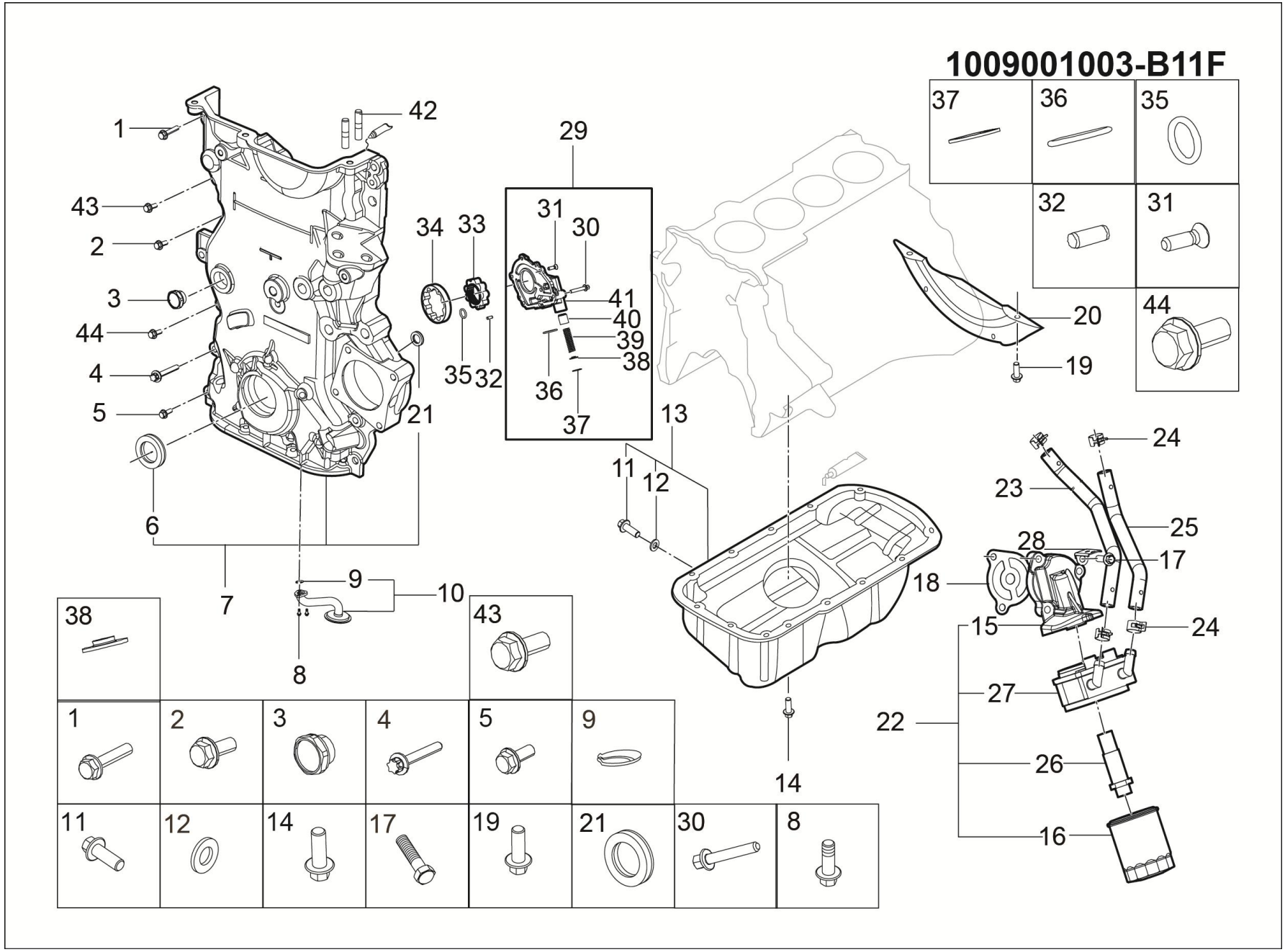
1009001003-B11F
1
42
43
2
3
44
4
5
6
7
9
10
8
29
31
30
41
40
39
38
36
37
34
33
35
32
21
13
11
12
14
37
36
35
32
31
44
20
19
24
23
25
28
17
18
15
24
27
22
26
16
38
43
1
2
3
4
5
9
11
12
14
17
19
21
30
8

1009001003-B11F 后盖板、油底壳及前盖

1009001003-B11F REAR COVER PANEL,OIL PAN AND FRONT COVER

序号	备件编码	中文名称	英文名称	NSE1.5T+LD525		TNN4G15T+LD525		TNN4G15T+A6F5				TN4G18T+DCT360					备注
				MT两驱豪华型	MT两驱尊享型	MT两驱豪华型	MT两驱尊享型	AT两驱豪华型	AT两驱尊享型	AT两驱尊贵型	AT两驱旗舰型	DCT两驱豪华型	DCT两驱尊享型	DCT两驱尊贵型	DCT两驱旗舰型	DCT互联网智尊型	
13	1009010003-B11F	油底壳组件	PAN ASSY,OIL	0	0	1	1	1	1	1	1	0	0	0	0	0	
14	1009011003-B11F	法兰螺栓(M6×10)	BOLT,FLANGE (6X10)	0	0	3	3	3	3	3	3	0	0	0	0	0	
15	1009111003-B11F	机油滤清器支架	OIL FILTER BRKT	0	0	1	1	1	1	1	1	0	0	0	0	0	
16	1009019003-B11F	机油滤清器组件	OIL FILTER ASSY	0	0	1	1	1	1	1	1	0	0	0	0	0	
17	1009021003-B11F	法兰螺栓	BOLT,FLANGE	0	0	3	3	3	3	3	3	0	0	0	0	0	
18	1009112003-B11F	机油滤清器支架垫	OIL FILTER BRKT SEAT	0	0	1	1	1	1	1	1	0	0	0	0	0	
19	1009012003-B11F	法兰螺栓M6×10	BOLT,FLANGE	0	0	18	18	18	18	18	18	0	0	0	0	0	
20	1701724003-B11F	钟形罩	COVER,BELL HOUSING	0	0	1	1	1	1	1	1	0	0	0	0	0	
21	1009312003-B11F	O型环	O-RING	0	0	1	1	1	1	1	1	0	0	0	0	0	
22	1017100003-B11F	机油滤清器及座总成	CARTRIDGE-O FILTER, OIL COOLER ASSY	0	0	1	1	1	1	1	1	0	0	0	0	0	
23	1017005003-B11F	进水软管	HOSE-WATERINLET	0	0	1	1	1	1	1	1	0	0	0	0	0	
24	Q673B175	钢带型弹性环箍	CLAMP	0	0	4	4	4	4	4	4	0	0	0	0	0	

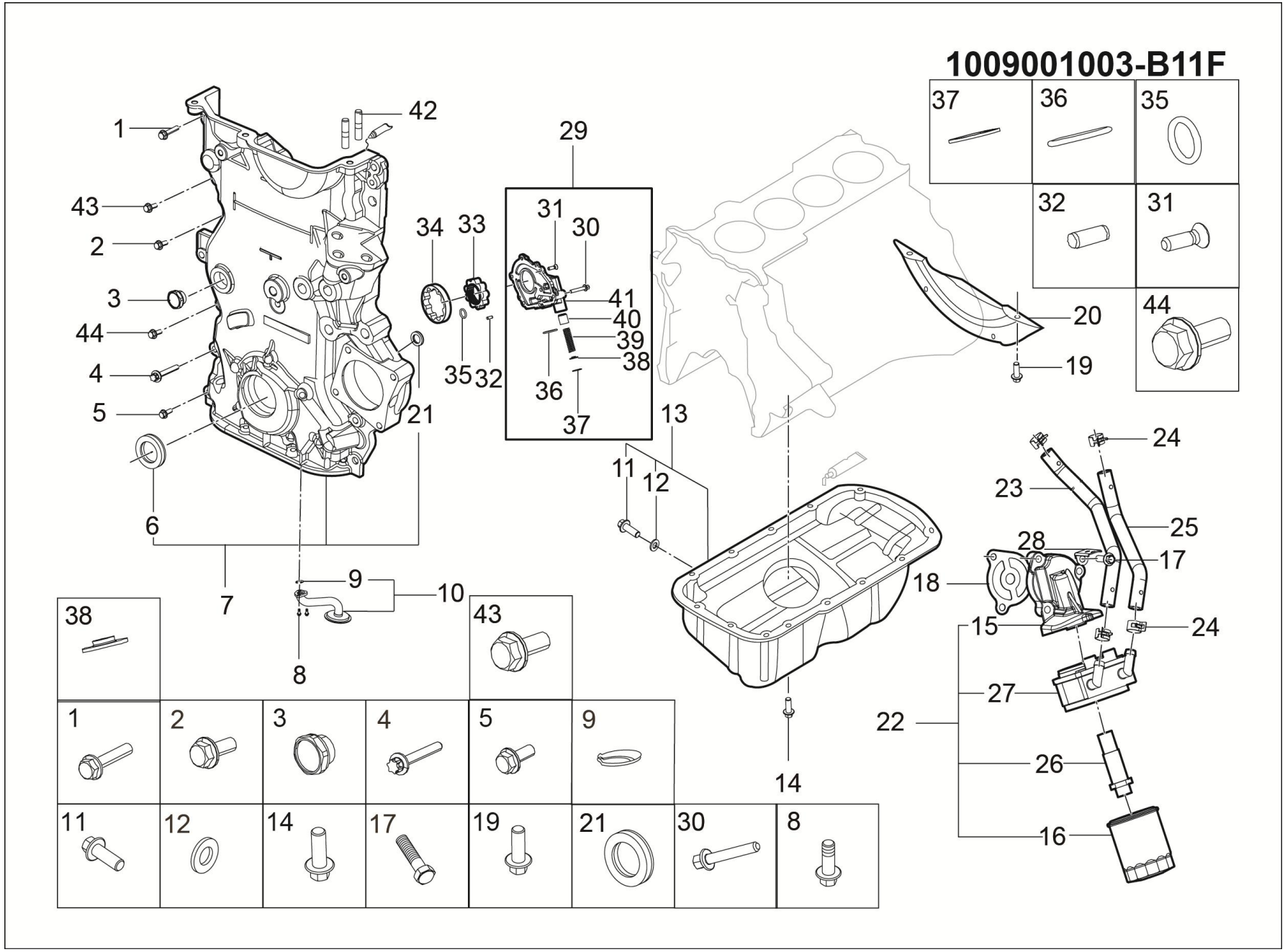
1009001003-B11F
1
42
43
2
3
44
4
5
6
7
9
10
8
29
31
30
41
40
39
38
36
37
34
33
35
32
21
13
11
12
14
37
36
35
32
31
44
20
19
24
23
25
28
17
18
15
24
27
22
26
16
38
43
1
2
3
4
5
9
11
12
14
17
19
21
30
8

1009001003-B11F 后盖板、油底壳及前盖

1009001003-B11F REAR COVER PANEL,OIL PAN AND FRONT COVER

序号	备件编码	中文名称	英文名称	NSE1.5T+LD525		TNN4G15T+LD525		TNN4G15T+A6F5				TN4G18T+DCT360					备注
				MT两驱豪华型	MT两驱尊享型	MT两驱豪华型	MT两驱尊享型	AT两驱豪华型	AT两驱尊享型	AT两驱尊贵型	AT两驱旗舰型	DCT两驱豪华型	DCT两驱尊享型	DCT两驱尊贵型	DCT两驱旗舰型	DCT互联网智尊型	
25	1017006003-B11F	出水软管	HOSE-WATEROUTLET	0	0	1	1	1	1	1	1	0	0	0	0	0	
26	1017101003-B11F	接管咀	JOINT-OIL FILTER	0	0	1	1	1	1	1	1	0	0	0	0	0	
27	1017120003-B11F	机油冷却器	OIL COOLERASSY	0	0	1	1	1	1	1	1	0	0	0	0	0	
28	1003006004-B11F	线束支架2	BRACKET	0	0	5	5	5	5	5	5	0	0	0	0	0	
29	1009320003-B11F	机油泵盖总成	COVER ASSY-OIL PUMP	0	0	1	1	1	1	1	1	0	0	0	0	0	
30	Q1840630	六角法兰面螺栓	BOLT	0	0	4	4	4	4	4	4	0	0	0	0	0	
31	1009317003-B11F	螺钉	SCREW	0	0	3	3	3	3	3	3	0	0	0	0	0	
32	Q5220510	圆柱销	PIN	0	0	2	2	2	2	2	2	0	0	0	0	0	
33	1009315003-B11F	内转子	ROTOR-O.P.IN.	0	0	1	1	1	1	1	1	0	0	0	0	0	
34	1009316003-B11F	外转子	ROTOR-O.P.,OUT.	0	0	1	1	1	1	1	1	0	0	0	0	0	
35	1009313003-B11F	0形圈	RING-O	0	0	1	1	1	1	1	1	0	0	0	0	0	
36	1009325003-B11F	0形圈	RING-O,OIL PUMP	0	0	1	1	1	1	1	1	0	0	0	0	0	

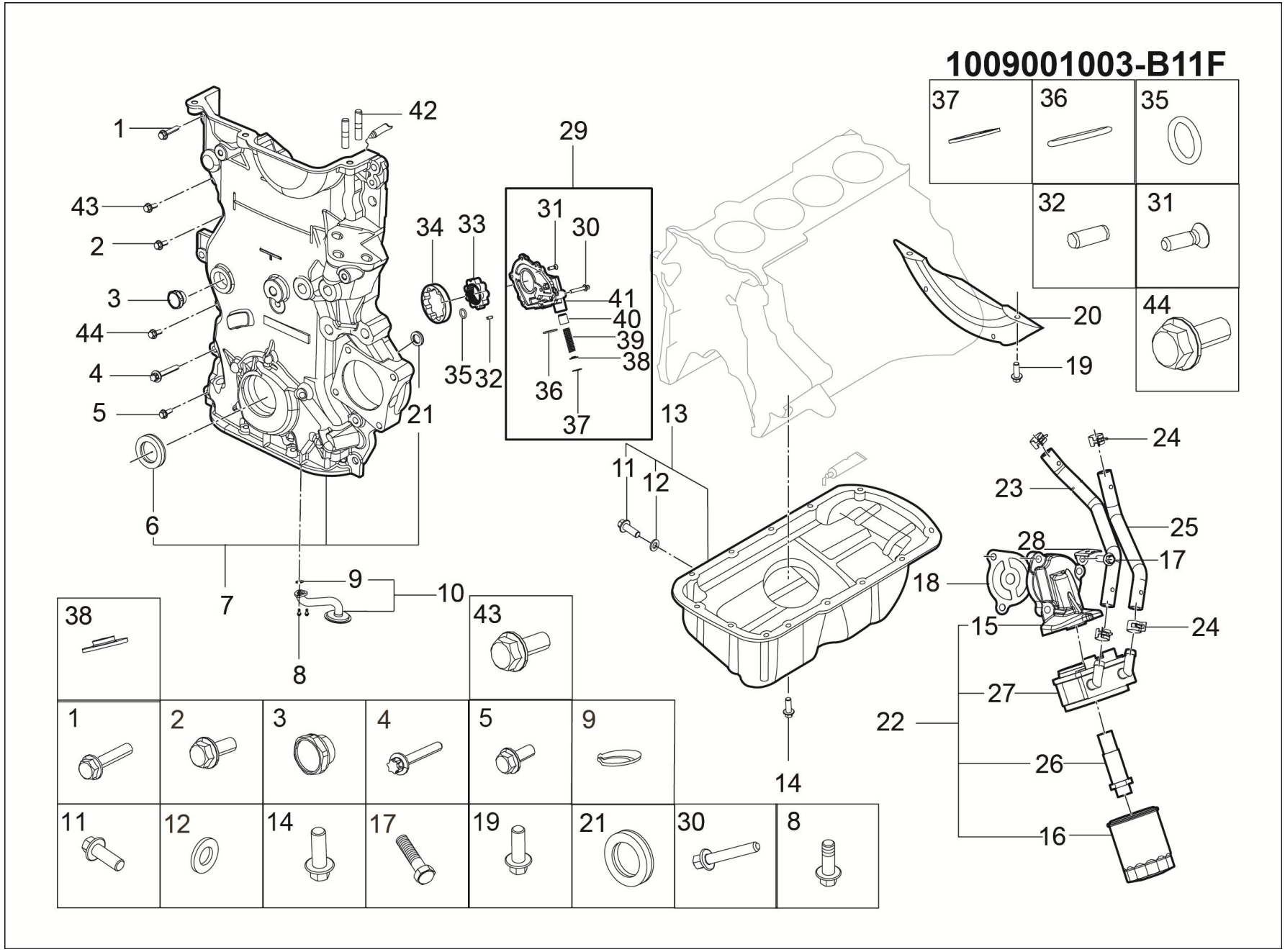
1009001003-B11F
1
42
43
2
3
44
4
5
6
7
9
10
8
29
31
30
41
40
39
38
36
37
34
33
35
32
21
13
11
12
14
37
36
35
32
31
44
20
19
24
23
25
28
17
18
15
24
27
22
26
16
38
43
1
2
3
4
5
9
11
12
14
17
19
21
30
8

1009001003-B11F 后盖板、油底壳及前盖

1009001003-B11F REAR COVER PANEL,OIL PAN AND FRONT COVER

序号	备件编码	中文名称	英文名称	NSE1.5T+LD525		TNN4G15T+LD525		TNN4G15T+A6F5				TN4G18T+DCT360					备注
				MT 两驱豪华型	MT 两驱尊享型	MT 两驱豪华型	MT 两驱尊享型	AT 两驱豪华型	AT 两驱尊享型	AT 两驱尊贵型	AT 两驱旗舰型	DCT 两驱豪华型	DCT 两驱尊享型	DCT 两驱尊贵型	DCT 两驱旗舰型	DCT 互联网智尊型	
37	Q43016	卡簧	RETAINING-RING	0	0	1	1	1	1	1	1	0	0	0	0	0	
38	1009324003-B11F	弹簧座	SHEET-SPRING SHEET-SPRING	0	0	1	1	1	1	1	1	0	0	0	0	0	
39	1009323003-B11F	压力调节弹簧	SPRING-PRESS.CONT.	0	0	1	1	1	1	1	1	0	0	0	0	0	
40	1009322003-B11F	压力调节堵塞	PLUNGER-PRESS.CONT.	0	0	1	1	1	1	1	1	0	0	0	0	0	
41	1009321003-B11F	机油泵盖板	COVER-OIL PUMP	0	0	1	1	1	1	1	1	0	0	0	0	0	
42	1009326003-B11F	前悬置双头螺柱	FRONT SUSPENSION STUDS	0	0	2	2	2	2	2	2	0	0	0	0	0	
43	1009327003-B11F	螺柱	STUDS	0	0	2	2	2	2	2	2	0	0	0	0	0	
44	1009328003-B11F	螺柱	STUDS	0	0	2	2	2	2	2	2	0	0	0	0	0	

3701001003-B11F

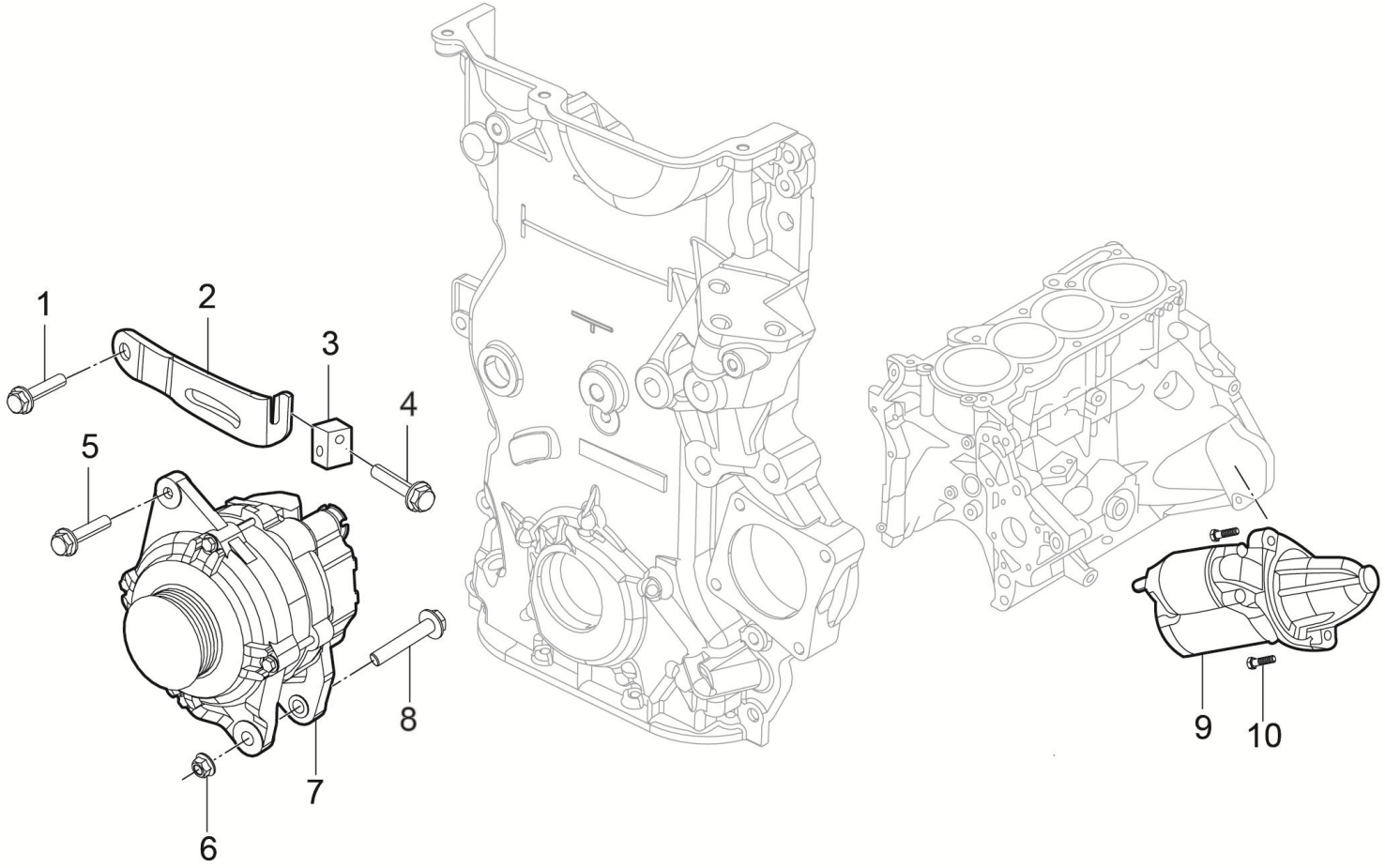

1	4	5	6	8	10

3701001003-B11F 起动机-发电机部分（1.5T)

3701001003-B11F STARTER-GENERATOR（1.5T)

序号	备件编码	中文名称	英文名称	NSE1.5T +LD525		TNN4G15 T+LD525		TNN4G15T+A6F5				TN4G18T+DCT360					备注
				MT 两驱豪华型	MT 两驱尊享型	MT 两驱豪华型	MT 两驱尊享型	AT 两驱豪华型	AT 两驱尊享型	AT 两驱尊贵型	AT 两驱旗舰型	DCT 两驱豪华型	DCT 两驱尊享型	DCT 两驱尊贵型	DCT 两驱旗舰型	DCT 互联网智尊型	
1	3700018003-B11F	螺栓（发电机调节支架）	BOLT	0	0	1	1	1	1	1	1	0	0	0	0	0	
2	3700012003-B11F	发电机调节支架	ADJUST BRACKET,GENERATOR	0	0	1	1	1	1	1	1	0	0	0	0	0	
3	3700011003-B11F	发电机调节块	GENERATOR REGULATING BLOCK	0	0	1	1	1	1	1	1	0	0	0	0	0	
4	3700019003-B11F	螺栓（调整发电机调节块）	BOLT (ADJUST GENERATOR REGULATING BLOCK)	0	0	1	1	1	1	1	1	0	0	0	0	0	
5	3700017003-B11F	螺栓（发电机）	BOLT (GENERATOR)	0	0	1	1	1	1	1	1	0	0	0	0	0	
6	3700013003-B11F	方螺母	HEX NUT	0	0	1	1	1	1	1	1	0	0	0	0	0	
7	3701020003-B11F	发电机	GENERATOR	0	0	1	1	1	1	1	1	0	0	0	0	0	
8	3701045003-B11F	带垫螺栓(10X90)	CUSHIONED BOLT (10 X90)	0	0	1	1	1	1	1	1	0	0	0	0	0	
9	3708010003-B11F	起动机组件	STARTER KIT	0	0	1	1	1	1	1	1	0	0	0	0	0	
10	3708011003-B11F	法兰螺栓(M8×50)	FLANGE BOLTS (M8 (50)	0	0	1	1	1	1	1	1	0	0	0	0	0	

1307001003-B11F

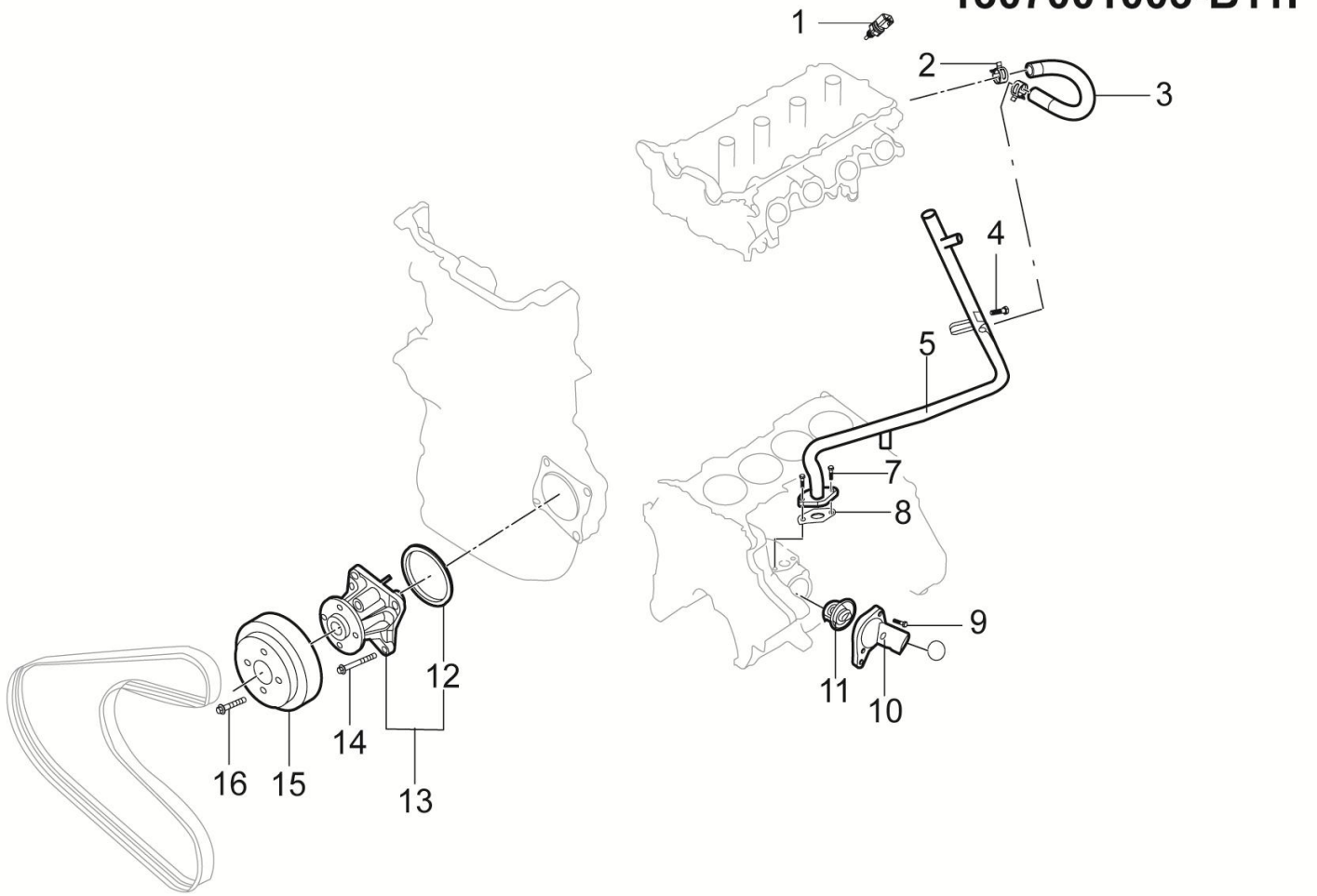

4	7	9	14	16	2

1307001003-B11F 水泵与节温器

1307001003-B11F PUMP AND THERMOSTAT

序号	备件编码	中文名称	英文名称	NSE1.5T +LD525		TNN4G15 T+LD525		TNN4G15T+A6F5				TN4G18T+DCT360					备注
				MT 两驱豪华型	MT 两驱尊享型	MT 两驱豪华型	MT 两驱尊享型	AT 两驱豪华型	AT 两驱尊享型	AT 两驱尊贵型	AT 两驱旗舰型	DCT 两驱豪华型	DCT 两驱尊享型	DCT 两驱尊贵型	DCT 两驱旗舰型	DCT 互联网智尊型	
1	1307300003-B11F	水温传感器	WATER TEMPERATURE SENSOR	0	0	1	1	1	1	1	1	0	0	0	0	0	
2	1307217003-B11F	软管夹	HOSE CLIP	0	0	4	4	4	4	4	4	0	0	0	0	0	
3	1307219003-B11F	水软管	WATER HOSE	0	0	1	1	1	1	1	1	0	0	0	0	0	
4	1307218003-B11F	冷却水管螺栓	COOLING WATER PIPE BOLT	0	0	1	1	1	1	1	1	0	0	0	0	0	
5	1307106003-B11F	水管组件	WATER PIPE ASSY	0	0	1	1	1	1	1	1	0	0	0	0	0	
6	1307221003-B11F	水软管	WATER HOSE	0	0	1	1	1	1	1	1	0	0	0	0	0	
7	1307123003-B11F	法兰螺栓	BOLT,FLANGE	0	0	2	2	2	2	2	2	0	0	0	0	0	
8	1307216003-B11F	垫	WASHER	0	0	1	1	1	1	1	1	0	0	0	0	0	
9	1307124003-B11F	法兰螺栓	BOLT,FLANGE	0	0	2	2	2	2	2	2	0	0	0	0	0	
10	1307206003-B11F	进水接口	WATER INLET INTERFACE	0	0	1	1	1	1	1	1	0	0	0	0	0	
11	1306005003-B11F	节温器	THERMOSTAT	0	0	1	1	1	1	1	1	0	0	0	0	0	
12	1307105003-B11F	水泵0型环	WATER PUMP O-RING	0	0	1	1	1	1	1	1	0	0	0	0	0	

1307001003-B11F

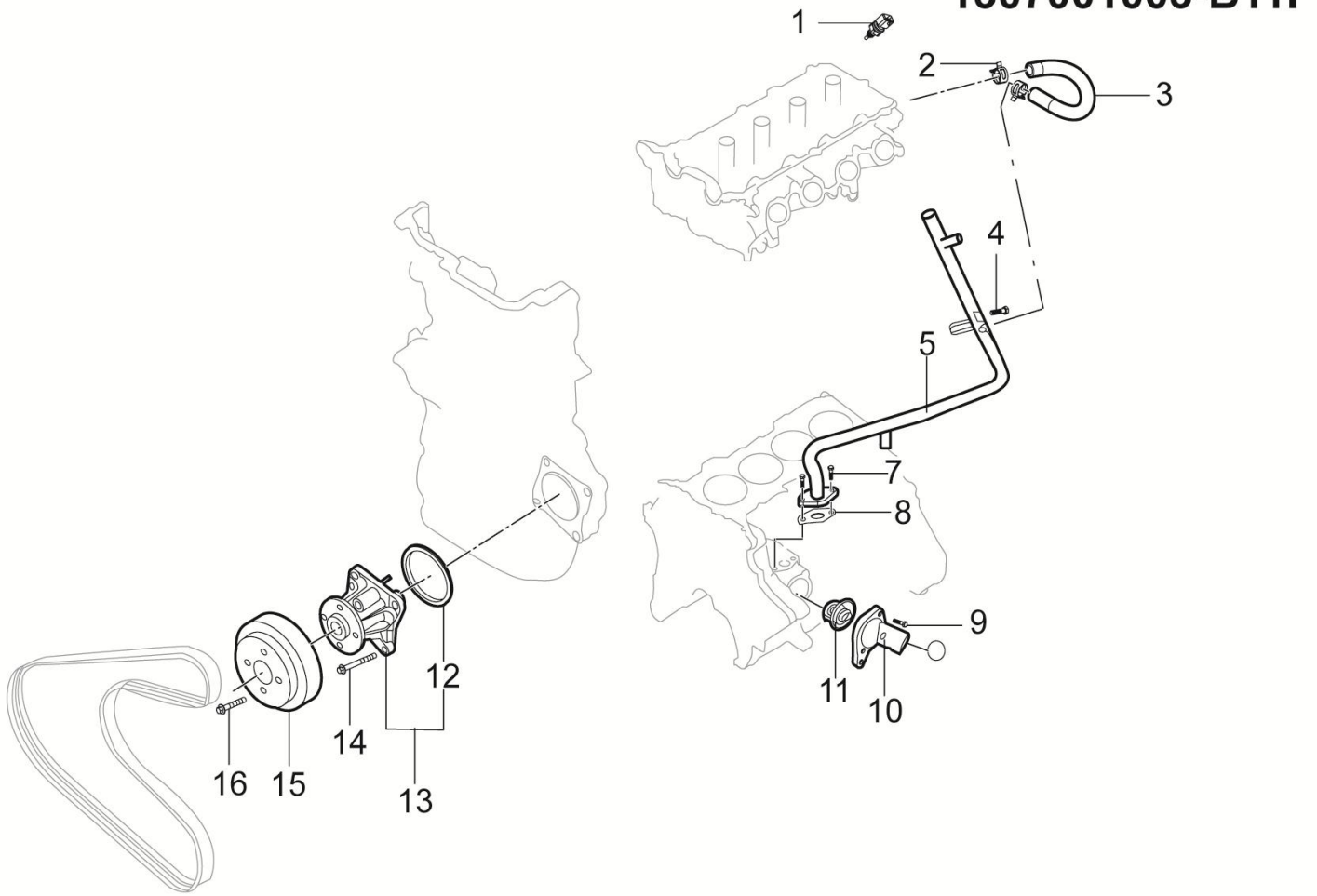

4	7	9	14	16	2

1307001003-B11F 水泵与节温器

1307001003-B11F PUMP AND THERMOSTAT

序号	备件编码	中文名称	英文名称	NSE1.5T +LD525		TNN4G15 T+LD525		TNN4G15T+A6F5				TN4G18T+DCT360					备注
				MT 两驱豪华型	MT 两驱尊享型	MT 两驱豪华型	MT 两驱尊享型	AT 两驱豪华型	AT 两驱尊享型	AT 两驱尊贵型	AT 两驱旗舰型	DCT 两驱豪华型	DCT 两驱尊享型	DCT 两驱尊贵型	DCT 两驱旗舰型	DCT 互联网智尊型	
13	1307100003-B11F	水泵组件	WATER PUMP ASSY	0	0	1	1	1	1	1	1	0	0	0	0	0	
14	1307111003-B11F	法兰螺栓	BOLT,FLANGE	0	0	4	4	4	4	4	4	0	0	0	0	0	
15	1307107003-B11F	水泵皮带轮	WATER PUMP PULLEY	0	0	1	1	1	1	1	1	0	0	0	0	0	
16	1307010003-B11F	法兰螺栓	BOLT,FLANGE	0	0	4	4	4	4	4	4	0	0	0	0	0	

1129001003-B11F

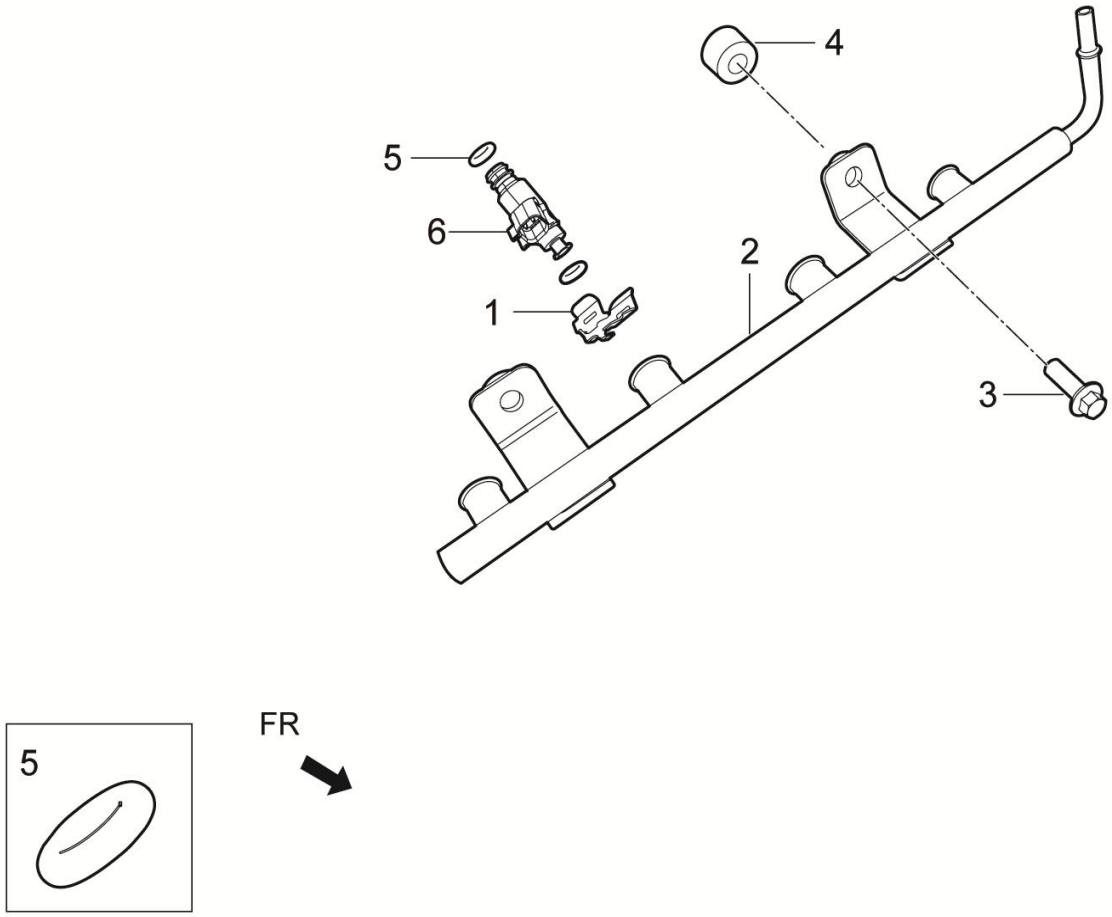

1129001003-B11F 喷油器及节气门体

1129001003-B11F INJECTOR & THROTTLE BODY

序号	备件编码	中文名称	英文名称	NSE1.5T+LD525		TNN4G15T+LD525		TNN4G15T+A6F5				TN4G18T+DCT360					备注
				MT 两驱豪华型	MT 两驱尊享型	MT 两驱豪华型	MT 两驱尊享型	AT 两驱豪华型	AT 两驱尊享型	AT 两驱尊贵型	AT 两驱旗舰型	DCT 两驱豪华型	DCT 两驱尊享型	DCT 两驱尊贵型	DCT 两驱旗舰型	DCT 互联网智尊型	
1	1112013003-B11F	卡夹-喷油器	CLIP-FUEL INJECTOR	0	0	4	4	4	4	4	4	0	0	0	0	0	
2	1129102003-B11F	燃油分配管	PIPE，FUEL DELIVERY	0	0	1	1	1	1	1	1	0	0	0	0	0	
3	1112014003-B11F	喷油器螺栓（M8×35）	BBOLT,WASHER ASSEMBLED	0	0	2	2	2	2	2	2	0	0	0	0	0	
4	1112015003-B11F	喷油器绝缘体	INSULATOR，FUEL INJECTOR	0	0	2	2	2	2	2	2	0	0	0	0	0	
5	1112016003-B11F	O型圈	RING O	0	0	8	8	8	8	8	8	0	0	0	0	0	
6	1112020003-B11F	喷油器	INJECTOR - FUEL	0	0	4	4	4	4	4	4	0	0	0	0	0	

1118001003-B11F

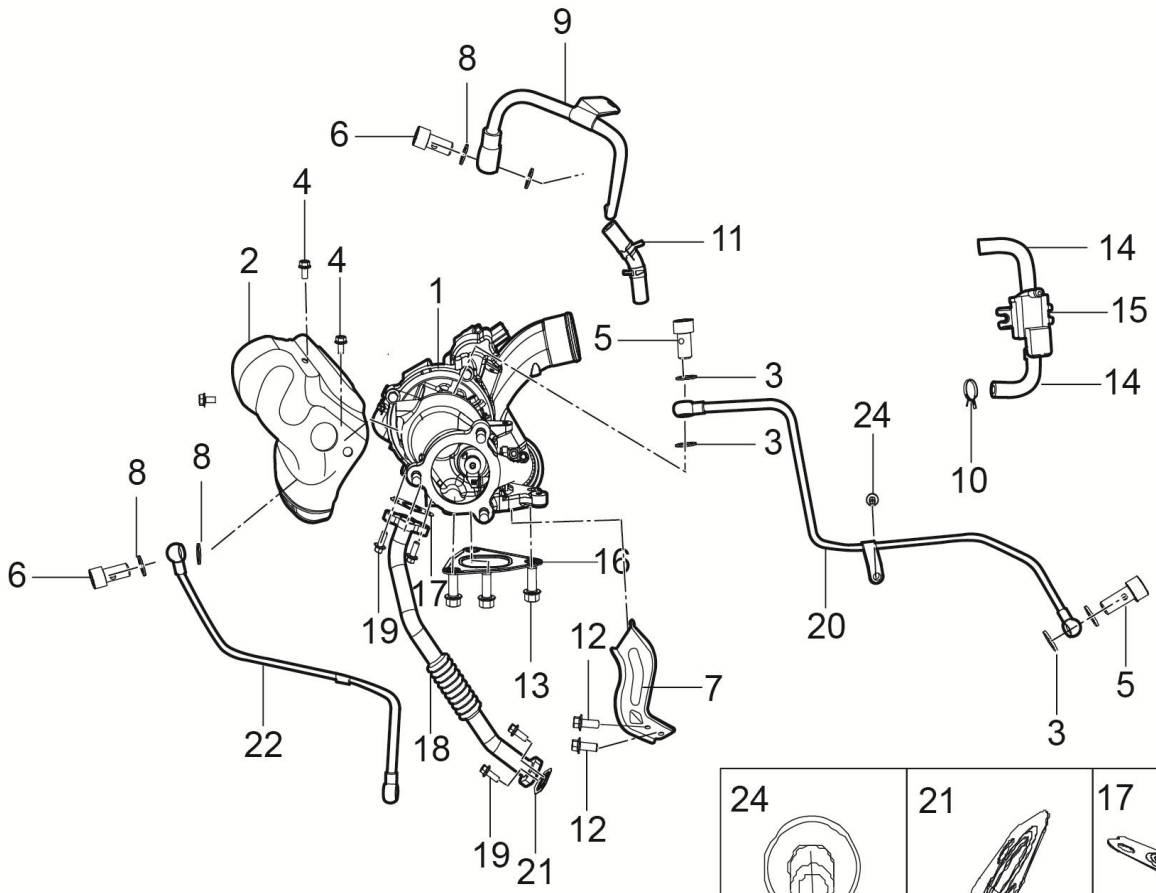

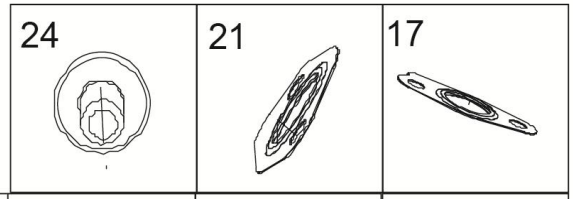

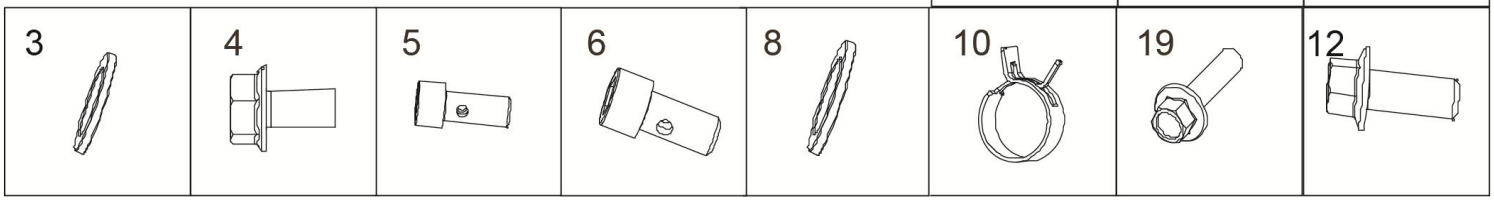

1118001003-B11F 涡轮增压器部件部分

1118001003-B11F TURBOCHARGER COMPONENTS PARTS

序号	备件编码	中文名称	英文名称	NSE1.5T +LD525		TNN4G15 T+LD525		TNN4G15T+A6F5				TN4G18T+DCT360					备注
				MT 两驱豪华型	MT 两驱尊享型	MT 两驱豪华型	MT 两驱尊享型	AT 两驱豪华型	AT 两驱尊享型	AT 两驱尊贵型	AT 两驱旗舰型	DCT 两驱豪华型	DCT 两驱尊享型	DCT 两驱尊贵型	DCT 两驱旗舰型	DCT 互联网智尊型	
1	1118110003-B11F	涡轮增压器总成	TURBOCHARGER ASSEMBLY	0	0	1	1	1	1	1	1	0	0	0	0	0	
2	1118101003-B11F	增压器隔热罩总成	TURBOCHARGER INSULATOR ASSEMBLY	0	0	1	1	1	1	1	1	0	0	0	0	0	
3	1118043003-B11F	垫密圈	SPACER	0	0	6	6	6	6	6	6	0	0	0	0	0	
4	1008204004-B11F	隔热罩螺栓	INSULATOR BOLT	0	0	4	4	4	4	4	4	0	0	0	0	0	
5	1118402003-B11F	空心螺栓	BOLT-EYE	0	0	3	3	3	3	3	3	0	0	0	0	0	
6	1118202003-B11F	空心螺栓	BOLT-EYE	0	0	2	2	2	2	2	2	0	0	0	0	0	
7	1118105003-B11F	增压器支架	TURBOCHARGERBRACKET	0	0	1	1	1	1	1	1	0	0	0	0	0	
8	1118203003-B11F	垫密圈	SPACER	0	0	4	4	4	4	4	4	0	0	0	0	0	
9	1118500003-B11F	增压器出水管总成	WATER OUTLET PIPE ASSEMBLY	0	0	1	1	1	1	1	1	0	0	0	0	0	
10	1118217003-B11F	软管夹	HOSE CLIP	0	0	1	1	1	1	1	1	0	0	0	0	0	
11	1118225003-B11F	水管组件	CONTROL HOSE ASSY	0	0	1	1	1	1	1	1	0	0	0	0	0	
12	Q1840820	六角法兰面螺栓	BOLT	0	0	2	2	2	2	2	2	0	0	0	0	0	

1118001003-B11F

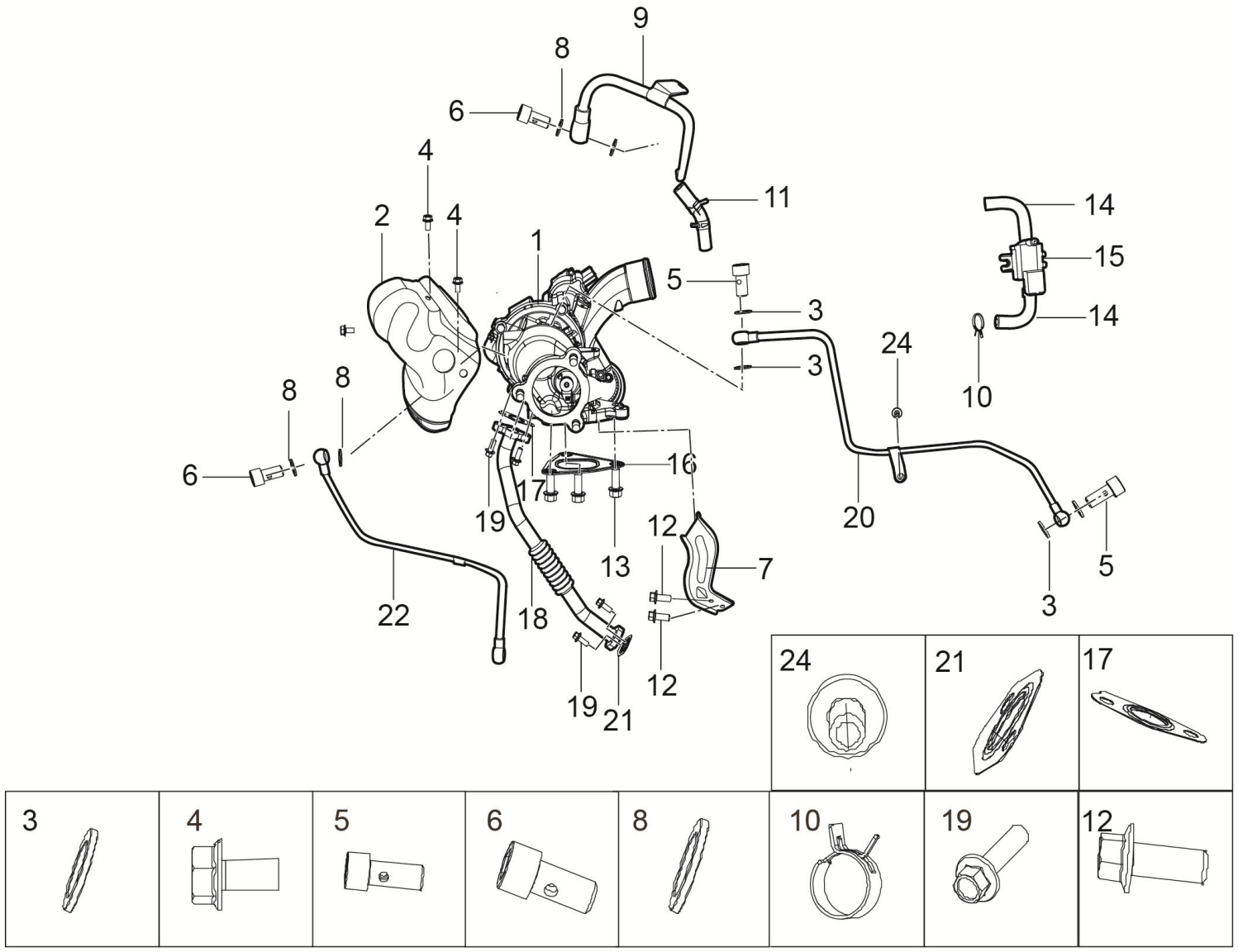

1118001003-B11F 涡轮增压器部件部分

1118001003-B11F TURBOCHARGER COMPONENTS PARTS

序号	备件编码	中文名称	英文名称	NSE1.5T+LD525		TNN4G15T+LD525		TNN4G15T+A6F5				TN4G18T+DCT360					备注
				MT两驱豪华型	MT两驱尊享型	MT两驱豪华型	MT两驱尊享型	AT两驱豪华型	AT两驱尊享型	AT两驱尊贵型	AT两驱旗舰型	DCT两驱豪华型	DCT两驱尊享型	DCT两驱尊贵型	DCT两驱旗舰型	DCT互联网智尊型	
13	1118104003-B11F	增压器螺栓	BOLT	0	0	4	4	4	4	4	4	0	0	0	0	0	
14	1118224003-B11F	控制软管组件	CONTROL HOSE ASSY	0	0	1	1	1	1	1	1	0	0	0	0	0	
15	1118219003-B11F	PWM电磁阀	PWM SOLENOID VALVE	0	0	1	1	1	1	1	1	0	0	0	0	0	
16	1118103003-B11F	涡轮增压器密封垫	TURBOCHARGER GASKET	0	0	1	1	1	1	1	1	0	0	0	0	0	
17	1118302003-B11F	增压器回油管密封垫(上)	OIL OUTLET PIPE GASKET	0	0	1	1	1	1	1	1	0	0	0	0	0	
18	1118300003-B11F	增压器回油管总成	OIL OUTLET PIPE ASSEMBLY	0	0	1	1	1	1	1	1	0	0	0	0	0	
19	Q1840616	六角法兰面螺栓	BOLT	0	0	5	5	5	5	5	5	0	0	0	0	0	
20	1118200003-B11F	增压器进油管总成	OIL INLET PIPE ASSEMBLY	0	0	1	1	1	1	1	1	0	0	0	0	0	
21	1118303003-B11F	增压器回油管密封垫(下)	OIL OUTLET PIPE GASKET	0	0	1	1	1	1	1	1	0	0	0	0	0	
22	1118400003-B11F	增压器进水管总成	WATER INLET PIPE ASSEMBLY	0	0	1	1	1	1	1	1	0	0	0	0	0	

1008002003-B11F

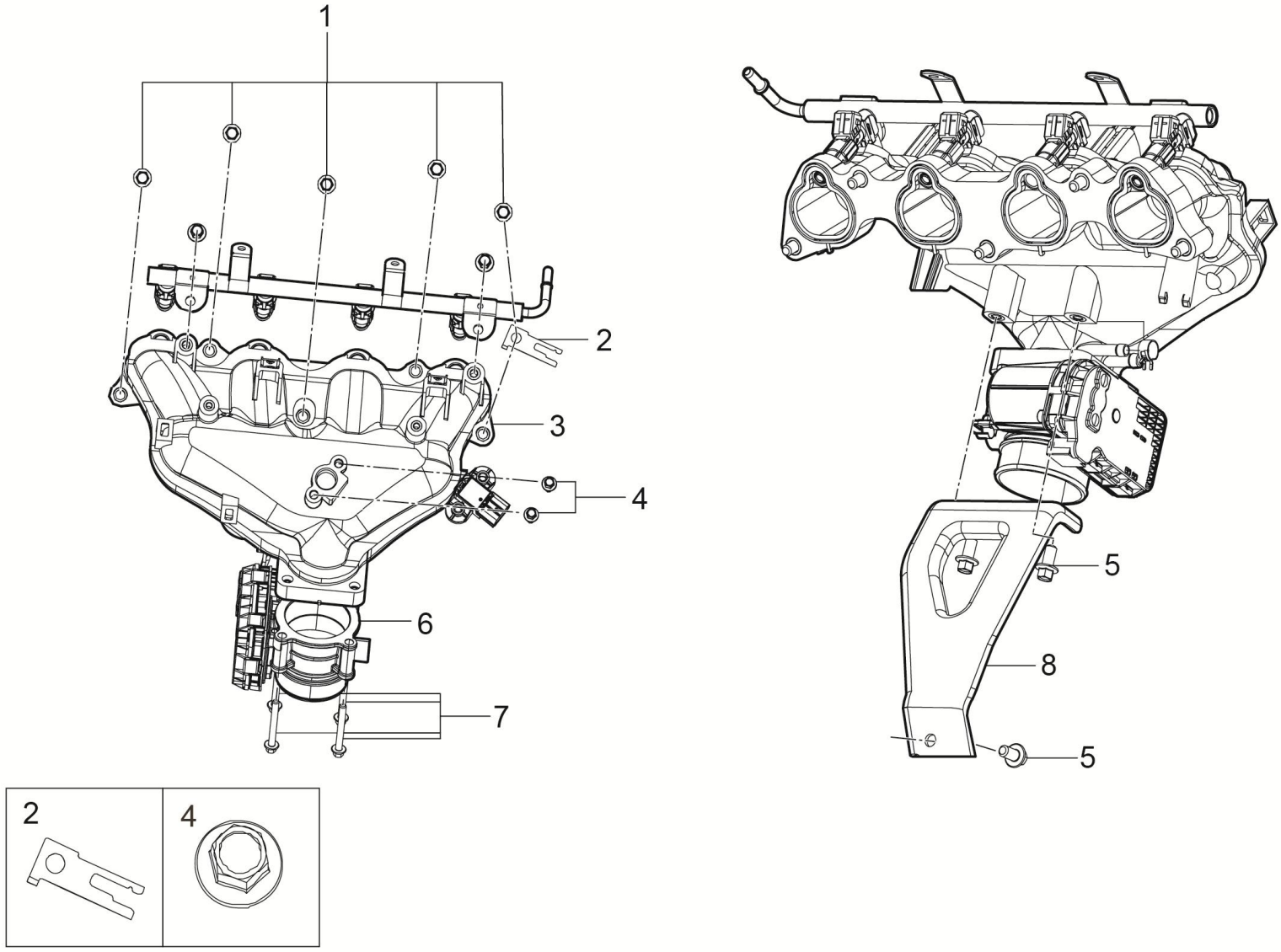

1008002003-B11F 进气歧管-节气门体部分

1008002003-B11F INTAKE MANIFOLD-THROTTLE BODY

序号	备件编码	中文名称	英文名称	NSE1.5T+LD525		TNN4G15T+LD525		TNN4G15T+A6F5				TN4G18T+DCT360					备注
				MT两驱豪华型	MT两驱尊享型	MT两驱豪华型	MT两驱尊享型	AT两驱豪华型	AT两驱尊享型	AT两驱尊贵型	AT两驱旗舰型	DCT两驱豪华型	DCT两驱尊享型	DCT两驱尊贵型	DCT两驱旗舰型	DCT互联网智尊型	
1	Q1840835	六角法兰面螺栓	BOLT	0	0	5	5	5	5	5	5	0	0	0	0	0	
2	3611150003-B11F	爆震传感器端子支架	BRKT	0	0	1	1	1	1	1	1	0	0	0	0	0	
3	1008110004-B11F	进气歧管总成	INTAKE MANIFOLD ASSY	0	0	1	1	1	1	1	1	0	0	0	0	0	
4	Q1840616	六角法兰面螺栓	BOLT	0	0	2	2	2	2	2	2	0	0	0	0	0	
5	Q1840816	六角法兰面螺栓	BOLT	0	0	4	4	4	4	4	4	0	0	0	0	0	
6	1132210003-B11F	节气门体总成	THROTTLE BODY	0	0	1	1	1	1	1	1	0	0	0	0	0	
7	Q1840650	六角法兰面螺栓	BOLT	0	0	4	4	4	4	4	4	0	0	0	0	0	
8	1008107003-B11F	进气歧管支架	INTAKE MANIFOLD BRACKET	0	0	1	1	1	1	1	1	0	0	0	0	0	

1000001006-B11F

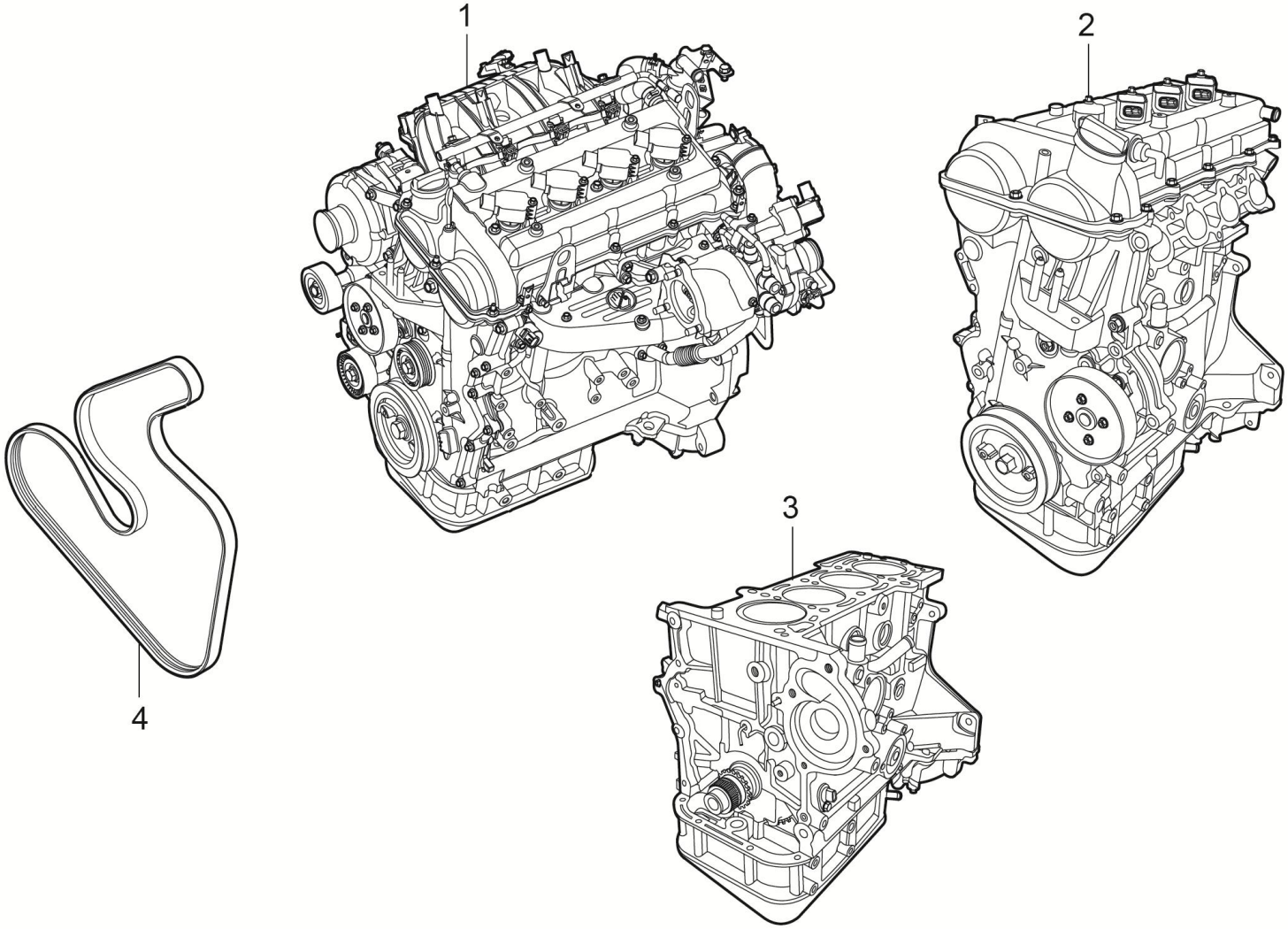

1000001006-B11F 发动机装置

1000001006-B11F ENGINE SYSTEM

序号	备件编码	中文名称	英文名称	NSE1.5T+LD525		TNN4G15T+LD525		TNN4G15T+A6F5				TN4G18T+DCT360					备注
				MT两驱豪华型	MT两驱尊享型	MT两驱豪华型	MT两驱尊享型	AT两驱豪华型	AT两驱尊享型	AT两驱尊贵型	AT两驱旗舰型	DCT两驱豪华型	DCT两驱尊享型	DCT两驱尊贵型	DCT两驱旗舰型	DCT互联网智尊型	
1	1000010008-B11	发动机总成	ENGINE ASSY	0	0	0	0	0	0	0	0	0	1	1	1	1	
2	1000100006-B11F	发动机裸机	ENGINE STARTS	0	0	0	0	0	0	0	0	0	1	1	1	1	（包含气缸体组件、油封盖组件、正时链轮壳组件、油底壳组件、气缸盖组件、气缸罩盖组件、PCV软管组件、活塞和环组件、进排气凸轮轴组件）
3	1000110006-B11F	发动机中缸	ENGINE CYLINDER	0	0	0	0	0	0	0	0	0	1	1	1	1	（包含气缸体组件、油封盖组件、活塞连杆组件）
4	1025011001-B17B	皮带	BELT	0	0	0	0	0	0	0	0	0	1	1	1	1	

1000001007-B11

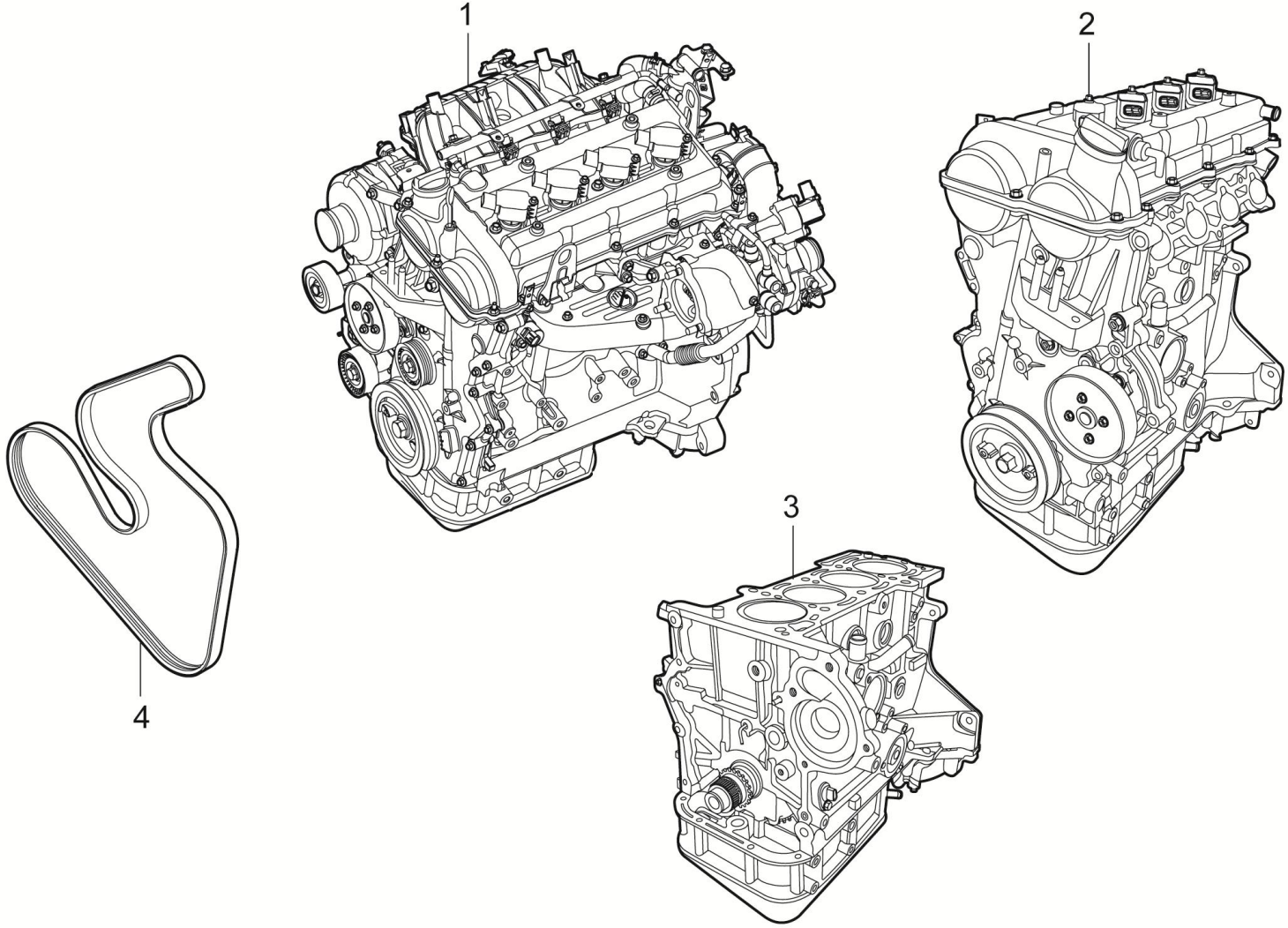

1000001007-B11 发动机装置

1000001007-B11 ENGINE SYSTEM

序号	备件编码	中文名称	英文名称	NSE1.5T+LD525		TNN4G15T+LD525		TNN4G15T+A6F5				TN4G18T+DCT360					备注
				MT两驱豪华型	MT两驱尊享型	MT两驱豪华型	MT两驱尊享型	AT两驱豪华型	AT两驱尊享型	AT两驱尊贵型	AT两驱旗舰型	DCT两驱豪华型	DCT两驱尊享型	DCT两驱尊贵型	DCT两驱旗舰型	DCT互联网智尊型	
1	1000010008-B11	发动机总成	ENGINE ASSY	0	0	0	0	0	0	0	0	1	0	0	0	0	
2	1000100006-B11F	发动机裸机	ENGINE STARTS	0	0	0	0	0	0	0	0	1	0	0	0	0	（包含气缸体组件、油封盖组件、正时链轮壳组件、油底壳组件、气缸盖组件、气缸罩盖组件、PCV软管组件、活塞和环组件、进排气凸轮轴组件）
3	1000110006-B11F	发动机中缸	ENGINE CYLINDER	0	0	0	0	0	0	0	0	1	0	0	0	0	（包含气缸体组件、油封盖组件、活塞连杆组件）
4	1025011003-B01	皮带	BELT	0	0	0	0	0	0	0	0	1	0	0	0	0	

1002001002-B01

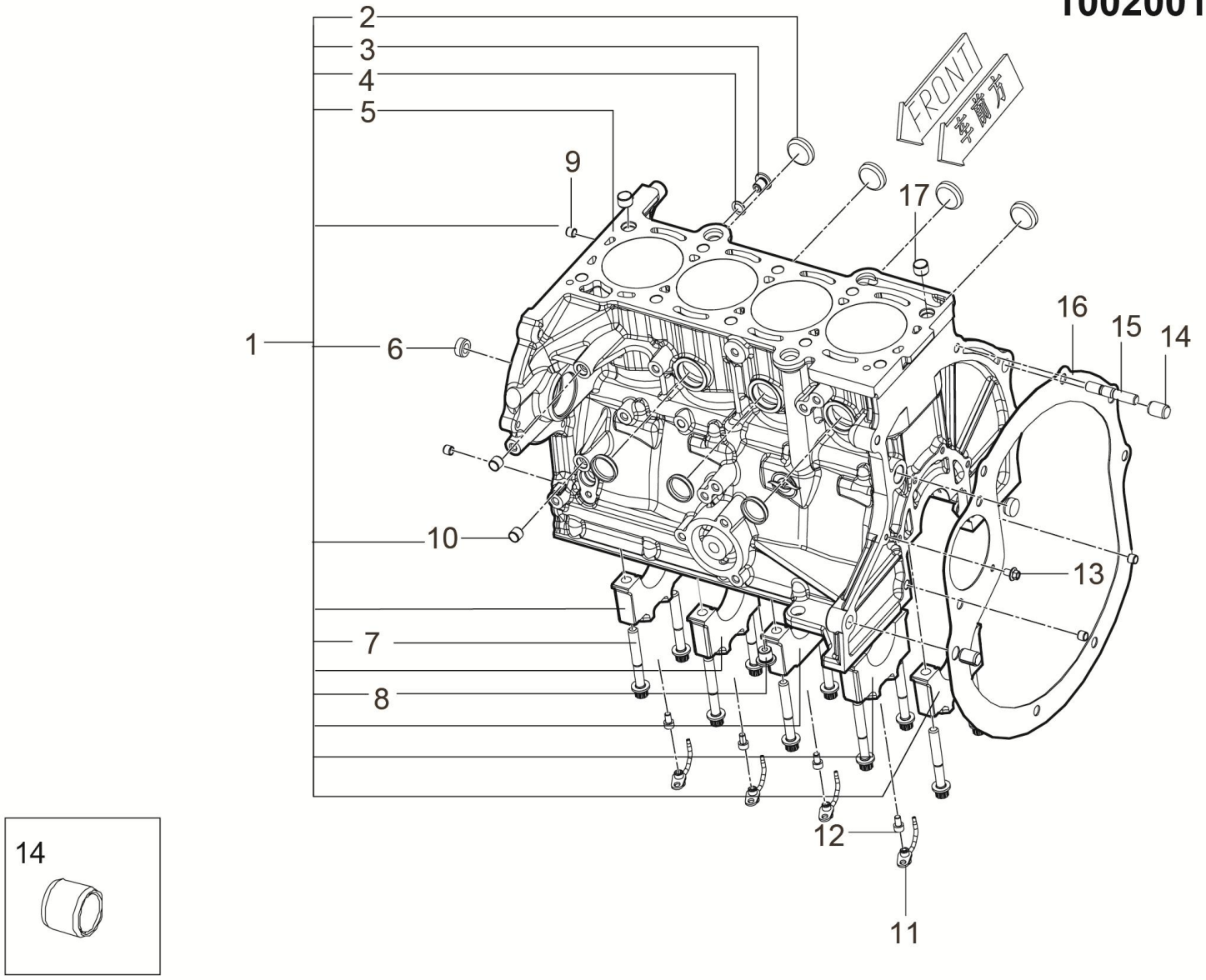

1002001002-B01 气缸体

1002001002-B01 CYLINDER BLCOK

序号	备件编码	中文名称	英文名称	NSE1.5T+LD525		TNN4G15T+LD525		TNN4G15T+A6F5				TN4G18T+DCT360					备注
				MT两驱豪华型	MT两驱尊享型	MT两驱豪华型	MT两驱尊享型	AT两驱豪华型	AT两驱尊享型	AT两驱尊贵型	AT两驱旗舰型	DCT两驱豪华型	DCT两驱尊享型	DCT两驱尊贵型	DCT两驱旗舰型	DCT互联网智尊型	
1	1002100002-B01	气缸体总成	BLOCK ASSY-CYL.	0	0	0	0	0	0	0	0	1	1	1	1	1	
2	1002003002-B01	碗形塞片	CAP-SE八LING	0	0	0	0	0	0	0	0	7	7	7	7	7	
3	1002112002-B01	螺堵	PLUG	0	0	0	0	0	0	0	0	1	1	1	1	1	
4	1002115002-B01	螺堵垫片	GASKET	0	0	0	0	0	0	0	0	1	1	1	1	1	
5	1002101002-B01	气缸体	BLOCK-CYL.	0	0	0	0	0	0	0	0	1	1	1	1	1	
6	1002102002-B01	育堵	BLIND PLUG	0	0	0	0	0	0	0	0	2	2	2	2	2	
7	1002111002-B01	主轴承盖螺栓	BOLT-C.SHAFT CA	0	0	0	0	0	0	0	0	10	10	10	10	10	
8	1002113002-B01	螺堵	PLUG	0	0	0	0	0	0	0	0	1	1	1	1	1	
9	1003117003-B01	定位套	PIN-TUBULAR	0	0	0	0	0	0	0	0	4	4	4	4	4	
10	1002007002-B01	定位套	PIN-TUBULAR	0	0	0	0	0	0	0	0	4	4	4	4	4	
11	1002200002-B01	活塞冷却喷嘴	JET ASSYOIL	0	0	0	0	0	0	0	0	4	4	4	4	4	
12	Q218B0610	内六角圆柱头螺钉	HEX CYLINDER HEAD SCREW	0	0	0	0	0	0	0	0	4	4	4	4	4	

1002001002-B01

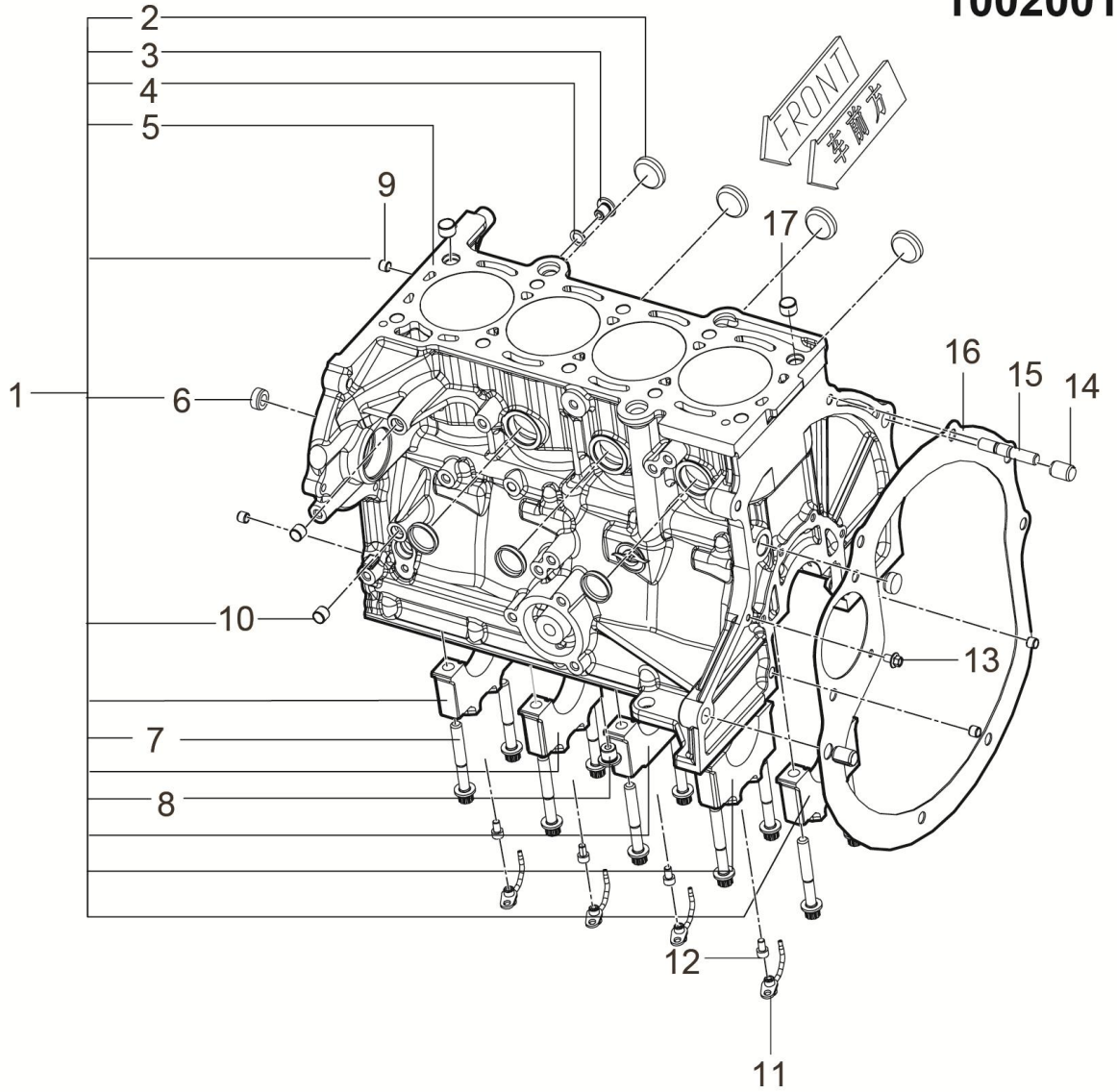

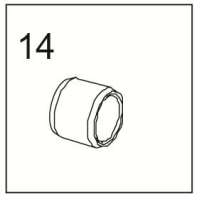

1002001002-B01 气缸体

1002001002-B01 CYLINDER BLCOK

序号	备件编码	中文名称	英文名称	NSE1.5T+LD525		TNN4G15T+LD525		TNN4G15T+A6F5				TN4G18T+DCT360					备注
				MT两驱豪华型	MT两驱尊享型	MT两驱豪华型	MT两驱尊享型	AT两驱豪华型	AT两驱尊享型	AT两驱尊贵型	AT两驱旗舰型	DCT两驱豪华型	DCT两驱尊享型	DCT两驱尊贵型	DCT两驱旗舰型	DCT互联网智尊型	
13	Q1840610	六角法兰面螺栓	BOLT	0	0	0	0	0	0	0	0	1	1	1	1	1	
14	1003121002-B01	弹性定位销	ELASTIC DOWEL PIN	0	0	0	0	0	0	0	0	2	2	2	2	2	
15	1002008002-B01	双头螺柱	BOLT	0	0	0	0	0	0	0	0	1	1	1	1	1	
16	1002004002-B01	变速器隔板	PLATE-END	0	0	0	0	0	0	0	0	1	1	1	1	1	
17	1002005003-B01	气缸盖定位套	PIN-TUBULAR	0	0	0	0	0	0	0	0	2	2	2	2	2	

1003001002-B01

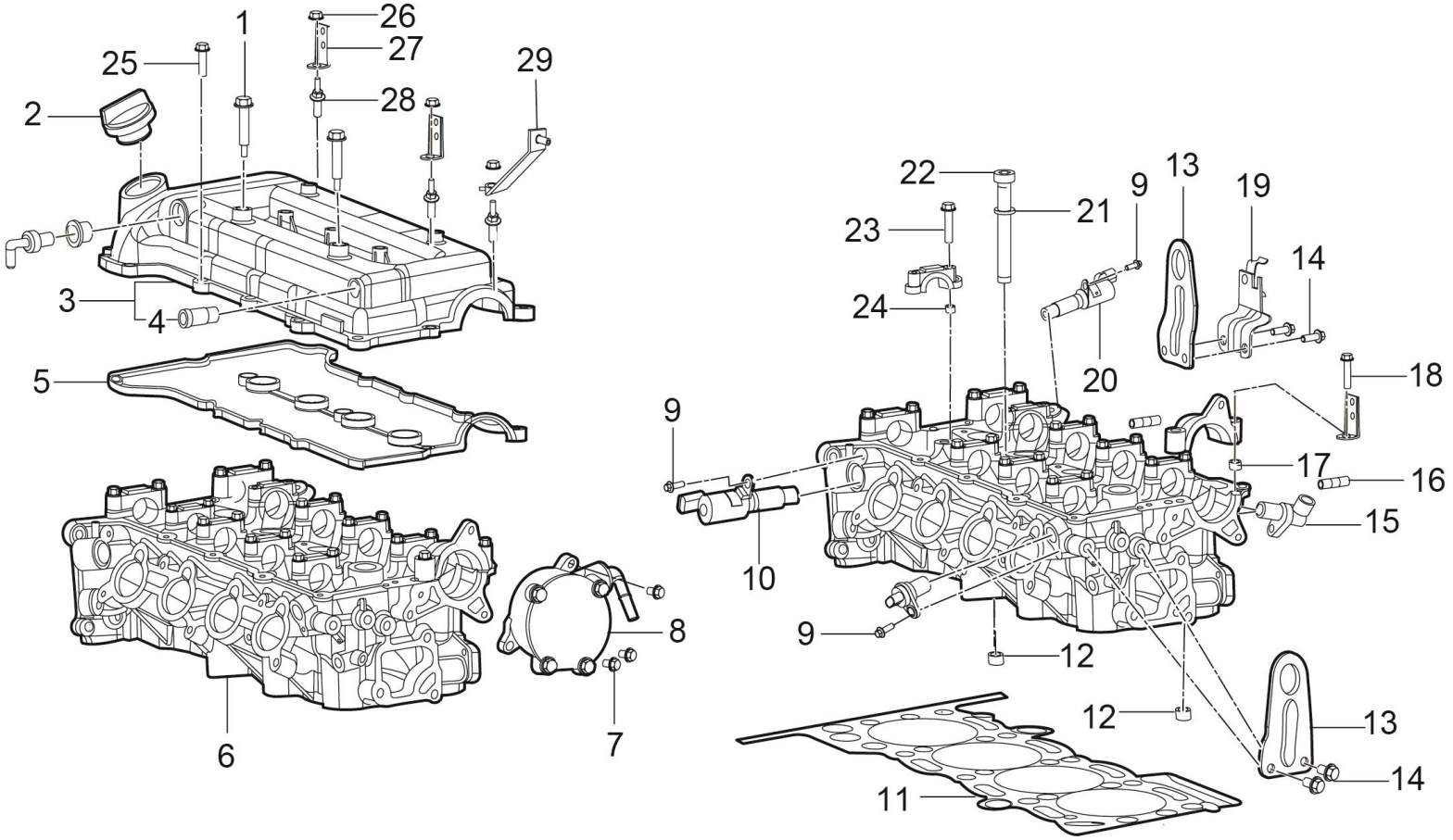

11	14	17	20	22	26	28

1003001002-B01 气缸盖-气门室罩部分

1003001002-B01 CYLINDER HEAD-THROTTLE ROOM COVER

序号	备件编码	中文名称	英文名称	NSE1.5T+LD525		TNN4G15T+LD525		TNN4G15T+A6F5				TN4G18T+DCT360					备注
				MT两驱豪华型	MT两驱尊享型	MT两驱豪华型	MT两驱尊享型	AT两驱豪华型	AT两驱尊享型	AT两驱尊贵型	AT两驱旗舰型	DCT两驱豪华型	DCT两驱尊享型	DCT两驱尊贵型	DCT两驱旗舰型	DCT互联网智尊型	
1	1003009002-B01	气缸盖罩螺栓	BOLT	0	0	0	0	0	0	0	0	2	2	2	2	2	
2	1003070002-B01	加油口盖总成	CAP ASSY-OIL FILLER	0	0	0	0	0	0	0	0	1	1	1	1	1	
3	1003210002-B01	气缸盖罩分总成	COVER ASSY-CYL HEAD	0	0	0	0	0	0	0	0	1	1	1	1	1	
4	1003204002-B01	气缸盖罩通风接管嘴	PIPE,BREATHER	0	0	0	0	0	0	0	0	1	1	1	1	1	
5	1003002002-B01	气缸盖罩密封垫	GASKET-HEAD COVER	0	0	0	0	0	0	0	0	1	1	1	1	1	
6	1003100002-B01	气缸盖总成(带气门)	HEAD ASSY-CYL	0	0	0	0	0	0	0	0	1	1	1	1	1	
6	1003110002-B01	气缸盖本体	HEAD ASSY-CYL	0	0	0	0	0	0	0	0	1	1	1	1	1	
7	Q1840620	六角法兰面螺栓	BOLT	0	0	0	0	0	0	0	0	3	3	3	3	3	
8	1003300002-B01	真空泵总成	VACUUM PUMP ASSY	0	0	0	0	0	0	0	0	1	1	1	1	1	
9	Q1840612	六角法兰面螺栓	BOLT	0	0	0	0	0	0	0	0	4	4	4	4	4	
10	1003003002-B01	进气OCV阀总成	VALVE ASSY-CONTROL OIL INT	0	0	0	0	0	0	0	0	1	1	1	1	1	
11	1003400002-B01	气缸垫总成	GASKET-CYL HEAD	0	0	0	0	0	0	0	0	1	1	1	1	1	

1003001002-B01

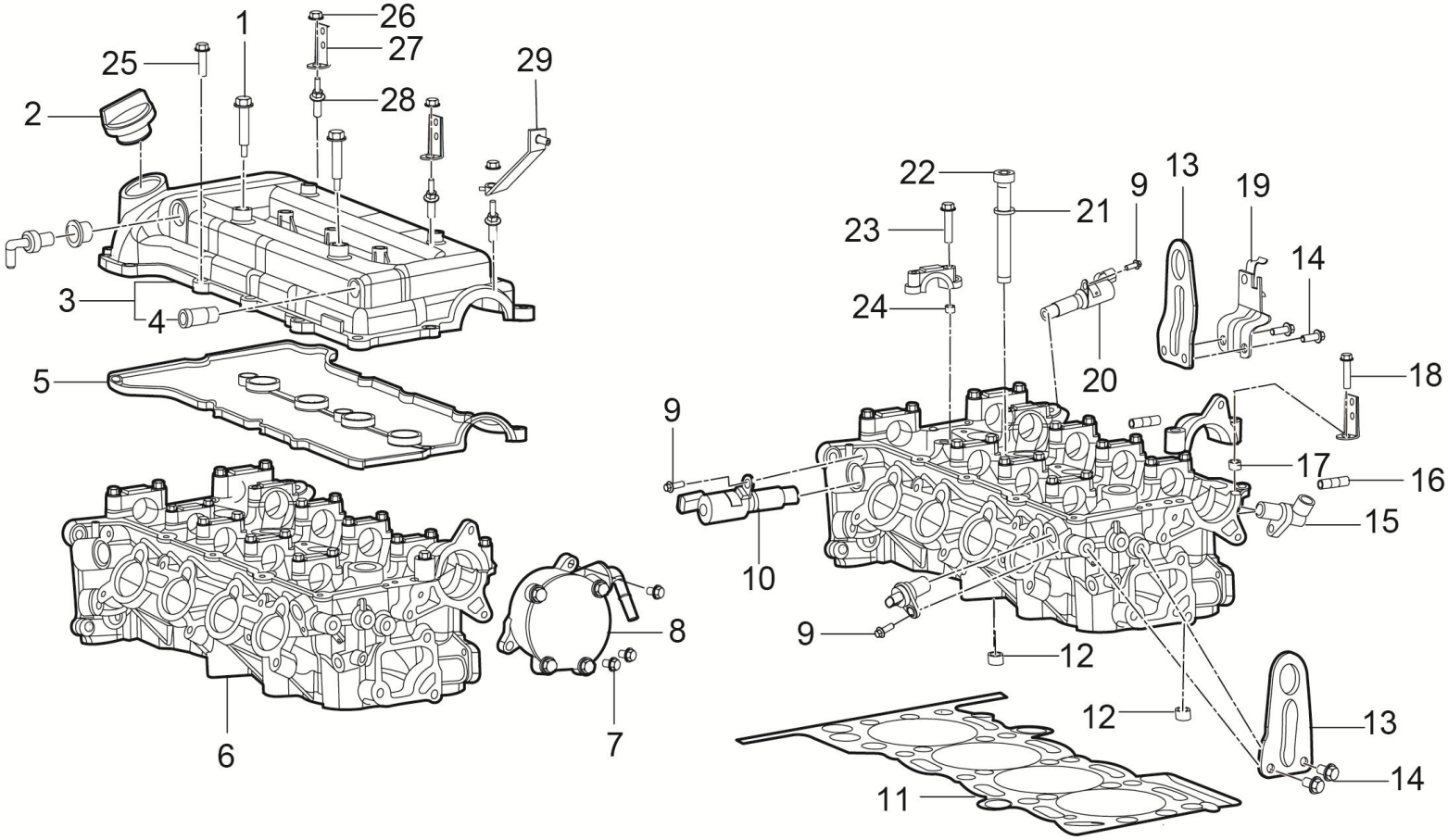

11	14	17	20	22	26	28

1003001002-B01 气缸盖-气门室罩部分

1003001002-B01 CYLINDER HEAD-THROTTLE ROOM COVER

序号	备件编码	中文名称	英文名称	NSE1.5T+LD525		TNN4G15T+LD525		TNN4G15T+A6F5				TN4G18T+DCT360					备注
				MT两驱豪华型	MT两驱尊享型	MT两驱豪华型	MT两驱尊享型	AT两驱豪华型	AT两驱尊享型	AT两驱尊贵型	AT两驱旗舰型	DCT两驱豪华型	DCT两驱尊享型	DCT两驱尊贵型	DCT两驱旗舰型	DCT互联网智尊型	
12	1002005002-B01	气缸盖定位套	PIN-TUBULAR	0	0	0	0	0	0	0	0	2	2	2	2	2	
13	1024001002-B01	发动机吊钩	HANGER-ENG.	0	0	0	0	0	0	0	0	2	2	2	2	2	
14	Q1840816	六角法兰面螺栓	BOLT	0	0	0	0	0	0	0	0	4	4	4	4	4	
15	3611022002-B01	凸轮轴位置传感器-排气	SENSOR-ANG.,CRANK	0	0	0	0	0	0	0	0	1	1	1	1	1	
15	3611023002-B01	凸轮轴位置传感器-进气	SENSOR-ANG.,CRANK	0	0	0	0	0	0	0	0	1	1	1	1	1	
16	1003503002-B01	双头螺柱	STUD	0	0	0	0	0	0	0	0	2	2	2	2	2	
17	1003118002-B01	定位套	PIN-TUBULAR	0	0	0	0	0	0	0	0	2	2	2	2	2	
18	Q1840835	六角法兰面螺栓	BOLT	0	0	0	0	0	0	0	0	6	6	6	6	6	
19	1024002002-B01	氧传感器支架	BRACKET	0	0	0	0	0	0	0	0	1	1	1	1	1	
20	1003004002-B01	排气OCV阀总成	VALVE ASSY-CONTROL,OIL.EXH	0	0	0	0	0	0	0	0	1	1	1	1	1	
21	1003502002-B01	气缸盖螺栓垫片	WASHER-HEAD BOLT	0	0	0	0	0	0	0	0	10	10	10	10	10	
22	1003501002-B01	气缸盖螺栓	BOLT-CYL.HEAD	0	0	0	0	0	0	0	0	10	10	10	10	10	

1003001002-B01

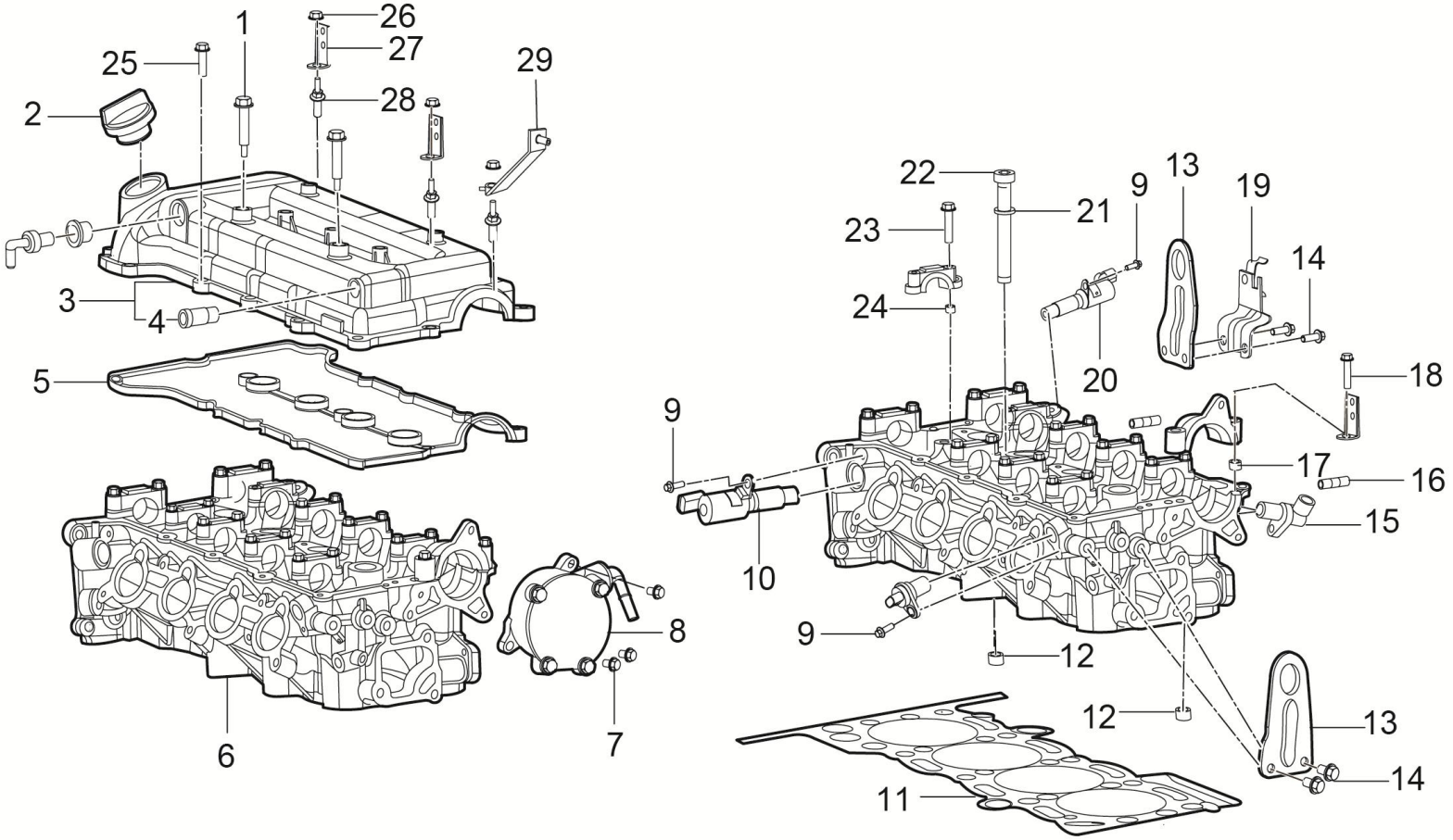

11	14	17	20	22	26	28

1003001002-B01 气缸盖-气门室罩部分

1003001002-B01 CYLINDER HEAD-THROTTLE ROOM COVER

序号	备件编码	中文名称	英文名称	NSE1.5T+LD525		TNN4G15T+LD525		TNN4G15T+A6F5				TN4G18T+DCT360					备注
				MT两驱豪华型	MT两驱尊享型	MT两驱豪华型	MT两驱尊享型	AT两驱豪华型	AT两驱尊享型	AT两驱尊贵型	AT两驱旗舰型	DCT两驱豪华型	DCT两驱尊享型	DCT两驱尊贵型	DCT两驱旗舰型	DCT互联网智尊型	
23	Q1840635	六角法兰面螺栓	BOLT	0	0	0	0	0	0	0	0	16	16	16	16	16	
24	1003117002-B01	定位套	PIN-TUBULAR	0	0	0	0	0	0	0	0	4	4	4	4	4	
25	1003008002-B01	气缸盖罩螺栓	BOLT	0	0	0	0	0	0	0	0	11	11	11	11	11	
26	Q32006	六角法兰面螺母	NUT	0	0	0	0	0	0	0	0	3	3	3	3	3	
27	1003006002-B01	线束支架2	BRACKET	0	0	0	0	0	0	0	0	3	3	3	3	3	
28	1003007002-B01	气缸盖罩螺栓	BOLT	0	0	0	0	0	0	0	0	3	3	3	3	3	
29	1003600002-B01	燃油管支架总成	BRACKET	0	0	0	0	0	0	0	0	1	1	1	1	1	

1004001002-B01

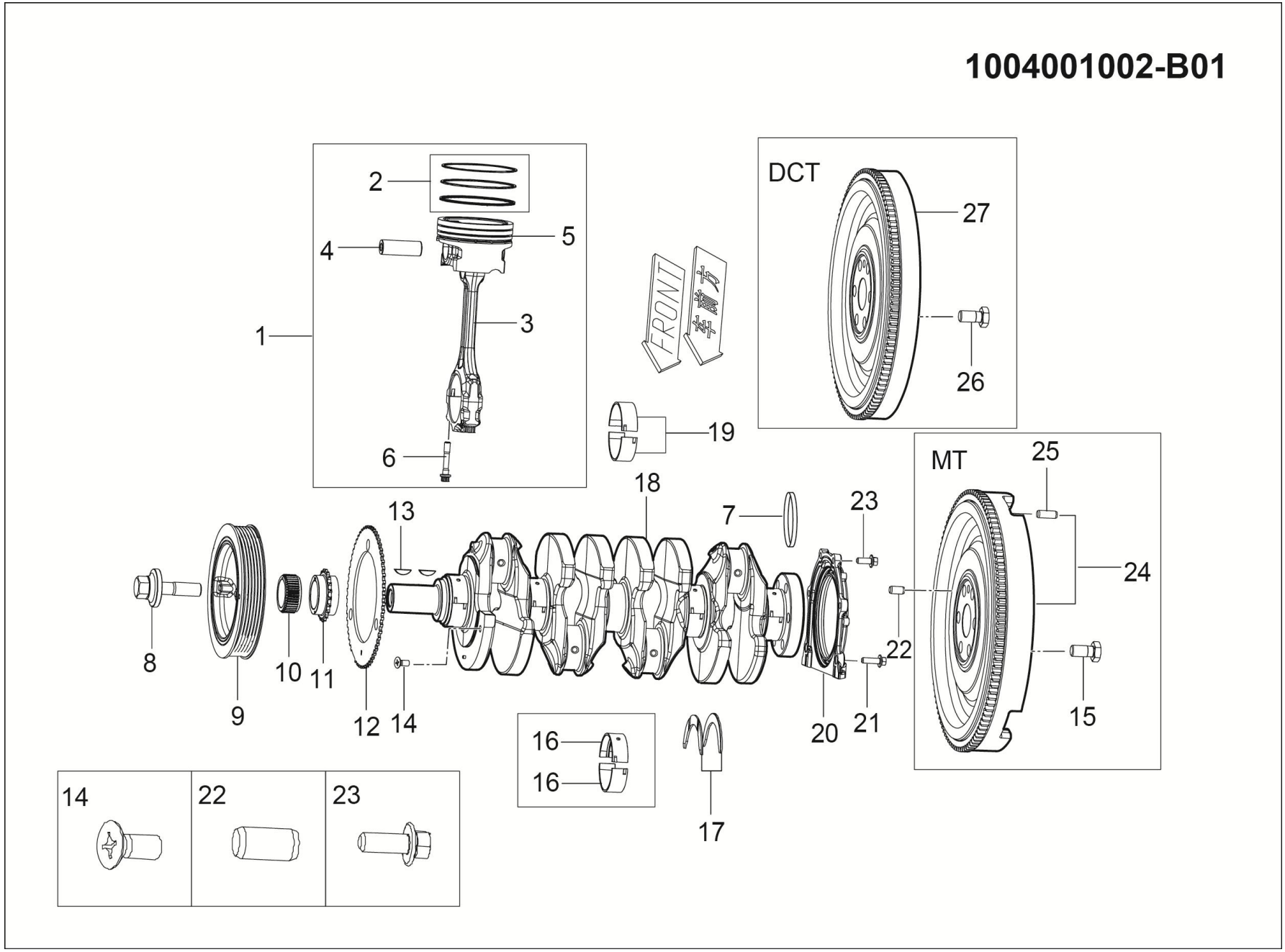

1004001002-B01 活塞、连杆-曲轴部分

1004001002-B01 PISTON,CONNECTING ROD-CRANKSHAFT

序号	备件编码	中文名称	英文名称	NSE1.5T+LD525		TNN4G15T+LD525		TNN4G15T+A6F5				TN4G18T+DCT360					备注
				MT两驱豪华型	MT两驱尊享型	MT两驱豪华型	MT两驱尊享型	AT两驱豪华型	AT两驱尊享型	AT两驱尊贵型	AT两驱旗舰型	DCT两驱豪华型	DCT两驱尊享型	DCT两驱尊贵型	DCT两驱旗舰型	DCT互联网智尊型	
1	1004100002-B01	连杆总成	ROD ASSY-CONNECTING	0	0	0	0	0	0	0	0	4	4	4	4	4	
2	1004200002-B01	活塞环组	RING SET-OIL	0	0	0	0	0	0	0	0	4	4	4	4	4	
3	1004500002-B01	连杆	CONNECTING ROD	0	0	0	0	0	0	0	0	4	4	4	4	4	
4	1004002002-B01	活塞销	PIN-PISTON	0	0	0	0	0	0	0	0	4	4	4	4	4	
5	1004011002-B01	活塞	PISTON	0	0	0	0	0	0	0	0	4	4	4	4	4	
6	1004103002-B01	连杆螺栓	BOLT-CONN.ROD	0	0	0	0	0	0	0	0	8	8	8	8	8	
7	1005410002-B01	曲轴后油封	COVER ASSY-REAR	0	0	0	0	0	0	0	0	1	1	1	1	1	
8	1005007002-B01	曲轴皮带轮螺栓	BOLT-PULLEYLOCK	0	0	0	0	0	0	0	0	1	1	1	1	1	
9	1005200002-B01	曲轴皮带轮总成	PULLEYASSY,C.SHAFT	0	0	0	0	0	0	0	0	1	1	1	1	1	
10	1005005002-B01	机油泵转子衬套	ADAPTER-ROTOR	0	0	0	0	0	0	0	0	1	1	1	1	1	
11	1005006002-B01	曲轴正时链轮	SPROCKET-TIMING CHAIN	0	0	0	0	0	0	0	0	1	1	1	1	1	
12	1005009002-B01	曲轴信号盘	RING SENSINGCRANKSHAFT	0	0	0	0	0	0	0	0	1	1	1	1	1	

1004001002-B01

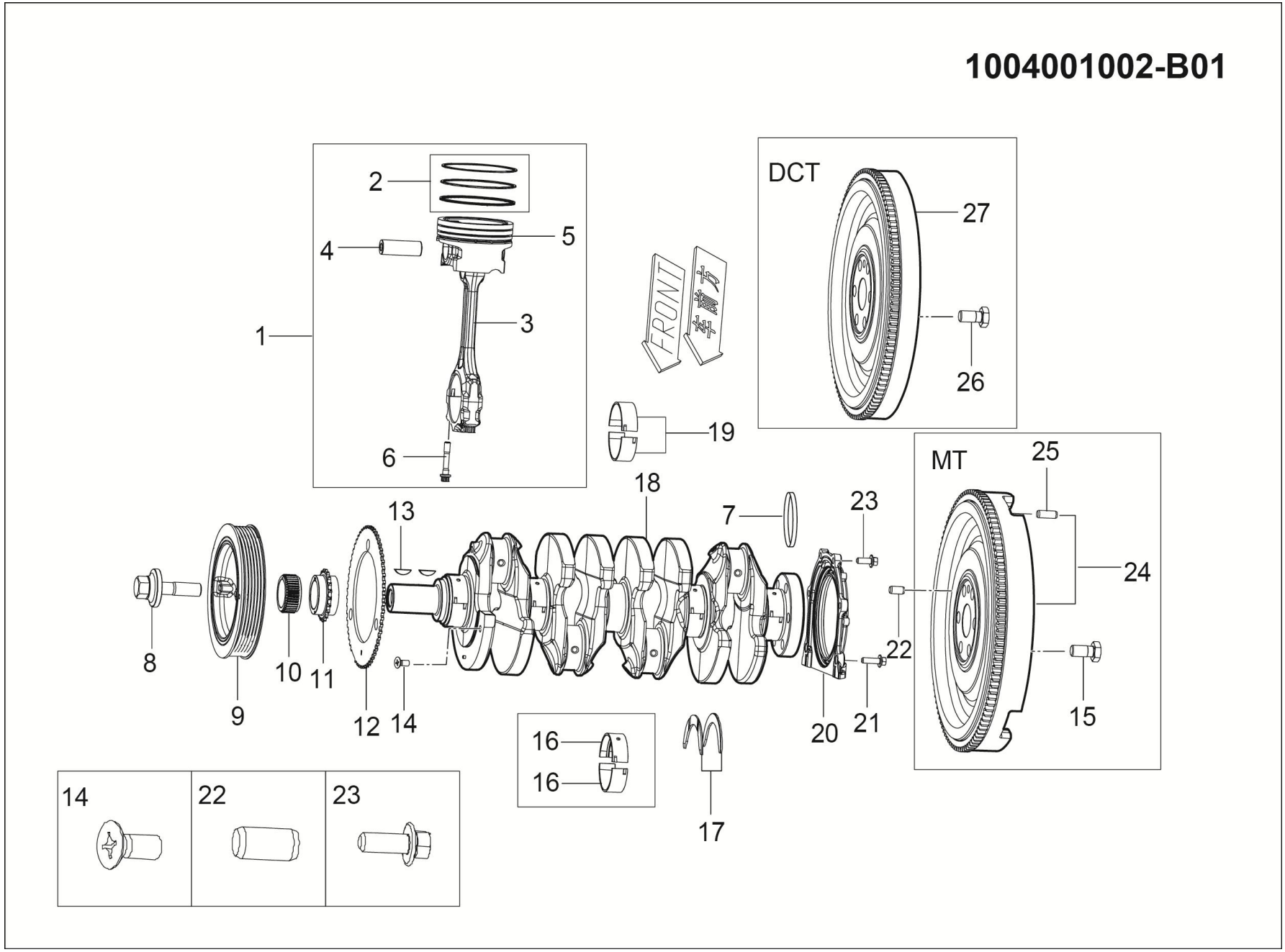

1004001002-B01 活塞、连杆-曲轴部分

1004001002-B01 PISTON,CONNECTING ROD-CRANKSHAFT

序号	备件编码	中文名称	英文名称	NSE1.5T+LD525		TNN4G15T+LD525		TNN4G15T+A6F5				TN4G18T+DCT360					备注
				MT两驱豪华型	MT两驱尊享型	MT两驱豪华型	MT两驱尊享型	AT两驱豪华型	AT两驱尊享型	AT两驱尊贵型	AT两驱旗舰型	DCT两驱豪华型	DCT两驱尊享型	DCT两驱尊贵型	DCT两驱旗舰型	DCT互联网智尊型	
13	1005014002-B01	半圆键	KEY	0	0	0	0	0	0	0	0	2	2	2	2	2	
14	1005016002-B01	螺钉	SCREW	0	0	0	0	0	0	0	0	3	3	3	3	3	
15	1005110002-B01	飞轮螺栓	BOLT-FLY WHEELLOCK	0	0	0	0	0	0	0	0	6	6	6	6	6	
16	1005003002-B01	上主轴瓦-A	METAL-C.SHAFT,LER	0	0	0	0	0	0	0	0	5	5	5	5	5	
16	1005003003-B01	上主轴瓦-B	METAL-C.SHAFT,LER	0	0	0	0	0	0	0	0	5	5	5	5	5	
16	1005003004-B01	上主轴瓦-C	METAL-C.SHAFT,LER	0	0	0	0	0	0	0	0	5	5	5	5	5	
16	1005003005-B01	上主轴瓦-D	METAL-C.SHAFT,LER	0	0	0	0	0	0	0	0	5	5	5	5	5	
16	1005003006-B01	下主轴瓦-A	METAL-C.SHAFT,LER	0	0	0	0	0	0	0	0	5	5	5	5	5	
16	1005003007-B01	下主轴瓦-B	METAL-C.SHAFT,LER	0	0	0	0	0	0	0	0	5	5	5	5	5	
16	1005003008-B01	下主轴瓦-C	METAL-C.SHAFT,LER	0	0	0	0	0	0	0	0	5	5	5	5	5	
16	1005003009-B01	下主轴瓦-D	METAL-C.SHAFT,LER	0	0	0	0	0	0	0	0	5	5	5	5	5	
17	1005004002-B01	曲轴止推片	METAL-THRUSTUP	0	0	0	0	0	0	0	0	2	2	2	2	2	

1004001002-B01

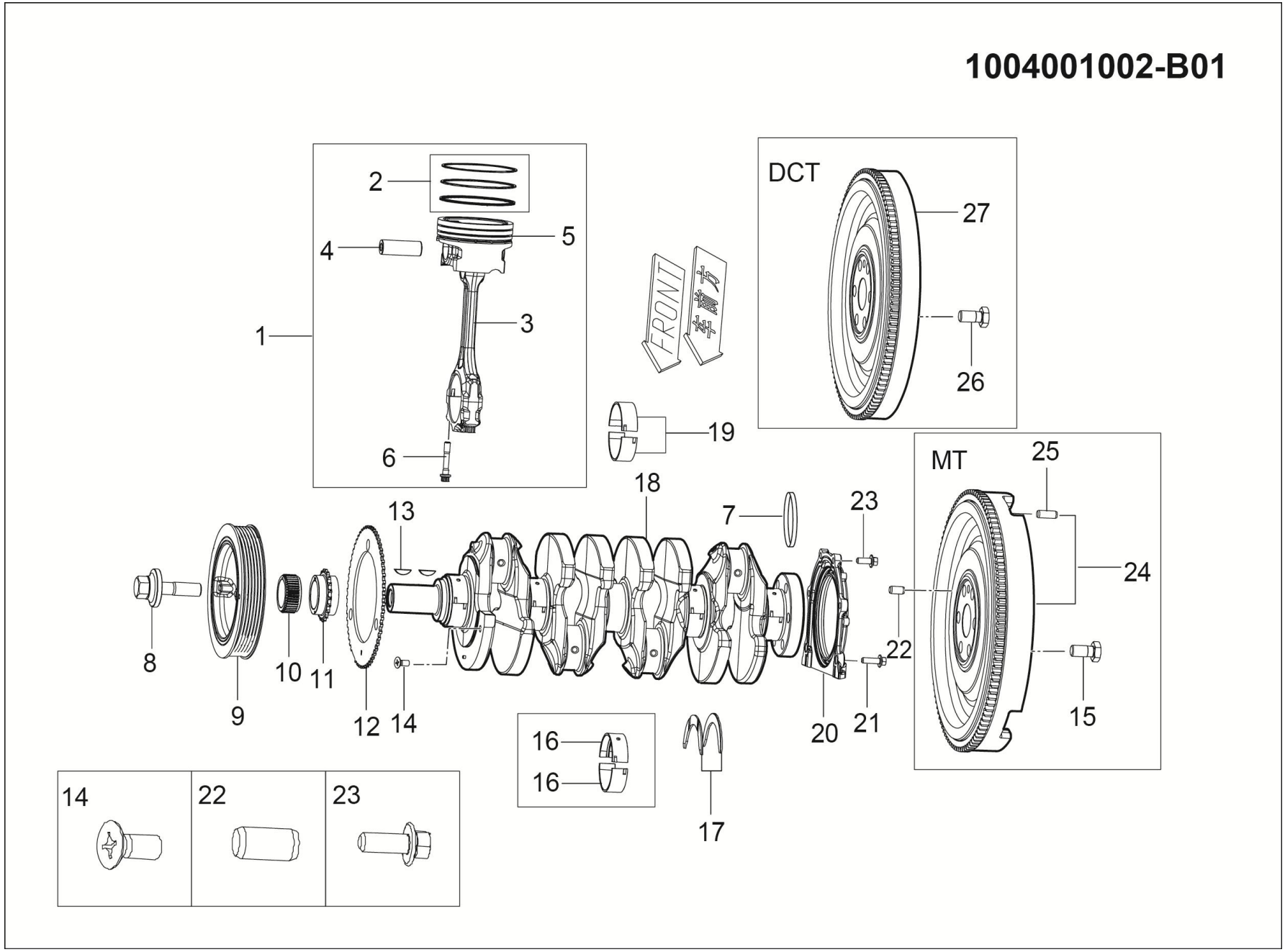

1004001002-B01 活塞、连杆-曲轴部分

1004001002-B01 PISTON,CONNECTING ROD-CRANKSHAFT

序号	备件编码	中文名称	英文名称	NSE1.5T+LD525		TNN4G15T+LD525		TNN4G15T+A6F5				TN4G18T+DCT360					备注
				MT两驱豪华型	MT两驱尊享型	MT两驱豪华型	MT两驱尊享型	AT两驱豪华型	AT两驱尊享型	AT两驱尊贵型	AT两驱旗舰型	DCT两驱豪华型	DCT两驱尊享型	DCT两驱尊贵型	DCT两驱旗舰型	DCT互联网智尊型	
18	1005300002-B01	曲轴总成	CRANKSHAFT.ASSY	0	0	0	0	0	0	0	0	1	1	1	1	1	
19	1004006002-B01	连杆瓦	METAL-CONN.ROD	0	0	0	0	0	0	0	0	8	8	8	8	8	
20	1005400002-B01	曲轴后油封支撑座总成	COVER ASSY-REAR	0	0	0	0	0	0	0	0	1	1	1	1	1	
21	Q1840616	六角法兰面螺栓	BOLT	0	0	0	0	0	0	0	0	4	4	4	4	4	
22	Q5210816	圆柱销	PIN	0	0	0	0	0	0	0	0	1	1	1	1	1	
23	Q1840620	螺栓	BOLT	0	0	0	0	0	0	0	0	2	2	2	2	2	
24	1005100002-B01	飞轮总成(带齿圈和定位销MT)	FLYWHEELEQUIP	0	0	0	0	0	0	0	0	0	0	0	0	0	
25	Q5210822	圆柱销(MT)	PIN	0	0	0	0	0	0	0	0	0	0	0	0	0	
26	1005100003-B01	飞轮总成(带齿圈和定位销)(DCT)	FLYWHEELEQUIP	0	0	0	0	0	0	0	0	1	1	1	1	1	
27	1005110003-B01	飞轮螺栓（DCT)	BOLT-FLY WHEELLOCK	0	0	0	0	0	0	0	0	6	6	6	6	6	

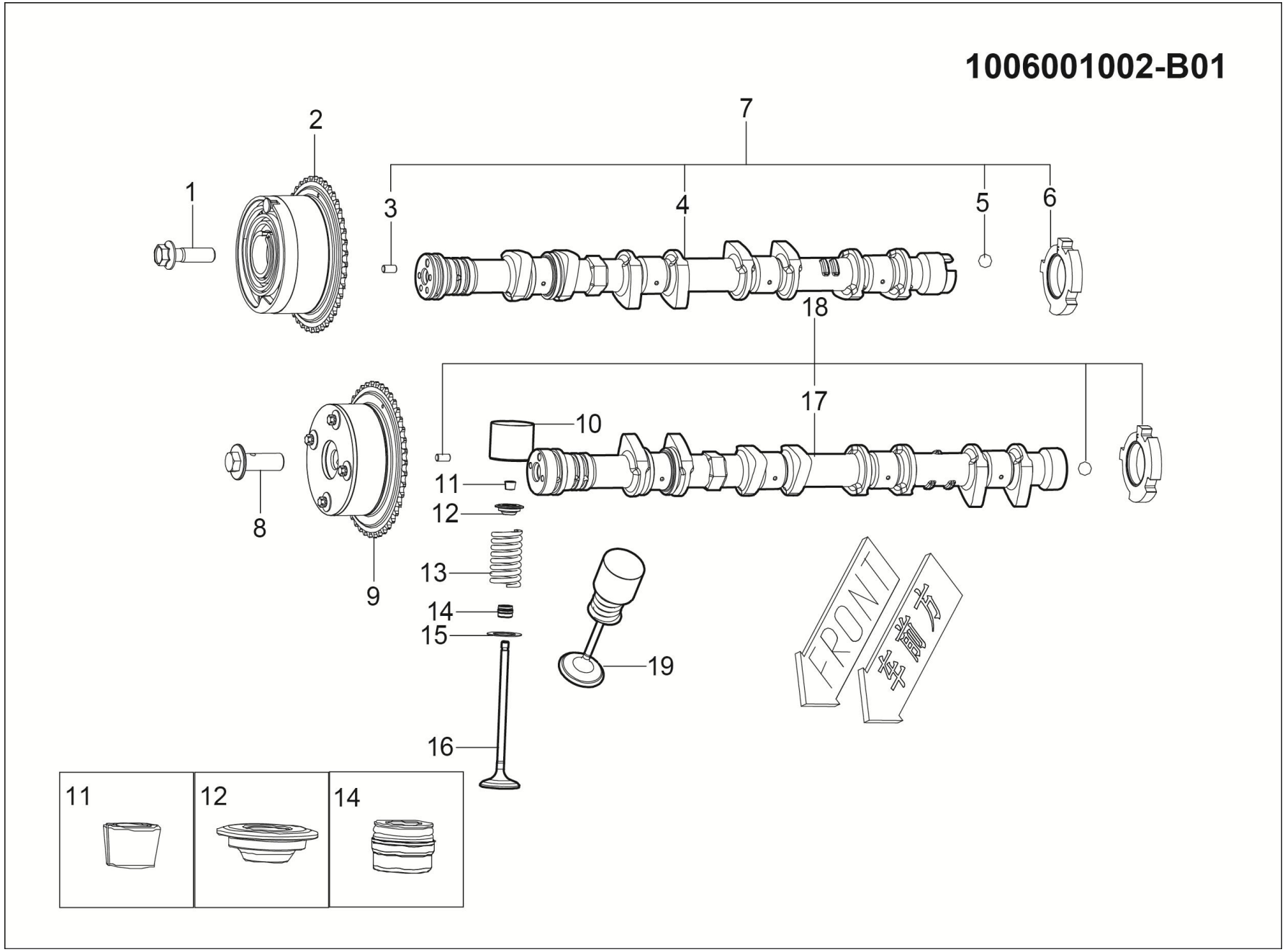
1006001002-B01
1
2
3
4
5
6
7
8
9
10
11
12
13
14
15
16
17
18
19
FRONT
车前方
11
12
14

1006001002-B01 挺柱、气门-凸轮轴部分

1006001002-B01 TAPPET,THROTTLE-CAMSHAFT

序号	备件编码	中文名称	英文名称	NSE1.5T+LD525		TNN4G15T+LD525		TNN4G15T+A6F5				TN4G18T+DCT360					备注
				MT两驱豪华型	MT两驱尊享型	MT两驱豪华型	MT两驱尊享型	AT两驱豪华型	AT两驱尊享型	AT两驱尊贵型	AT两驱旗舰型	DCT两驱豪华型	DCT两驱尊享型	DCT两驱尊贵型	DCT两驱旗舰型	DCT互联网智尊型	
1	1006004002-B01	排气VVT紧固螺栓	BOLT,EXHUAST VVT	0	0	0	0	0	0	0	0	1	1	1	1	1	
2	1006700002-B01	排气VVT总成	EXHUAST VVT ASSY	0	0	0	0	0	0	0	0	1	1	1	1	1	
3	1006103002-B01	定位销	PIN	0	0	0	0	0	0	0	0	2	2	2	2	2	
4	1006201002-B01	排气凸轮轴	EXHAUST CAMSHAFT	0	0	0	0	0	0	0	0	1	1	1	1	1	
5	1006211002-B01	钢球	STEEL BALL	0	0	0	0	0	0	0	0	2	2	2	2	2	
6	1006102002-B01	凸轮轴位置传感器信号轮	WHEEL PHASER	0	0	0	0	0	0	0	0	2	2	2	2	2	
7	1006200002-B01	排气凸轮轴总成	EXHAUST CAMSHAFT ASSY	0	0	0	0	0	0	0	0	1	1	1	1	1	
8	1006003002-B01	进气VVT紧固螺栓	BOLT,INTAKE VVT	0	0	0	0	0	0	0	0	1	1	1	1	1	
9	1006300002-B01	进气VVT总成	INTAKE VVT ASSY	0	0	0	0	0	0	0	0	1	1	1	1	1	
10	1007007002-B01	挺杆-分组1(2.70mm)	TAPPET-GRD-1	0	0	0	0	0	0	0	0	16	16	16	16	16	
10	1007008002-B01	挺杆-分组2(2.72mm)	TAPPET-GRD-2	0	0	0	0	0	0	0	0	16	16	16	16	16	
10	1007009002-B01	挺杆-分组3(2.74mm)	TAPPET-GRD-3	0	0	0	0	0	0	0	0	16	16	16	16	16	

1006001002-B01

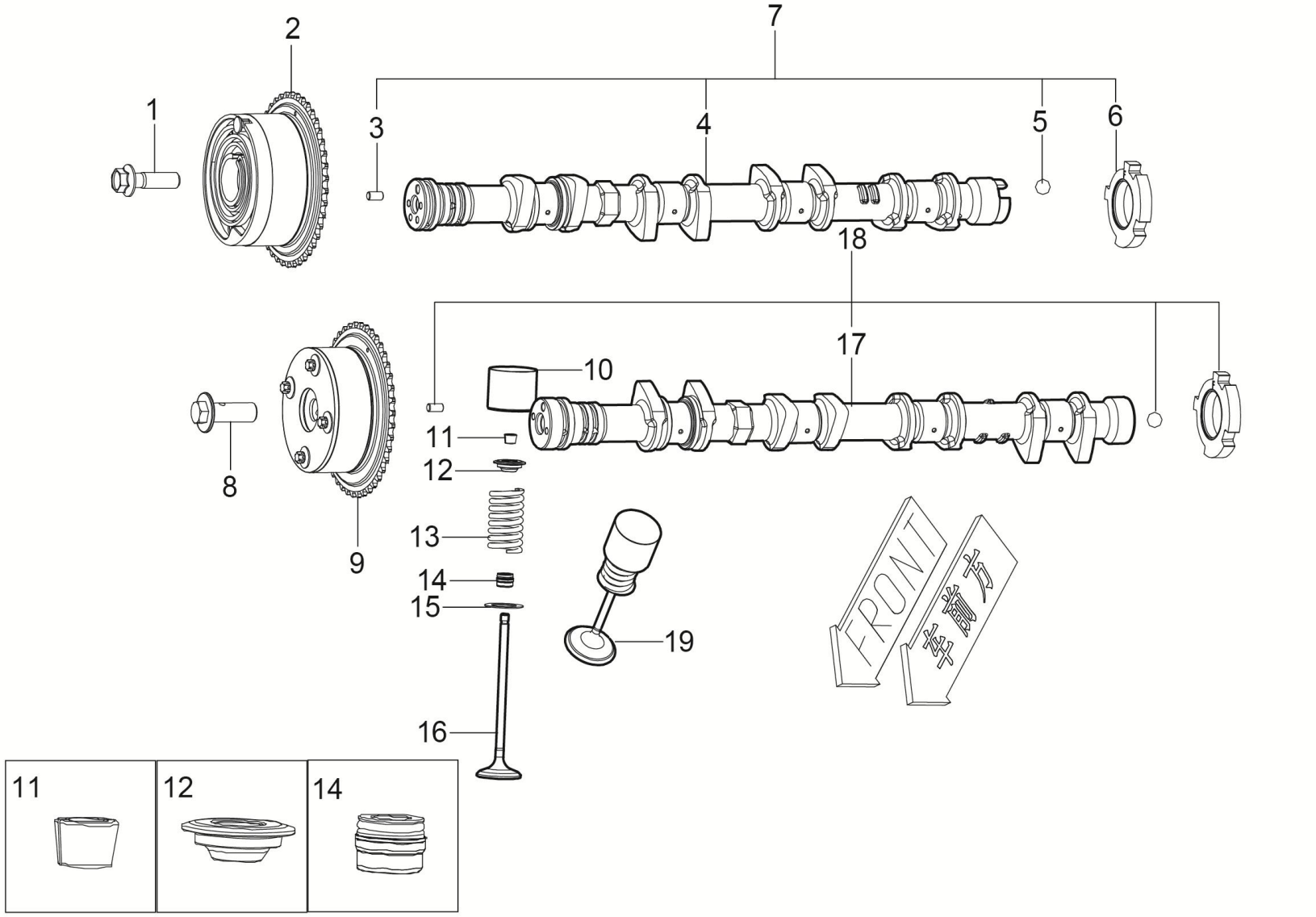

1006001002-B01 挺柱、气门-凸轮轴部分

1006001002-B01 TAPPET,THROTTLE-CAMSHAFT

序号	备件编码	中文名称	英文名称	NSE1.5T+LD525		TNN4G15T+LD525		TNN4G15T+A6F5				TN4G18T+DCT360					备注
				MT两驱豪华型	MT两驱尊享型	MT两驱豪华型	MT两驱尊享型	AT两驱豪华型	AT两驱尊享型	AT两驱尊贵型	AT两驱旗舰型	DCT两驱豪华型	DCT两驱尊享型	DCT两驱尊贵型	DCT两驱旗舰型	DCT互联网智尊型	
10	1007011002-B01	挺杆-分组4(2.76mm)	TAPPET-GRD-4	0	0	0	0	0	0	0	0	16	16	16	16	16	
10	1007012002-B01	挺杆-分组5(2.78mm)	TAPPET-GRD-5	0	0	0	0	0	0	0	0	16	16	16	16	16	
10	1007015002-B01	挺杆-分组6(2.80mm)	TAPPET-GRD-6	0	0	0	0	0	0	0	0	16	16	16	16	16	
10	1007016002-B01	挺杆-分组7(2.82mm)	TAPPET-GRD-7	0	0	0	0	0	0	0	0	16	16	16	16	16	
10	1007017002-B01	挺杆-分组8(2.84mm)	TAPPET-GRD-8	0	0	0	0	0	0	0	0	16	16	16	16	16	
10	1007018002-B01	挺杆-分组9(2.86mm)	TAPPET-GRD-9	0	0	0	0	0	0	0	0	16	16	16	16	16	
10	1007019002-B01	挺杆-分组10(2.88mm)	TAPPET-GRD-10	0	0	0	0	0	0	0	0	16	16	16	16	16	
10	1007021002-B01	挺杆-分组11(2.90mm)	TAPPET-GRD-11	0	0	0	0	0	0	0	0	16	16	16	16	16	
10	1007022002-B01	挺杆-分组12(2.92mm)	TAPPET-GRD-12	0	0	0	0	0	0	0	0	16	16	16	16	16	
10	1007023002-B01	挺杆-分组13(2.94mm)	TAPPET-GRD-13	0	0	0	0	0	0	0	0	16	16	16	16	16	
10	1007024002-B01	挺杆-分组14(2.96mm)	TAPPET-GRD-14	0	0	0	0	0	0	0	0	16	16	16	16	16	
10	1007025002-B01	挺杆-分组15(2.98mm)	TAPPET-GRD-15	0	0	0	0	0	0	0	0	16	16	16	16	16	

1006001002-B01

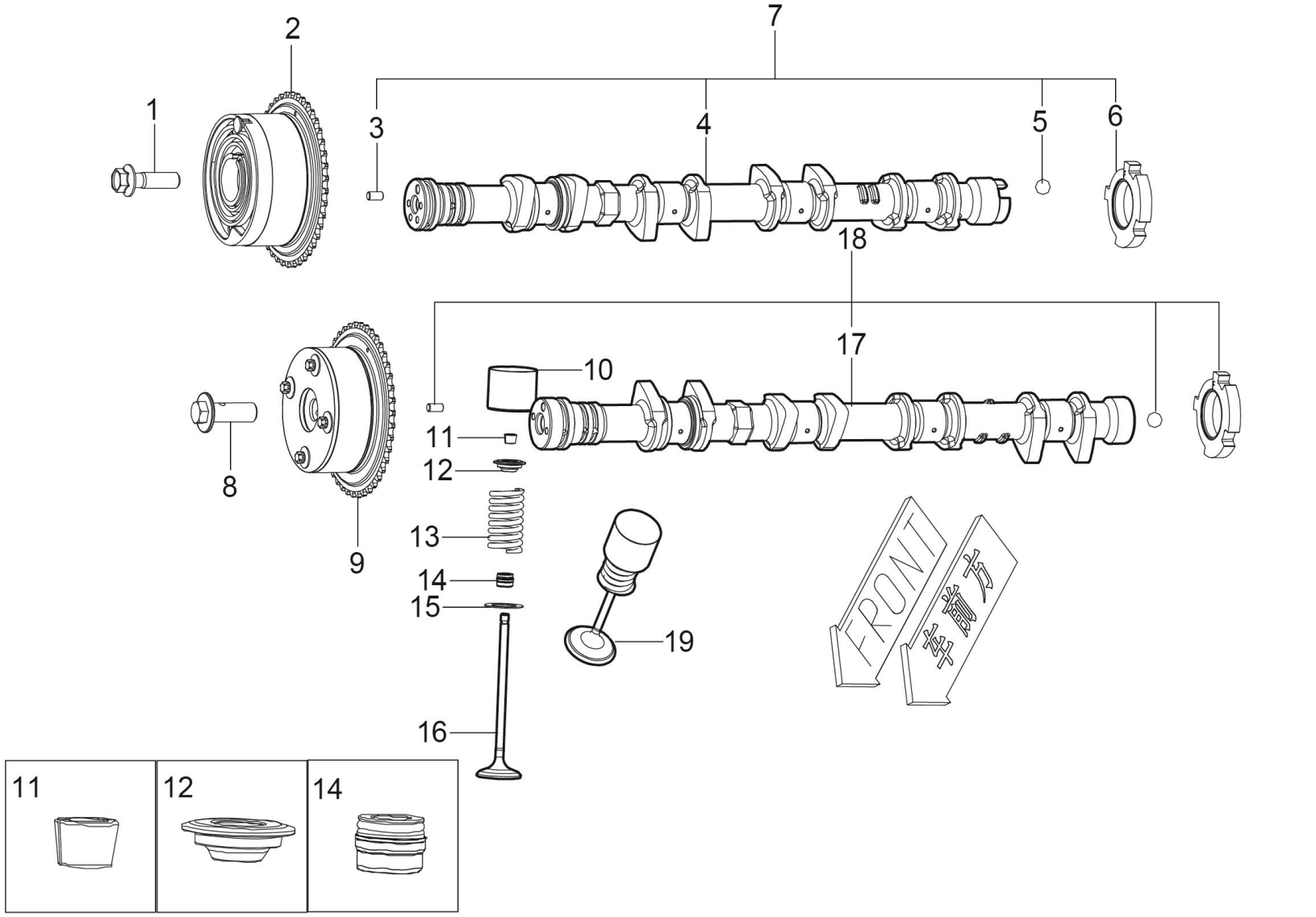

1006001002-B01 挺柱、气门-凸轮轴部分

1006001002-B01 TAPPET,THROTTLE-CAMSHAFT

序号	备件编码	中文名称	英文名称	NSE1.5T+LD525		TNN4G15T+LD525		TNN4G15T+A6F5				TN4G18T+DCT360					备注
				MT两驱豪华型	MT两驱尊享型	MT两驱豪华型	MT两驱尊享型	AT两驱豪华型	AT两驱尊享型	AT两驱尊贵型	AT两驱旗舰型	DCT两驱豪华型	DCT两驱尊享型	DCT两驱尊贵型	DCT两驱旗舰型	DCT互联网智尊型	
10	1007026002-B01	挺杆-分组16(3.00mm)	TAPPET-GRD-16	0	0	0	0	0	0	0	0	16	16	16	16	16	
10	1007027002-B01	挺杆-分组17(3.02mm)	TAPPET-GRD-17	0	0	0	0	0	0	0	0	16	16	16	16	16	
10	1007028002-B01	挺杆-分组18(3.04mm)	TAPPET-GRD-18	0	0	0	0	0	0	0	0	16	16	16	16	16	
10	1007029002-B01	挺杆-分组19(3.06mm)	TAPPET-GRD-19	0	0	0	0	0	0	0	0	16	16	16	16	16	
10	1007031002-B01	挺杆-分组20(3.08mm)	TAPPET-GRD-20	0	0	0	0	0	0	0	0	16	16	16	16	16	
10	1007032002-B01	挺杆-分组21(3.10mm)	TAPPET-GRD-21	0	0	0	0	0	0	0	0	16	16	16	16	16	
10	1007033002-B01	挺杆-分组22(3.12mm)	TAPPET-GRD-22	0	0	0	0	0	0	0	0	16	16	16	16	16	
10	1007034002-B01	挺杆-分组23(3.14mm)	TAPPET-GRD-23	0	0	0	0	0	0	0	0	16	16	16	16	16	
10	1007035002-B01	挺杆-分组24(3.16mm)	TAPPET-GRD-24	0	0	0	0	0	0	0	0	16	16	16	16	16	
10	1007036002-B01	挺杆-分组25(3.18mm)	TAPPET-GRD-25	0	0	0	0	0	0	0	0	16	16	16	16	16	
10	1007037002-B01	挺杆-分组26(3.20mm)	TAPPET-GRD-26	0	0	0	0	0	0	0	0	16	16	16	16	16	
10	1007038002-B01	挺杆-分组27(3.22mm)	TAPPET-GRD-27	0	0	0	0	0	0	0	0	16	16	16	16	16	

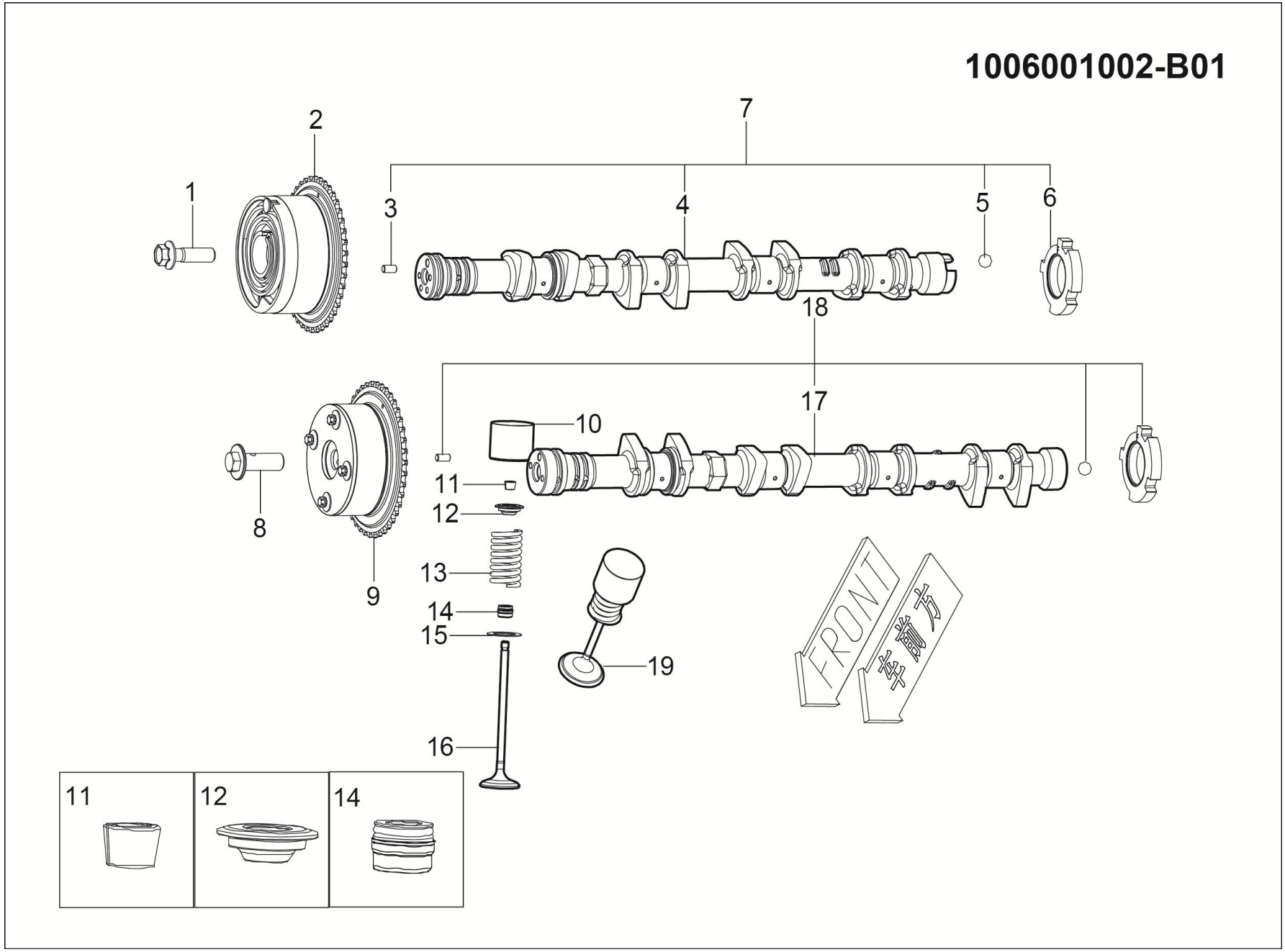
1006001002-B01
1
2
3
4
5
6
7
8
9
10
11
12
13
14
15
16
17
18
19
FRONT
车前方
11
12
14

1006001002-B01 挺柱、气门-凸轮轴部分

1006001002-B01 TAPPET,THROTTLE-CAMSHAFT

序号	备件编码	中文名称	英文名称	NSE1.5T+LD525		TNN4G15T+LD525		TNN4G15T+A6F5				TN4G18T+DCT360					备注
				MT两驱豪华型	MT两驱尊享型	MT两驱豪华型	MT两驱尊享型	AT两驱豪华型	AT两驱尊享型	AT两驱尊贵型	AT两驱旗舰型	DCT两驱豪华型	DCT两驱尊享型	DCT两驱尊贵型	DCT两驱旗舰型	DCT互联网智尊型	
10	1007039002-B01	挺杆-分组28(3.24mm)	TAPPET-GRD-28	0	0	0	0	0	0	0	0	16	16	16	16	16	
10	1007041002-B01	挺杆-分组29(3.26mm)	TAPPET-GRD-29	0	0	0	0	0	0	0	0	16	16	16	16	16	
10	1007042002-B01	挺杆-分组30(3.28mm)	TAPPET-GRD-30	0	0	0	0	0	0	0	0	16	16	16	16	16	
10	1007043002-B01	挺杆-分组31(3.30mm)	TAPPET-GRD-31	0	0	0	0	0	0	0	0	16	16	16	16	16	
11	1007013002-B01	锥形锁夹	VALVE COTTERS	0	0	0	0	0	0	0	0	32	32	32	32	32	
12	1007004002-B01	气门弹簧座	VALVE SPRING RETAINER	0	0	0	0	0	0	0	0	16	16	16	16	16	
13	1007003002-B01	气门弹簧	VALVE SPRING	0	0	0	0	0	0	0	0	16	16	16	16	16	
14	1007040002-B01	气门油封总成	VALVE STEM SEAL	0	0	0	0	0	0	0	0	16	16	16	16	16	
15	1007006002-B01	气门弹簧底座	VALVE SPRING GASKET	0	0	0	0	0	0	0	0	16	16	16	16	16	
16	1007002002-B01	排气门	EXHAUST VALVE	0	0	0	0	0	0	0	0	8	8	8	8	8	
17	1006101002-B01	进气凸轮轴	INTAKE CAMSHAFT	0	0	0	0	0	0	0	0	1	1	1	1	1	
18	1006100002-B01	进气凸轮轴总成	INTAKE CAMSHAFT ASSY	0	0	0	0	0	0	0	0	1	1	1	1	1	

1006001002-B01

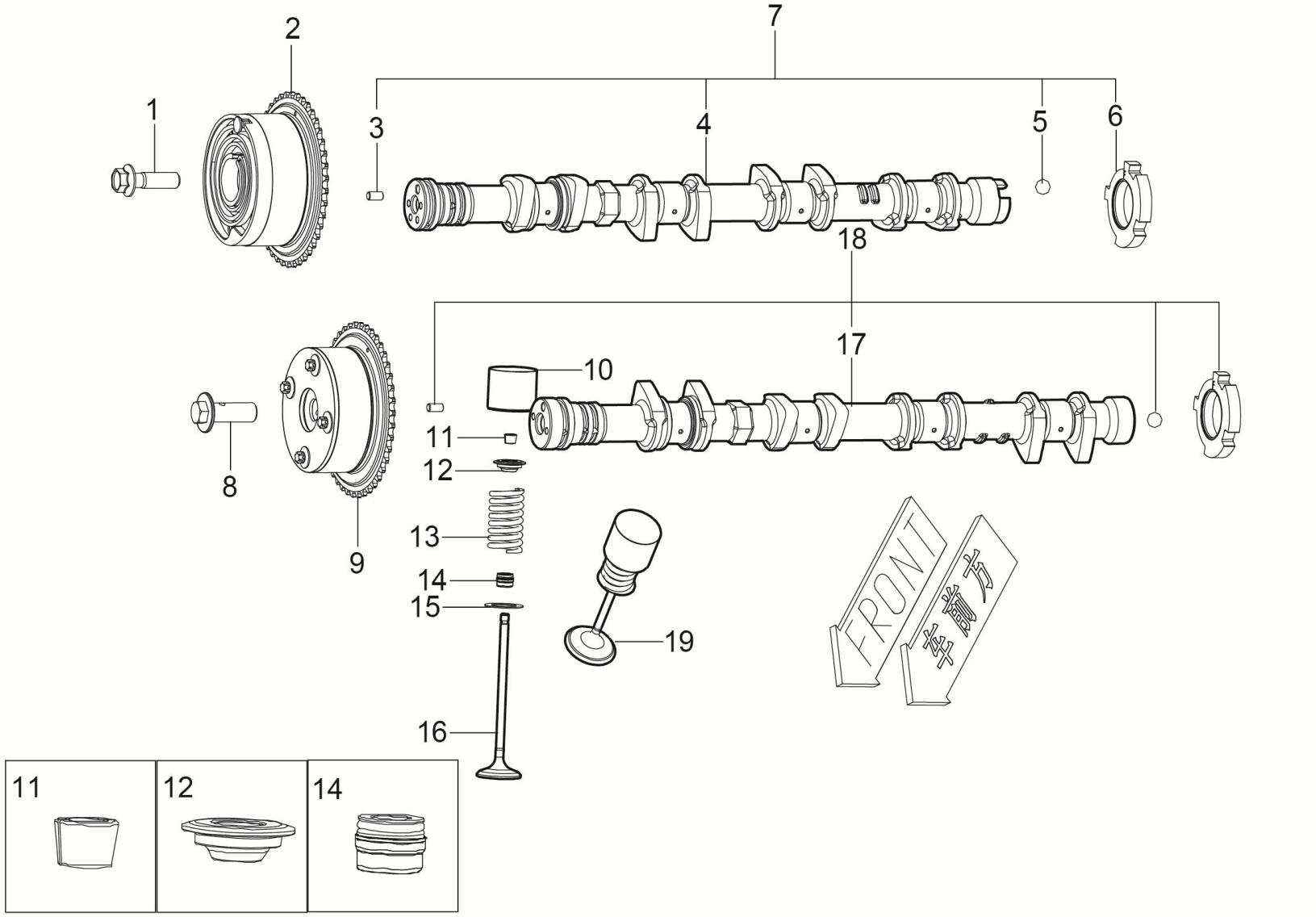

1006001002-B01 挺柱、气门-凸轮轴部分

1006001002-B01 TAPPET,THROTTLE-CAMSHAFT

序号	备件编码	中文名称	英文名称	NSE1.5T+LD525		TNN4G15T+LD525		TNN4G15T+A6F5				TN4G18T+DCT360					备注
				MT两驱豪华型	MT两驱尊享型	MT两驱豪华型	MT两驱尊享型	AT两驱豪华型	AT两驱尊享型	AT两驱尊贵型	AT两驱旗舰型	DCT两驱豪华型	DCT两驱尊享型	DCT两驱尊贵型	DCT两驱旗舰型	DCT互联网智尊型	
19	1007001002-B01	进气门	INTAKE VALVE	0	0	0	0	0	0	0	0	8	8	8	8	8	

1006002002-B01

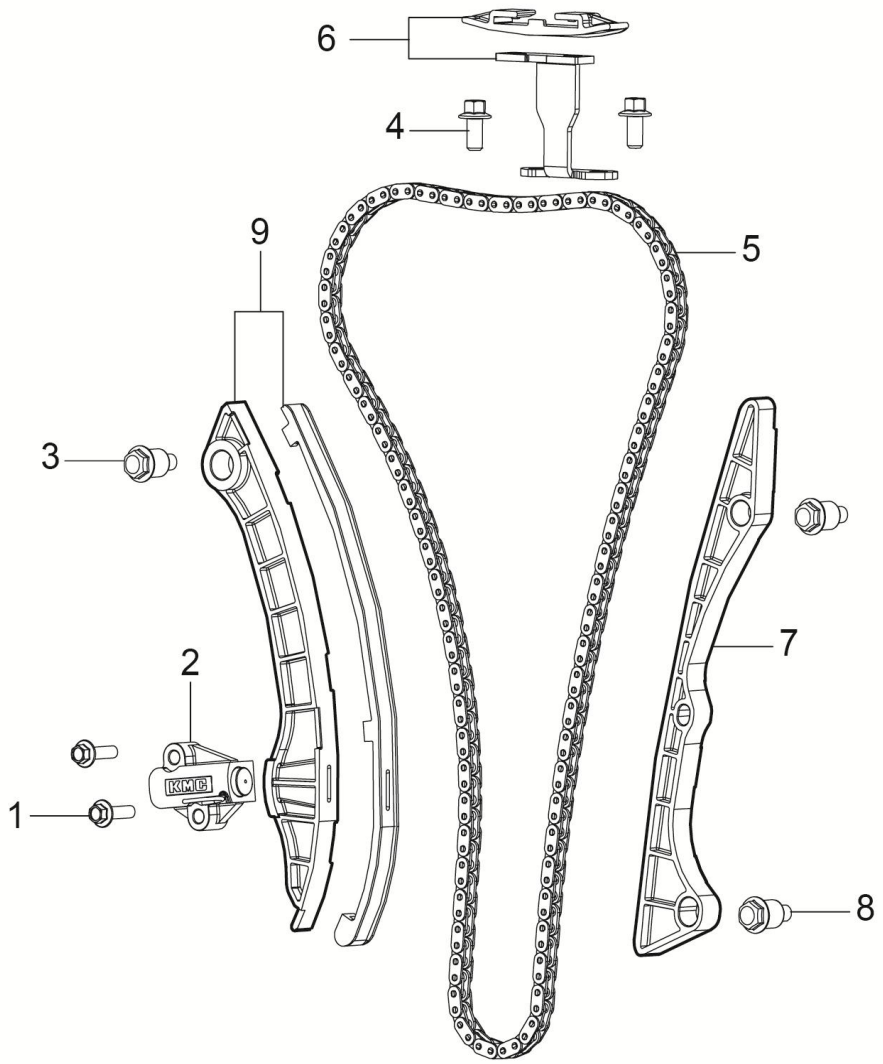

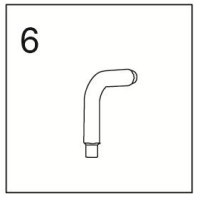

1006002002-B01 正时链部分

1006002002-B01 TIMING CHAIN

序号	备件编码	中文名称	英文名称	NSE1.5T+LD525		TNN4G15T+LD525		TNN4G15T+A6F5				TN4G18T+DCT360					备注
				MT两驱豪华型	MT两驱尊享型	MT两驱豪华型	MT两驱尊享型	AT两驱豪华型	AT两驱尊享型	AT两驱尊贵型	AT两驱旗舰型	DCT两驱豪华型	DCT两驱尊享型	DCT两驱尊贵型	DCT两驱旗舰型	DCT互联网智尊型	
1	Q1840625	六角法兰面螺栓	BOLT	0	0	0	0	0	0	0	0	2	2	2	2	2	
2	1006500002-B01	正时链张紧器总成	TIMING CHAIN TENSIONER ADJUSTOR	0	0	0	0	0	0	0	0	1	1	1	1	1	
3	1006007002-B01	动轨总成螺栓	BOLT,TIMING CHAIN TENSIONER ASSY	0	0	0	0	0	0	0	0	1	1	1	1	1	
4	Q1840816	六角法兰面螺栓	BOLT	0	0	0	0	0	0	0	0	2	2	2	2	2	
5	1006400002-B01	正时链条总成	TIMING CHAIN ASSY	0	0	0	0	0	0	0	0	1	1	1	1	1	
6	1006800002-B01	正时链上导板总成	UPPER GUIDE ASSY	0	0	0	0	0	0	0	0	1	1	1	1	1	
7	1006900002-B01	定轨总成	TIMING CHAIN GUIDE ASSY	0	0	0	0	0	0	0	0	1	1	1	1	1	
8	1006008002-B01	定轨总成螺栓	BOLT,TIMING CHAIN GUIDE ASSY	0	0	0	0	0	0	0	0	2	2	2	2	2	
9	1006600002-B01	动轨总成	TIMING CHAIN TENSIONER ASSY	0	0	0	0	0	0	0	0	1	1	1	1	1	

1008001002-B01

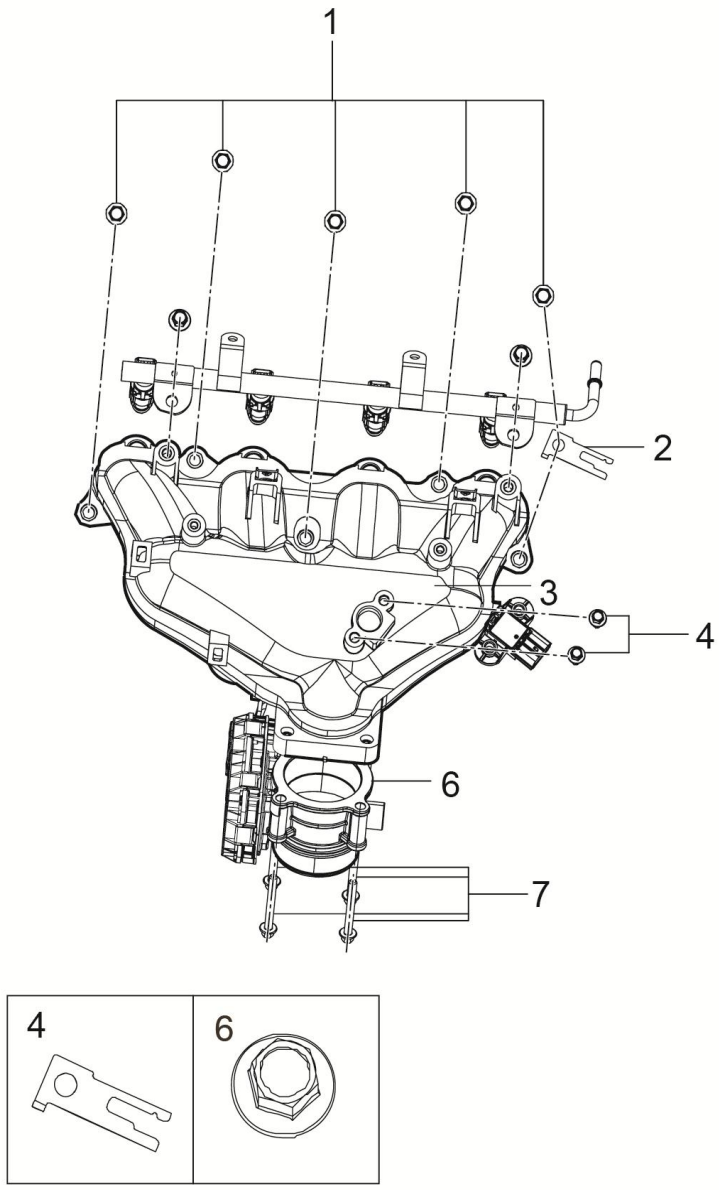

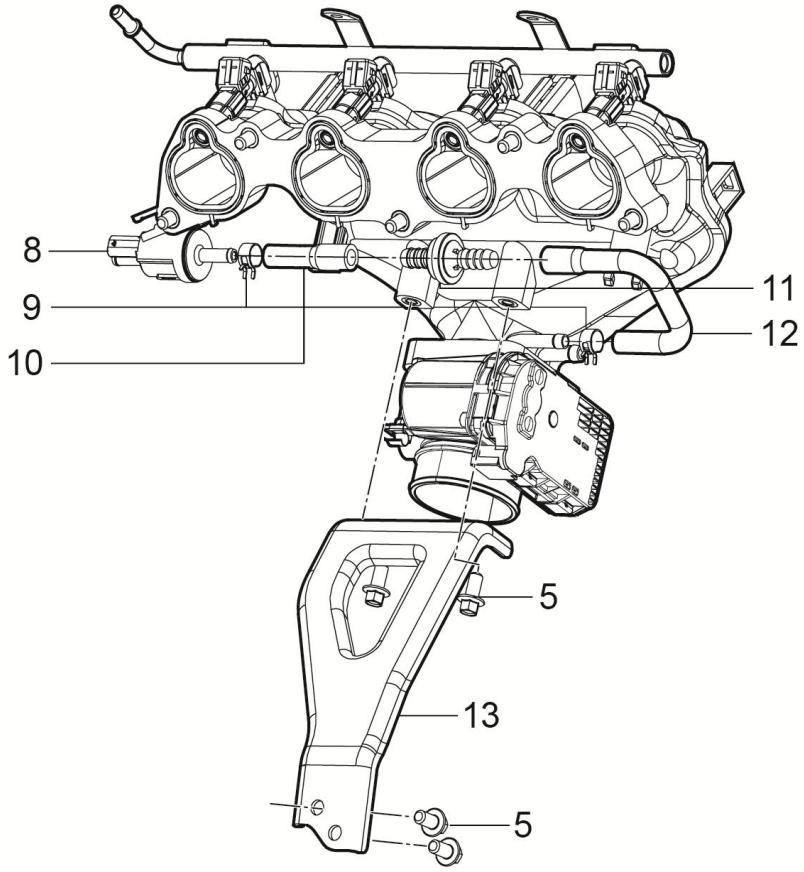

1008001002-B01 进气歧管-节气门体部分

1008001002-B01 INTAKE MANIFOLD-THROTTLE BODY

序号	备件编码	中文名称	英文名称	NSE1.5T+LD525		TNN4G15T+LD525		TNN4G15T+A6F5				TN4G18T+DCT360					备注
				MT两驱豪华型	MT两驱尊享型	MT两驱豪华型	MT两驱尊享型	AT两驱豪华型	AT两驱尊享型	AT两驱尊贵型	AT两驱旗舰型	DCT两驱豪华型	DCT两驱尊享型	DCT两驱尊贵型	DCT两驱旗舰型	DCT互联网智尊型	
1	Q1840835	六角法兰面螺栓	BOLT	0	0	0	0	0	0	0	0	5	5	5	5	5	
2	3611150002-B01	爆震传感器端子支架	BRKT	0	0	0	0	0	0	0	0	1	1	1	1	1	
3	1008110002-B01	进气歧管总成	INTAKE MANIFOLD ASSY	0	0	0	0	0	0	0	0	1	1	1	1	1	
4	Q1840616	六角法兰面螺栓	BOLT	0	0	0	0	0	0	0	0	2	2	2	2	2	
5	Q1840816	六角法兰面螺栓	BOLT	0	0	0	0	0	0	0	0	4	4	4	4	4	
6	3765100002-B01	节气门体总成	THROTTLE BODY	0	0	0	0	0	0	0	0	1	1	1	1	1	
7	Q1840650	六角法兰面螺栓	BOLT	0	0	0	0	0	0	0	0	4	4	4	4	4	
8	1116150002-B01	碳罐电磁阀	TEV	0	0	0	0	0	0	0	0	1	1	1	1	1	
9	Q673B12	钢带型弹性环箍	CLAMP	0	0	0	0	0	0	0	0	2	2	2	2	2	
10	1008141002-B01	碳罐电磁阀胶管2	HOSE-TEV	0	0	0	0	0	0	0	0	1	1	1	1	1	
11	1014040002-B01	单向阀	ONE-WAY VALVE	0	0	0	0	0	0	0	0	1	1	1	1	1	
12	1008131002-B01	碳罐电磁阀胶管1	HOSE-TEV	0	0	0	0	0	0	0	0	1	1	1	1	1	

1008001002-B01

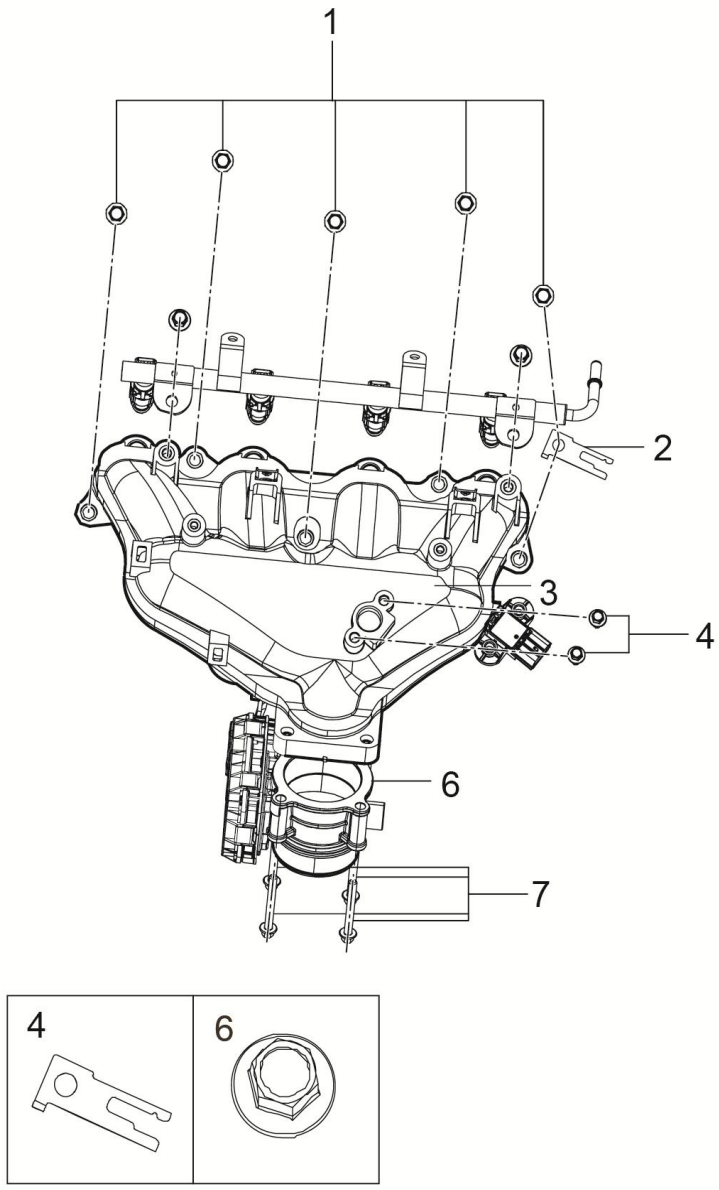

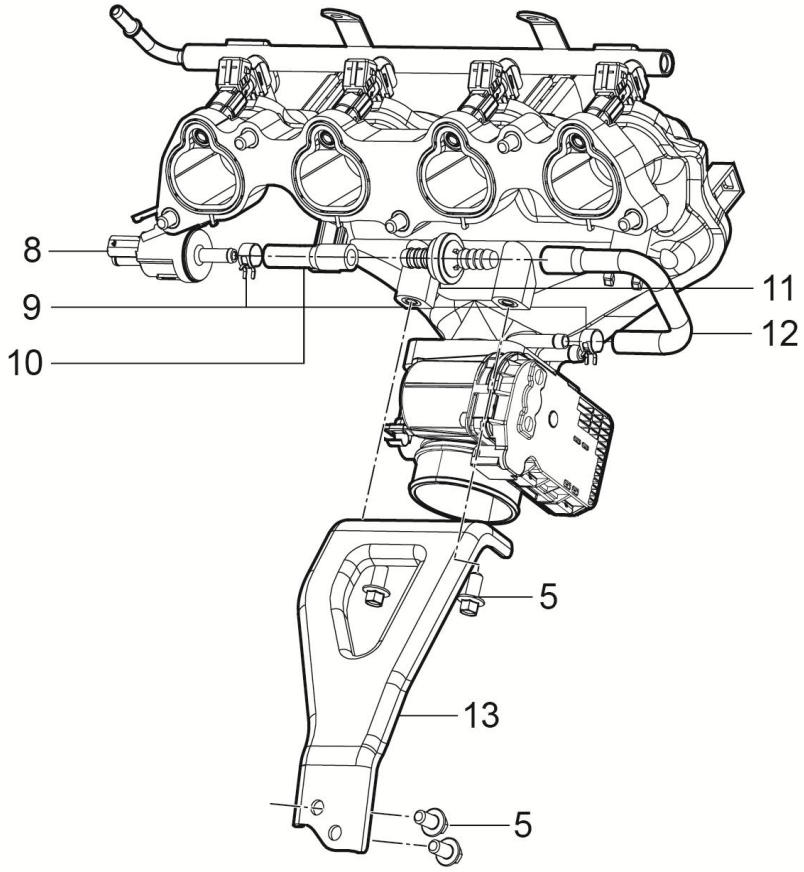

1008001002-B01 进气歧管-节气门体部分

1008001002-B01 INTAKE MANIFOLD-THROTTLE BODY

序号	备件编码	中文名称	英文名称	NSE1.5T+LD525		TNN4G15T+LD525		TNN4G15T+A6F5				TN4G18T+DCT360					备注
				MT两驱豪华型	MT两驱尊享型	MT两驱豪华型	MT两驱尊享型	AT两驱豪华型	AT两驱尊享型	AT两驱尊贵型	AT两驱旗舰型	DCT两驱豪华型	DCT两驱尊享型	DCT两驱尊贵型	DCT两驱旗舰型	DCT互联网智尊型	
13	1008107002-B01	进气歧管支架	INTAKE MANIFOLD BRACKET	0	0	0	0	0	0	0	0	1	1	1	1	1	

1008002002-B01

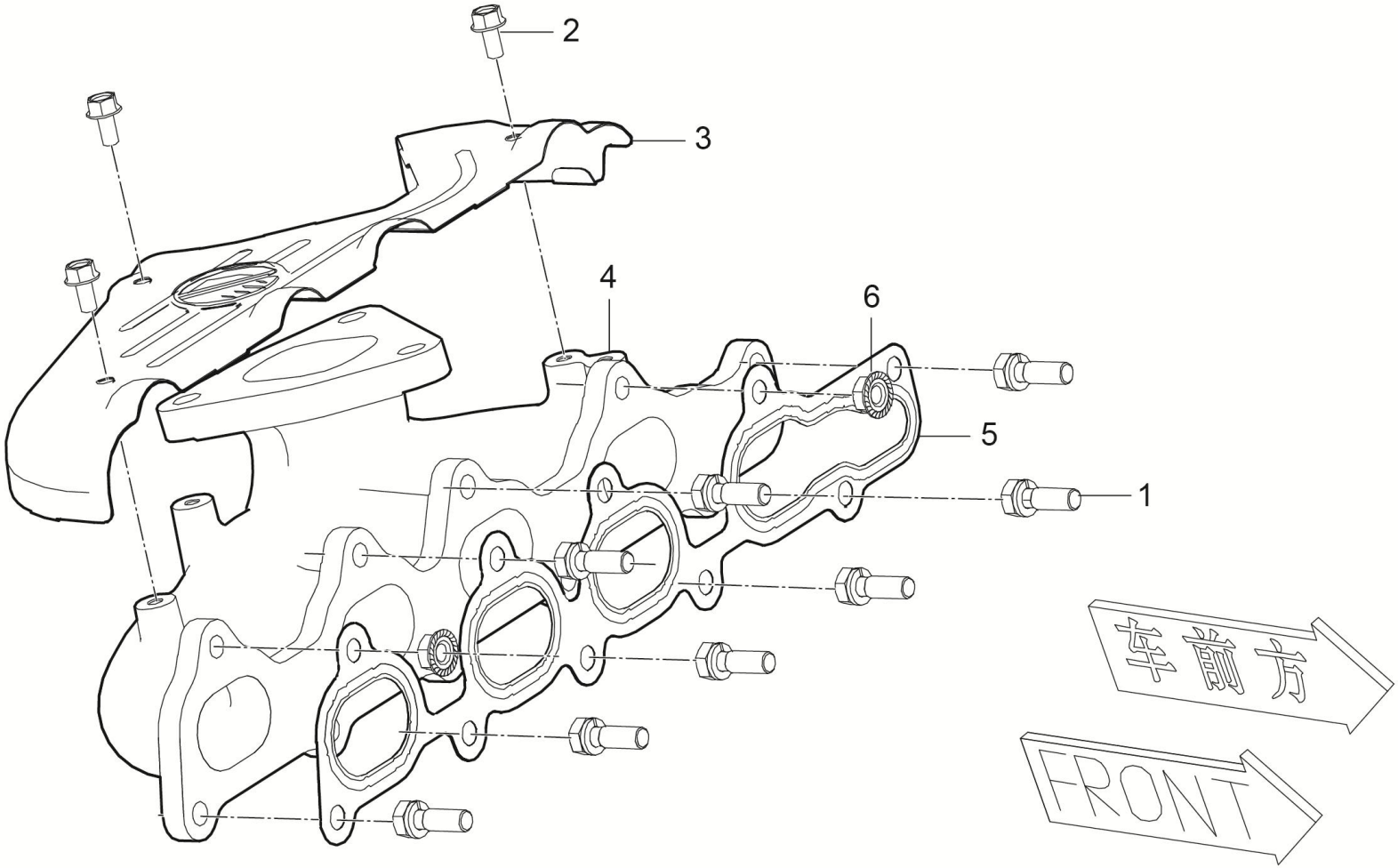

1008002002-B01 排气管及隔热罩、垫部分

1008002002-B01 EXHAUST PIPE AND HEATSHIELD,WASHER

序号	备件编码	中文名称	英文名称	NSE1.5T+LD525		TNN4G15T+LD525		TNN4G15T+A6F5				TN4G18T+DCT360					备注
				MT两驱豪华型	MT两驱尊享型	MT两驱豪华型	MT两驱尊享型	AT两驱豪华型	AT两驱尊享型	AT两驱尊贵型	AT两驱旗舰型	DCT两驱豪华型	DCT两驱尊享型	DCT两驱尊贵型	DCT两驱旗舰型	DCT互联网智尊型	
1	1008202002-B01	排气歧管螺栓总成	BOLT	0	0	0	0	0	0	0	0	8	8	8	8	8	
2	1008204002-B01	隔热罩螺栓	BOLT	0	0	0	0	0	0	0	0	3	3	3	3	3	
3	1008220002-B01	排气歧管隔热罩总成	INSULATOR ASSY-EXH	0	0	0	0	0	0	0	0	1	1	1	1	1	
4	1008201002-B01	排气歧管	MANIFOLD ASSY-EXH	0	0	0	0	0	0	0	0	1	1	1	1	1	
5	1008210002-B01	排气歧管密封垫总成	GASKET，EXH MANIFOLD	0	0	0	0	0	0	0	0	1	1	1	1	1	
6	1008203002-B01	六角法兰面螺栓	NUT，FLANGE	0	0	0	0	0	0	0	0	2	2	2	2	2	

1009001002-B01

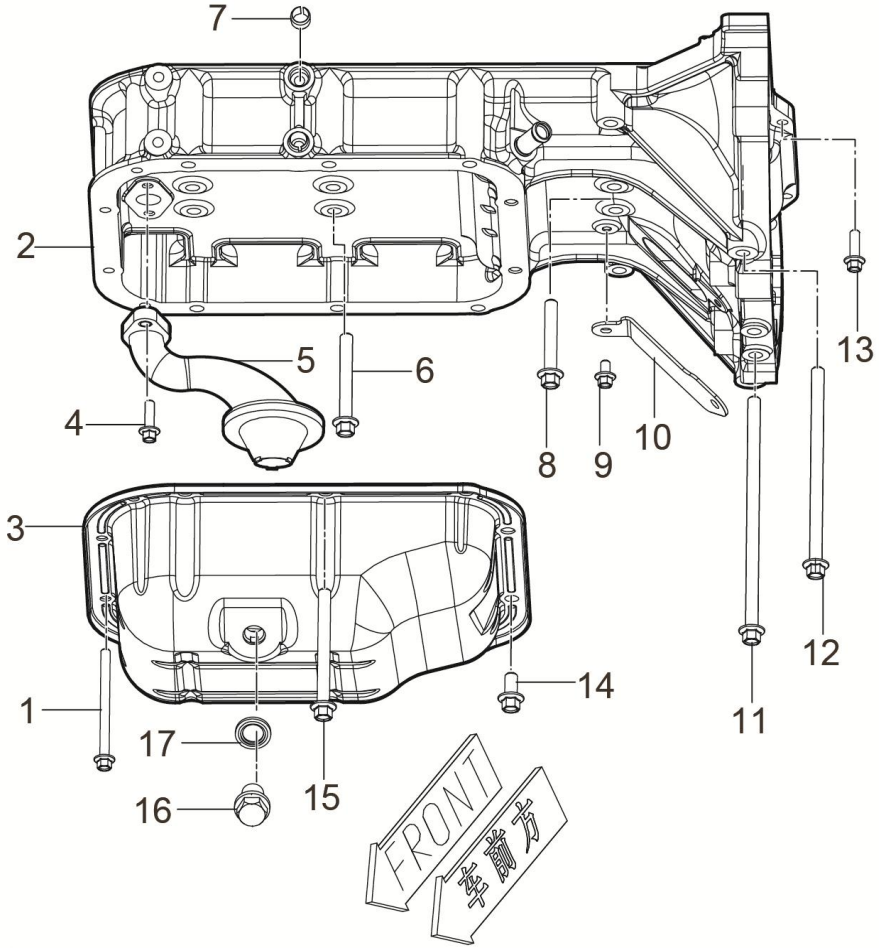

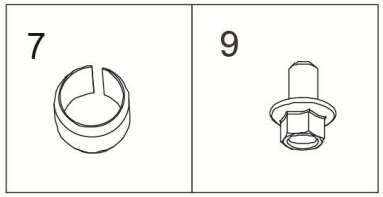

1009001002-B01 油底壳

1009001002-B01 OIL PAN

序号	备件编码	中文名称	英文名称	NSE1.5T+LD525		TNN4G15T+LD525		TNN4G15T+A6F5				TN4G18T+DCT360					备注
				MT两驱豪华型	MT两驱尊享型	MT两驱豪华型	MT两驱尊享型	AT两驱豪华型	AT两驱尊享型	AT两驱尊贵型	AT两驱旗舰型	DCT两驱豪华型	DCT两驱尊享型	DCT两驱尊贵型	DCT两驱旗舰型	DCT互联网智尊型	
1	1009121002-B01	螺栓	BOLT	0	0	0	0	0	0	0	0	4	4	4	4	4	
2	1009200002-B01	油底壳上体分总成	PAN ASSY-OIL.SUB	0	0	0	0	0	0	0	0	1	1	1	1	1	
3	1009100002-B01	油底壳分总成	PAN ASSY-OIL.SUB	0	0	0	0	0	0	0	0	1	1	1	1	1	
4	1009221002-B01	螺栓	BOLT	0	0	0	0	0	0	0	0	2	2	2	2	2	
5	1009230002-B01	机油集油器及胶圈总成	OIL PUMP STRAINER	0	0	0	0	0	0	0	0	1	1	1	1	1	
6	1009231002-B01	螺栓	BOLT	0	0	0	0	0	0	0	0	6	6	6	6	6	
7	1009232002-B01	销	PIN	0	0	0	0	0	0	0	0	2	2	2	2	2	
8	1009234002-B01	螺栓	BOLT	0	0	0	0	0	0	0	0	2	2	2	2	2	
9	1009235002-B01	螺栓	BOLT	0	0	0	0	0	0	0	0	2	2	2	2	2	
10	1009205002-B01	挡板	BAFFLE PLATE	0	0	0	0	0	0	0	0	1	1	1	1	1	
11	1009211002-B01	螺栓	BOLT	0	0	0	0	0	0	0	0	2	2	2	2	2	
12	1009212002-B01	螺栓	BOLT	0	0	0	0	0	0	0	0	2	2	2	2	2	

1009001002-B01

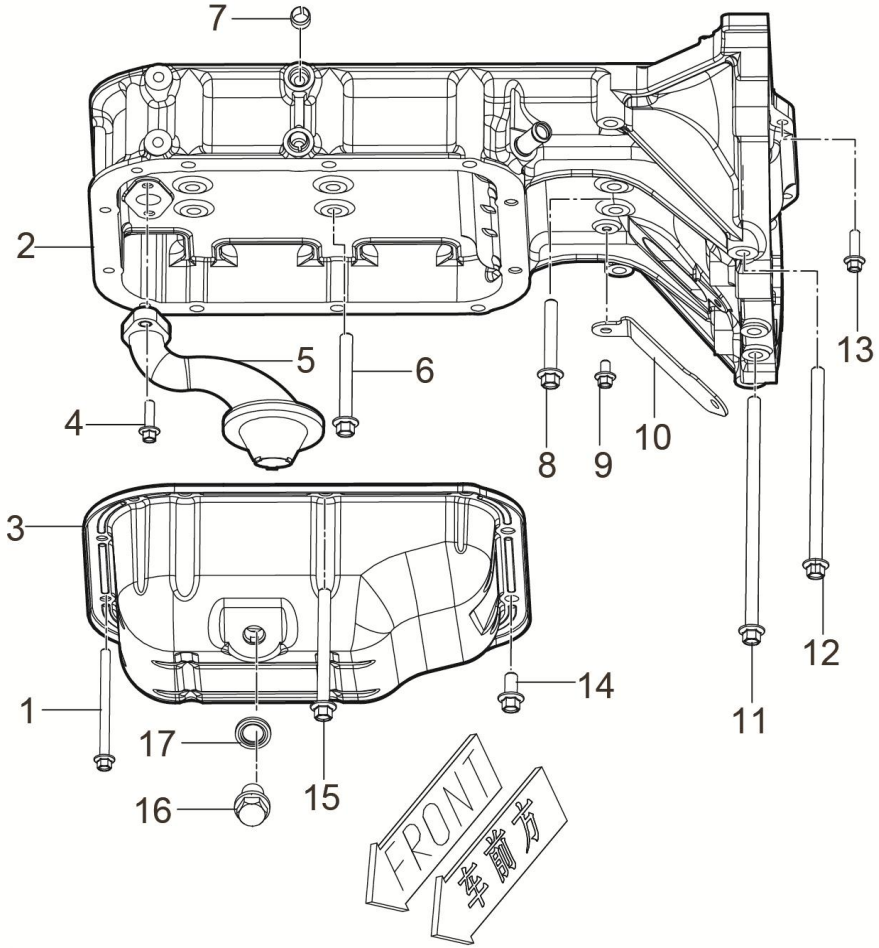

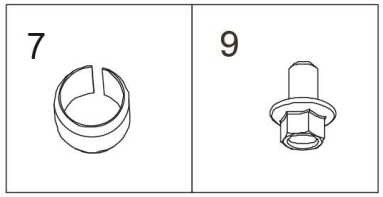

1009001002-B01 油底壳

1009001002-B01 OIL PAN

序号	备件编码	中文名称	英文名称	NSE1.5T+LD525		TNN4G15T+LD525		TNN4G15T+A6F5				TN4G18T+DCT360					备注
				MT两驱豪华型	MT两驱尊享型	MT两驱豪华型	MT两驱尊享型	AT两驱豪华型	AT两驱尊享型	AT两驱尊贵型	AT两驱旗舰型	DCT两驱豪华型	DCT两驱尊享型	DCT两驱尊贵型	DCT两驱旗舰型	DCT互联网智尊型	
13	1009213002-B01	螺栓	BOLT	0	0	0	0	0	0	0	0	2	2	2	2	2	
14	1009214002-B01	螺栓	BOLT	0	0	0	0	0	0	0	0	2	2	2	2	2	
15	1009215002-B01	螺栓	BOLT	0	0	0	0	0	0	0	0	6	6	6	6	6	
16	1009018002-B01	放油螺塞	DRAIN PLUG	0	0	0	0	0	0	0	0	1	1	1	1	1	
17	1009017002-B01	垫片	PACKING	0	0	0	0	0	0	0	0	1	1	1	1	1	

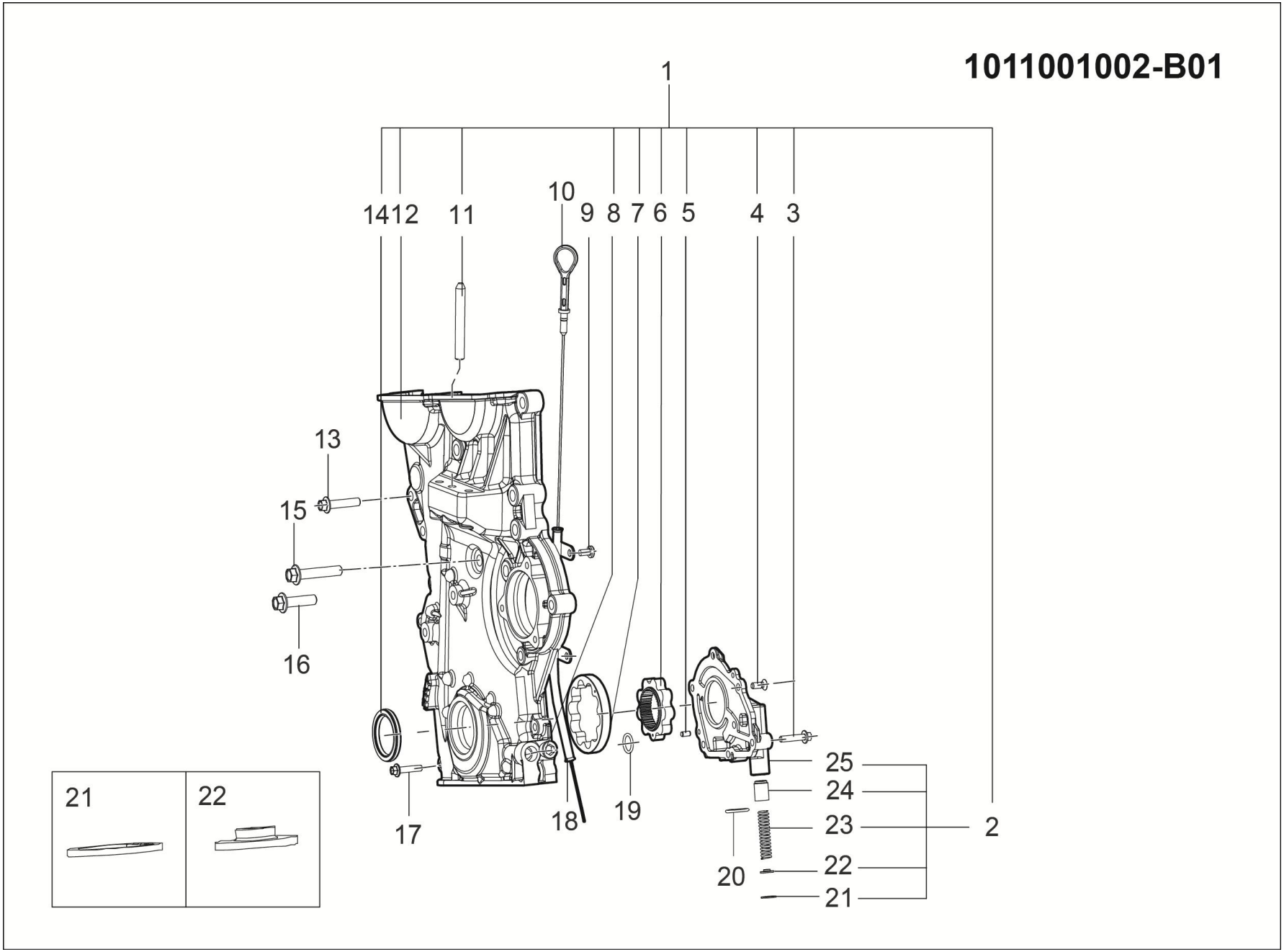
1011001002-B01
1
14
12
11
10
9
8
7
6
5
4
3
13
15
16
17
18
19
20
21
22
23
24
25
2

1011001002-B01 机油泵及正时链罩壳总成

1011001002-B01 OIL PUMP AND TIMING CHAIN COVER ASSY

序号	备件编码	中文名称	英文名称	NSE1.5T+LD525		TNN4G15T+LD525		TNN4G15T+A6F5				TN4G18T+DCT360					备注
				MT两驱豪华型	MT两驱尊享型	MT两驱豪华型	MT两驱尊享型	AT两驱豪华型	AT两驱尊享型	AT两驱尊贵型	AT两驱旗舰型	DCT两驱豪华型	DCT两驱尊享型	DCT两驱尊贵型	DCT两驱旗舰型	DCT互联网智尊型	
1	1009310002-B01	机油泵及正时链罩壳总成	COVER ASSY;CHAIN CASE	0	0	0	0	0	0	0	0	1	1	1	1	1	
2	1009320002-B01	机油泵盖总成	COVER ASSY-OIL PUMP	0	0	0	0	0	0	0	0	1	1	1	1	1	
3	Q1840630	六角法兰面螺栓	BOLT	0	0	0	0	0	0	0	0	4	4	4	4	4	
4	1009317002-B01	螺钉	SCREW	0	0	0	0	0	0	0	0	3	3	3	3	3	
5	Q5220510	圆柱销	PIN	0	0	0	0	0	0	0	0	2	2	2	2	2	
6	1009315002-B01	内转子	ROTOR-O.P.IN.	0	0	0	0	0	0	0	0	1	1	1	1	1	
7	1009316002-B01	外转子	ROTOR-O.P.,OUT.	0	0	0	0	0	0	0	0	1	1	1	1	1	
8	Q61903	六角螺堵	SCREW	0	0	0	0	0	0	0	0	1	1	1	1	1	
9	Q2150612	内六角花形盘头螺钉	SCREW	0	0	0	0	0	0	0	0	3	3	3	3	3	
10	1009410002-B01	机油标尺总成	GAGE ASSY-OIL LEV.	0	0	0	0	0	0	0	0	1	1	1	1	1	
11	1009312002-B01	双头螺柱	STUD	0	0	0	0	0	0	0	0	2	2	2	2	2	
12	1009311002-B01	正时链罩壳	CHAIN CASE	0	0	0	0	0	0	0	0	1	1	1	1	1	

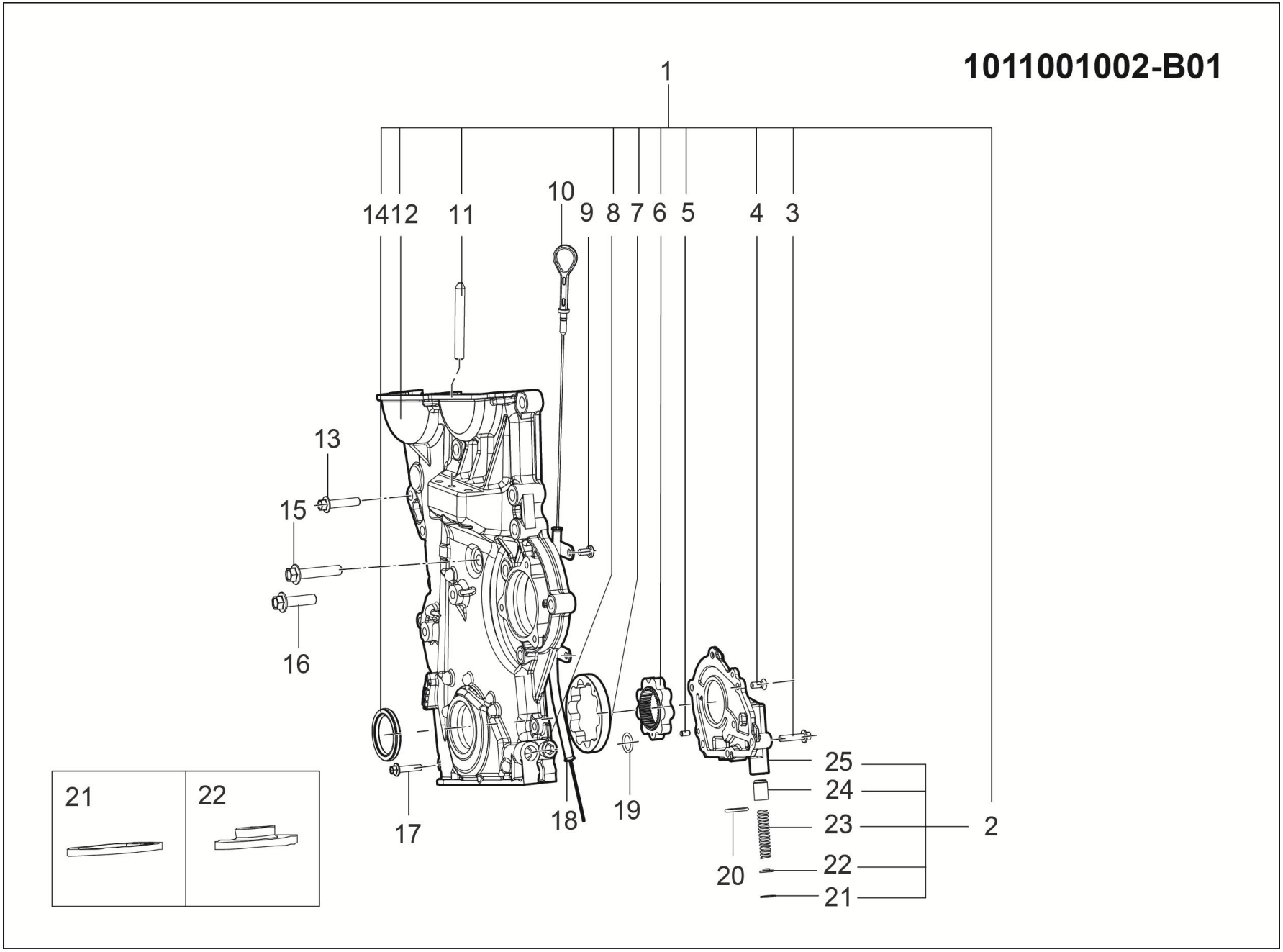
1011001002-B01
1
14
12
11
10
9
8
7
6
5
4
3
13
15
16
17
18
19
20
21
22
23
24
25
2

1011001002-B01 机油泵及正时链罩壳总成

1011001002-B01 OIL PUMP AND TIMING CHAIN COVER ASSY

序号	备件编码	中文名称	英文名称	NSE1.5T+LD525		TNN4G15T+LD525		TNN4G15T+A6F5				TN4G18T+DCT360					备注
				MT两驱豪华型	MT两驱尊享型	MT两驱豪华型	MT两驱尊享型	AT两驱豪华型	AT两驱尊享型	AT两驱尊贵型	AT两驱旗舰型	DCT两驱豪华型	DCT两驱尊享型	DCT两驱尊贵型	DCT两驱旗舰型	DCT互联网智尊型	
13	Q1840840	六角法兰面螺栓	BOLT	0	0	0	0	0	0	0	0	6	6	6	6	6	
14	1009314002-B01	曲轴前油封	OIL_SEAL_FRONT	0	0	0	0	0	0	0	0	1	1	1	1	1	
15	1009318002-B01	六角法兰面螺栓	BOLT	0	0	0	0	0	0	0	0	3	3	3	3	3	
16	1009319002-B01	六角法兰面螺栓	BOLT	0	0	0	0	0	0	0	0	2	2	2	2	2	
17	Q1840630	六角法兰面螺栓	BOLT	0	0	0	0	0	0	0	0	6	6	6	6	6	
18	1009420002-B01	机油标尺导管总成	PIPE ASSY-OIL GAGE	0	0	0	0	0	0	0	0	1	1	1	1	1	
19	1009313002-B01	0形圈	RING-O	0	0	0	0	0	0	0	0	1	1	1	1	1	
20	1009325002-B01	0形圈	RING-O,OIL PUMP	0	0	0	0	0	0	0	0	1	1	1	1	1	
21	Q43016	卡簧	RETAINING-RING	0	0	0	0	0	0	0	0	1	1	1	1	1	
22	1009324002-B01	弹簧座	SHEET-SPRING SHEET-SPRING	0	0	0	0	0	0	0	0	1	1	1	1	1	
23	1009323002-B01	压力调节弹簧	SPRING-PRESS.CONT.	0	0	0	0	0	0	0	0	1	1	1	1	1	
24	1009322002-B01	压力调节堵塞	PLUNGER-PRESS.CONT.	0	0	0	0	0	0	0	0	1	1	1	1	1	

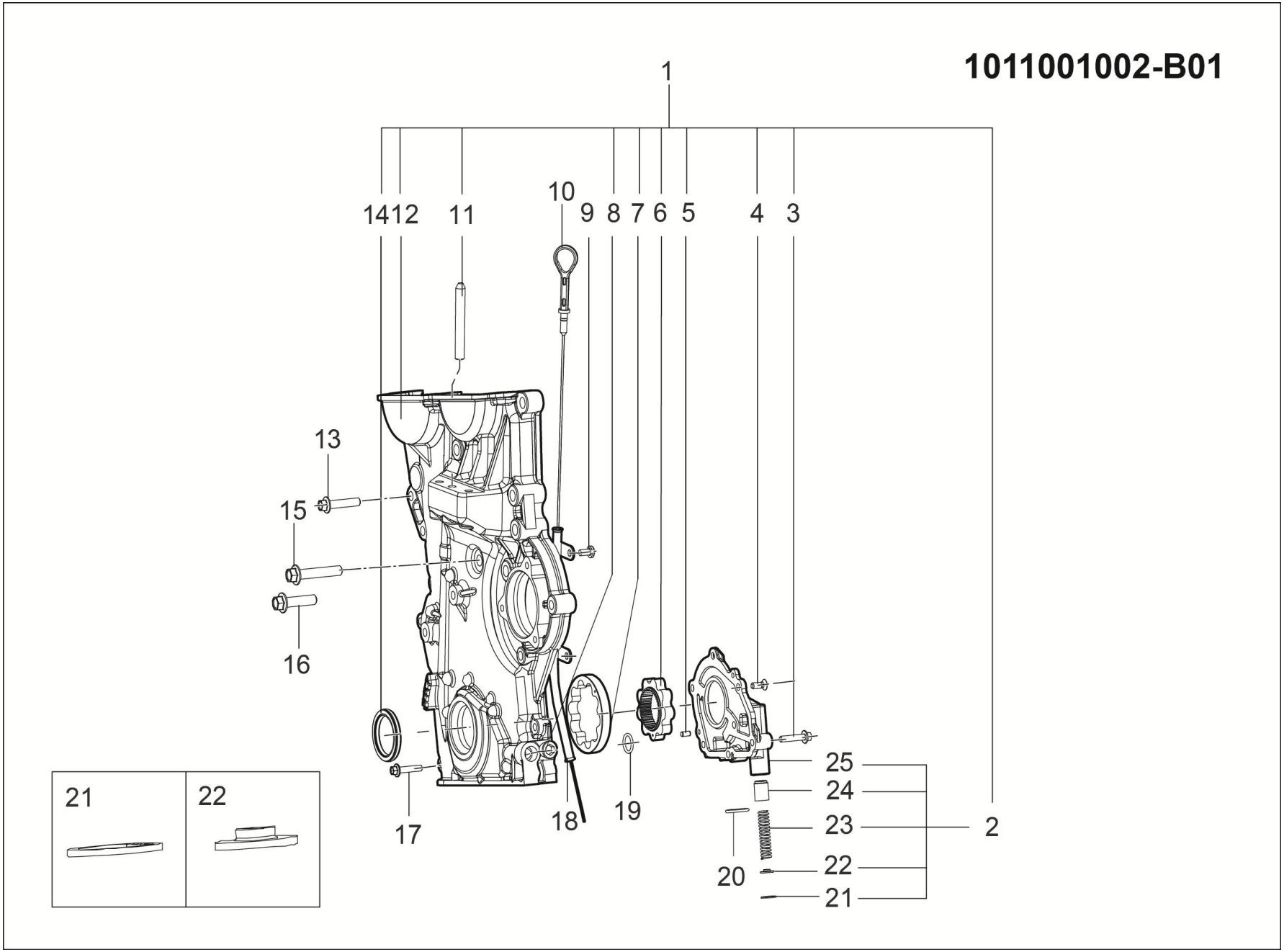
1011001002-B01
1
14
12
11
10
9
8
7
6
5
4
3
13
15
16
17
18
19
20
21
22
23
24
25
2

1011001002-B01 机油泵及正时链罩壳总成

1011001002-B01 OIL PUMP AND TIMING CHAIN COVER ASSY

序号	备件编码	中文名称	英文名称	NSE1.5T +LD525		TNN4G15 T+LD525		TNN4G15T+A6F5				TN4G18T+DCT360					备注
				MT 两驱豪华型	MT 两驱尊享型	MT 两驱豪华型	MT 两驱尊享型	AT 两驱豪华型	AT 两驱尊享型	AT 两驱尊贵型	AT 两驱旗舰型	DCT 两驱豪华型	DCT 两驱尊享型	DCT 两驱尊贵型	DCT 两驱旗舰型	DCT 互联网智尊型	
25	1009321002-B01	机油泵盖板	COVER-OIL PUMP	0	0	0	0	0	0	0	0	1	1	1	1	1	

1014001002-B01

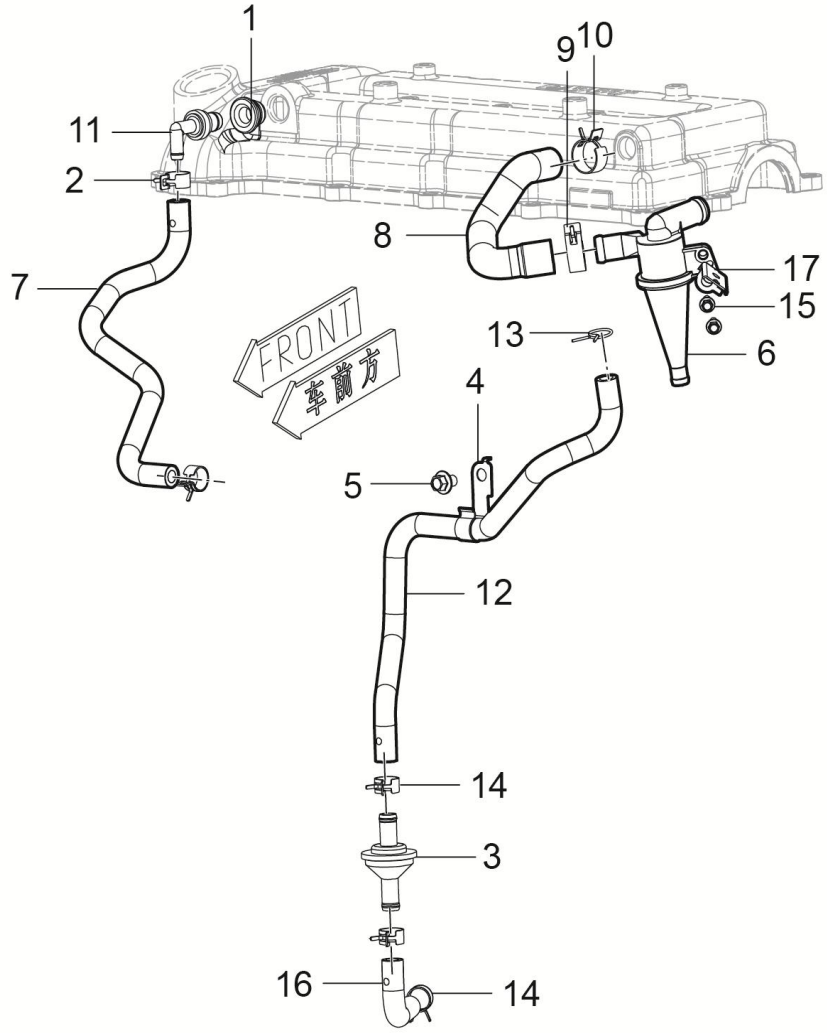

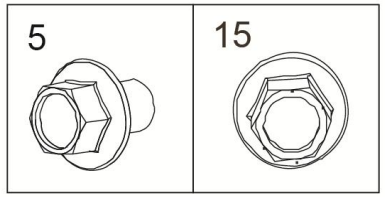

1014001002-B01 曲轴箱通风系统

1014001002-B01 CRANKSHAFT CASE AIR VENTILATION SYSTEM

序号	备件编码	中文名称	英文名称	NSE1.5T+LD525		TNN4G15T+LD525		TNN4G15T+A6F5				TN4G18T+DCT360					备注
				MT两驱豪华型	MT两驱尊享型	MT两驱豪华型	MT两驱尊享型	AT两驱豪华型	AT两驱尊享型	AT两驱尊贵型	AT两驱旗舰型	DCT两驱豪华型	DCT两驱尊享型	DCT两驱尊贵型	DCT两驱旗舰型	DCT互联网智尊型	
1	1014201002-B01	PCV阀密封圈	RUBBER-SEAL	0	0	0	0	0	0	0	0	1	1	1	1	1	
2	Q673B15	钢带型弹性环箍	CLAMP	0	0	0	0	0	0	0	0	2	2	2	2	2	
3	1014101002-B01	单向阀	ONE-WAY VALVE	0	0	0	0	0	0	0	0	1	1	1	1	1	
4	1014102002-B01	机油（分离器）回油胶管1支架	HOSE-OIL DRAIN BRACKET	0	0	0	0	0	0	0	0	1	1	1	1	1	
5	Q1840812	六角法兰面螺栓	BOLT	0	0	0	0	0	0	0	0	1	1	1	1	1	
6	1014110002-B01	机油分离器总成	OIL SEPARATOR ASSY	0	0	0	0	0	0	0	0	1	1	1	1	1	
7	1014301002-B01	PCV胶管	HOSE-P.C.V.	0	0	0	0	0	0	0	0	1	1	1	1	1	
8	1014121002-B01	通风软管	HOSE-OIL SEPA	0	0	0	0	0	0	0	0	1	1	1	1	1	
9	Q673B23	钢带型弹性环箍	CLAMP	0	0	0	0	0	0	0	0	1	1	1	1	1	
10	Q673B21	钢带型弹性环箍	CLAMP	0	0	0	0	0	0	0	0	1	1	1	1	1	
11	1014200002-B01	PCV阀总成	PCV VALVE ASSY	0	0	0	0	0	0	0	0	1	1	1	1	1	
12	1014131002-B01	机油（分离器）回油胶管1	HOSE-OIL DRAIN	0	0	0	0	0	0	0	0	1	1	1	1	1	

1014001002-B01

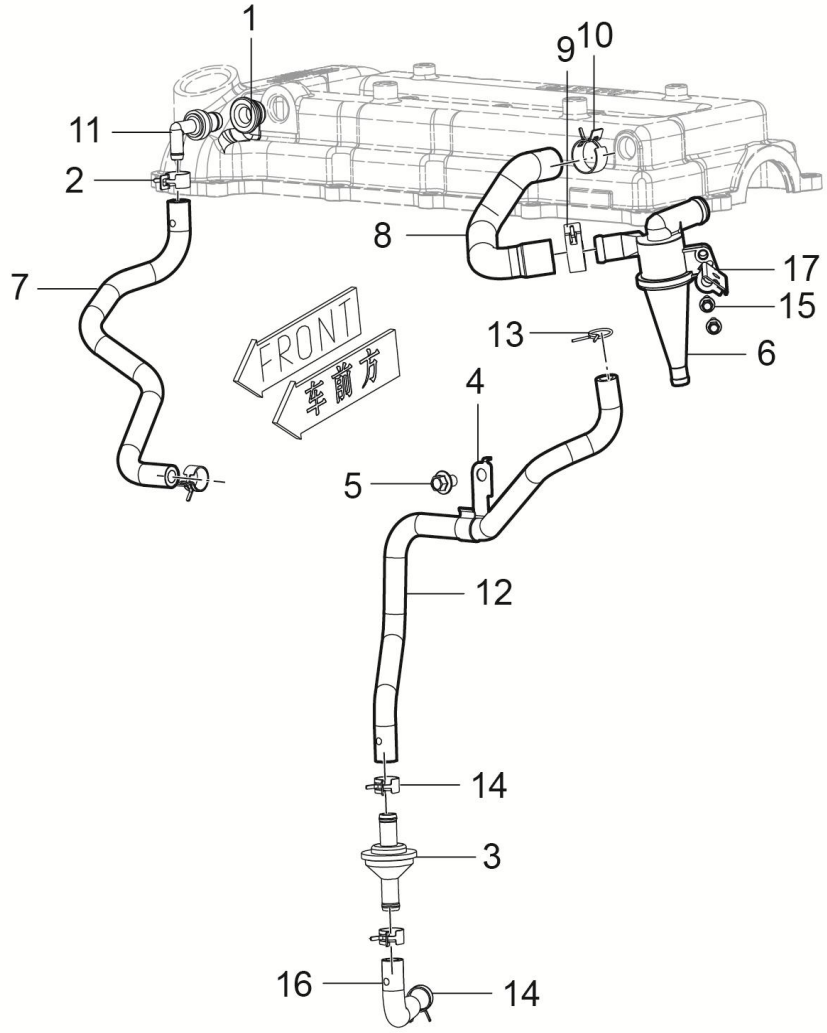

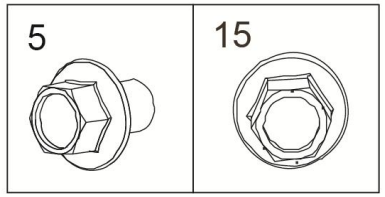

1014001002-B01 曲轴箱通风系统

1014001002-B01 CRANKSHAFT CASE AIR VENTILATION SYSTEM

序号	备件编码	中文名称	英文名称	NSE1.5T+LD525		TNN4G15T+LD525		TNN4G15T+A6F5				TN4G18T+DCT360					备注
				MT两驱豪华型	MT两驱尊享型	MT两驱豪华型	MT两驱尊享型	AT两驱豪华型	AT两驱尊享型	AT两驱尊贵型	AT两驱旗舰型	DCT两驱豪华型	DCT两驱尊享型	DCT两驱尊贵型	DCT两驱旗舰型	DCT互联网智尊型	
13	Q671B165	钢带型弹性环箍	CLAMP	0	0	0	0	0	0	0	0	1	1	1	1	1	
14	Q673B165	钢带型弹性环箍	CLAMP	0	0	0	0	0	0	0	0	3	3	3	3	3	
15	Q1840516	六角法兰面螺栓	BOLT	0	0	0	0	0	0	0	0	2	2	2	2	2	
16	1014141002-B01	机油（分离器）回油胶管2	HOSE-OIL DRAIN	0	0	0	0	0	0	0	0	1	1	1	1	1	
17	1003006004-B01	线束支架2	BRACKET	0	0	0	0	0	0	0	0	1	1	1	1	1	

1017001002-B01

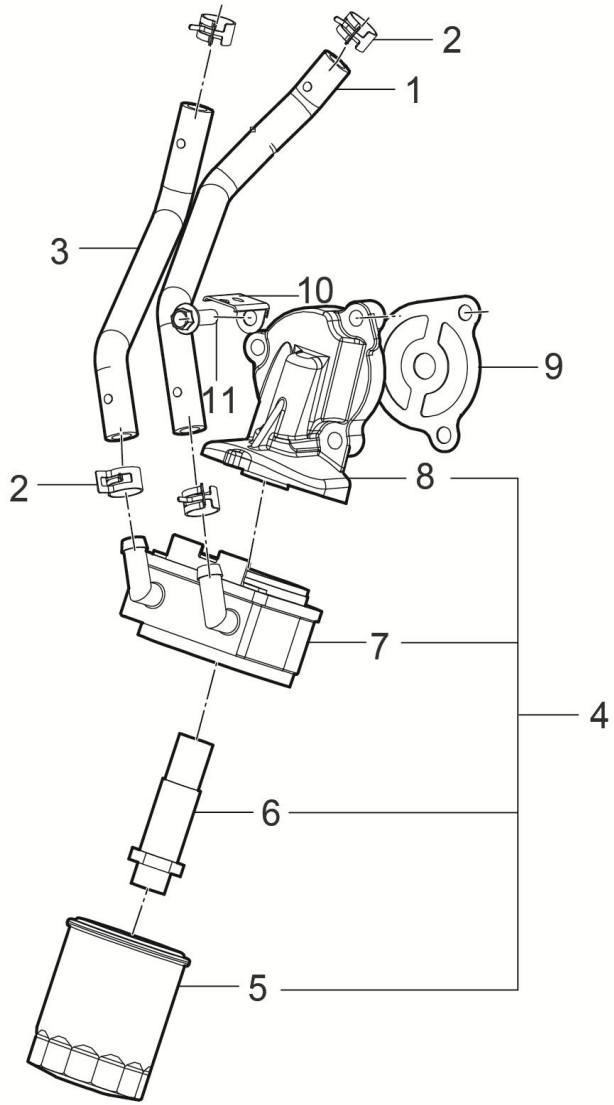

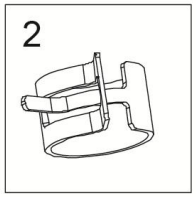

1017001002-B01 机油滤清器系统

1017001002-B01 OIL FILTER SYSTEM

序号	备件编码	中文名称	英文名称	NSE1.5T+LD525		TNN4G15T+LD525		TNN4G15T+A6F5				TN4G18T+DCT360					备注
				MT两驱豪华型	MT两驱尊享型	MT两驱豪华型	MT两驱尊享型	AT两驱豪华型	AT两驱尊享型	AT两驱尊贵型	AT两驱旗舰型	DCT两驱豪华型	DCT两驱尊享型	DCT两驱尊贵型	DCT两驱旗舰型	DCT互联网智尊型	
1	1017005002-B01	进水软管	HOSE-WATERINLET	0	0	0	0	0	0	0	0	1	1	1	1	1	
2	Q673B175	钢带型弹性环箍	CLAMP	0	0	0	0	0	0	0	0	4	4	4	4	4	
3	1017006002-B01	出水软管	HOSE-WATEROUTLET	0	0	0	0	0	0	0	0	1	1	1	1	1	
4	1017100002-B01	机油滤清器及机冷器总成	CARTRIDGE-O FILTER, OIL COOLER ASSY	0	0	0	0	0	0	0	0	1	1	1	1	1	
5	1017110002-B01	机油滤清器	CARTRIDGE-OFILTER	0	0	0	0	0	0	0	0	1	1	1	1	1	
6	1017101002-B01	接管咀	JOINT-OIL FILTER	0	0	0	0	0	0	0	0	1	1	1	1	1	
7	1017120002-B01	机油冷却器	OIL COOLERASSY	0	0	0	0	0	0	0	0	1	1	1	1	1	
8	1017007002-B01	机油滤清器转接座	BRKT,OILFILTER	0	0	0	0	0	0	0	0	1	1	1	1	1	
9	1017008002-B01	机油滤清器转接座密封垫	GASKET,OIL FILTER BRKT	0	0	0	0	0	0	0	0	1	1	1	1	1	
10	1003006003-B01	线束支架2	BRACKET	0	0	0	0	0	0	0	0	5	5	5	5	5	
11	Q1840830	六角法兰面螺栓	BOLT	0	0	0	0	0	0	0	0	3	3	3	3	3	

1118001002-B01

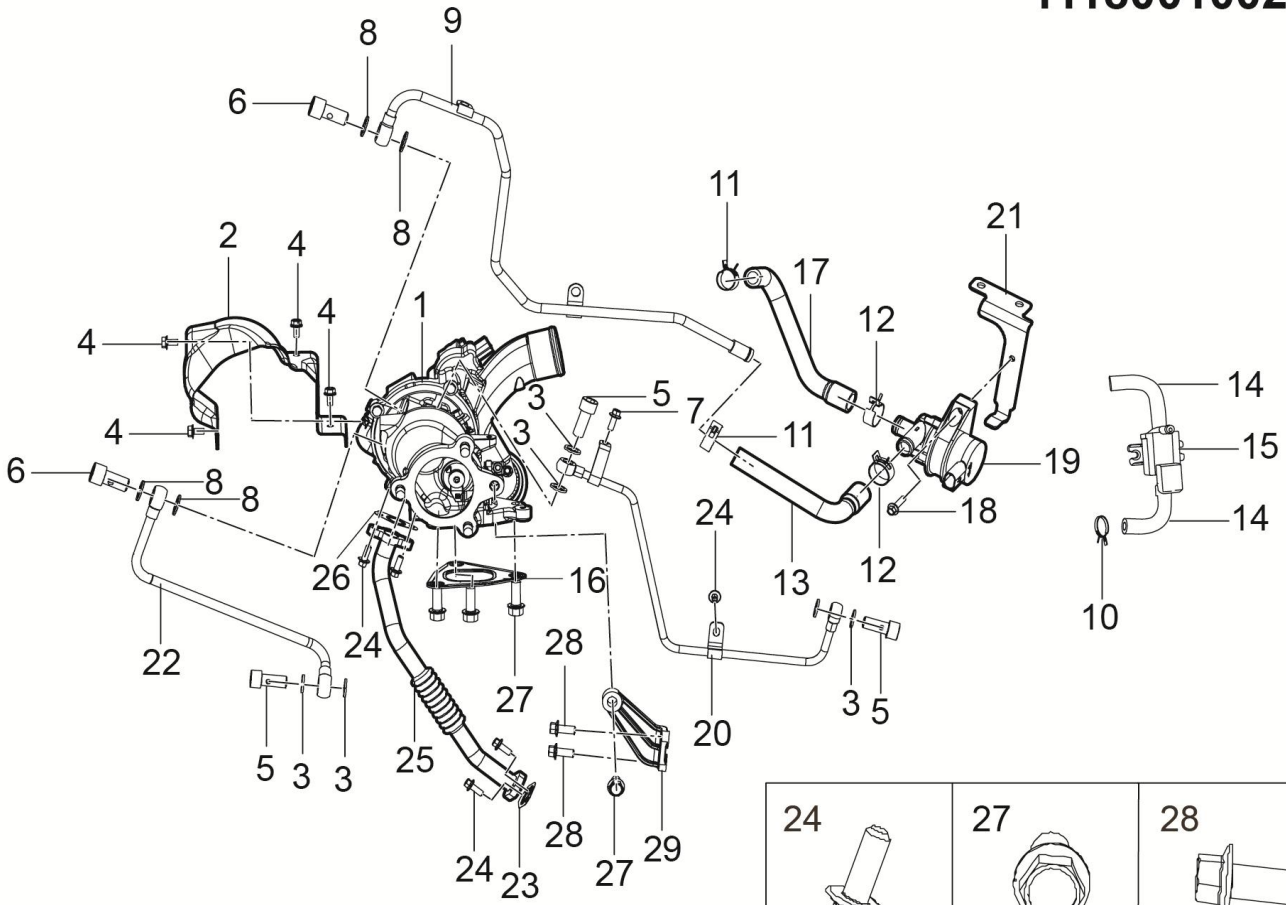

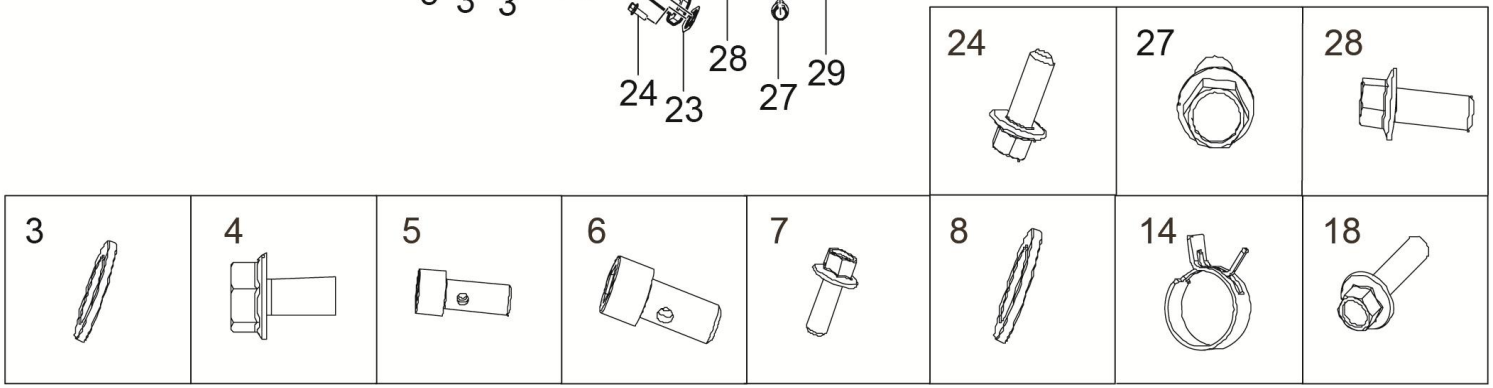

1118001002-B01 涡轮增压器部件部分

1118001002-B01 TURBOCHARGER

序号	备件编码	中文名称	英文名称	NSE1.5T+LD525		TNN4G15T+LD525		TNN4G15T+A6F5				TN4G18T+DCT360					备注
				MT两驱豪华型	MT两驱尊享型	MT两驱豪华型	MT两驱尊享型	AT两驱豪华型	AT两驱尊享型	AT两驱尊贵型	AT两驱旗舰型	DCT两驱豪华型	DCT两驱尊享型	DCT两驱尊贵型	DCT两驱旗舰型	DCT互联网智尊型	
1	1118110002-B01	涡轮增压器总成	TURBOCHARGER ASSEMBLY	0	0	0	0	0	0	0	0	1	1	1	1	1	
2	1118101002-B01	增压器隔热罩总成	TURBOCHARGER INSULATOR ASSEMBLY	0	0	0	0	0	0	0	0	1	1	1	1	1	
3	1118043002-B01	垫密圈	SPACER	0	0	0	0	0	0	0	0	6	6	6	6	6	
4	1008204003-B01	隔热罩螺栓	INSULATOR BOLT	0	0	0	0	0	0	0	0	4	4	4	4	4	
5	1118402002-B01	空心螺栓	BOLT-EYE	0	0	0	0	0	0	0	0	3	3	3	3	3	
6	1118202002-B01	空心螺栓	BOLT-EYE	0	0	0	0	0	0	0	0	2	2	2	2	2	
7	Q1840610	六角法兰面螺栓	BOLT	0	0	0	0	0	0	0	0	1	1	1	1	1	
8	1118203002-B01	垫密圈	SPACER	0	0	0	0	0	0	0	0	4	4	4	4	4	
9	1118500002-B01	增压器出水管总成	WATER OUTLET PIPE ASSEMBLY	0	0	0	0	0	0	0	0	1	1	1	1	1	
10	1118217002-B01	软管夹	HOSE CLIP	0	0	0	0	0	0	0	0	1	1	1	1	1	
11	Q673B19	钢带型弹性环箍	CLAMP	0	0	0	0	0	0	0	0	3	3	3	3	3	
12	Q673B23	钢带型弹性环箍	CLAMP	0	0	0	0	0	0	0	0	2	2	2	2	2	

1118001002-B01

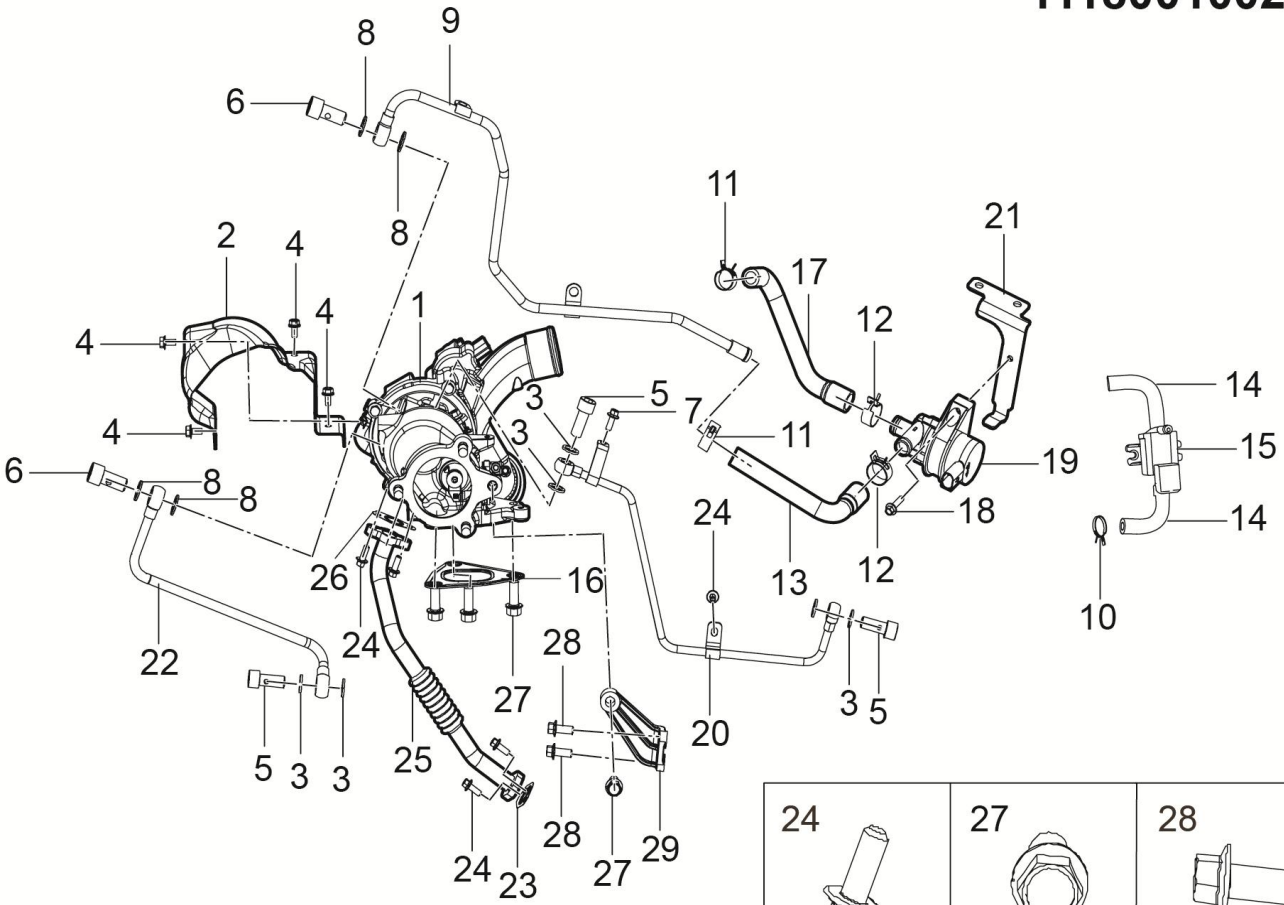

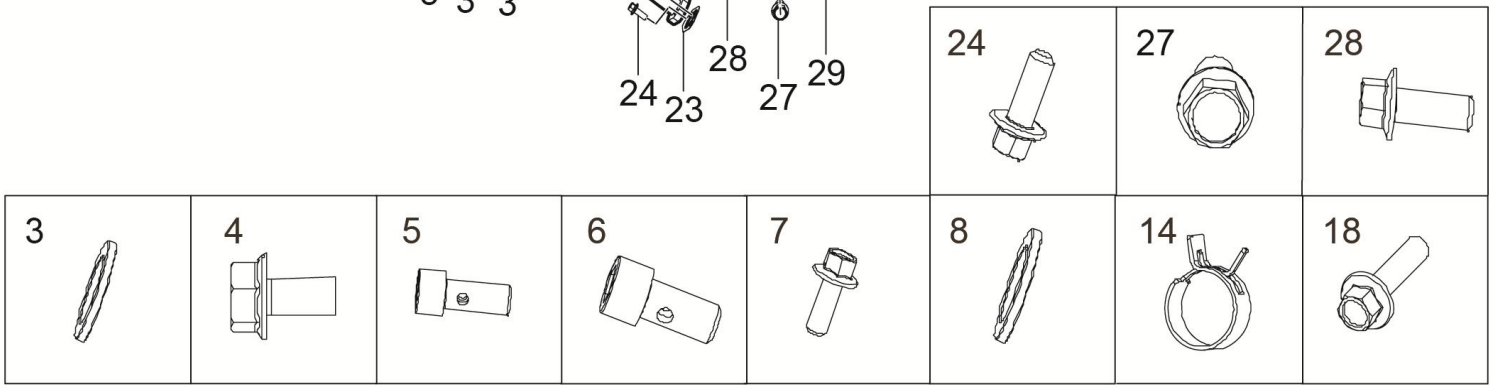

1118001002-B01 涡轮增压器部件部分

1118001002-B01 TURBOCHARGER

序号	备件编码	中文名称	英文名称	NSE1.5T+LD525		TNN4G15T+LD525		TNN4G15T+A6F5				TN4G18T+DCT360					备注
				MT两驱豪华型	MT两驱尊享型	MT两驱豪华型	MT两驱尊享型	AT两驱豪华型	AT两驱尊享型	AT两驱尊贵型	AT两驱旗舰型	DCT两驱豪华型	DCT两驱尊享型	DCT两驱尊贵型	DCT两驱旗舰型	DCT互联网智尊型	
13	1118601002-B01	增压器出水胶管	WATER OUTLET RUBBER PIPE	0	0	0	0	0	0	0	0	1	1	1	1	1	
14	1118224002-B01	控制软管组件	CONTROL HOSE ASSY	0	0	0	0	0	0	0	0	1	1	1	1	1	
15	1118219002-B01	PWM电磁阀	PWM SOLENOID VALVE	0	0	0	0	0	0	0	0	1	1	1	1	1	
16	1118103002-B01	涡轮增压器密封垫	TURBOCHARGER GASKET	0	0	0	0	0	0	0	0	1	1	1	1	1	
17	1118801002-B01	电子水泵进水胶管	ELECTRONIC PUMP PIPE	0	0	0	0	0	0	0	0	1	1	1	1	1	
18	Q1840620	六角法兰面螺栓	BOLT	0	0	0	0	0	0	0	0	1	1	1	1	1	
19	1118700002-B01	电子水泵总成	ELECTRONIC PUMPASSEMBLY	0	0	0	0	0	0	0	0	1	1	1	1	1	
20	1118200002-B01	增压器进油管总成	OIL INLET PIPE ASSEMBLY	0	0	0	0	0	0	0	0	1	1	1	1	1	
21	1118701002-B01	电子水泵支架	ELECTRONIC PUMP BRACKET	0	0	0	0	0	0	0	0	1	1	1	1	1	
22	1118400002-B01	增压器进水管总成	WATER INLET PIPE ASSEMBLY	0	0	0	0	0	0	0	0	1	1	1	1	1	
23	1118303002-B01	增压器回油管密封垫(下)	OIL OUTLET PIPE GASKET	0	0	0	0	0	0	0	0	1	1	1	1	1	
24	Q1840616	六角法兰面螺栓	BOLT	0	0	0	0	0	0	0	0	5	5	5	5	5	

1118001002-B01

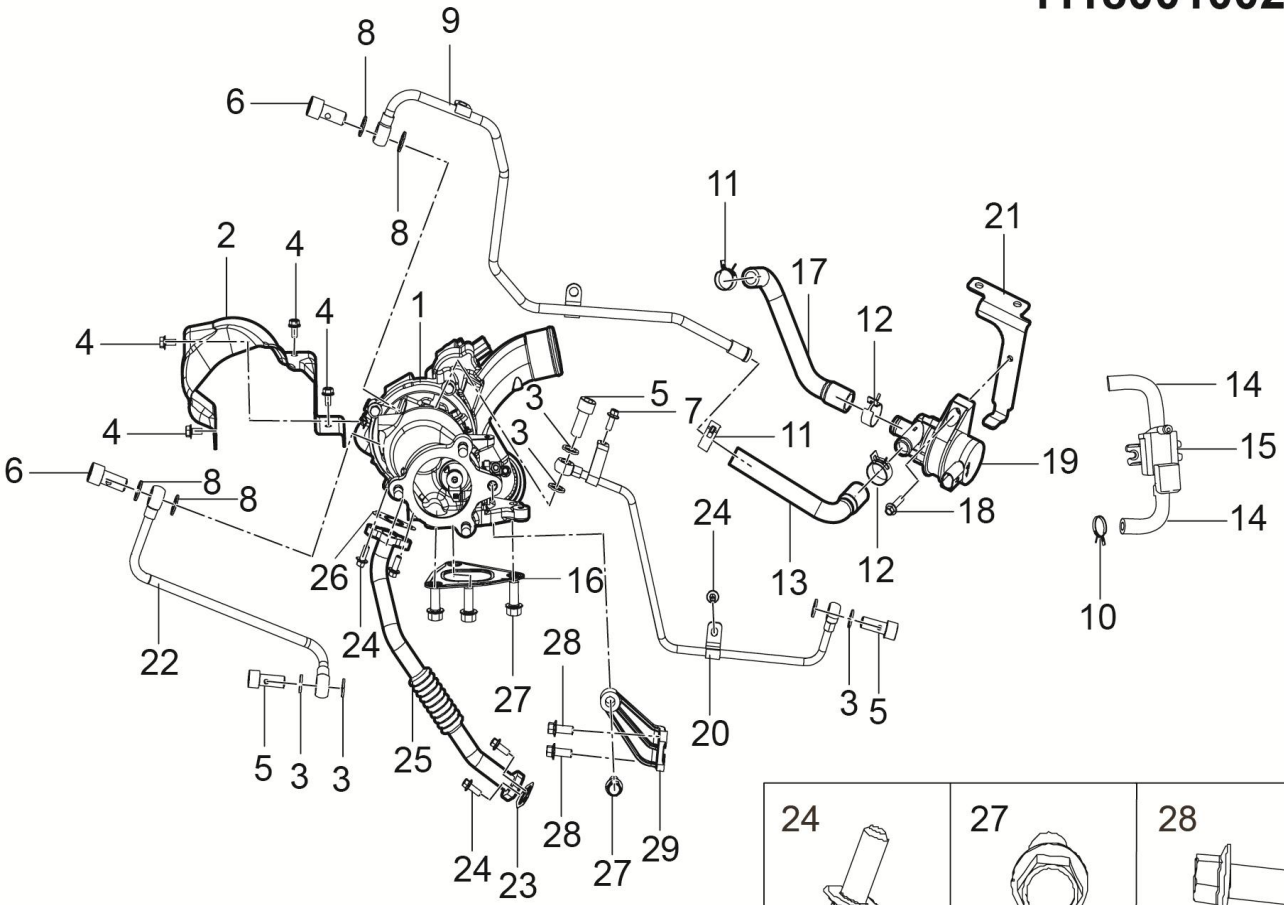

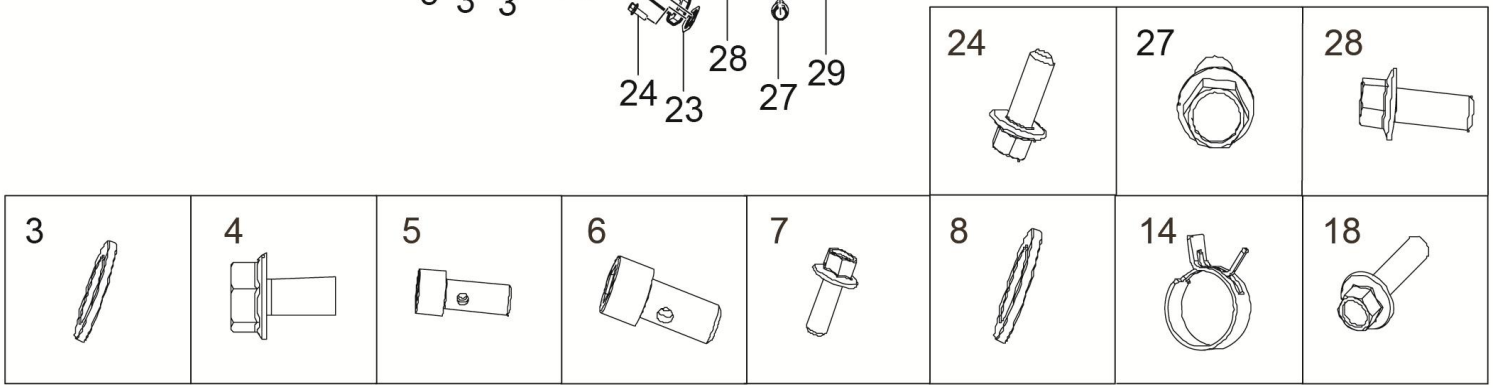

1118001002-B01 涡轮增压器部件部分

1118001002-B01 TURBOCHARGER

序号	备件编码	中文名称	英文名称	NSE1.5T +LD525		TNN4G15 T+LD525		TNN4G15T+A6F5				TN4G18T+DCT360					备注
				MT 两驱豪华型	MT 两驱尊享型	MT 两驱豪华型	MT 两驱尊享型	AT 两驱豪华型	AT 两驱尊享型	AT 两驱尊贵型	AT 两驱旗舰型	DCT 两驱豪华型	DCT 两驱尊享型	DCT 两驱尊贵型	DCT 两驱旗舰型	DCT 互联网智尊型	
25	1118300002-B01	增压器回油管总成	OIL OUTLET PIPE ASSEMBLY	0	0	0	0	0	0	0	0	1	1	1	1	1	
26	1118302002-B01	增压器回油管密封垫(上)	OIL OUTLET PIPE GASKET	0	0	0	0	0	0	0	0	1	1	1	1	1	
27	1118104002-B01	增压器螺栓	BOLT	0	0	0	0	0	0	0	0	4	4	4	4	4	
28	Q1840820	六角法兰面螺栓	BOLT	0	0	0	0	0	0	0	0	2	2	2	2	2	
29	1118105002-B01	增压器支架	TURBOCHARGERBRACKET	0	0	0	0	0	0	0	0	1	1	1	1	1	

1124001002-B01

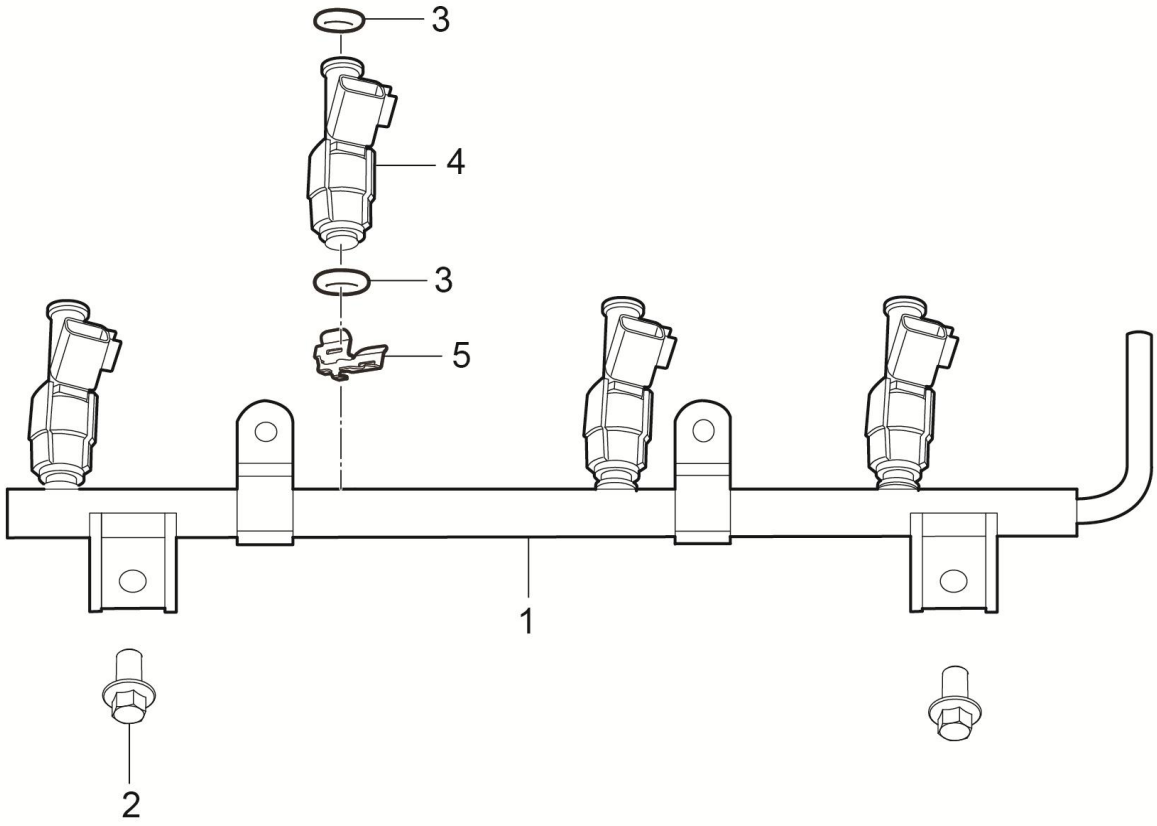

1124001002-B01 油轨总成

1124001002-B01 FUEL RAIL ASSY

序号	备件编码	中文名称	英文名称	NSE1.5T+LD525		TNN4G15T+LD525		TNN4G15T+A6F5				TN4G18T+DCT360					备注
				MT两驱豪华型	MT两驱尊享型	MT两驱豪华型	MT两驱尊享型	AT两驱豪华型	AT两驱尊享型	AT两驱尊贵型	AT两驱旗舰型	DCT两驱豪华型	DCT两驱尊享型	DCT两驱尊贵型	DCT两驱旗舰型	DCT互联网智尊型	
1	1124010002-B01	燃油导轨总成	FUEL RAIL ASSY	0	0	0	0	0	0	0	0	1	1	1	1	1	
2	Q1840816	六角法兰面螺栓	BOLT	0	0	0	0	0	0	0	0	2	2	2	2	2	
3	1112016002-B01	0型圈	RING O	0	0	0	0	0	0	0	0	8	8	8	8	8	
4	1112020002-B01	喷油器	INJECTOR - FUEL	0	0	0	0	0	0	0	0	4	4	4	4	4	
5	1112013002-B01	卡夹-喷油器	CLIP-FUEL INJECTOR	0	0	0	0	0	0	0	0	4	4	4	4	4	

1306001002-B01

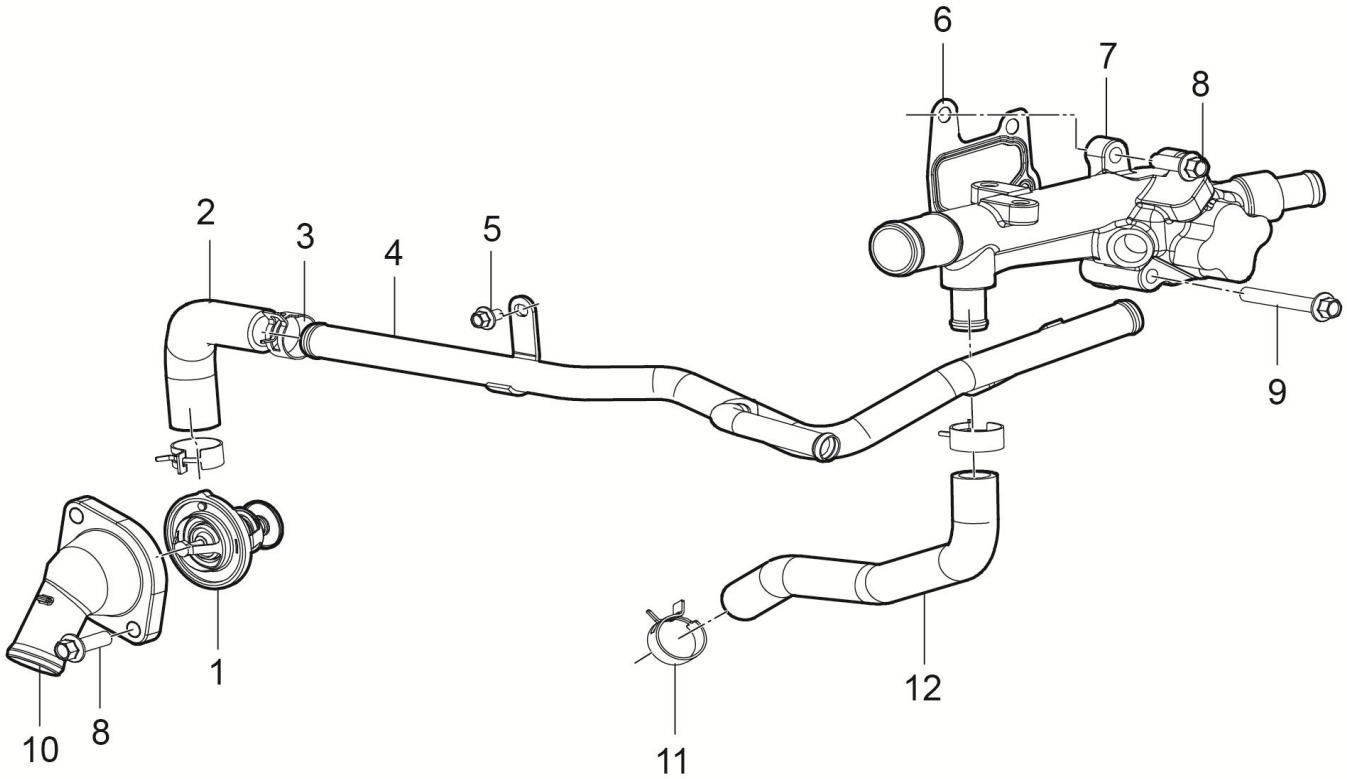

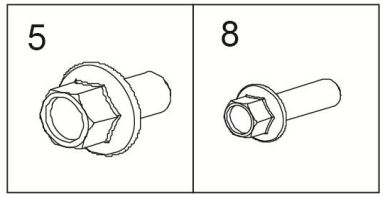

1306001002-B01 节温器部件

1306001002-B01 THERMOSTAT

序号	备件编码	中文名称	英文名称	NSE1.5T+LD525		TNN4G15T+LD525		TNN4G15T+A6F5				TN4G18T+DCT360					备注
				MT两驱豪华型	MT两驱尊享型	MT两驱豪华型	MT两驱尊享型	AT两驱豪华型	AT两驱尊享型	AT两驱尊贵型	AT两驱旗舰型	DCT两驱豪华型	DCT两驱尊享型	DCT两驱尊贵型	DCT两驱旗舰型	DCT互联网智尊型	
1	1306005002-B01	节温器总成	THERMOSTAT	0	0	0	0	0	0	0	0	1	1	1	1	1	
2	1306007002-B01	暖风回水胶管	HOSE-WATER	0	0	0	0	0	0	0	0	1	1	1	1	1	
3	Q673B23	钢带型弹性环箍	CLAMP	0	0	0	0	0	0	0	0	2	2	2	2	2	
4	1306500002-B01	暖风回水钢管总成	PIPEASSY-BYPASS	0	0	0	0	0	0	0	0	1	1	1	1	1	
5	Q1840610	六角法兰面螺栓	BOLT	0	0	0	0	0	0	0	0	4	4	4	4	4	
6	1306003002-B01	出水管座垫片	GASKET-WATEROUTLET	0	0	0	0	0	0	0	0	1	1	1	1	1	
7	1306001003-B01	出水管座总成	OUTLET ASSY-WATER	0	0	0	0	0	0	0	0	1	1	1	1	1	
8	Q1840825	六角法兰面螺栓	BOLT	0	0	0	0	0	0	0	0	6	6	6	6	6	
9	Q1840855	六角法兰面螺栓	BOLT	0	0	0	0	0	0	0	0	2	2	2	2	2	
10	1306004002-B01	节温器盖	COVER-THERMOSTAT	0	0	0	0	0	0	0	0	1	1	1	1	1	
11	Q673B21	钢带型弹性环箍	CLAMP	0	0	0	0	0	0	0	0	2	2	2	2	2	
12	1306006002-B01	小循环胶管	HOSE ASSY BYPASS.	0	0	0	0	0	0	0	0	1	1	1	1	1	

1307001002-B01

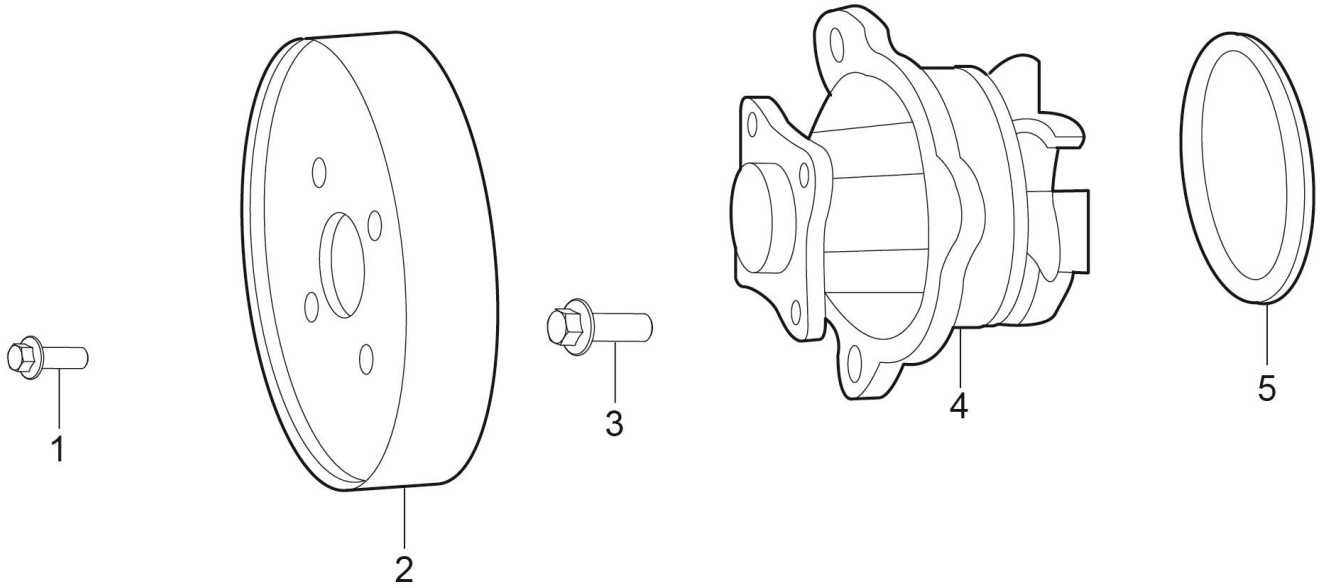

1307001002-B01 水泵总成

1307001002-B01 PUMP ASSY-COOLANT

序号	备件编码	中文名称	英文名称	NSE1.5T+LD525		TNN4G15T+LD525		TNN4G15T+A6F5				TN4G18T+DCT360					备注
				MT两驱豪华型	MT两驱尊享型	MT两驱豪华型	MT两驱尊享型	AT两驱豪华型	AT两驱尊享型	AT两驱尊贵型	AT两驱旗舰型	DCT两驱豪华型	DCT两驱尊享型	DCT两驱尊贵型	DCT两驱旗舰型	DCT互联网智尊型	
1	Q1840612	六角法兰面螺栓	BOLT	0	0	0	0	0	0	0	0	4	4	4	4	4	
2	1307106002-B01	水泵皮带轮	PULLEY-W.PUMP	0	0	0	0	0	0	0	0	1	1	1	1	1	
3	Q1840820	六角法兰面螺栓	BOLT	0	0	0	0	0	0	0	0	3	3	3	3	3	
4	1307100002-B01	水泵总成	W.PUMP ASSY	0	0	0	0	0	0	0	0	1	1	1	1	1	
5	1307105002-B01	0形圈	RING-O	0	0	0	0	0	0	0	0	1	1	1	1	1	

3705001002-B01

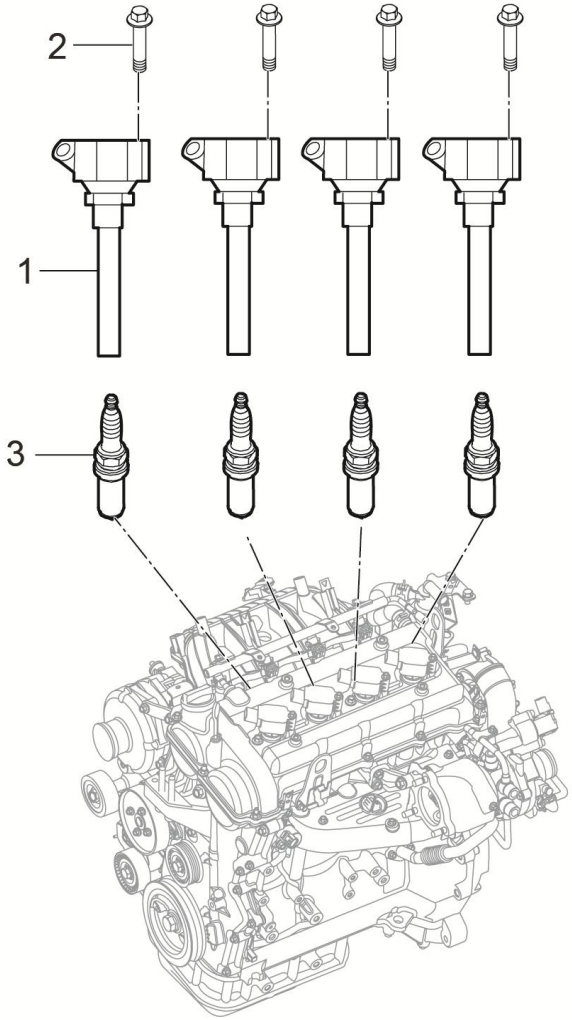

3705001002-B01 点火线圈系统部件

3705001002-B01 IGNITION COIL SYSTEM

序号	备件编码	中文名称	英文名称	NSE1.5T+LD525		TNN4G15T+LD525		TNN4G15T+A6F5				TN4G18T+DCT360					备注
				MT两驱豪华型	MT两驱尊享型	MT两驱豪华型	MT两驱尊享型	AT两驱豪华型	AT两驱尊享型	AT两驱尊贵型	AT两驱旗舰型	DCT两驱豪华型	DCT两驱尊享型	DCT两驱尊贵型	DCT两驱旗舰型	DCT互联网智尊型	
1	3705110002-B01	点火线圈	FUEL RAIL ASSY	0	0	0	0	0	0	0	0	4	4	4	4	4	
2	Q1840640	六角法兰面螺栓	BOLT	0	0	0	0	0	0	0	0	4	4	4	4	4	
3	3705120002-B01	火花塞	SPARK PLUG	0	0	0	0	0	0	0	0	4	4	4	4	4	

3701001002-B01

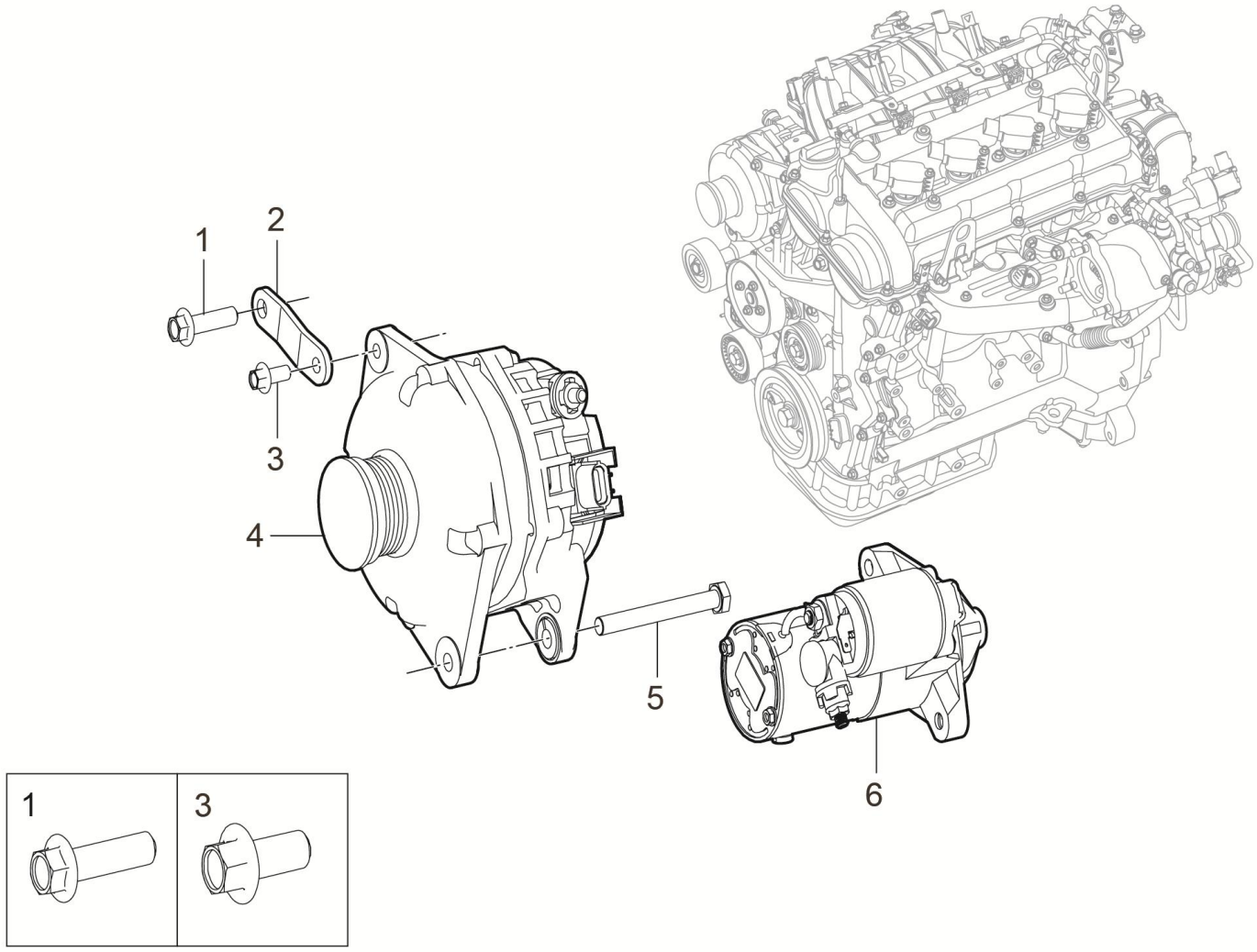

3701001002-B01 起动机-发电机部分

3701001002-B01 STARTER-GENERATOR

序号	备件编码	中文名称	英文名称	NSE1.5T+LD525		TNN4G15T+LD525		TNN4G15T+A6F5				TN4G18T+DCT360					备注
				MT两驱豪华型	MT两驱尊享型	MT两驱豪华型	MT两驱尊享型	AT两驱豪华型	AT两驱尊享型	AT两驱尊贵型	AT两驱旗舰型	DCT两驱豪华型	DCT两驱尊享型	DCT两驱尊贵型	DCT两驱旗舰型	DCT互联网智尊型	
1	3701011002-B01	六角法兰面螺栓	BOLT	0	0	0	0	0	0	0	0	1	1	1	1	1	
2	3701122002-B01	发电机支臂	STRAP-ALT	0	0	0	0	0	0	0	0	1	1	1	1	1	
3	3701013002-B01	六角法兰面螺栓	BOLT	0	0	0	0	0	0	0	0	1	1	1	1	1	
4	3701110002-B01	发电机总成	ALTERNATOR	0	0	0	0	0	0	0	0	1	1	1	1	1	
5	3701014002-B01	六角头螺栓	BOLT	0	0	0	0	0	0	0	0	1	1	1	1	1	
6	3708010002-B01	起动机总成	STARTER	0	0	0	0	0	0	0	0	3	3	3	3	3	

3701002002-B01

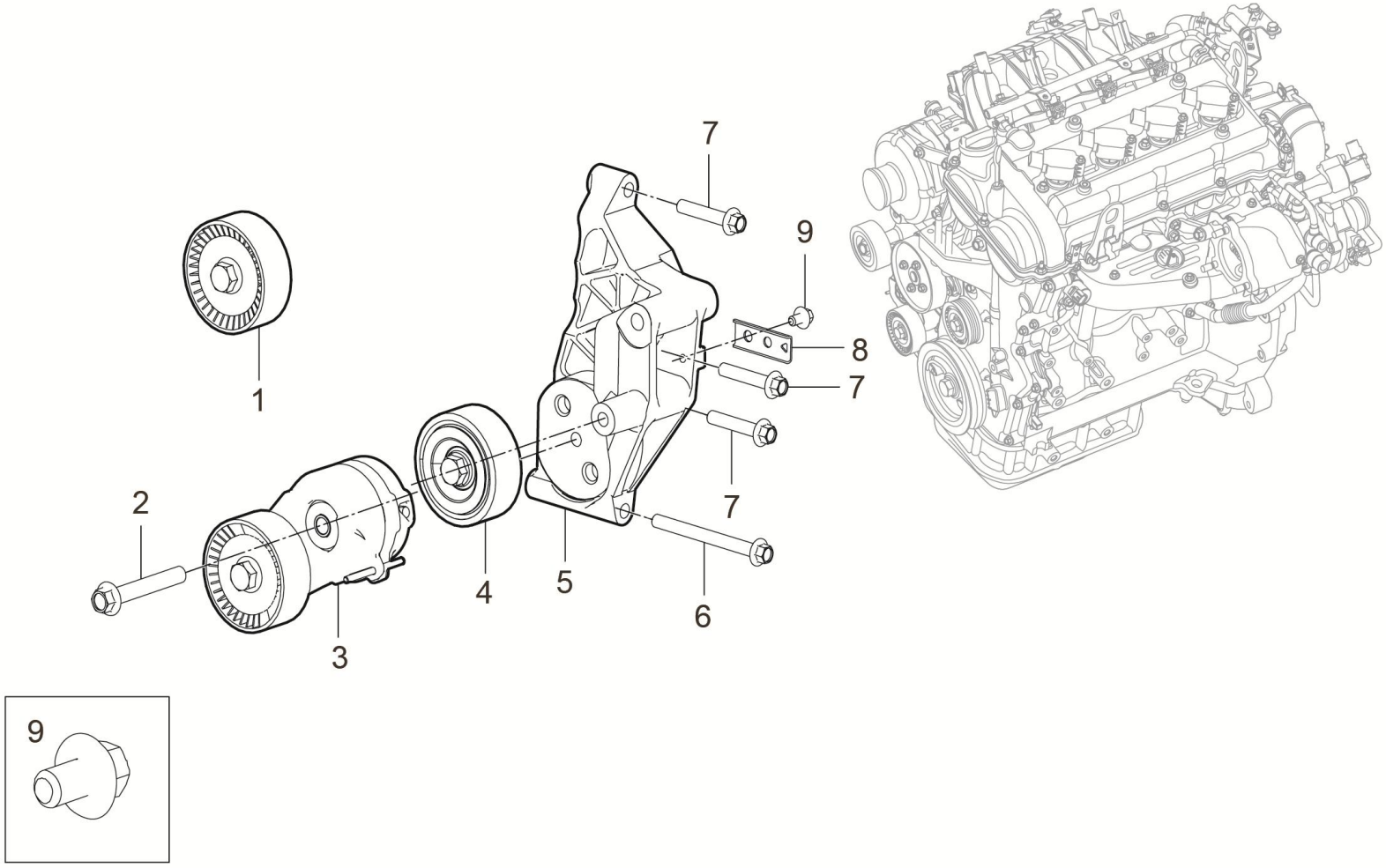

3701002002-B01 自动张紧器总成-惰轮部分

3701002002-B01 AUTOMATIC TENSIONER ASSY-IDLER

序号	备件编码	中文名称	英文名称	NSE1.5T+LD525		TNN4G15T+LD525		TNN4G15T+A6F5				TN4G18T+DCT360					备注
				MT两驱豪华型	MT两驱尊享型	MT两驱豪华型	MT两驱尊享型	AT两驱豪华型	AT两驱尊享型	AT两驱尊贵型	AT两驱旗舰型	DCT两驱豪华型	DCT两驱尊享型	DCT两驱尊贵型	DCT两驱旗舰型	DCT互联网智尊型	
1	3701123002-B01	惰轮总成1	IDR	0	0	0	0	0	0	0	0	1	1	1	1	1	
2	3701125002-B01	六角法兰面螺栓	BOLT	0	0	0	0	0	0	0	0	1	1	1	1	1	
3	3701130002-B01	自动张紧轮总成	SPACER,ADJUST	0	0	0	0	0	0	0	0	1	1	1	1	1	
4	3701124002-B01	惰轮总成2	IDR	0	0	0	0	0	0	0	0	1	1	1	1	1	
5	3701121002-B01	发电机支架	BRKT.-ALT.	0	0	0	0	0	0	0	0	1	1	1	1	1	
6	Q1840890	六角法兰面螺栓	BOLT	0	0	0	0	0	0	0	0	1	1	1	1	1	
7	Q1840845	六角法兰面螺栓	BOLT	0	0	0	0	0	0	0	0	3	3	1	1	3	
8	3701126002-B01	线束支架1	BRKT.EQUIP-WIRING HARNESS	0	0	0	0	0	0	0	0	1	1	1	1	1	
9	Q1840610	六角法兰面螺栓	BOLT	0	0	0	0	0	0	0	0	1	1	1	1	1	

1700001001-B11

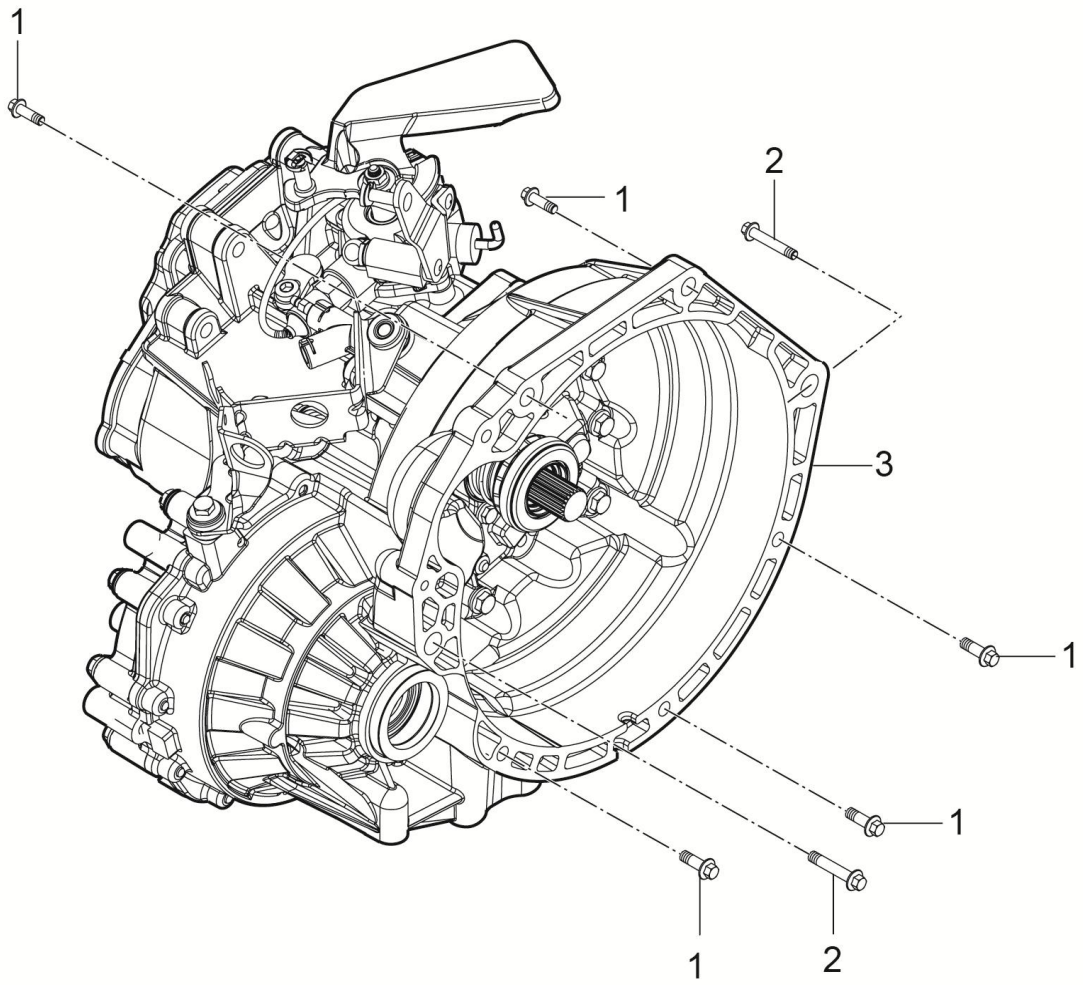

1700001001-B11 变速器装置

1700001001-B11 TRANSMISSION DEVICE

序号	备件编码	中文名称	英文名称	NSE1.5T+LD525		TNN4G15T+LD525		TNN4G15T+A6F5				TN4G18T+DCT360					备注
				MT两驱豪华型	MT两驱尊享型	MT两驱豪华型	MT两驱尊享型	AT两驱豪华型	AT两驱尊享型	AT两驱尊贵型	AT两驱旗舰型	DCT两驱豪华型	DCT两驱尊享型	DCT两驱尊贵型	DCT两驱旗舰型	DCT互联网智尊型	
1	1700010001-B11	变速器总成	TRANSMISSION ASSY	1	1	0	0	0	0	0	0	0	0	0	0	0	
2	Q1841260F6	六角头法兰面螺栓	BOLT	2	2	0	0	0	0	0	0	0	0	0	0	0	
3	Q1841240F6	六角头法兰面螺栓	BOLT	5	5	0	0	0	0	0	0	0	0	0	0	0	

1700001008-B11

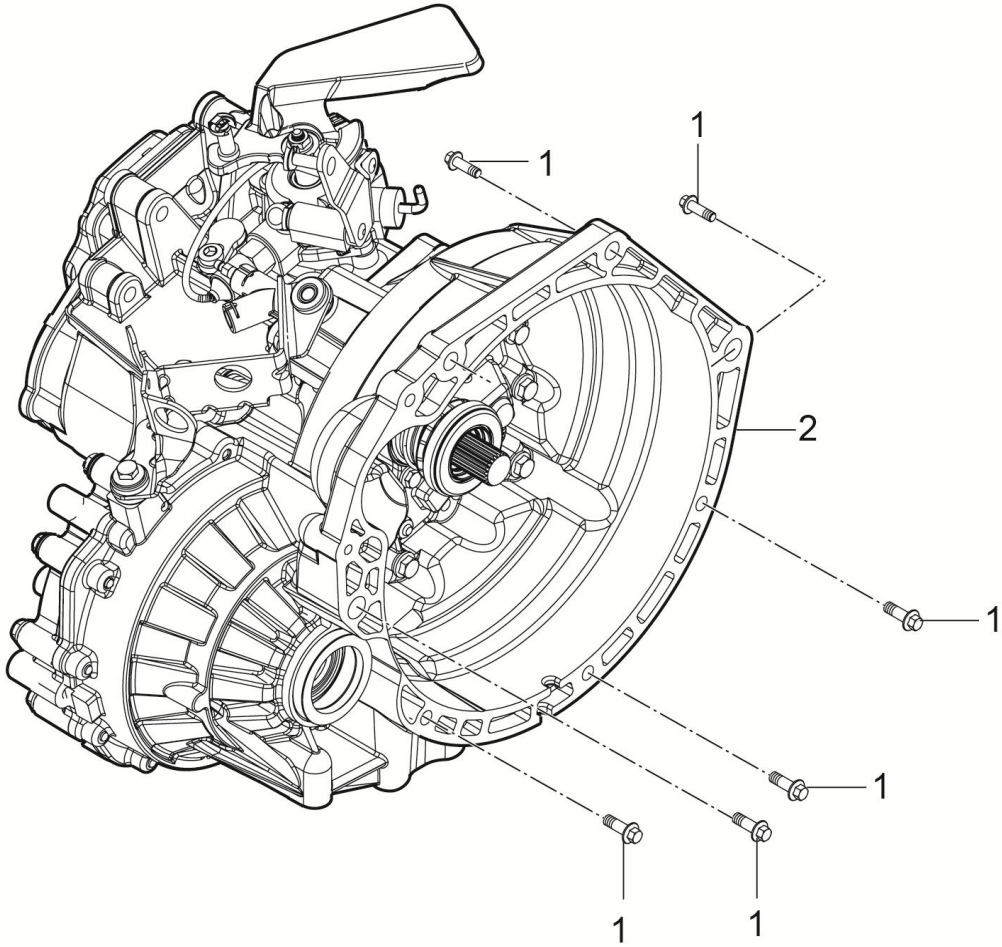

1700001008-B11 变速器装置

1700001008-B11 TRANSMISSION DEVICE

序号	备件编码	中文名称	英文名称	NSE1.5T+LD525		TNN4G15T+LD525		TNN4G15T+A6F5				TN4G18T+DCT360					备注
				MT两驱豪华型	MT两驱尊享型	MT两驱豪华型	MT两驱尊享型	AT两驱豪华型	AT两驱尊享型	AT两驱尊贵型	AT两驱旗舰型	DCT两驱豪华型	DCT两驱尊享型	DCT两驱尊贵型	DCT两驱旗舰型	DCT互联网智尊型	
1	1700010008-B11	变速箱总成	GEARBOX ASSY	0	0	1	1	0	0	0	0	0	0	0	0	0	
2	Q1840840TF6	六角头法兰面螺栓	BOLT	0	0	6	6	0	0	0	0	0	0	0	0	0	

1600010001-B15

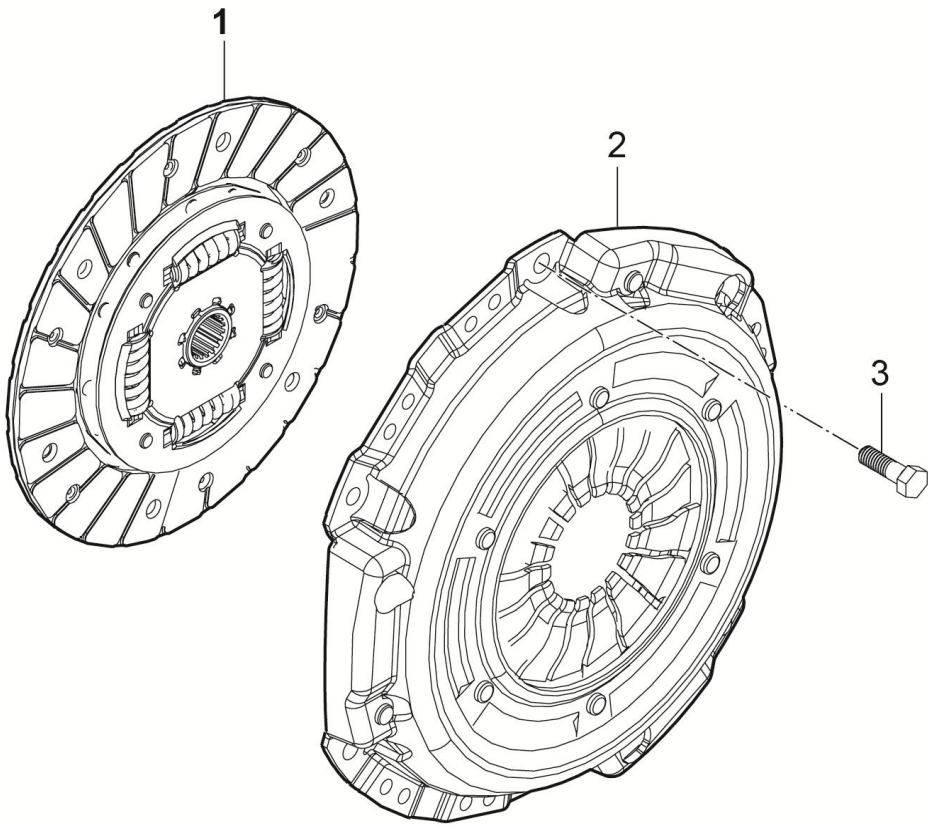

1600010001-B15 离合器总成

1600010001-B15 CLUTCH ASSY

序号	备件编码	中文名称	英文名称	NSE1.5T+LD525		TNN4G15T+LD525		TNN4G15T+A6F5				TN4G18T+DCT360					备注
				MT两驱豪华型	MT两驱尊享型	MT两驱豪华型	MT两驱尊享型	AT两驱豪华型	AT两驱尊享型	AT两驱尊贵型	AT两驱旗舰型	DCT两驱豪华型	DCT两驱尊享型	DCT两驱尊贵型	DCT两驱旗舰型	DCT互联网智尊型	
1	1600012001-B15	离合器摩擦片总成	CLUTCH COVER-215MM	1	1	0	0	0	0	0	0	0	0	0	0	0	
2	1600011001-B15	离合器压盘总成	CLUTCH PRESSURE PLATE - 215MM	1	1	0	0	0	0	0	0	0	0	0	0	0	
3	1600011002-B15	螺栓-离合器盖	SCREW-CLUTCH COVER	6	6	0	0	0	0	0	0	0	0	0	0	0	

1600010002-B11

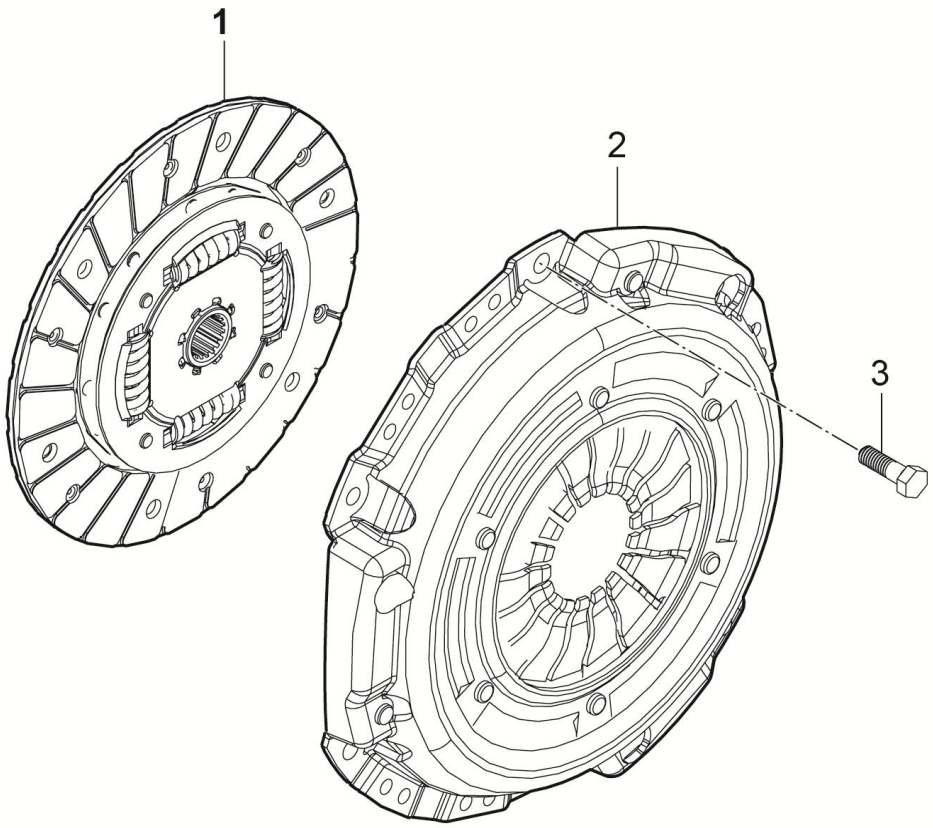

1600010002-B11 离合器总成

1600010002-B11 CLUTCH ASSY

序号	备件编码	中文名称	英文名称	NSE1.5T+LD525		TNN4G15T+LD525		TNN4G15T+A6F5				TN4G18T+DCT360					备注
				MT两驱豪华型	MT两驱尊享型	MT两驱豪华型	MT两驱尊享型	AT两驱豪华型	AT两驱尊享型	AT两驱尊贵型	AT两驱旗舰型	DCT两驱豪华型	DCT两驱尊享型	DCT两驱尊贵型	DCT两驱旗舰型	DCT互联网智尊型	
1	1600012002-B11	离合器摩擦片总成	CLUTCH COVER-215MM	0	0	1	1	0	0	0	0	0	0	0	0	0	
2	1600011002-B11	离合器压盘总成	CLUTCH PRESSURE PLATE - 215MM	0	0	1	1	0	0	0	0	0	0	0	0	0	
3	1600011008-B11	螺栓-离合器盖	SCREW-CLUTCH COVER	0	0	6	6	0	0	0	0	0	0	0	0	0	

1701010001-B11

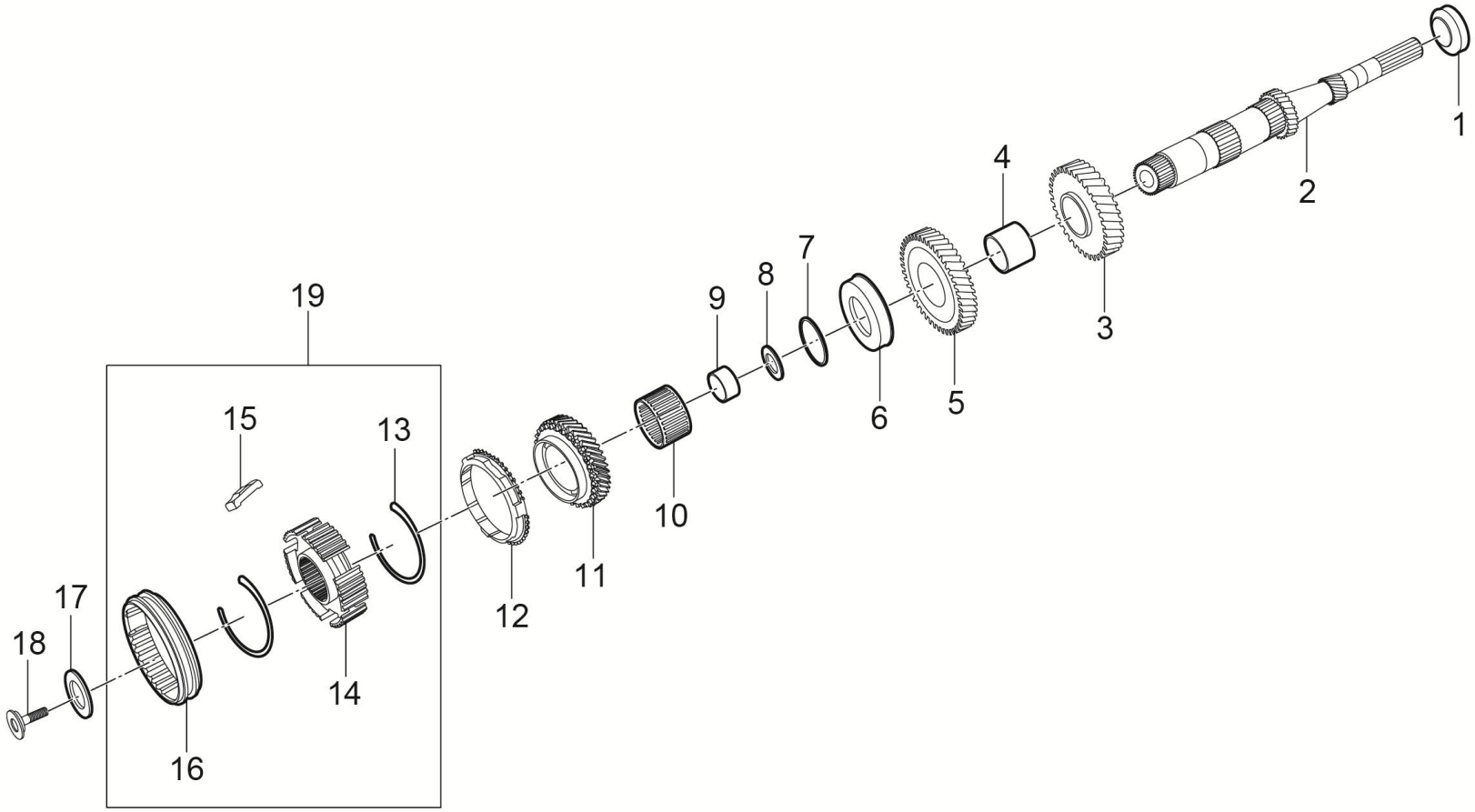

1701010001-B11 输入轴总成

1701010001-B11 INPUT SHAFT ASSY

序号	备件编码	中文名称	英文名称	NSE1.5T+LD525		TNN4G15T+LD525		TNN4G15T+A6F5				TN4G18T+DCT360					备注
				MT两驱豪华型	MT两驱尊享型	MT两驱豪华型	MT两驱尊享型	AT两驱豪华型	AT两驱尊享型	AT两驱尊贵型	AT两驱旗舰型	DCT两驱豪华型	DCT两驱尊享型	DCT两驱尊贵型	DCT两驱旗舰型	DCT互联网智尊型	
1	1701111001-B11	输入轴前轴承	BEFORE THE INPUT SHAFT BEARINGS	1	1	1	1	0	0	0	0	0	0	0	0	0	
2	1701112001-B11	输入轴	SHAFT,INPUT	1	1	1	1	0	0	0	0	0	0	0	0	0	
3	1701113001-B11	输入轴三档齿轮总成	THREE-SPEED GEAR INPUT SHAFT ASSEMBLY	1	1	1	1	0	0	0	0	0	0	0	0	0	
4	1701114001-B11	输入轴三四档隔套	ENTER THIRTY-FOUR BLOCK SPACER	1	1	1	1	0	0	0	0	0	0	0	0	0	
5	1701115001-B11	输入轴四档齿轮总成	FOUR-SPEED GEAR INPUT SHAFT ASSEMBLY	1	1	1	1	0	0	0	0	0	0	0	0	0	
6	1701116001-B11	输入轴后轴承	INPUT SHAFT REAR BEARING	1	1	1	1	0	0	0	0	0	0	0	0	0	
7	1701117001-B11	输入后轴承垫圈(Φ68.5×Φ62.4×0.91)	INPUT SHAFT REAR BEARING WASHER	1	1	1	1	0	0	0	0	0	0	0	0	0	
7	1701117002-B11	输入后轴承垫圈(Φ68.5×Φ62.4×0.99)	INPUT SHAFT REAR BEARING WASHER	1	1	1	1	0	0	0	0	0	0	0	0	0	
7	1701117003-B11	输入后轴承垫圈(Φ69.6×Φ62×1.07)	INPUT SHAFT REAR BEARING WASHER	1	1	1	1	0	0	0	0	0	0	0	0	0	
7	1701117004-B11	输入后轴承垫圈(Φ68.5×Φ62.4×1.15)	INPUT SHAFT REAR BEARING WASHER	1	1	1	1	0	0	0	0	0	0	0	0	0	
7	1701117005-B11	输入后轴承垫圈(Φ68.5×Φ62.4×1.23)	INPUT SHAFT REAR BEARING WASHER	1	1	1	1	0	0	0	0	0	0	0	0	0	
7	1701117006-B11	输入后轴承垫圈(Φ68.5×Φ62.4×1.31)	INPUT SHAFT REAR BEARING WASHER	1	1	1	1	0	0	0	0	0	0	0	0	0	

1701010001-B11

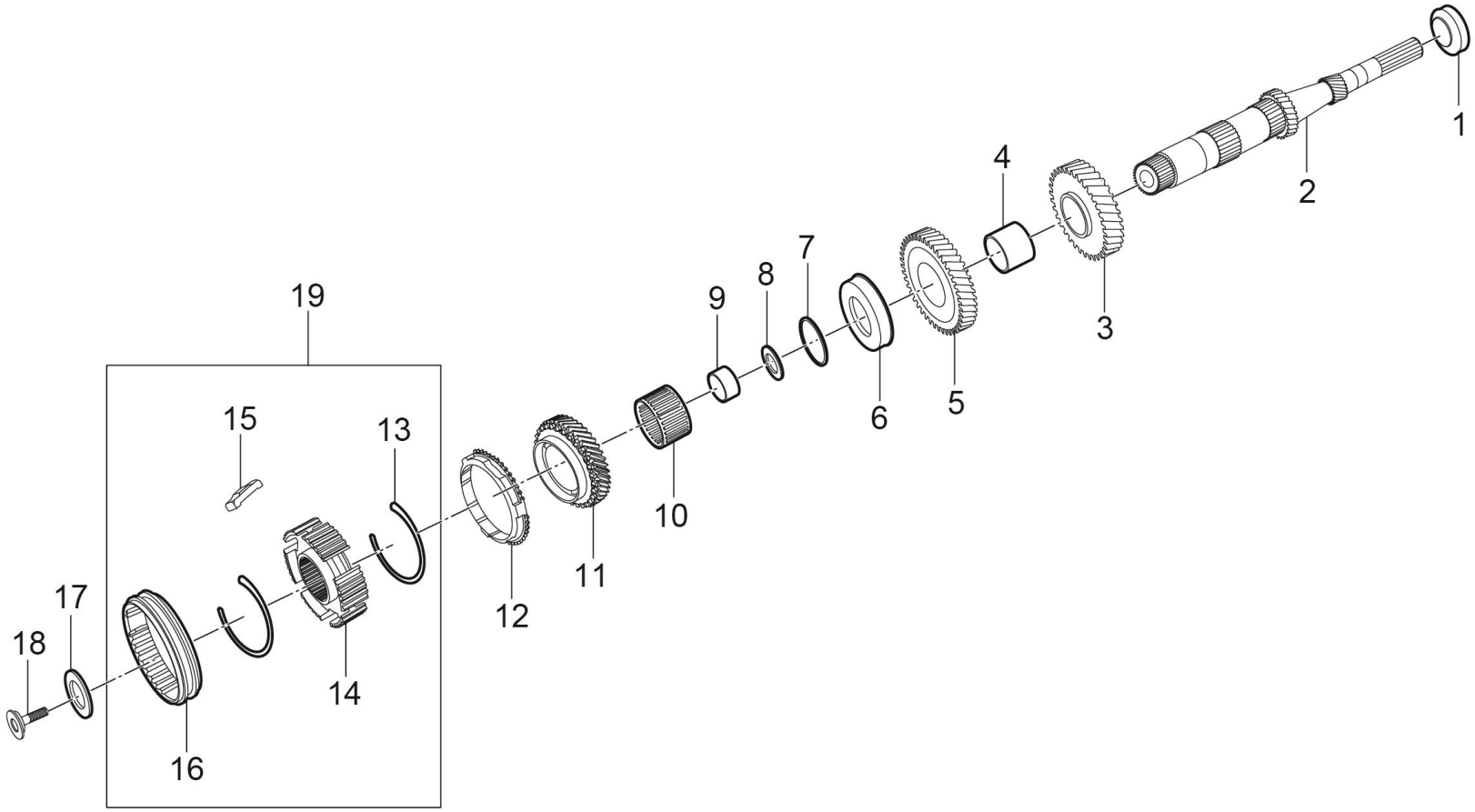

1701010001-B11 输入轴总成

1701010001-B11 INPUT SHAFT ASSY

序号	备件编码	中文名称	英文名称	NSE1.5T+LD525		TNN4G15T+LD525		TNN4G15T+A6F5				TN4G18T+DCT360					备注
				MT两驱豪华型	MT两驱尊享型	MT两驱豪华型	MT两驱尊享型	AT两驱豪华型	AT两驱尊享型	AT两驱尊贵型	AT两驱旗舰型	DCT两驱豪华型	DCT两驱尊享型	DCT两驱尊贵型	DCT两驱旗舰型	DCT互联网智尊型	
7	1701117007-B11	输入后轴承垫圈(Φ68.5×Φ62.4×1.39)	INPUT SHAFT REAR BEARING WASHER	1	1	1	1	0	0	0	0	0	0	0	0	0	
8	1701118001-B11	输入轴四档垫圈	OUTPUT SIDANG WASHER	1	1	1	1	0	0	0	0	0	0	0	0	0	
9	1701119001-B11	输入轴四档轴套	OUTPUT SIDANG SLEEVE	1	1	1	1	0	0	0	0	0	0	0	0	0	
10	1701121001-B11	输入轴四档滚针轴承	FOUR GEAR NEEDLE BEARING	1	1	1	1	0	0	0	0	0	0	0	0	0	
11	1701122001-B11	输入轴五档齿轮总成	FIVE-SPEED GEAR INPUT SHAFT ASSEMBLY	1	1	1	1	0	0	0	0	0	0	0	0	0	
12	1701123001-B11	输入轴五档齿环	ENTER THE FIVE-SPEED GEAR RING	1	1	1	1	0	0	0	0	0	0	0	0	0	
13	1701124001-B11	五档同步器弹簧	FIVE GEAR SYNCHRONIZER SPRING	2	2	2	2	0	0	0	0	0	0	0	0	0	
14	1701125001-B11	五档同步器齿毂	FIVE GEAR SYNCHRONIZER HUB	1	1	1	1	0	0	0	0	0	0	0	0	0	
15	1701126001-B11	五档同步器滑块	FIVE GEAR SYNCHRONIZER SLIDER	3	3	3	3	0	0	0	0	0	0	0	0	0	
16	1701127001-B11	五档同步器齿套	FIVE GEAR SYNCHRONIZER SLEEVE	1	1	1	1	0	0	0	0	0	0	0	0	0	
17	1701128001-B11	输入轴锁紧螺栓垫片	LOCKING BOLT WASHER	1	1	1	1	0	0	0	0	0	0	0	0	0	
18	1701129001-B11	输入轴锁紧螺栓	OUTPUT SHAFT LOCKING BOLT	1	1	1	1	0	0	0	0	0	0	0	0	0	

1701010001-B11

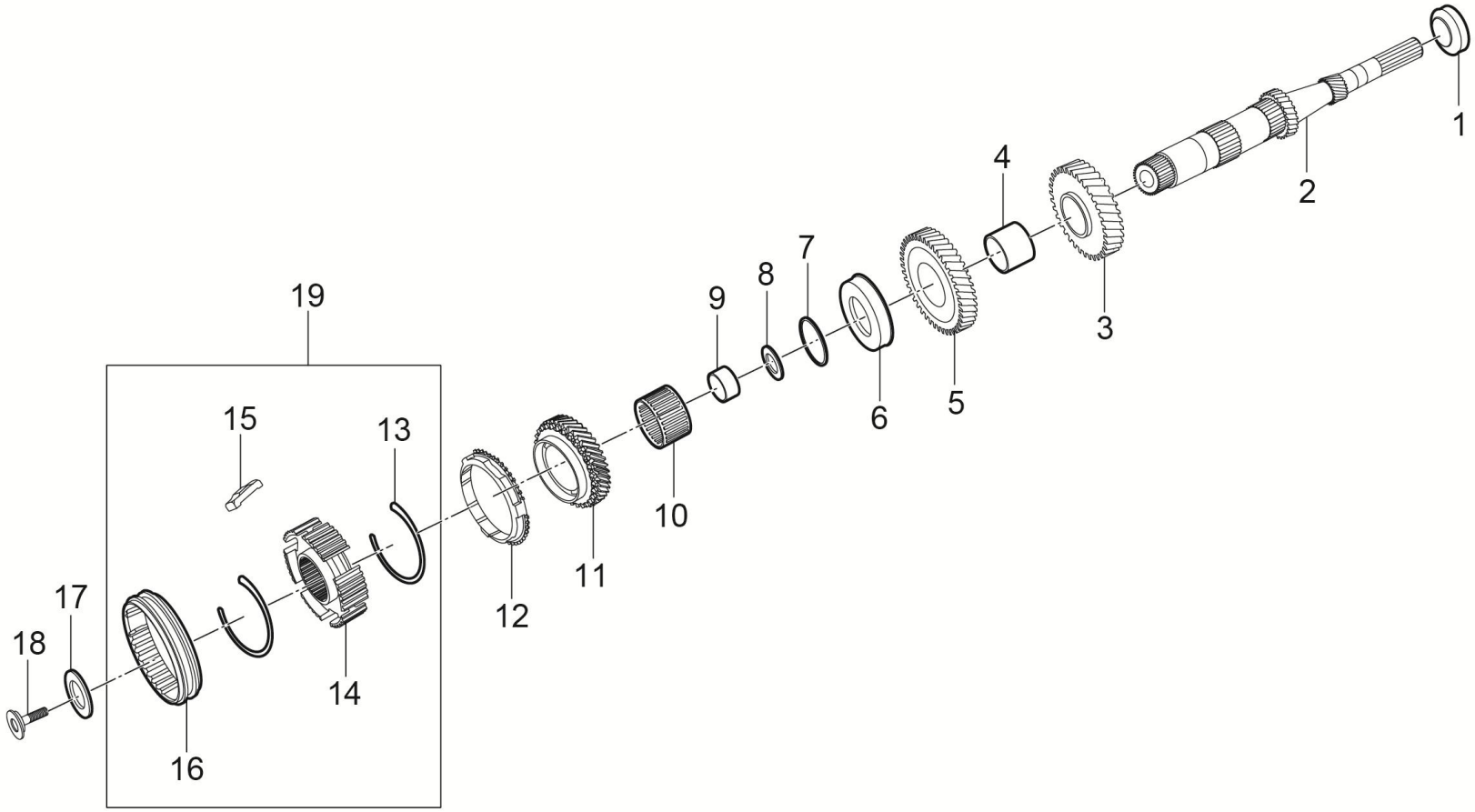

1701010001-B11 输入轴总成

1701010001-B11 INPUT SHAFT ASSY

序号	备件编码	中文名称	英文名称	NSE1.5T+LD525		TNN4G15T+LD525		TNN4G15T+A6F5				TN4G18T+DCT360					备注
				MT两驱豪华型	MT两驱尊享型	MT两驱豪华型	MT两驱尊享型	AT两驱豪华型	AT两驱尊享型	AT两驱尊贵型	AT两驱旗舰型	DCT两驱豪华型	DCT两驱尊享型	DCT两驱尊贵型	DCT两驱旗舰型	DCT互联网智尊型	
19	1701120001-B11	五档同步器总成（含弹簧、齿毂、滑块、齿套）	FIVE GEAR SYNCHRONIZER ASSEMBLY	1	1	1	1	0	0	0	0	0	0	0	0	0	

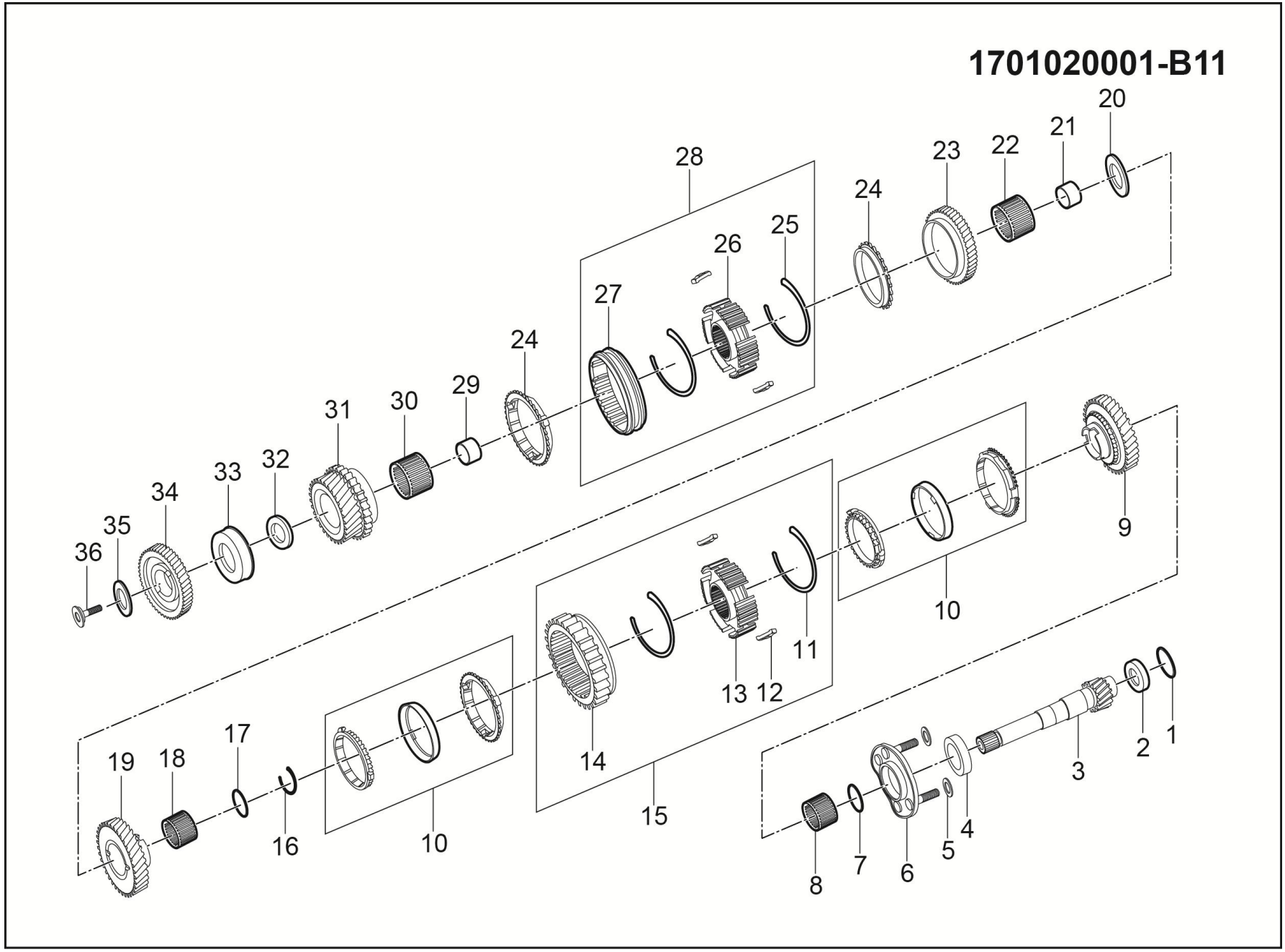
1701020001-B11
20
21
22
23
24
25
26
27
28
24
29
30
31
32
33
34
35
36
9
10
11
12
13
14
15
10
16
17
18
19
1
2
3
4
5
6
7
8

1701020001-B11 输出轴总成

1701020001-B11 OUTPUT SHAFT ASSEMBLY

序号	备件编码	中文名称	英文名称	NSE1.5T+LD525		TNN4G15T+LD525		TNN4G15T+A6F5				TN4G18T+DCT360					备注
				MT两驱豪华型	MT两驱尊享型	MT两驱豪华型	MT两驱尊享型	AT两驱豪华型	AT两驱尊享型	AT两驱尊贵型	AT两驱旗舰型	DCT两驱豪华型	DCT两驱尊享型	DCT两驱尊贵型	DCT两驱旗舰型	DCT互联网智尊型	
1	1701211001-B11	输出轴前轴承垫圈∮50*∮41.5*0.72	OUTPUT SHAFT FRONT BEARING WASHER	1	1	1	1	0	0	0	0	0	0	0	0	0	
1	1701211002-B11	输出轴前轴承垫圈∮50*∮41.5*0.78	OUTPUT SHAFT FRONT BEARING WASHER	1	1	1	1	0	0	0	0	0	0	0	0	0	
1	1701211003-B11	输出轴前轴承垫圈∮50*∮41.5*0.84	OUTPUT SHAFT FRONT BEARING WASHER	1	1	1	1	0	0	0	0	0	0	0	0	0	
1	1701211004-B11	输出轴前轴承垫圈∮50*∮41.5*0.90	OUTPUT SHAFT FRONT BEARING WASHER	1	1	1	1	0	0	0	0	0	0	0	0	0	
1	1701211005-B11	输出轴前轴承垫圈∮50*∮41.5*0.96	OUTPUT SHAFT FRONT BEARING WASHER	1	1	1	1	0	0	0	0	0	0	0	0	0	
1	1701211006-B11	输出轴前轴承垫圈∮50*∮41.5*1.02	OUTPUT SHAFT FRONT BEARING WASHER	1	1	1	1	0	0	0	0	0	0	0	0	0	
1	1701211007-B11	输出轴前轴承垫圈∮50*∮41.5*1.08	OUTPUT SHAFT FRONT BEARING WASHER	1	1	1	1	0	0	0	0	0	0	0	0	0	
1	1701211008-B11	输出轴前轴承垫圈∮50*∮41.5*1.14	OUTPUT SHAFT FRONT BEARING WASHER	1	1	1	1	0	0	0	0	0	0	0	0	0	
2	1701212001-B11	输出轴前轴承	OUTPUT SHAFT FRONT BEARING	1	1	1	1	0	0	0	0	0	0	0	0	0	
3	1701213001-B11	输出轴	OUTPUT SHAFT	1	1	1	1	0	0	0	0	0	0	0	0	0	
4	1701215001-B11	输出轴中间轴承	OUTPUT SHAFT INTERMEDIATE BEARING	1	1	1	1	0	0	0	0	0	0	0	0	0	
5	1701214001-B11	输出轴压盘O型圈7.1*2	OUTPUT PRESSURE PLATE O-RING	4	4	4	4	0	0	0	0	0	0	0	0	0	

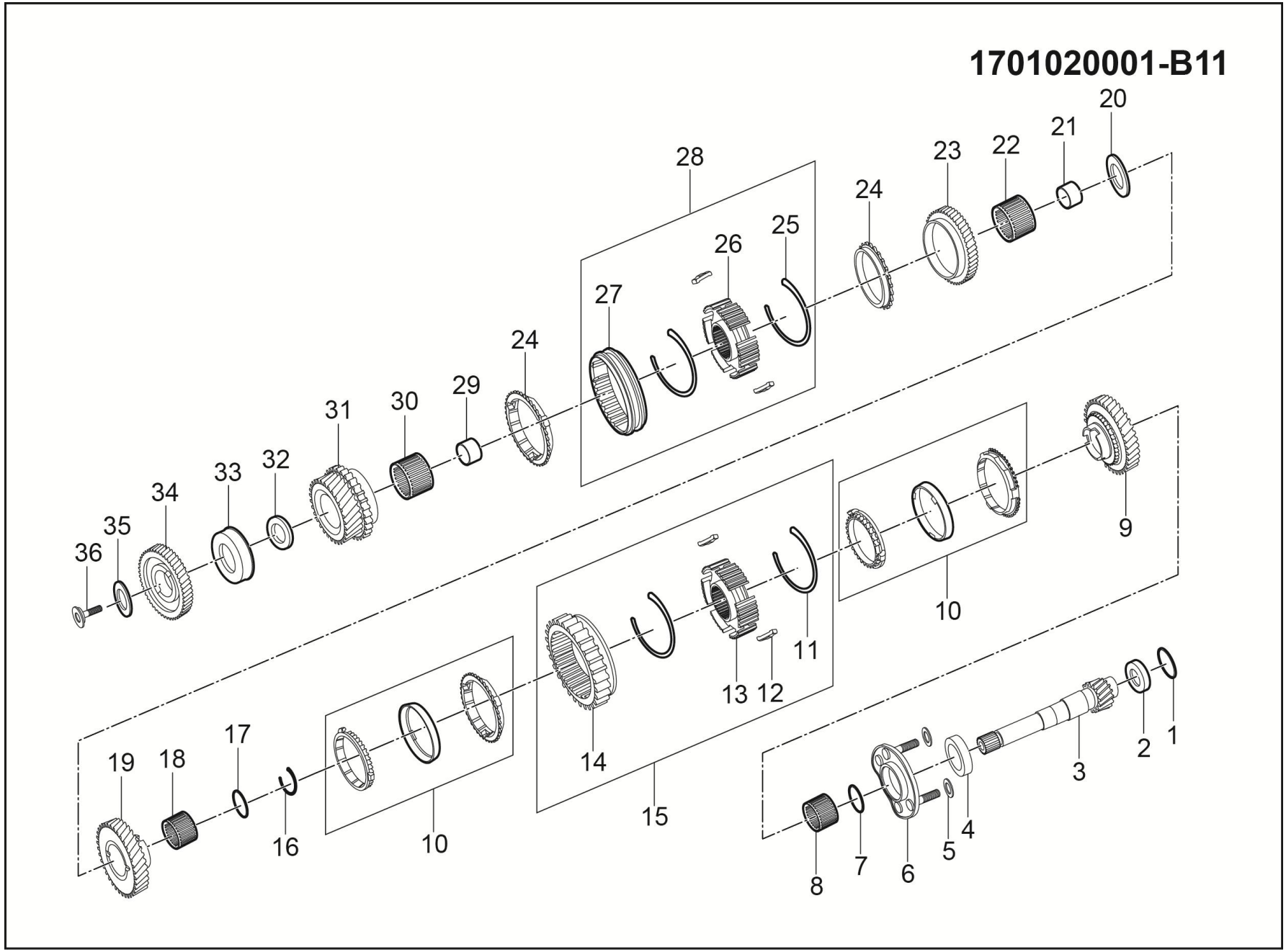
1701020001-B11
20
21
22
23
24
25
26
27
28
24
29
30
31
32
33
34
35
36
9
10
11
12
13
14
15
10
16
17
18
19
1
2
3
4
5
6
7
8

1701020001-B11 输出轴总成

1701020001-B11 OUTPUT SHAFT ASSEMBLY

序号	备件编码	中文名称	英文名称	NSE1.5T+LD525		TNN4G15T+LD525		TNN4G15T+A6F5				TN4G18T+DCT360					备注
				MT两驱豪华型	MT两驱尊享型	MT两驱豪华型	MT两驱尊享型	AT两驱豪华型	AT两驱尊享型	AT两驱尊贵型	AT两驱旗舰型	DCT两驱豪华型	DCT两驱尊享型	DCT两驱尊贵型	DCT两驱旗舰型	DCT互联网智尊型	
6	1701216001-B11	输出轴中间轴承压盘	OUTPUT INTERMEDIATE BEARING PRESSURE PLATE	1	1	1	1	0	0	0	0	0	0	0	0	0	
7	1701217001-B11	输出轴一档垫圈	OUTPUT A BLOCK GASKET	1	1	1	1	0	0	0	0	0	0	0	0	0	
8	1701218001-B11	一档滚针轴承	ONE GEAR NEEDLE BEARING	1	1	1	1	0	0	0	0	0	0	0	0	0	
9	1701219001-B11	输出轴一档齿轮总成	OUTPUT SHAFT FIRST GEAR ASSEMBLY	1	1	1	1	0	0	0	0	0	0	0	0	0	
10	1701220002-B11	一档齿环总成	A TOOTHED RING ASSEMBLY	2	2	2	2	0	0	0	0	0	0	0	0	0	
11	1701224001-B11	一二档同步器弹簧	TWELVE GEAR SYNCHRONIZER SPRING	2	2	2	2	0	0	0	0	0	0	0	0	0	
12	1701226001-B11	同步器滑块	SYNCHRONIZER STRUT	6	6	6	6	0	0	0	0	0	0	0	0	0	
13	1701225001-B11	一二档同步器齿毂	TWELVE GEAR SYNCHRONIZER HUB	1	1	1	1	0	0	0	0	0	0	0	0	0	
14	1701227001-B11	一二档同步器齿套	TWELVE GEAR SYNCHRONIZER SLEEVE	1	1	1	1	0	0	0	0	0	0	0	0	0	
15	1701220001-B11	一二档同步器总成（含弹簧、齿毂、滑块、齿套）	TWELVE GEAR SYNCHRONIZER ASSEMBLY	1	1	1	1	0	0	0	0	0	0	0	0	0	
16	1701228001-B11	输出轴一二档同步器卡圈	OUTPUT TWELVE GEAR SYNCHRONIZER COLLAR	1	1	1	1	0	0	0	0	0	0	0	0	0	
17	1701229001-B11	输出轴二档滚针隔环	OUTPUT SECOND GEAR NEEDLE ROLLER SPACER RING	1	1	1	1	0	0	0	0	0	0	0	0	0	

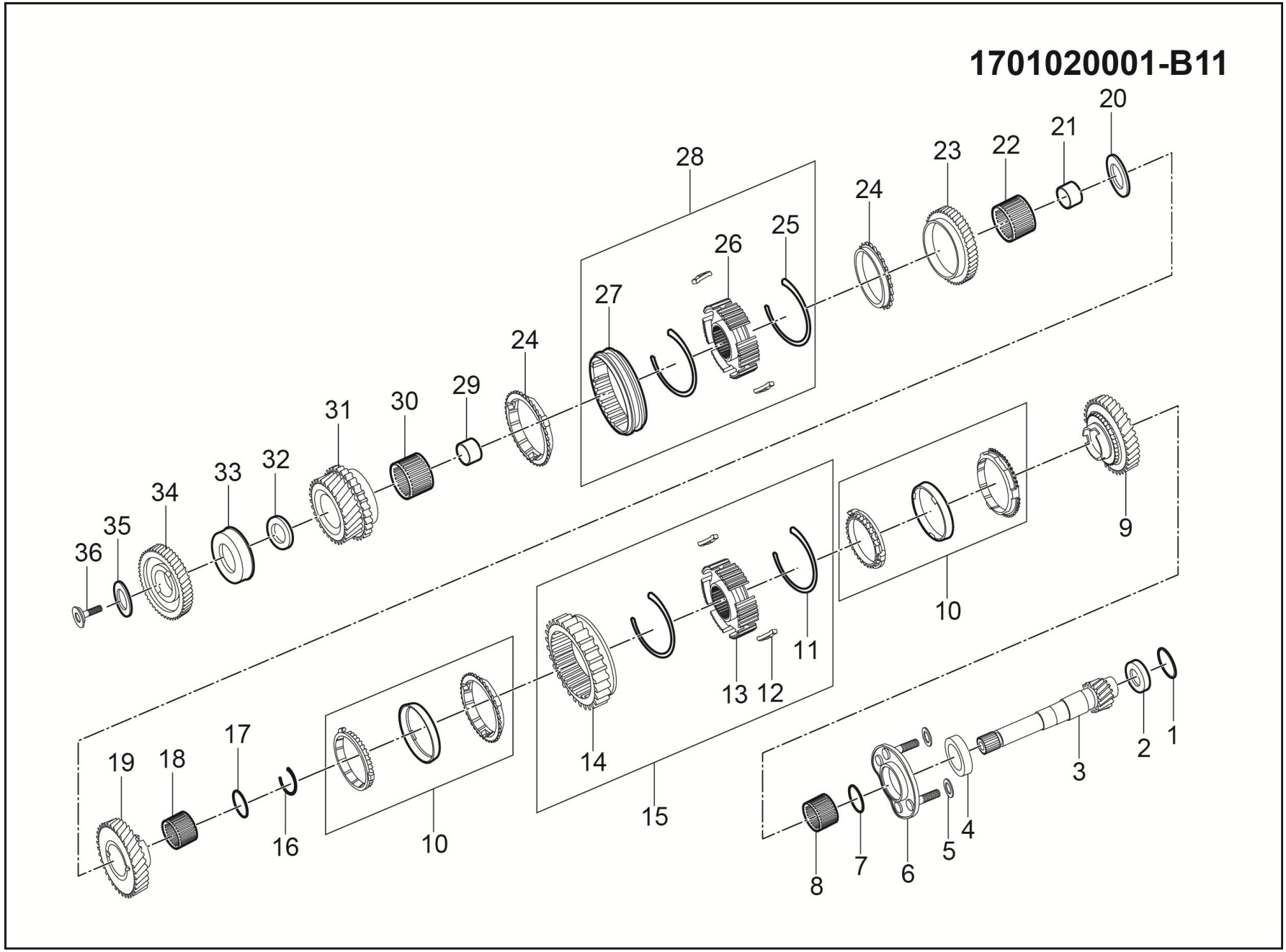
1701020001-B11
20
21
22
23
24
25
26
27
28
24
29
30
31
32
33
34
35
36
9
10
11
12
13
14
15
10
16
17
18
19
1
2
3
4
5
6
7
8

1701020001-B11 输出轴总成

1701020001-B11 OUTPUT SHAFT ASSEMBLY

序号	备件编码	中文名称	英文名称	NSE1.5T+LD525		TNN4G15T+LD525		TNN4G15T+A6F5				TN4G18T+DCT360					备注
				MT两驱豪华型	MT两驱尊享型	MT两驱豪华型	MT两驱尊享型	AT两驱豪华型	AT两驱尊享型	AT两驱尊贵型	AT两驱旗舰型	DCT两驱豪华型	DCT两驱尊享型	DCT两驱尊贵型	DCT两驱旗舰型	DCT互联网智尊型	
18	1701231001-B11	二档滚针轴承	TWO GEAR NEEDLE BEARING	1	1	1	1	0	0	0	0	0	0	0	0	0	
19	1701232001-B11	输出轴二档齿轮总成	OUTPUT SHAFT TWO-SPEED GEAR ASSEMBLY	1	1	1	1	0	0	0	0	0	0	0	0	0	
20	1701233001-B11	输出轴二档垫圈	OUTPUT SHAFT TWO-SPEED GEAR ASSEMBLY	1	1	1	1	0	0	0	0	0	0	0	0	0	
21	1701234001-B11	输出轴三档轴套	OUTPUT THREE GEAR HUB	1	1	1	1	0	0	0	0	0	0	0	0	0	
22	1701235001-B11	三档滚针轴承	THREE GEAR NEEDLE BEARING	1	1	1	1	0	0	0	0	0	0	0	0	0	
23	1701236001-B11	输出轴三档齿轮	THREE-SPEED GEAR OUTPUT SHAFT	1	1	1	1	0	0	0	0	0	0	0	0	0	
24	1701237001-B11	输出轴三档齿环	OUTPUT THREE TOOTHED RING GEAR	2	2	2	2	0	0	0	0	0	0	0	0	0	
25	1701238001-B11	三四档同步器弹簧	THIRTY-FOUR GEAR SYNCHRONIZER SPRING	2	2	2	2	0	0	0	0	0	0	0	0	0	
26	1701239001-B11	三四档同步器齿毂	THIRTY-FOUR GEAR SYNCHRONIZER HUB	1	1	1	1	0	0	0	0	0	0	0	0	0	
27	1701241001-B11	三四档同步器齿套	THIRTY-FOUR GEAR SYNCHRONIZER SLEEVE	1	1	1	1	0	0	0	0	0	0	0	0	0	
28	1701240001-B11	三四档同步器总成（含弹簧、齿毂、滑块、齿套）	THIRTY-FOUR GEAR SYNCHRONIZER ASSEMBLY	1	1	1	1	0	0	0	0	0	0	0	0	0	
29	1701242001-B11	输出轴四档轴套	OUTPUT SIDANG SLEEVE	1	1	1	1	0	0	0	0	0	0	0	0	0	

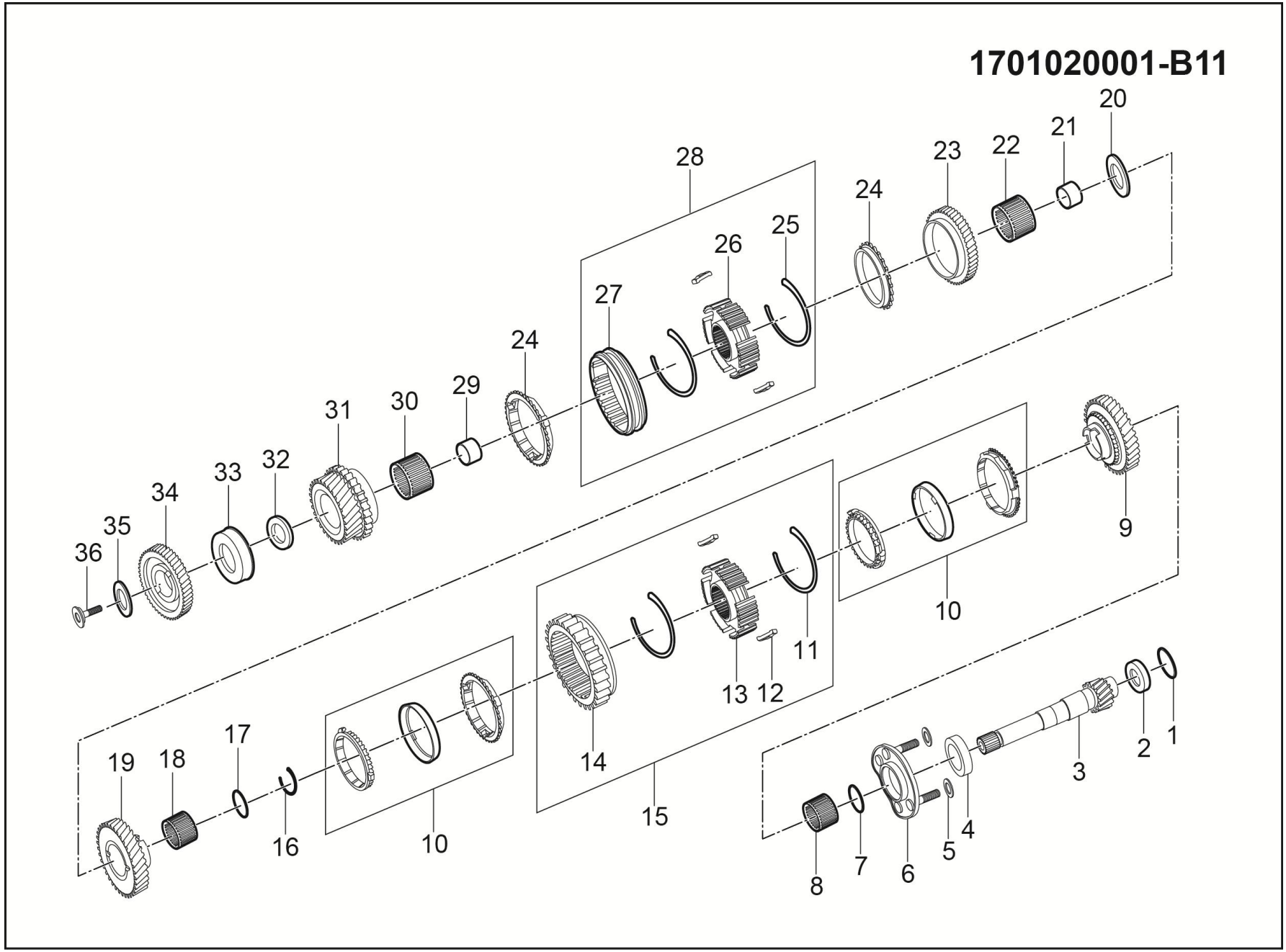
1701020001-B11
20
21
22
23
24
25
26
27
28
24
29
30
31
32
33
34
35
36
9
10
11
12
13
14
15
10
16
17
18
19
1
2
3
4
5
6
7
8

1701020001-B11 输出轴总成

1701020001-B11 OUTPUT SHAFT ASSEMBLY

序号	备件编码	中文名称	英文名称	NSE1.5T+LD525		TNN4G15T+LD525		TNN4G15T+A6F5				TN4G18T+DCT360					备注
				MT两驱豪华型	MT两驱尊享型	MT两驱豪华型	MT两驱尊享型	AT两驱豪华型	AT两驱尊享型	AT两驱尊贵型	AT两驱旗舰型	DCT两驱豪华型	DCT两驱尊享型	DCT两驱尊贵型	DCT两驱旗舰型	DCT互联网智尊型	
30	1701121002-B11	输出轴四档滚针轴承	FOUR GEAR NEEDLE BEARING	1	1	1	1	0	0	0	0	0	0	0	0	0	
31	1701244001-B11	输出轴四档齿轮	GEAR OUTPUT SHAFT SIDANG	1	1	1	1	0	0	0	0	0	0	0	0	0	
32	1701245001-B11	输出轴四档垫圈	OUTPUT SIDANG WASHER	1	1	1	1	0	0	0	0	0	0	0	0	0	
33	1701246001-B11	输出轴后轴承	BEARING, RADIAL	1	1	1	1	0	0	0	0	0	0	0	0	0	
34	1701247001-B11	输出轴五档齿轮	FIVE-SPEED GEAR OUTPUT SHAFT	1	1	1	1	0	0	0	0	0	0	0	0	0	
35	1701248001-B11	输出轴锁紧螺栓垫片	LOCKING BOLT WASHER	1	1	1	1	0	0	0	0	0	0	0	0	0	
36	1701249001-B11	输出轴锁紧螺栓	OUTPUT SHAFT LOCKING BOLT	1	1	1	1	0	0	0	0	0	0	0	0	0	

1701030001-B11

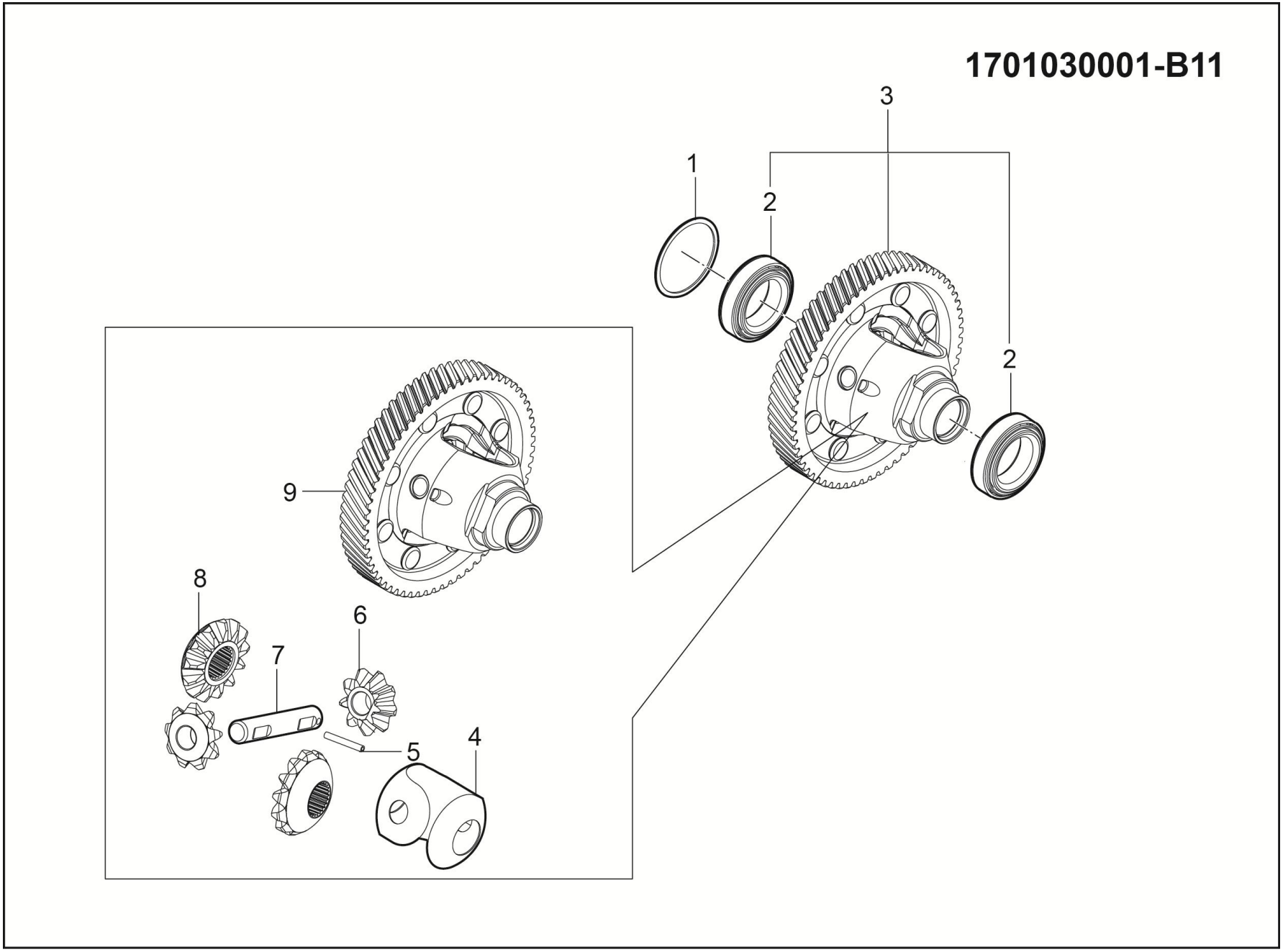

1701030001-B11 差速器总成

1701030001-B11 DIFFERENTIAL ASSY

序号	备件编码	中文名称	英文名称	NSE1.5T+LD525		TNN4G15T+LD525		TNN4G15T+A6F5				TN4G18T+DCT360					备注
				MT两驱豪华型	MT两驱尊享型	MT两驱豪华型	MT两驱尊享型	AT两驱豪华型	AT两驱尊享型	AT两驱尊贵型	AT两驱旗舰型	DCT两驱豪华型	DCT两驱尊享型	DCT两驱尊贵型	DCT两驱旗舰型	DCT互联网智尊型	
1	1701311001-B11	锥度轴承调整垫片∮67.8*∮59.4*0.4	TAPER BEARING ADJUSTING SHIM	1	1	1	1	0	0	0	0	0	0	0	0	0	
1	1701311002-B11	锥度轴承调整垫片∮67.8*∮59.4*0.5	TAPER BEARING ADJUSTING SHIM	1	1	1	1	0	0	0	0	0	0	0	0	0	
1	1701311003-B11	锥度轴承调整垫片∮67.8*∮59.4*0.6	TAPER BEARING ADJUSTING SHIM	1	1	1	1	0	0	0	0	0	0	0	0	0	
1	1701311004-B11	锥度轴承调整垫片∮67.8*∮59.4*0.7	TAPER BEARING ADJUSTING SHIM	1	1	1	1	0	0	0	0	0	0	0	0	0	
2	1701312001-B11	锥度轴承BB	TAPER BEARING BB	2	2	2	2	0	0	0	0	0	0	0	0	0	
3	1701030001-B11	差速器总成	DIFFERENTIAL ASSY	1	1	1	1	0	0	0	0	0	0	0	0	0	
4	1701319001-B11	行星半轴齿轮垫片	PLANETARY GEAR AXLE SPACER	1	1	1	1	0	0	0	0	0	0	0	0	0	
5	1701321001-B11	弹性圆柱销∮8	ELASTIC CYLINDRICAL PIN	1	1	1	1	0	0	0	0	0	0	0	0	0	
6	1701316001-B11	行星齿轮	PLANET GEAR	2	2	2	2	0	0	0	0	0	0	0	0	0	
7	1701318001-B11	行星齿轮轴	SHAFT,PLANETARY GEAR	1	1	1	1	0	0	0	0	0	0	0	0	0	
8	1701317001-B11	半轴齿轮	HALF AXLE GEAR	2	2	2	2	0	0	0	0	0	0	0	0	0	
9	1701314001-B11	差速器壳体总成	DIFFERENTIAL CAGE ASSEMBLY	1	1	1	1	0	0	0	0	0	0	0	0	0	

1701040001-B11

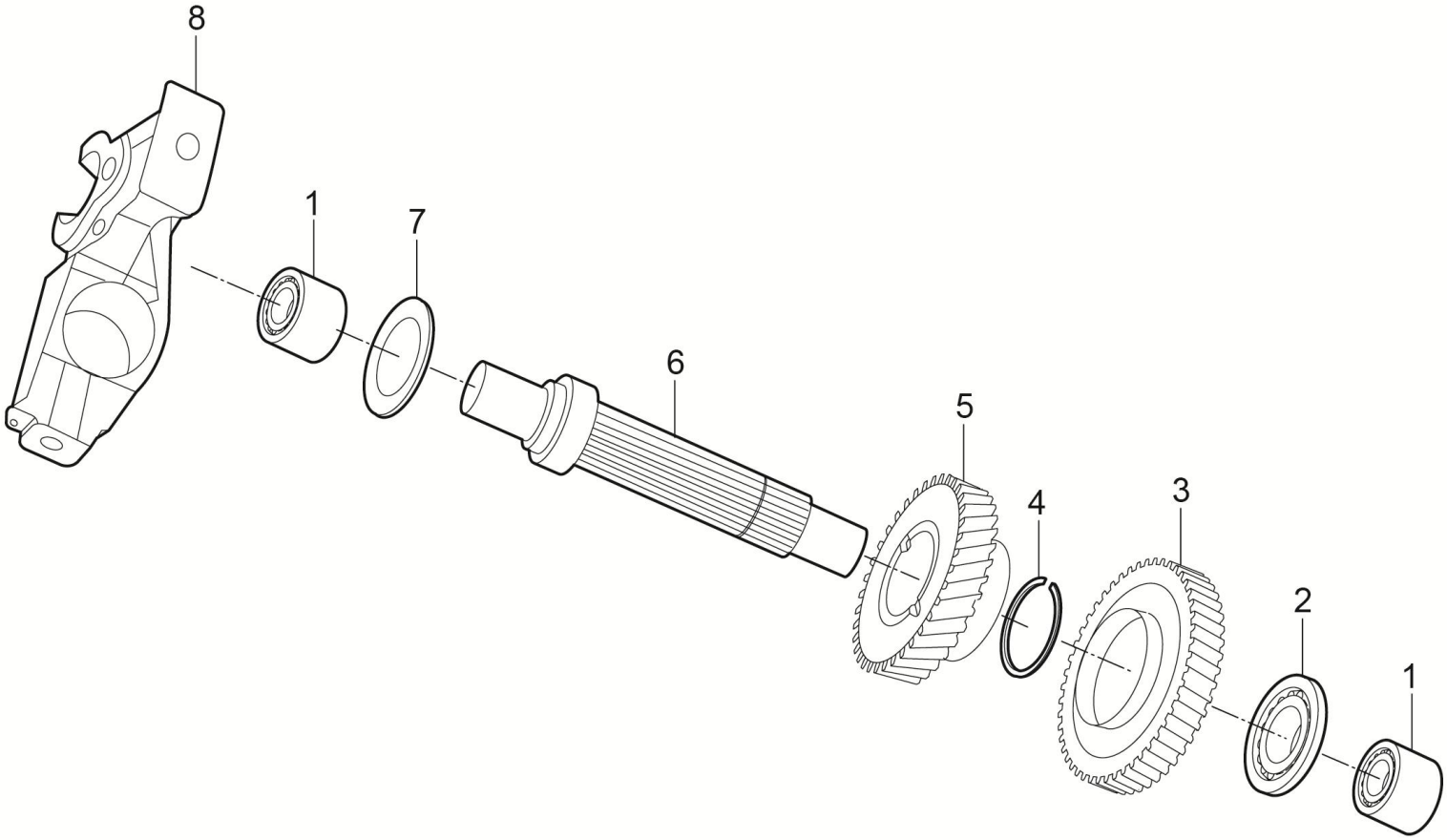

1701040001-B11 倒档轴总成

1701040001-B11 REVERSE GEAR SHAFT ASSEMBLY

序号	备件编码	中文名称	英文名称	NSE1.5T+LD525		TNN4G15T+LD525		TNN4G15T+A6F5				TN4G18T+DCT360					备注
				MT两驱豪华型	MT两驱尊享型	MT两驱豪华型	MT两驱尊享型	AT两驱豪华型	AT两驱尊享型	AT两驱尊贵型	AT两驱旗舰型	DCT两驱豪华型	DCT两驱尊享型	DCT两驱尊贵型	DCT两驱旗舰型	DCT互联网智尊型	
1	1701418001-B11	倒档滚针轴承	REVERSE GEAR NEEDLE BEARING	2	2	2	2	0	0	0	0	0	0	0	0	0	
2	1701411001-B11	倒档前推力轴承	REVERSE GEAR BEFORE THE THRUST BEARING	1	1	1	1	0	0	0	0	0	0	0	0	0	
3	1701412001-B11	倒挡被动齿轮	REVERSE GEAR DRIVEN GEAR	1	1	1	1	0	0	0	0	0	0	0	0	0	
4	1701413001-B11	倒档齿轮轴卡簧∮18*∮2*2	REVERSE GEAR SHAFT CIRCLIP	1	1	1	1	0	0	0	0	0	0	0	0	0	
5	1701414001-B11	倒挡主动齿轮	REVERSE GEAR DRIVING GEAR	1	1	1	1	0	0	0	0	0	0	0	0	0	
6	1701415001-B11	倒档齿轮轴	REVERSE GEAR SHAFT	1	1	1	1	0	0	0	0	0	0	0	0	0	
7	1701416001-B11	倒档后推力轴承	REVERSE GEAR REAR THRUST BEARING	1	1	1	1	0	0	0	0	0	0	0	0	0	
8	1701417001-B11	倒档限位块	REVERSE GEAR STOPPER	1	1	1	1	0	0	0	0	0	0	0	0	0	

1701050001-B11

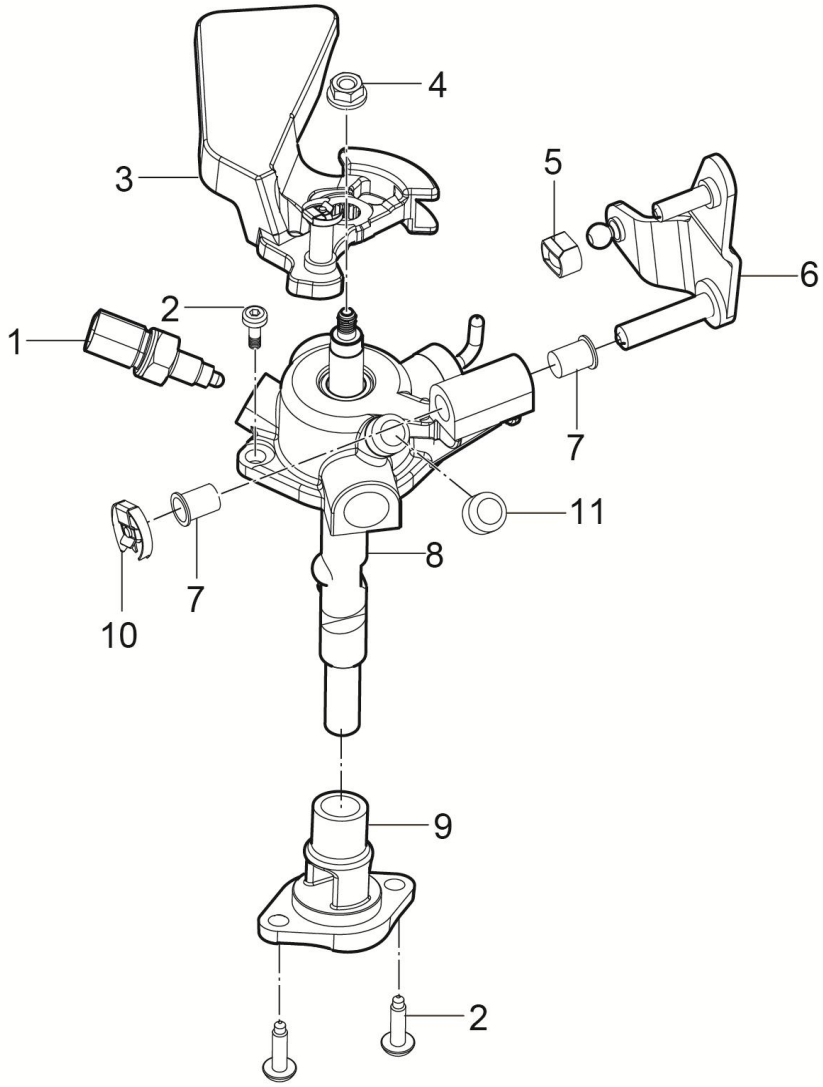

1701050001-B11 换档箱总成

1701050001-B11 SHIFT BOX ASSEMBLY

序号	备件编码	中文名称	英文名称	NSE1.5T+LD525		TNN4G15T+LD525		TNN4G15T+A6F5				TN4G18T+DCT360					备注
				MT两驱豪华型	MT两驱尊享型	MT两驱豪华型	MT两驱尊享型	AT两驱豪华型	AT两驱尊享型	AT两驱尊贵型	AT两驱旗舰型	DCT两驱豪华型	DCT两驱尊享型	DCT两驱尊贵型	DCT两驱旗舰型	DCT互联网智尊型	
1	1701829001-B11	倒车开关	REVERSING SWITCH	1	1	1	1	0	0	0	0	0	0	0	0	0	
2	1701519001-B11	换档箱螺栓M8*25	SHIFT BOX BOLTS	4	4	4	4	0	0	0	0	0	0	0	0	0	
3	1701514001-B11	换位摇臂总成	SHIFT ROCKER ARM ASSEMBLY	1	1	1	1	0	0	0	0	0	0	0	0	0	
4	1701518001-B11	配重块带盘螺母	COUNTERWEIGHT NUT WITH PLATE	1	1	1	1	0	0	0	0	0	0	0	0	0	
5	1701515001-B11	换位销套2	TRANSPOSITION PIN SETS 2	1	1	1	1	0	0	0	0	0	0	0	0	0	
6	1701517001-B11	换档摇臂总成	TRANSPOSITION ROCKER ASSY	1	1	1	1	0	0	0	0	0	0	0	0	0	
7	1701513001-B11	换位销套1	TRANSPOSITION PIN SETS 1	2	2	2	2	0	0	0	0	0	0	0	0	0	
8	1701512001-B11	换档箱总成	SHIFT BOX ASSEMBLY	1	1	1	1	0	0	0	0	0	0	0	0	0	
9	1701511001-B11	换档箱后定位座	AFTER POSITIONING SEAT SHIFT BOX	1	1	1	1	0	0	0	0	0	0	0	0	0	
10	1701516001-B11	换位摇臂卡子	TRANSPOSITION ROCKER CLAMP	3	3	3	3	0	0	0	0	0	0	0	0	0	
11	1701512002-B11	通气塞	AIR PLUG	1	1	1	1	0	0	0	0	0	0	0	0	0	

1701060001-B11

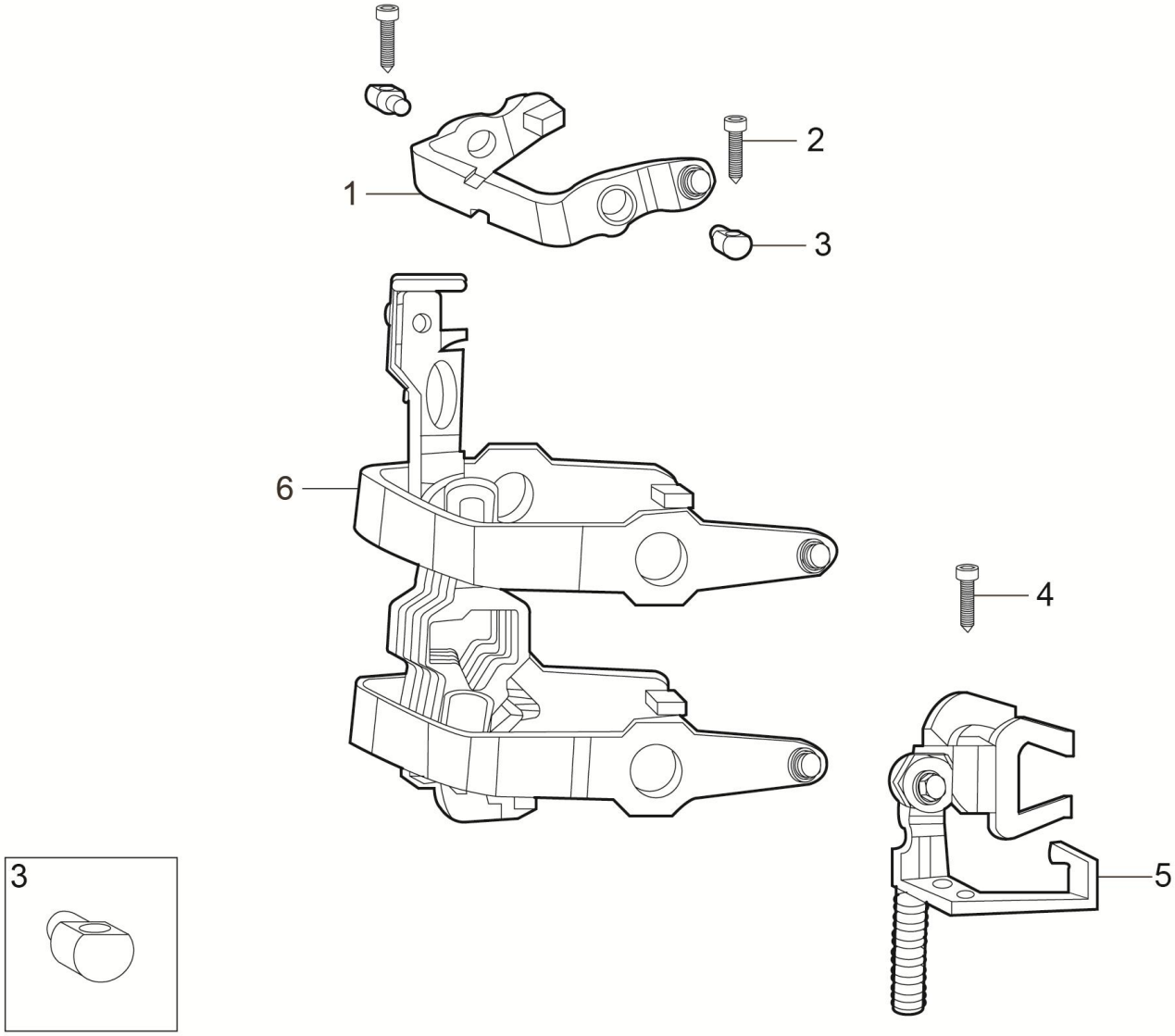

1701060001-B11 换档拨叉总成

1701060001-B11 SHIFT FORK ASSEMBLY

序号	备件编码	中文名称	英文名称	NSE1.5T+LD525		TNN4G15T+LD525		TNN4G15T+A6F5				TN4G18T+DCT360					备注
				MT两驱豪华型	MT两驱尊享型	MT两驱豪华型	MT两驱尊享型	AT两驱豪华型	AT两驱尊享型	AT两驱尊贵型	AT两驱旗舰型	DCT两驱豪华型	DCT两驱尊享型	DCT两驱尊贵型	DCT两驱旗舰型	DCT互联网智尊型	
1	1701615001-B11	五档换档拨叉	FIVE GEAR SHIFT FORK	1	1	1	1	0	0	0	0	0	0	0	0	0	
2	1701613001-B11	五档换档叉螺栓M8*35	FIVE GEAR SHIFT FORK BOLT	2	2	2	2	0	0	0	0	0	0	0	0	0	
3	1701612001-B11	五档换档叉定位销	FIVE GEAR SHIFT FORK LOCATING PIN	2	2	2	2	0	0	0	0	0	0	0	0	0	
4	1701611001-B11	倒档摆臂支架螺栓M8*35	REVERSE SWING ARM BRACKET BOLTS	1	1	1	1	0	0	0	0	0	0	0	0	0	
5	1701616001-B11	倒档摆臂支架总成	REVERSE SWING ARM BRACKET ASSEMBLY	1	1	1	1	0	0	0	0	0	0	0	0	0	
6	1701614001-B11	换档拨叉总成	SHIFT FORK ASSEMBLY	1	1	1	1	0	0	0	0	0	0	0	0	0	

1701070001-B11

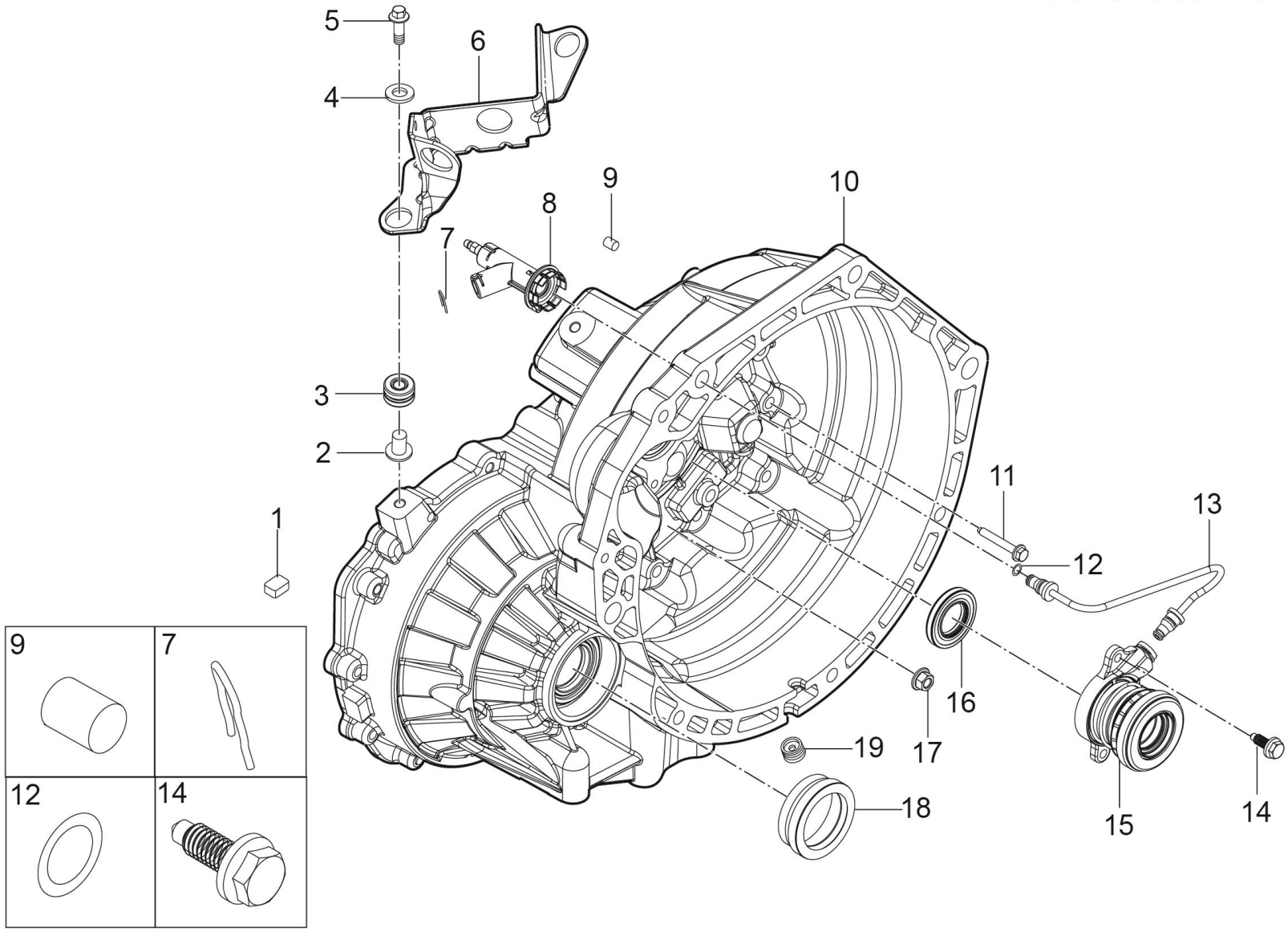

1701070001-B11 离壳总成

1701070001-B11 FROM THE HOUSING ASSEMBLY

序号	备件编码	中文名称	英文名称	NSE1.5T+LD525		TNN4G15T+LD525		TNN4G15T+A6F5				TN4G18T+DCT360					备注
				MT两驱豪华型	MT两驱尊享型	MT两驱豪华型	MT两驱尊享型	AT两驱豪华型	AT两驱尊享型	AT两驱尊贵型	AT两驱旗舰型	DCT两驱豪华型	DCT两驱尊享型	DCT两驱尊贵型	DCT两驱旗舰型	DCT互联网智尊型	
1	1701719001-B11	磁性体	MAGNETIC	1	1	0	0	0	0	0	0	0	0	0	0	0	
2	1701724001-B11	拉线支架螺栓垫	CABLE BRACKET BOLT PAD	3	3	0	0	0	0	0	0	0	0	0	0	0	
3	1701725001-B11	减震套	BUMPERS	3	3	0	0	0	0	0	0	0	0	0	0	0	
4	1701720001-B11	拉线支架总成	ANCHOR SUPPORT ASSEMBLY	1	1	0	0	0	0	0	0	0	0	0	0	0	
5	1701729001-B11	拉线支架螺栓垫	CABLE BRACKET BOLT PAD	3	3	0	0	0	0	0	0	0	0	0	0	0	
6	1701731001-B11	拉线支架螺栓M8*1.25*35	CABLE BRACKET BOLTS	3	3	0	0	0	0	0	0	0	0	0	0	0	
7	1701726001-B11	拉线支架	CABLE BRACKET	1	1	0	0	0	0	0	0	0	0	0	0	0	
8	1701713001-B11	油管接头卡簧	TUBING CONNECTOR RETAINER	3	3	0	0	0	0	0	0	0	0	0	0	0	
9	1701722001-B11	液压油管三通接头总成	HYDRAULIC TUBING TEE ASSEMBLY	1	1	0	0	0	0	0	0	0	0	0	0	0	
10	1701718001-B11	定位销	LOCATING PIN	2	2	0	0	0	0	0	0	0	0	0	0	0	
11	1701717001-B11	离合器壳体	CLUTCH SHELL	1	1	0	0	0	0	0	0	0	0	0	0	0	
12	1701733001-B11	离壳连接螺栓M8*60	CONNECTING BOLT	8	8	0	0	0	0	0	0	0	0	0	0	0	

1701070001-B11

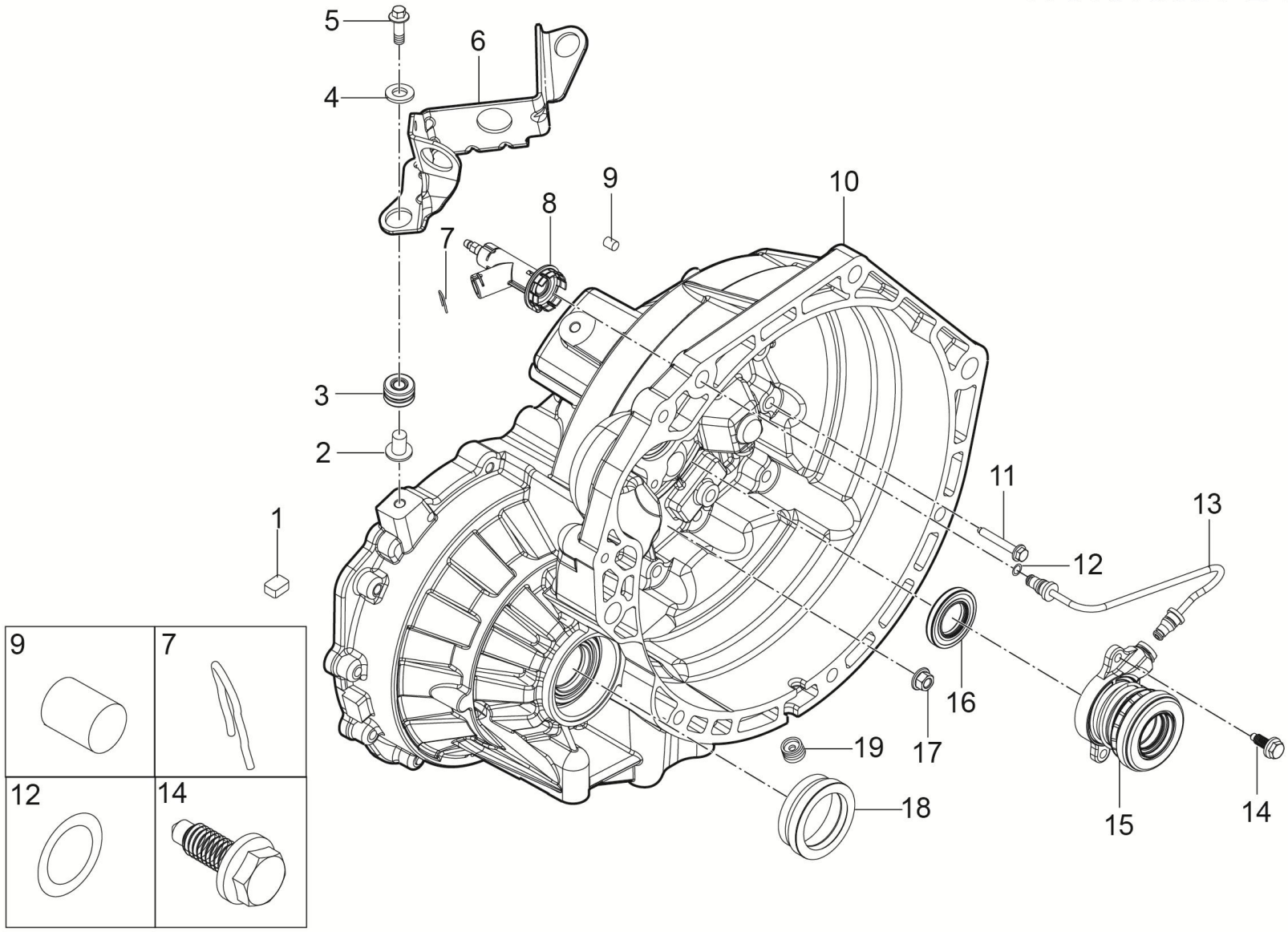

1701070001-B11 离壳总成

1701070001-B11 FROM THE HOUSING ASSEMBLY

序号	备件编码	中文名称	英文名称	NSE1.5T +LD525		TNN4G15 T+LD525		TNN4G15T+A6F5				TN4G18T+DCT360					备注
				MT 两驱豪华型	MT 两驱尊享型	MT 两驱豪华型	MT 两驱尊享型	AT 两驱豪华型	AT 两驱尊享型	AT 两驱尊贵型	AT 两驱旗舰型	DCT 两驱豪华型	DCT 两驱尊享型	DCT 两驱尊贵型	DCT 两驱旗舰型	DCT 互联网智尊型	
13	1701712001-B11	液压油管	HYDRAULIC TUBING	1	1	0	0	0	0	0	0	0	0	0	0	0	
14	1701711001-B11	液压分离轴承螺栓	ENTER THE FRONT COVER BOLTS	2	2	0	0	0	0	0	0	0	0	0	0	0	
15	1701715001-B11	液压分离轴承	HYDRAULIC RELEASE BEARING	1	1	0	0	0	0	0	0	0	0	0	0	0	
16	1701716001-B11	输入轴油封	OIL SEAL,INPUT SHAFT	1	1	0	0	0	0	0	0	0	0	0	0	0	
17	1701727001-B11	输出压盘螺母	OUTPUT PRESSURE PLATE NUT	4	4	0	0	0	0	0	0	0	0	0	0	0	
18	1701728001-B11	离壳油封	FROM SHELL OIL SEAL	1	1	0	0	0	0	0	0	0	0	0	0	0	
19	1701723001-B11	放油塞	DRAIN PLUG	1	1	0	0	0	0	0	0	0	0	0	0	0	

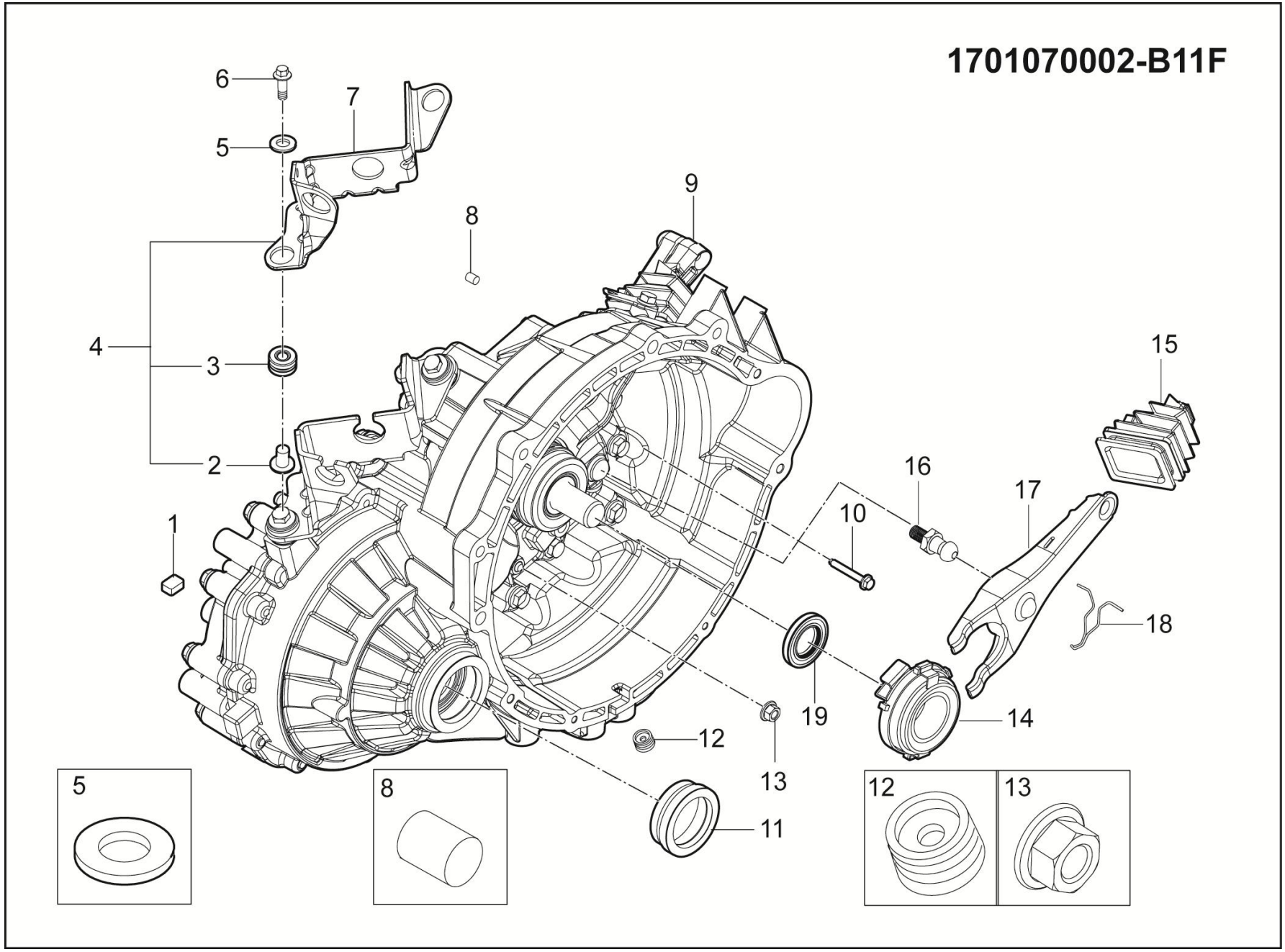
1701070002-B11F
1
2
3
4
5
6
7
8
9
10
11
12
13
14
15
16
17
18
19
5
8
12
13

1701070002-B11F 离壳总成

1701070002-B11F FROM THE HOUSING ASSEMBLY

序号	备件编码	中文名称	英文名称	NSE1.5T +LD525		TNN4G15 T+LD525		TNN4G15T+A6F5				TN4G18T+DCT360					备注
				MT 两驱豪华型	MT 两驱尊享型	MT 两驱豪华型	MT 两驱尊享型	AT 两驱豪华型	AT 两驱尊享型	AT 两驱尊贵型	AT 两驱旗舰型	DCT 两驱豪华型	DCT 两驱尊享型	DCT 两驱尊贵型	DCT 两驱旗舰型	DCT 互联网智尊型	
1	1701719002-B01	磁性体	MAGNETIC	0	0	1	1	0	0	0	0	0	0	0	0	0	
2	1701724002-B01	拉线支架螺栓垫	CABLE BRACKET BOLT PAD	0	0	3	3	0	0	0	0	0	0	0	0	0	
3	1701725002-B01	减震套	BUMPERS	0	0	3	3	0	0	0	0	0	0	0	0	0	
4	1701720002-B01	拉线支架总成	ANCHOR SUPPORT ASSEMBLY	0	0	1	1	0	0	0	0	0	0	0	0	0	
5	1701729002-B01	拉线支架螺栓垫	CABLE BRACKET BOLT PAD	0	0	3	3	0	0	0	0	0	0	0	0	0	
6	1701731002-B01	拉线支架螺栓M8*1.25*35	CABLE BRACKET BOLTS	0	0	3	3	0	0	0	0	0	0	0	0	0	
7	1701726002-B01	拉线支架	CABLE BRACKET	0	0	1	1	0	0	0	0	0	0	0	0	0	
8	1701718002-B01	定位销	LOCATING PIN	0	0	2	2	0	0	0	0	0	0	0	0	0	
9	1701717002-B01	离合器壳体	CLUTCH SHELL	0	0	1	1	0	0	0	0	0	0	0	0	0	
10	1701733002-B01	离壳连接螺栓M8*60	CONNECTING BOLT	0	0	8	8	0	0	0	0	0	0	0	0	0	
11	1701728002-B01	离壳油封	FROM SHELL OIL SEAL	0	0	1	1	0	0	0	0	0	0	0	0	0	
12	1701723002-B01	放油塞	DRAIN PLUG	0	0	1	1	0	0	0	0	0	0	0	0	0	

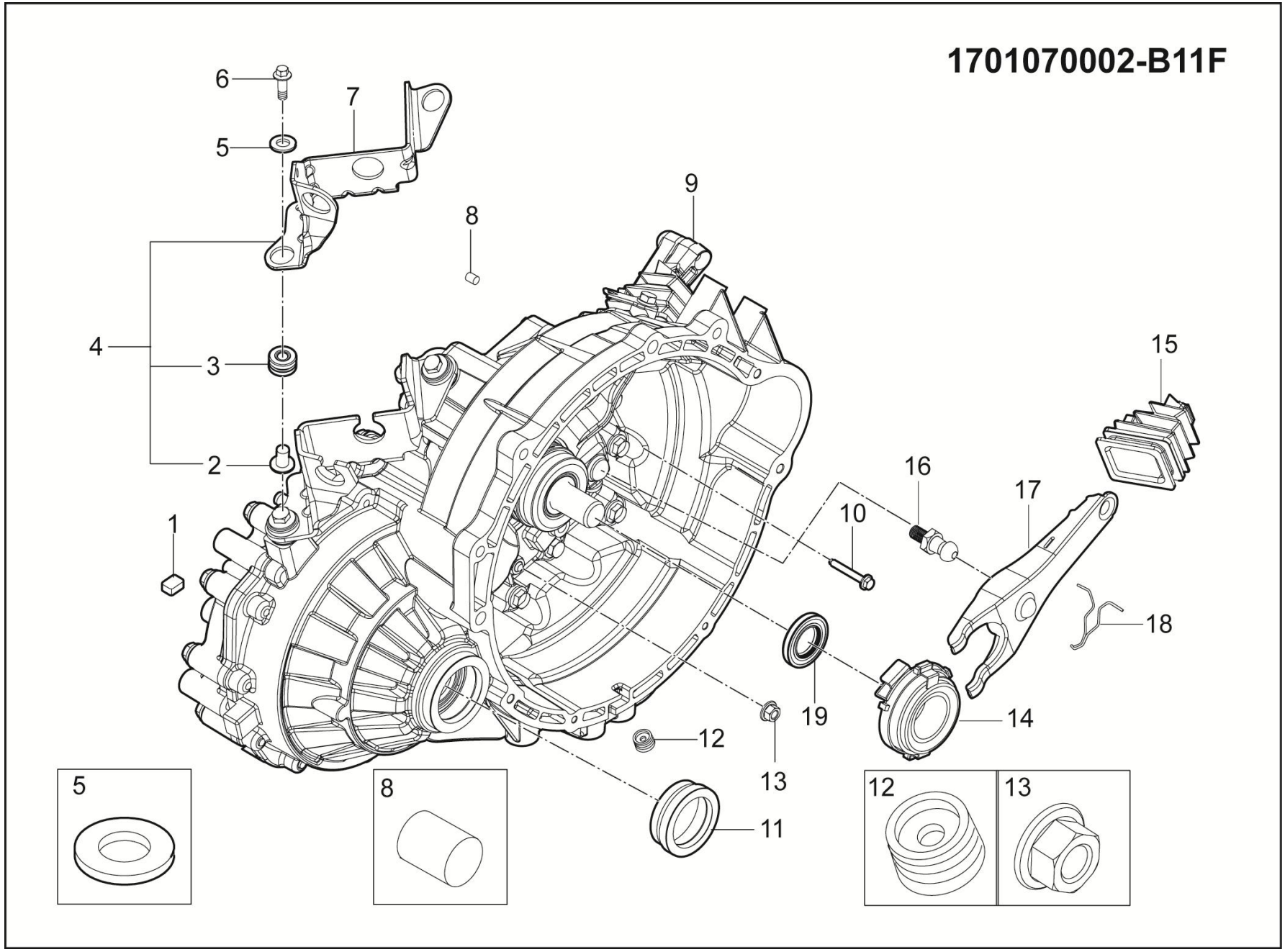
1701070002-B11F
1
2
3
4
5
6
7
8
9
10
11
12
13
14
15
16
17
18
19
5
8
12
13

1701070002-B11F 离壳总成

1701070002-B11F FROM THE HOUSING ASSEMBLY

序号	备件编码	中文名称	英文名称	NSE1.5T +LD525		TNN4G15 T+LD525		TNN4G15T+A6F5				TN4G18T+DCT360					备注
				MT 两驱豪华型	MT 两驱尊享型	MT 两驱豪华型	MT 两驱尊享型	AT 两驱豪华型	AT 两驱尊享型	AT 两驱尊贵型	AT 两驱旗舰型	DCT 两驱豪华型	DCT 两驱尊享型	DCT 两驱尊贵型	DCT 两驱旗舰型	DCT 互联网智尊型	
13	1701727002-B01	输出压盘螺母	OUTPUT PRESSURE PLATE NUT	0	0	1	1	0	0	0	0	0	0	0	0	0	
14	1701035002-B01	输出压盘螺母	RELEASE BEARING	0	0	1	1	0	0	0	0	0	0	0	0	0	
15	1701037002-B01	拨叉防尘罩	SHFITIGN FORK DUST COVER	0	0	1	1	0	0	0	0	0	0	0	0	0	
16	1701038002-B01	拨叉支柱螺栓	SHFITIGN FORK BOLT	0	0	1	1	0	0	0	0	0	0	0	0	0	
17	1701036002-B01	拨叉	SHIFTING FORK	0	0	1	1	0	0	0	0	0	0	0	0	0	
18	1701039002-B01	拨叉弹簧	SHFITIGN FORK SPRING	0	0	1	1	0	0	0	0	0	0	0	0	0	
19	1701041002-B01	输入轴油封	OIL SEAL,INPUT SHAFT	0	0	1	1	0	0	0	0	0	0	0	0	0	

1701080001-B11

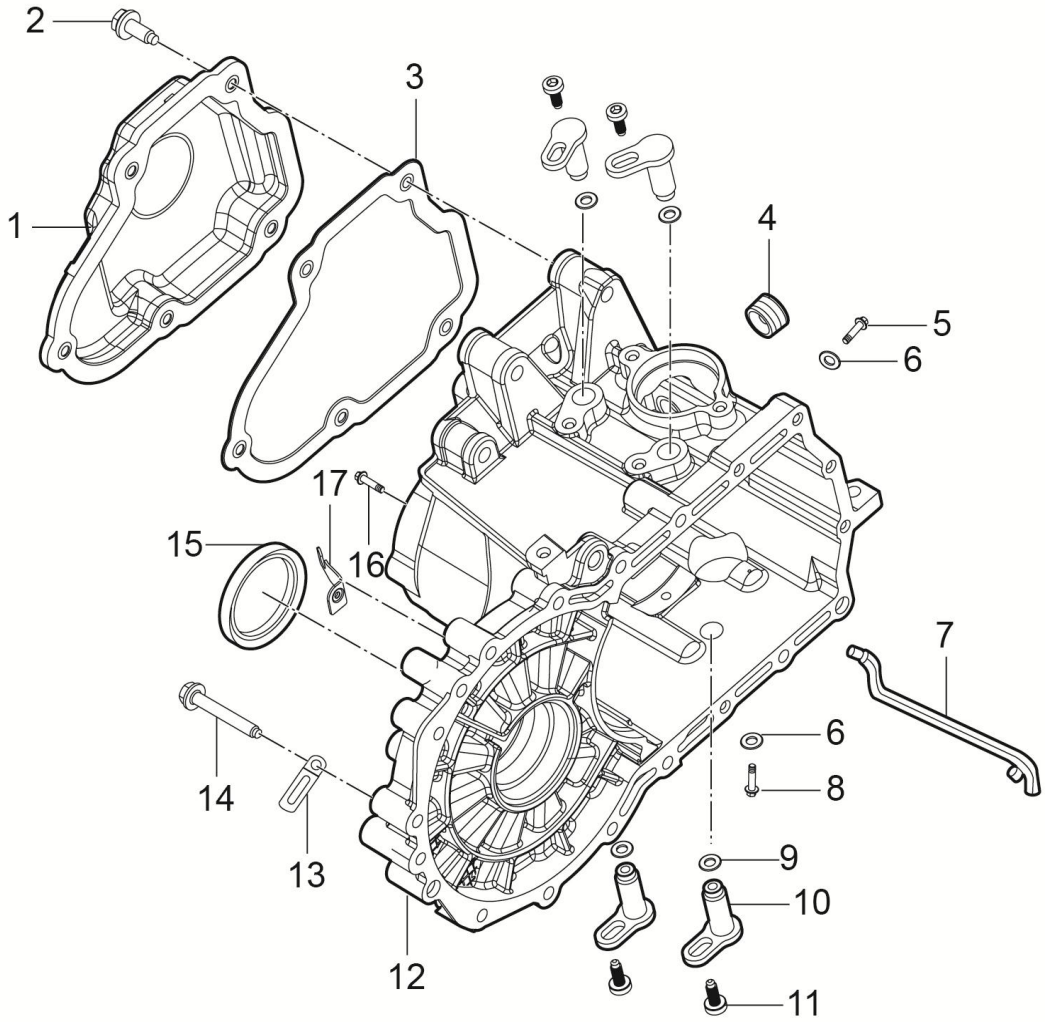

1701080001-B11 变壳总成

1701080001-B11 VARIABLE HOUSING ASSEMBLY

序号	备件编码	中文名称	英文名称	NSE1.5T +LD525		TNN4G15 T+LD525		TNN4G15T+A6F5				TN4G18T+DCT360					备注
				MT 两驱豪华型	MT 两驱尊享型	MT 两驱豪华型	MT 两驱尊享型	AT 两驱豪华型	AT 两驱尊享型	AT 两驱尊贵型	AT 两驱旗舰型	DCT 两驱豪华型	DCT 两驱尊享型	DCT 两驱尊贵型	DCT 两驱旗舰型	DCT 互联网智尊型	
1	1701815001-B11	端盖	END CAP	1	1	1	1	0	0	0	0	0	0	0	0	0	
2	1701816001-B11	端盖螺栓M7*20	COVER BOLTS	5	5	5	5	0	0	0	0	0	0	0	0	0	
3	1701814001-B11	端盖密封垫	COVER GASKET	1	1	1	1	0	0	0	0	0	0	0	0	0	
4	1701817001-B11	注油塞	OIL FILLER PLUG	1	1	1	1	0	0	0	0	0	0	0	0	0	
5	1701811001-B11	倒档限位块锁紧螺栓M8*38	REVERSE GEAR LOCKING BOLT STOPPER	1	1	1	1	0	0	0	0	0	0	0	0	0	
6	1701831001-B11	倒档轴螺栓垫片	REVERSE GEAR SHAFT BOLT WASHERS	2	2	2	2	0	0	0	0	0	0	0	0	0	
7	1701827001-B11	导油槽	PIPE ,OIL RECEIVER	1	1	1	1	0	0	0	0	0	0	0	0	0	
8	1701832001-B11	倒档限位块锁紧螺栓M8*32	REVERSE GEAR LOCKING BOLT STOPPER	1	1	1	1	0	0	0	0	0	0	0	0	0	
9	1701823001-B11	拨叉支撑柱O型圈15*2	FORK SUPPORT COLUMN O-RINGS	4	4	4	4	0	0	0	0	0	0	0	0	0	
10	1701822001-B11	拨叉支撑柱	FORK SUPPORT COLUMN	4	4	4	4	0	0	0	0	0	0	0	0	0	
11	1701821001-B11	拨叉支撑柱螺栓M8*22	FORK BRACE STUD	4	4	4	4	0	0	0	0	0	0	0	0	0	
12	1701826001-B11	变速器壳体	HOUSING OF TRANSMISSION	1	1	1	1	0	0	0	0	0	0	0	0	0	

1701080001-B11

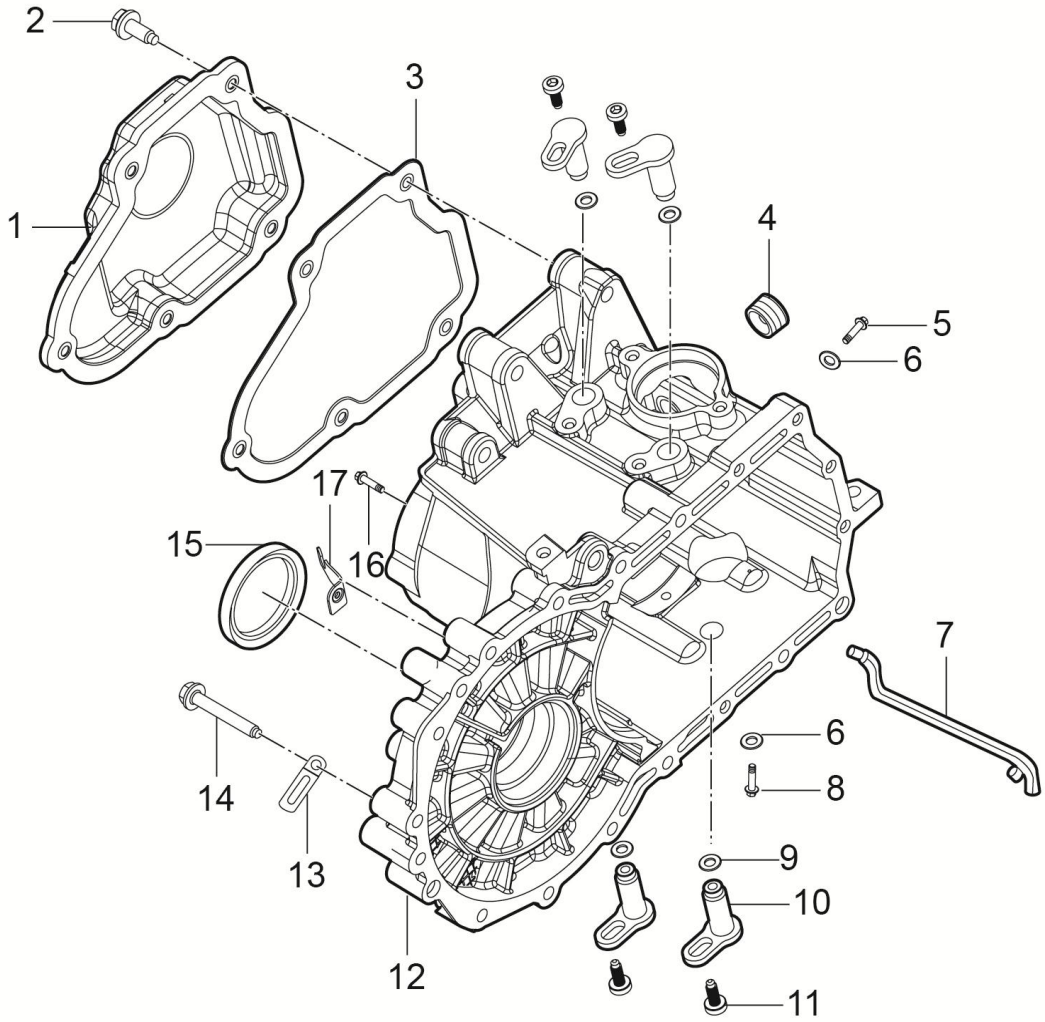

1701080001-B11 变壳总成

1701080001-B11 VARIABLE HOUSING ASSEMBLY

序号	备件编码	中文名称	英文名称	NSE1.5T+LD525		TNN4G15T+LD525		TNN4G15T+A6F5				TN4G18T+DCT360					备注
				MT两驱豪华型	MT两驱尊享型	MT两驱豪华型	MT两驱尊享型	AT两驱豪华型	AT两驱尊享型	AT两驱尊贵型	AT两驱旗舰型	DCT两驱豪华型	DCT两驱尊享型	DCT两驱尊贵型	DCT两驱旗舰型	DCT互联网智尊型	
13	1701828001-B11	卡子	CLIP	2	2	2	2	0	0	0	0	0	0	0	0	0	
14	1701825001-B11	变壳连接螺栓M8*60	CONNECTING BOLT	10	10	10	10	0	0	0	0	0	0	0	0	0	
15	1701824001-B11	变壳油封	VARIABLE SHELL SEAL	1	1	1	1	0	0	0	0	0	0	0	0	0	
16	1701818001-B11	变壳端面螺栓M8*25	VARIABLE SHELL FACE BOLT	1	1	1	1	0	0	0	0	0	0	0	0	0	
17	1701833001-B11	离合器软管支架	THE CLUTCH HOSE BRACKET	1	1	1	1	0	0	0	0	0	0	0	0	0	

1500001003-B11

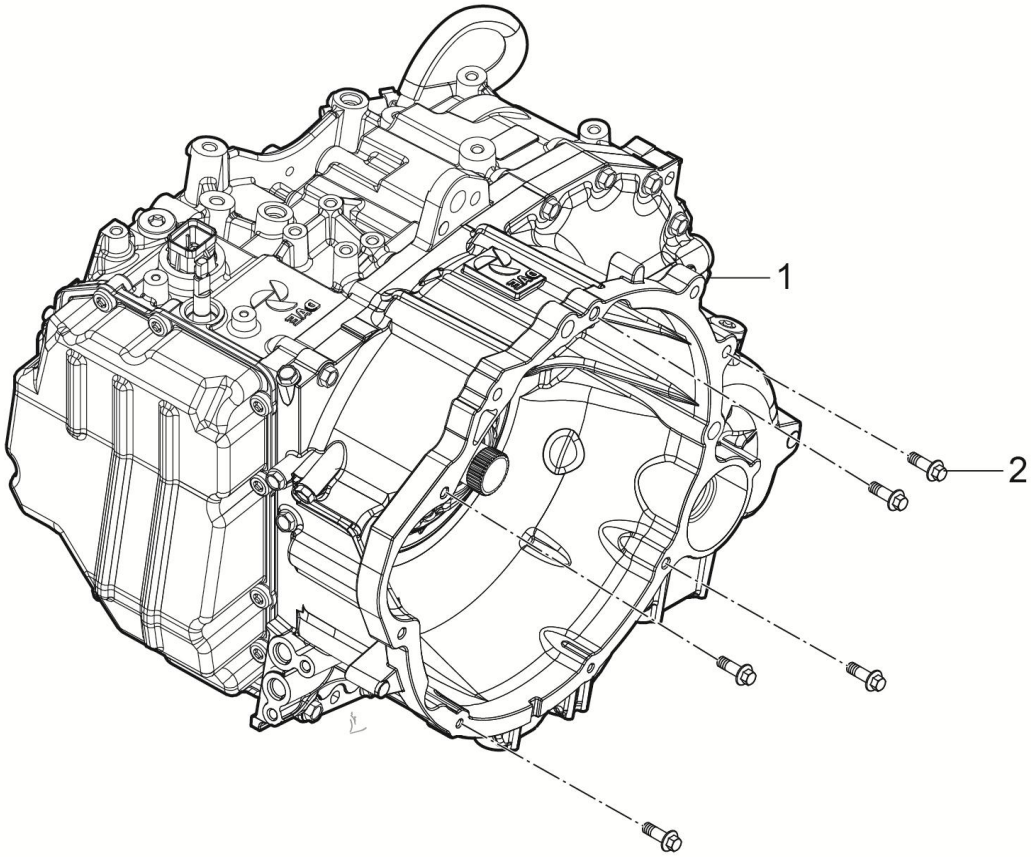

1500001003-B11 变速箱装置

1500001003-B11 TRANSMISSION SYSTEM

序号	备件编码	中文名称	英文名称	NSE1.5T+LD525		TNN4G15T+LD525		TNN4G15T+A6F5				TN4G18T+DCT360					备注
				MT两驱豪华型	MT两驱尊享型	MT两驱豪华型	MT两驱尊享型	AT两驱豪华型	AT两驱尊享型	AT两驱尊贵型	AT两驱旗舰型	DCT两驱豪华型	DCT两驱尊享型	DCT两驱尊贵型	DCT两驱旗舰型	DCT互联网智尊型	
1	1500010002-B11	变速箱总成	TRANSMISSION ASSY	0	0	0	0	1	1	1	1	0	0	0	0	0	
2	Q1840840TF6	六角头法兰面螺栓	BOLT	0	0	0	0	6	6	6	6	0	0	0	0	0	

1500010002-B11

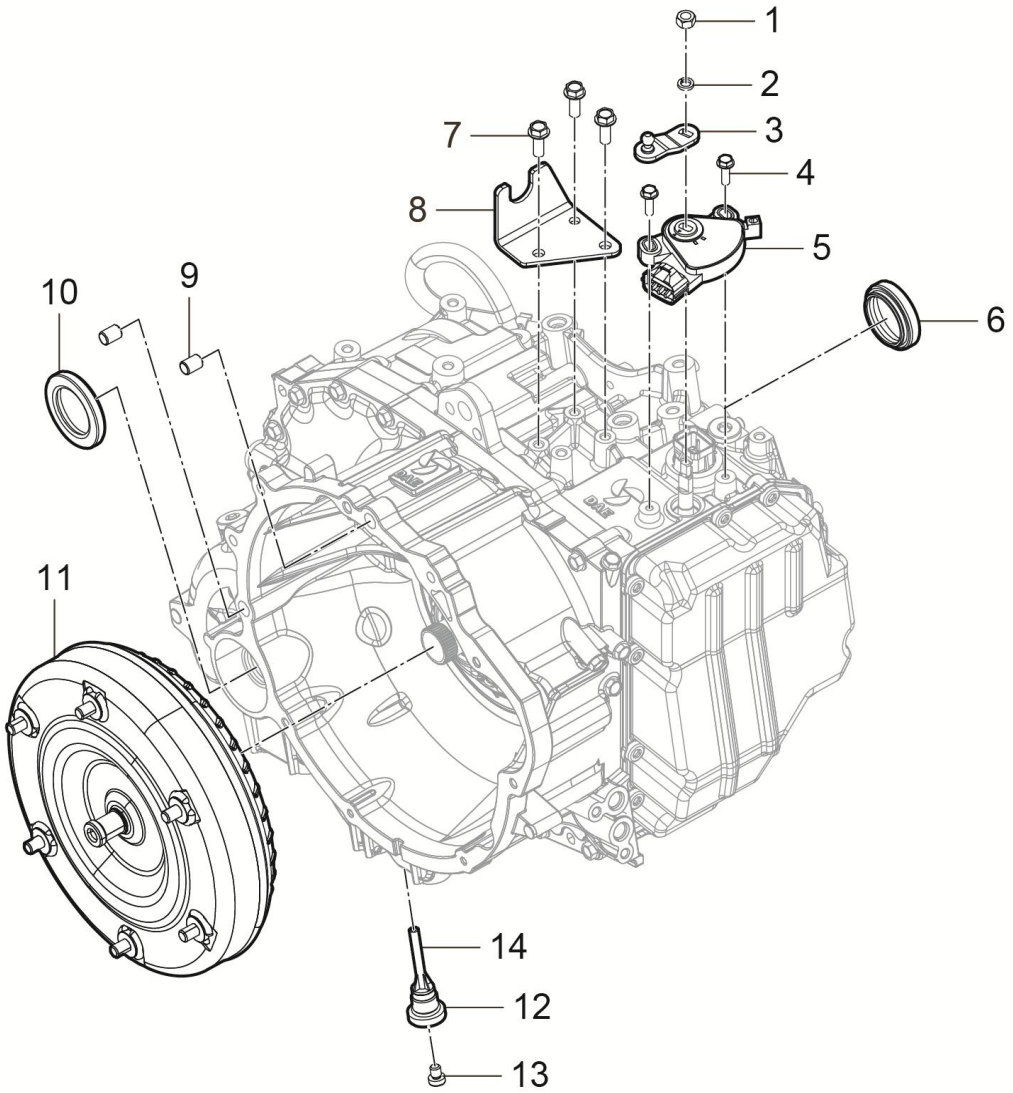

1500010002-B11 变速箱总成

1500010002-B11 TRANSMISSION ASSY

序号	备件编码	中文名称	英文名称	NSE1.5T+LD525		TNN4G15T+LD525		TNN4G15T+A6F5				TN4G18T+DCT360					备注
				MT两驱豪华型	MT两驱尊享型	MT两驱豪华型	MT两驱尊享型	AT两驱豪华型	AT两驱尊享型	AT两驱尊贵型	AT两驱旗舰型	DCT两驱豪华型	DCT两驱尊享型	DCT两驱尊贵型	DCT两驱旗舰型	DCT互联网智尊型	
1	1500028002-B11F	锁紧螺母	LOCKING NUT	0	0	0	0	1	1	1	1	0	0	0	0	0	
2	1500029002-B11F	弹簧垫片	SPRING WASHER	0	0	0	0	1	1	1	1	0	0	0	0	0	
3	1500031002-B11F	手动控制杆	MANUAL CONTROL LEVER	0	0	0	0	1	1	1	1	0	0	0	0	0	
4	1500032002-B11F	螺栓	BOLT	0	0	0	0	2	2	2	2	0	0	0	0	0	
5	1500033002-B11F	档位开关	SWITCH GEAR	0	0	0	0	1	1	1	1	0	0	0	0	0	
6	1500034002-B11F	油封	OIL SEAL	0	0	0	0	1	1	1	1	0	0	0	0	0	
7	1500035002-B11F	螺栓	BOLT	0	0	0	0	3	3	3	3	0	0	0	0	0	
8	1500036002-B11F	控制钢索支架	CONTROL CABLE BRACKET	0	0	0	0	1	1	1	1	0	0	0	0	0	
9	1500037002-B11F	定位衬套	LOCATING BUSHING	0	0	0	0	2	2	2	2	0	0	0	0	0	
10	1500038002-B11F	油封	OIL SEAL	0	0	0	0	1	1	1	1	0	0	0	0	0	
11	1501010002-B11F	液力变矩器	TOQUE CONVERTER CLUTCH	0	0	0	0	1	1	1	1	0	0	0	0	0	
12	1500039002-B11F	放油螺堵分总成	OIL DRAIN SCREW SUBASSEMBLY	0	0	0	0	1	1	1	1	0	0	0	0	0	

1500010002-B11

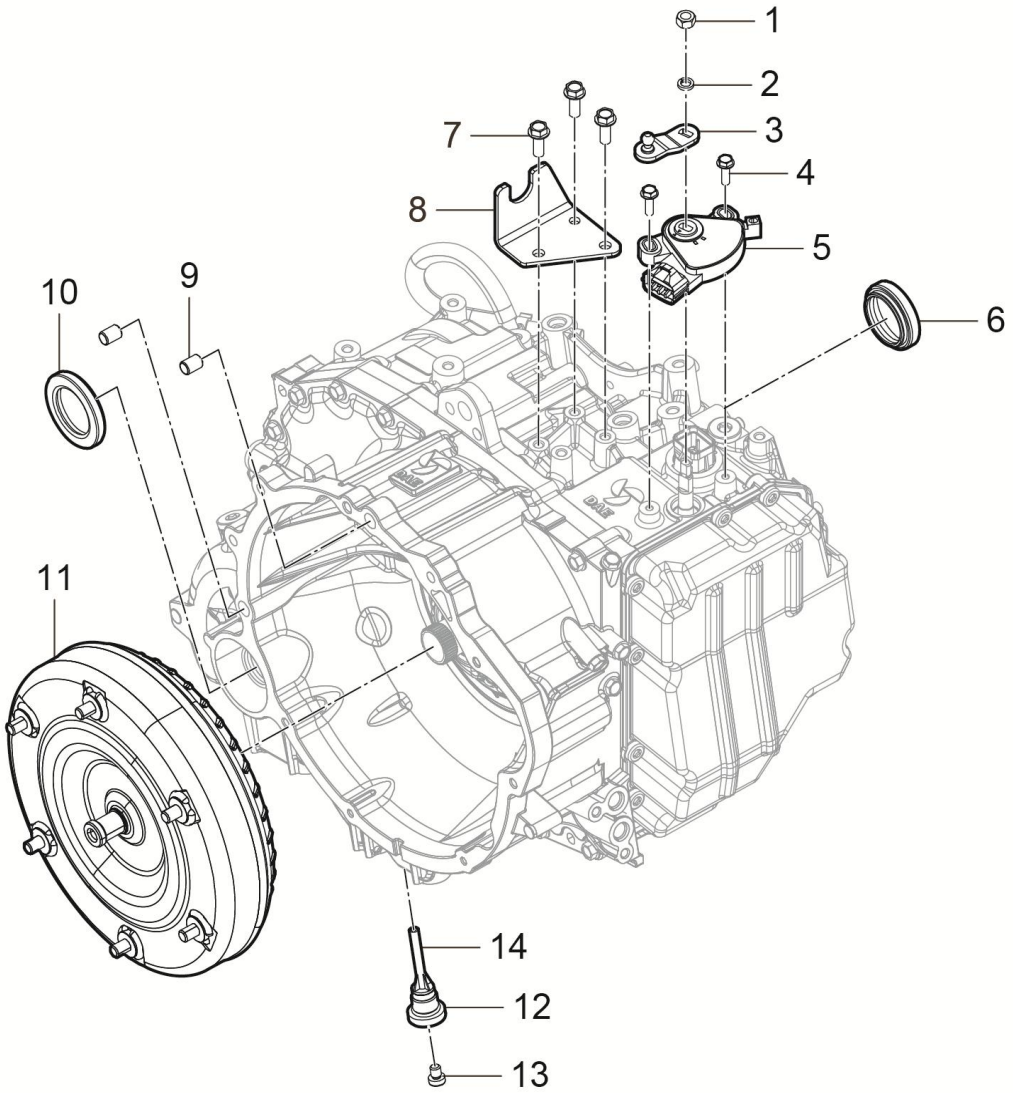

1500010002-B11 变速箱总成

1500010002-B11 TRANSMISSION ASSY

序号	备件编码	中文名称	英文名称	NSE1.5T+LD525		TNN4G15T+LD525		TNN4G15T+A6F5				TN4G18T+DCT360					备注
				MT两驱豪华型	MT两驱尊享型	MT两驱豪华型	MT两驱尊享型	AT两驱豪华型	AT两驱尊享型	AT两驱尊贵型	AT两驱旗舰型	DCT两驱豪华型	DCT两驱尊享型	DCT两驱尊贵型	DCT两驱旗舰型	DCT互联网智尊型	
13	1500041002-B11F	油位检查堵分总成	OIL LEVEL CHECK SUBASSEMBLY	0	0	0	0	1	1	1	1	0	0	0	0	0	
14	1500042002-B11F	油位尺	OIL LEVEL RULER	0	0	0	0	1	1	1	1	0	0	0	0	0	

1500001002-B11

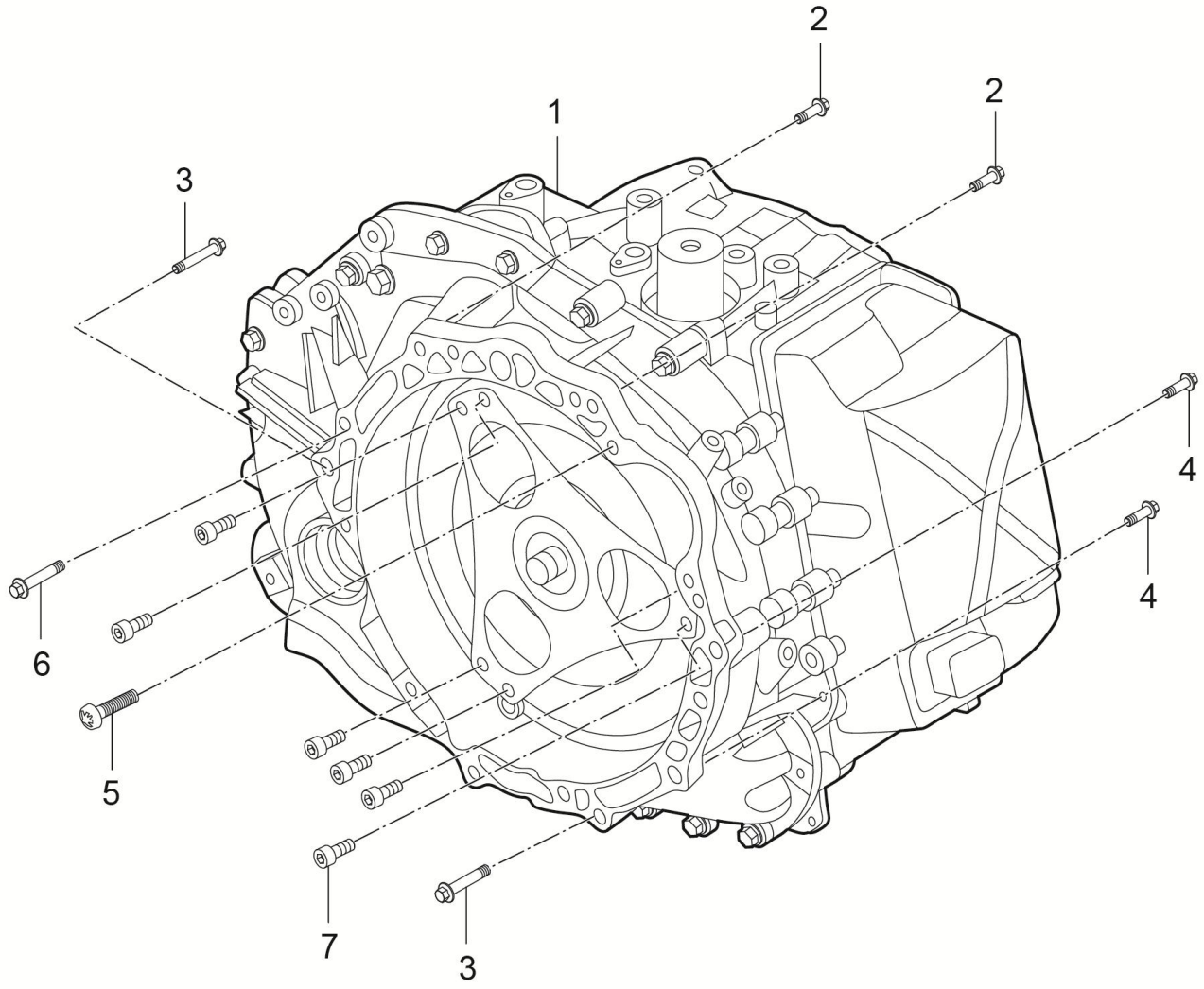

1500001002-B11 变速箱装置

1500001002-B11 TRANSMISSION SYSTEM

序号	备件编码	中文名称	英文名称	NSE1.5T+LD525		TNN4G15T+LD525		TNN4G15T+A6F5				TN4G18T+DCT360					备注
				MT两驱豪华型	MT两驱尊享型	MT两驱豪华型	MT两驱尊享型	AT两驱豪华型	AT两驱尊享型	AT两驱尊贵型	AT两驱旗舰型	DCT两驱豪华型	DCT两驱尊享型	DCT两驱尊贵型	DCT两驱旗舰型	DCT互联网智尊型	
1	1500010001-B11	变速箱总成	TRANSMISSION ASSY	0	0	0	0	0	0	0	0	1	1	1	1	1	
2	Q1841050TF6X1.25	六角头法兰面螺栓	BOLT	0	0	0	0	0	0	0	0	3	3	3	3	3	
3	Q1841060TF6X1.25	六角头法兰面螺栓	BOLT	0	0	0	0	0	0	0	0	2	2	2	2	2	
4	Q1841040TF6X1.25	六角头法兰面螺栓	BOLT	0	0	0	0	0	0	0	0	2	2	2	2	2	
5	B184C1040F6	六角头法兰面螺栓	BOLT	0	0	0	0	0	0	0	0	1	1	1	1	1	
6	Q2100830TF6X1.0	内六角花形圆柱头螺栓	BOLT	0	0	0	0	0	0	0	0	6	6	6	6	6	
7	Q32010F6X1.25	六角法兰面螺母	NUT	0	0	0	0	0	0	0	0	1	1	1	1	1	

1500010001-B11

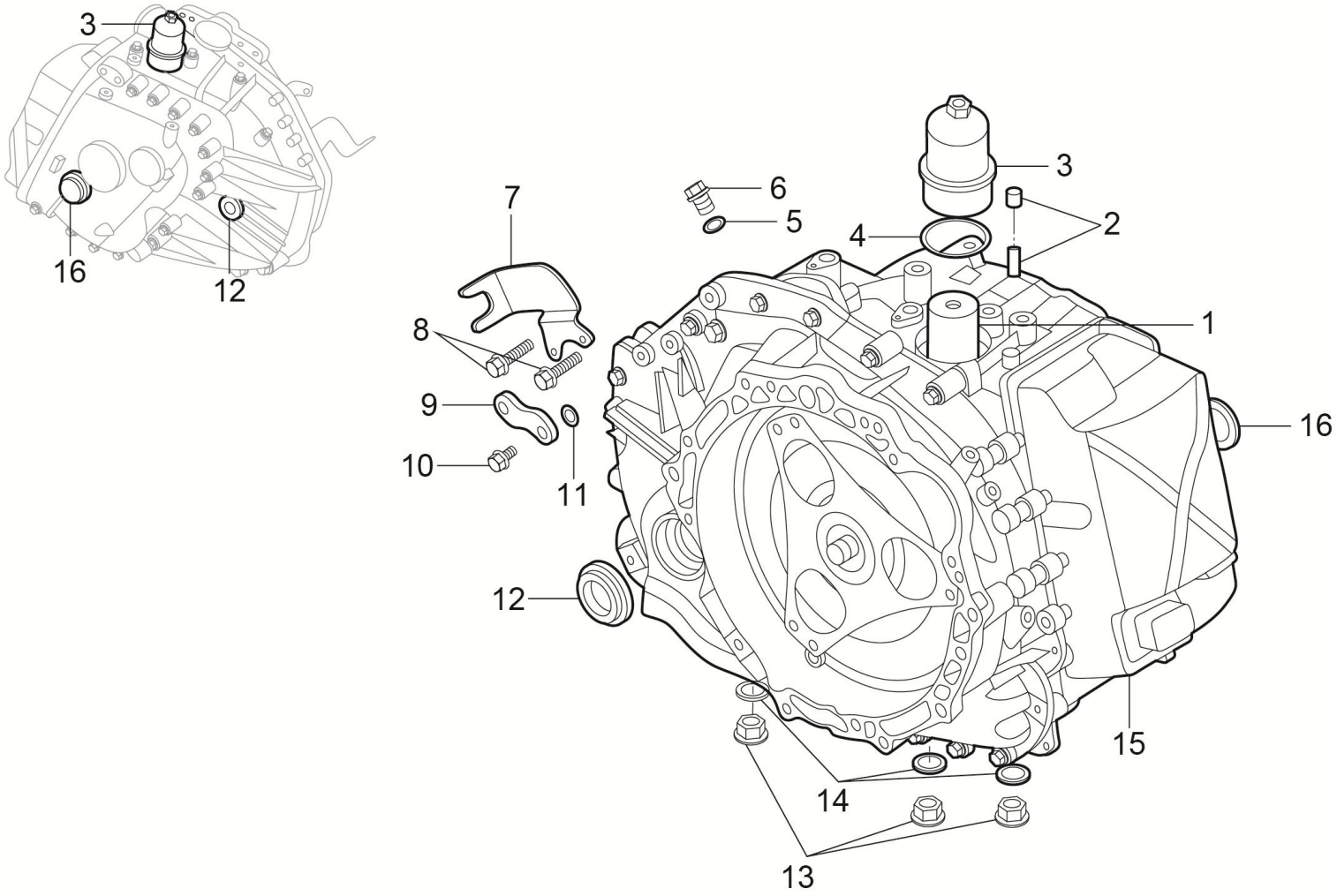

1500010001-B11 变速器总成(+DCT)

1500010001-B11 THE GEARBOX ASSEMBLY (DCT)

序号	备件编码	中文名称	英文名称	NSE1.5T +LD525		TNN4G15 T+LD525		TNN4G15T+A6F5				TN4G18T+DCT360					备注
				MT 两驱豪华型	MT 两驱尊享型	MT 两驱豪华型	MT 两驱尊享型	AT 两驱豪华型	AT 两驱尊享型	AT 两驱尊贵型	AT 两驱旗舰型	DCT 两驱豪华型	DCT 两驱尊享型	DCT 两驱尊贵型	DCT 两驱旗舰型	DCT 互联网智尊型	
1	1500012001-B11	压力过滤器滤芯	PRESSURE FILTER	0	0	0	0	0	0	0	0	1	1	1	1	1	
2	1500013001-B11	通气塞总成	VENTILATION PLUG ASSEMBLY	0	0	0	0	0	0	0	0	1	1	1	1	1	
3	1500014001-B11	压力过滤器盖	PRESSURE FILTER COVER	0	0	0	0	0	0	0	0	1	1	1	1	1	
4	1500015001-B11	0形圈-压力过滤器盖	O RING - PRESSURE FILTER COVER	0	0	0	0	0	0	0	0	1	1	1	1	1	
5	1500016001-B11	注油塞垫圈	OIL FILLER PLUG GASKET	0	0	0	0	0	0	0	0	1	1	1	1	1	
6	1500017001-B11	注油塞	OIL FILLER PLUG	0	0	0	0	0	0	0	0	1	1	1	1	1	
7	1500018001-B11	驻车制动拉索支架	THE PARKING BRAKE CABLE BRACKET	0	0	0	0	0	0	0	0	1	1	1	1	1	
8	1500019001-B11	螺栓--驻车制动拉索支架与离合器壳体	BOLT: PARKING BRAKE CABLE BRACKET AND THE CLUTCH HOUSING	0	0	0	0	0	0	0	0	2	2	2	2	2	
9	1500021001-B11	换挡摇臂总成	SHIFTING ROCKER ARM ASSEMBLY	0	0	0	0	0	0	0	0	1	1	1	1	1	
10	1500022001-B11	螺栓-换挡摇臂	BOLT - SHIFTING ROCKER	0	0	0	0	0	0	0	0	1	1	1	1	1	
11	1500020001-B11	外部拉索轴油封	EXTERNAL CABLE SHAFT OIL SEAL	0	0	0	0	0	0	0	0	1	1	1	1	1	
12	1500023001-B11	半轴油封	HALF SHAFT OIL SEAL	0	0	0	0	0	0	0	0	2	2	2	2	2	

1500010001-B11

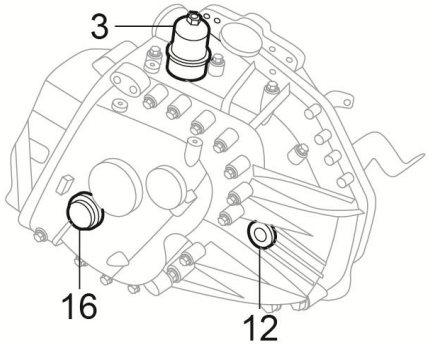

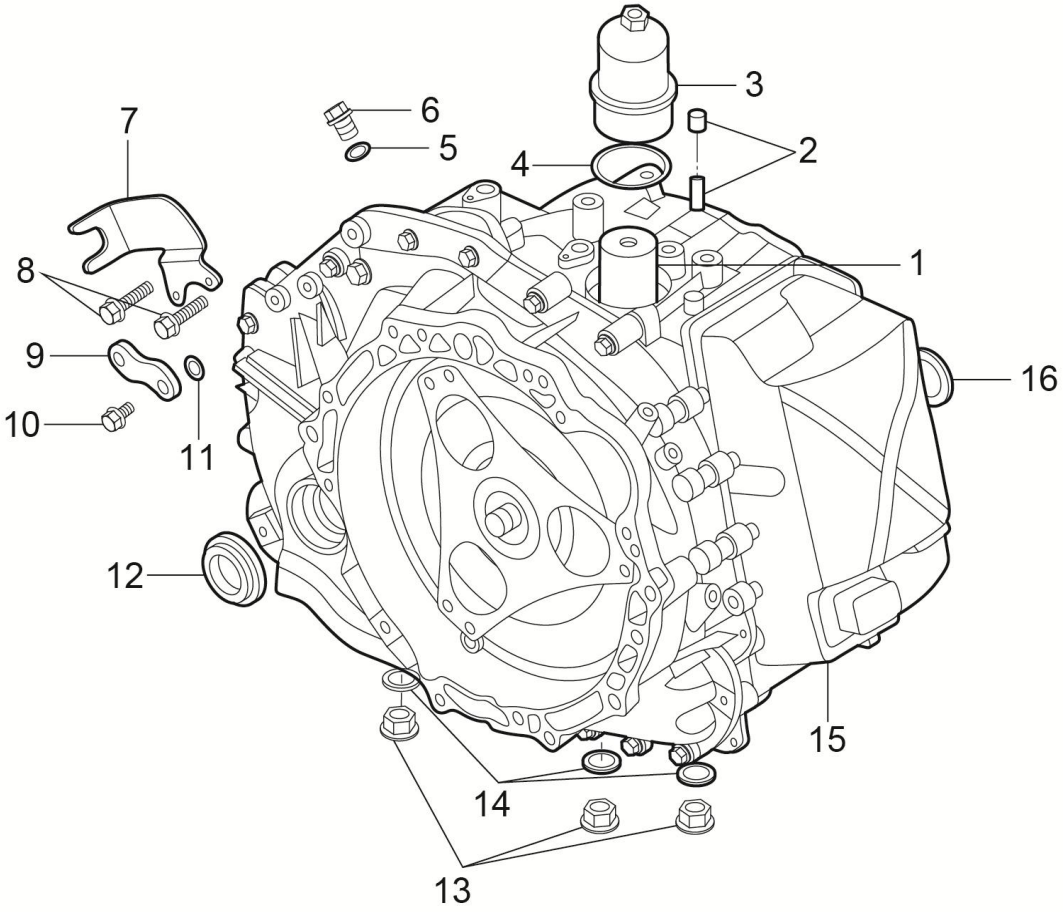

1500010001-B11 变速器总成(+DCT)

1500010001-B11 THE GEARBOX ASSEMBLY (DCT)

序号	备件编码	中文名称	英文名称	NSE1.5T +LD525		TNN4G15 T+LD525		TNN4G15T+A6F5				TN4G18T+DCT360					备注
				MT 两驱豪华型	MT 两驱尊享型	MT 两驱豪华型	MT 两驱尊享型	AT 两驱豪华型	AT 两驱尊享型	AT 两驱尊贵型	AT 两驱旗舰型	DCT 两驱豪华型	DCT 两驱尊享型	DCT 两驱尊贵型	DCT 两驱旗舰型	DCT 互联网智尊型	
13	1500024001-B11	六角凹头螺塞M24x1,5 - ST	SIX HEXAGON SOCKET HEAD SCREW PLUG M24X1,5 - ST	0	0	0	0	0	0	0	0	3	3	3	3	3	
13	1500025001-B11	六角凹头螺塞M24x1,5 - ST	SIX HEXAGON SOCKET HEAD SCREW PLUG M24X1,5 - ST	0	0	0	0	0	0	0	0	3	3	3	3	3	
14	1500026001-B11	放油塞密封圈	OIL DRAIN PLUG SEALING RING	0	0	0	0	0	0	0	0	3	3	3	3	3	
15	1500011001-B11	变速箱本体总成	GEARBOX ASSEMBLY OF ONTOLOGY	0	0	0	0	0	0	0	0	1	1	1	1	1	
16	1500027001-B11	R轴密封盖	R SHAFT SEAL COVER	0	0	0	0	0	0	0	0	1	1	1	1	1	

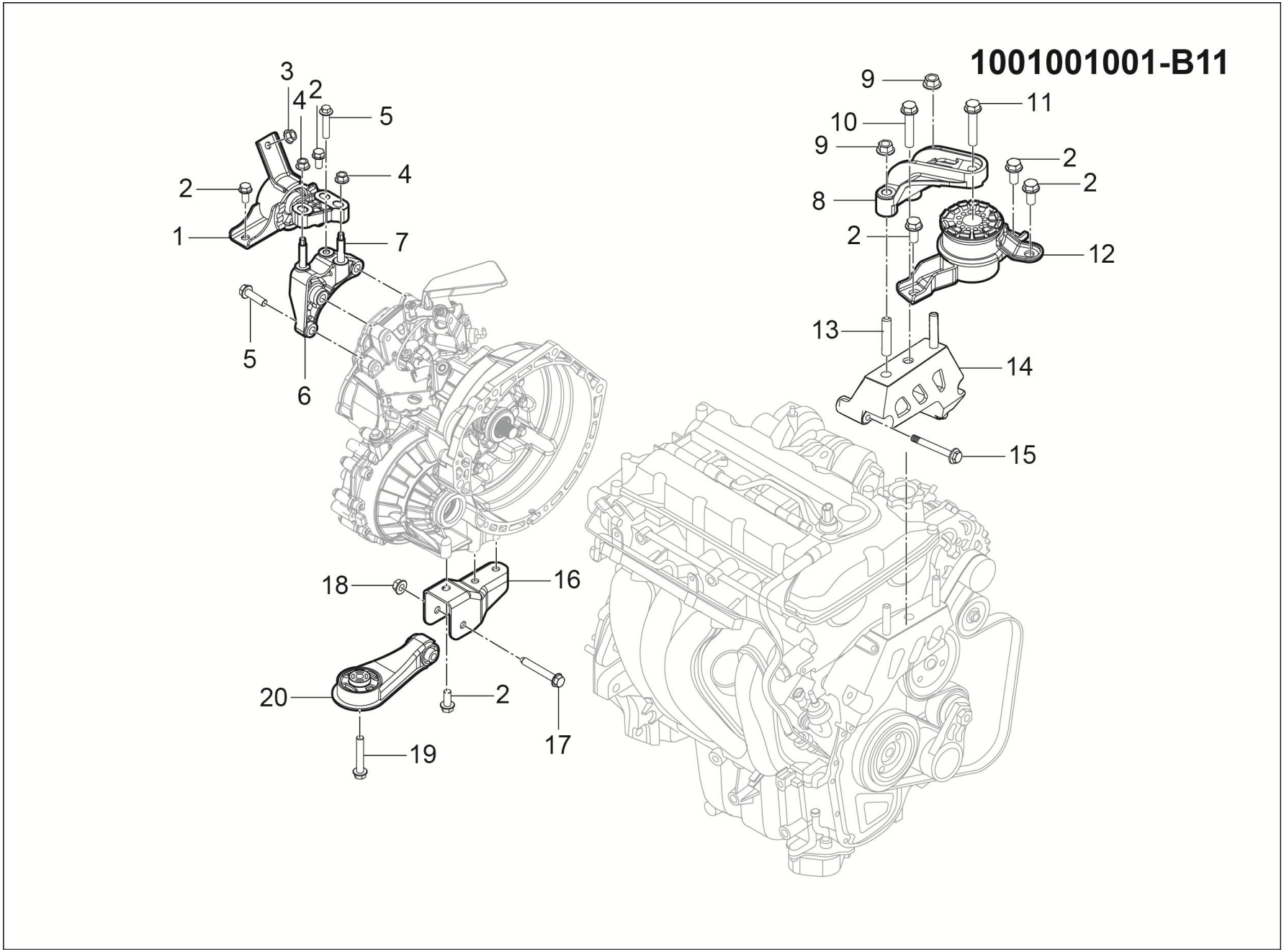
1001001001-B11
3
4
2
5
4
2
1
7
5
6
9
10
9
11
2
2
8
2
12
13
14
15
18
16
20
2
17
19

1001001001-B11 悬置系统装置

1001001001-B11 ENGINE MOUNTING SYS

序号	备件编码	中文名称	英文名称	NSE1.5T+LD525		TNN4G15T+LD525		TNN4G15T+A6F5				TN4G18T+DCT360					备注
				MT 两驱豪华型	MT 两驱尊享型	MT 两驱豪华型	MT 两驱尊享型	AT 两驱豪华型	AT 两驱尊享型	AT 两驱尊贵型	AT 两驱旗舰型	DCT 两驱豪华型	DCT 两驱尊享型	DCT 两驱尊贵型	DCT 两驱旗舰型	DCT 互联网智尊型	
1	1001050001-B11	左悬置总成	ENGINE MOUNTING LH ASSY	1	1	0	0	0	0	0	0	0	0	0	0	0	
2	B184C1225F6	六角法兰面螺栓	BOLT	8	8	0	0	0	0	0	0	0	0	0	0	0	
3	B320C10F6	六角法兰面螺母	NUT	1	1	0	0	0	0	0	0	0	0	0	0	0	
4	B320C12T13F6	六角法兰面螺母	NUT	2	2	0	0	0	0	0	0	0	0	0	0	0	
5	B184C1255F6	六角法兰面螺栓	BOLT	4	4	0	0	0	0	0	0	0	0	0	0	0	
6	1001060001-B11	左悬置支架总成	TRANSITION BRKT ENGINE MOUNTING LH	1	1	0	0	0	0	0	0	0	0	0	0	0	
7	1001060002-B11	左悬置支架固定螺栓	LEFT MOUNT BRACKET THE RETAINING BOLT	2	2	0	0	0	0	0	0	0	0	0	0	0	
8	1001071001-B11	右悬置支架	THE RIGHT MOUNT BRACKET	1	1	0	0	0	0	0	0	0	0	0	0	0	
9	Q320C12F6	六角法兰面螺母	NUT	2	2	0	0	0	0	0	0	0	0	0	0	0	
10	Q1841260F6	六角法兰面螺栓	BOLT	1	1	0	0	0	0	0	0	0	0	0	0	0	
11	1001071002-B11	螺栓-右悬置支架到右悬置减震块	BOLT	1	1	0	0	0	0	0	0	0	0	0	0	0	
12	1001072001-B11	右悬置减震块	RIGHT SUSPENSION DAMPING BLOCK	1	1	0	0	0	0	0	0	0	0	0	0	0	

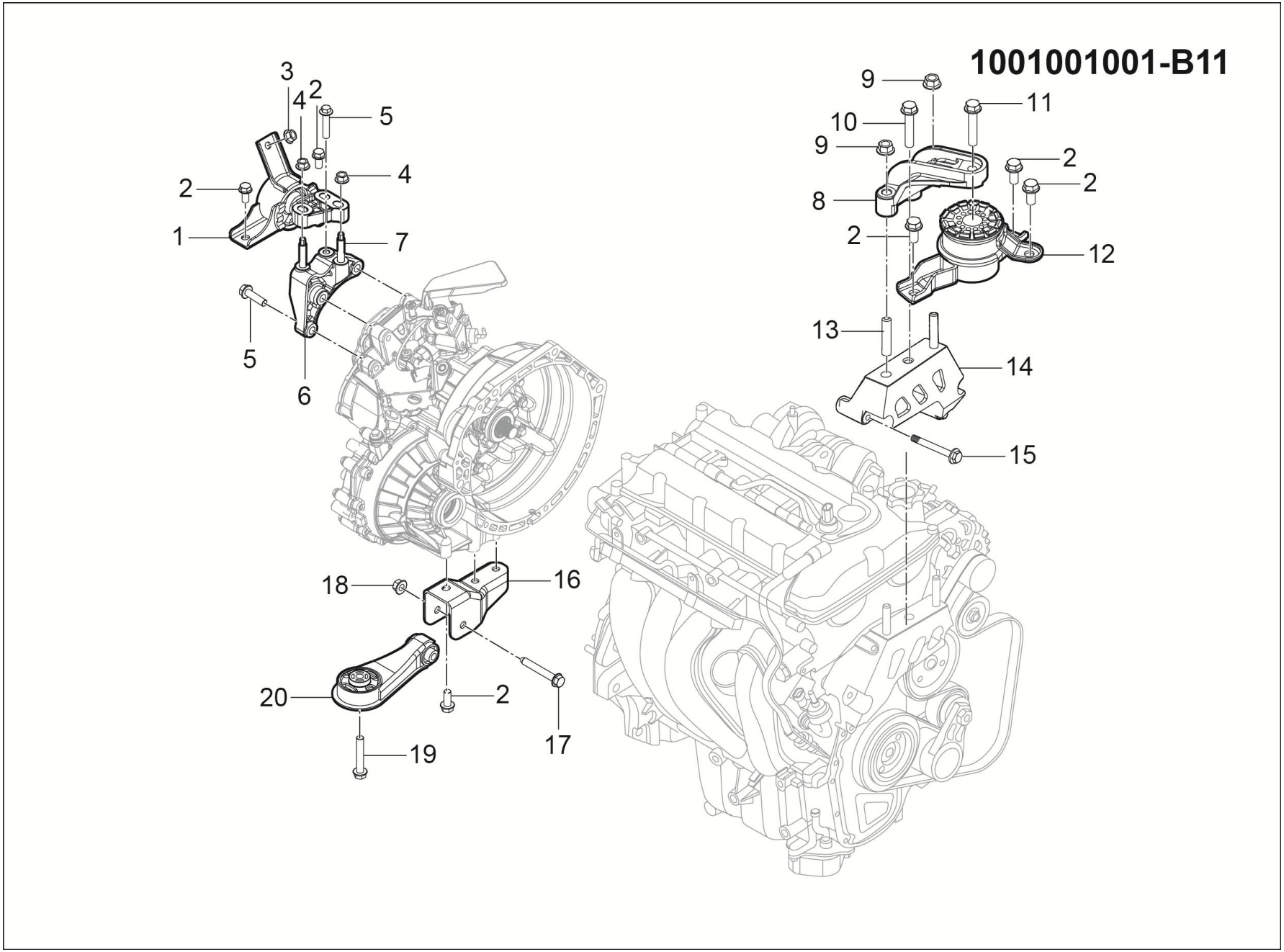
1001001001-B11
3
4
2
5
2
4
1
7
5
6
9
11
10
9
2
2
8
2
12
13
14
15
18
16
20
2
17
19

1001001001-B11 悬置系统装置

1001001001-B11 ENGINE MOUNTING SYS

序号	备件编码	中文名称	英文名称	NSE1.5T+LD525		TNN4G15T+LD525		TNN4G15T+A6F5				TN4G18T+DCT360					备注
				MT两驱豪华型	MT两驱尊享型	MT两驱豪华型	MT两驱尊享型	AT两驱豪华型	AT两驱尊享型	AT两驱尊贵型	AT两驱旗舰型	DCT两驱豪华型	DCT两驱尊享型	DCT两驱尊贵型	DCT两驱旗舰型	DCT互联网智尊型	
13	1001071003-B11	螺柱-发动机悬置	DOUBLE-SCREW BOLT	2	2	0	0	0	0	0	0	0	0	0	0	0	
14	1001071004-B11	发动机支架总成(右侧)-机加工	BRACKET ASSY-ENGINE MOUNT RH	1	1	0	0	0	0	0	0	0	0	0	0	0	
15	1001071005-B11	螺栓-发动机安装支架	BOLT	3	3	0	0	0	0	0	0	0	0	0	0	0	
16	1001040001-B11	后悬置支架总成	BRKT ENGINE MOUNTING RR	1	1	0	0	0	0	0	0	0	0	0	0	0	
17	B184C1285TF6	六角法兰面螺栓	BOLT	1	1	0	0	0	0	0	0	0	0	0	0	0	
18	B320C12T13F6	六角法兰面螺母	NUT	1	1	0	0	0	0	0	0	0	0	0	0	0	
19	B184C1270TF6	六角法兰面螺栓	BOLT	1	1	0	0	0	0	0	0	0	0	0	0	0	
20	1001030001-B11	后悬置总成	BOLSTER ENGINE MOUNTING RR ASSY	1	1	0	0	0	0	0	0	0	0	0	0	0	

1001001003-B11

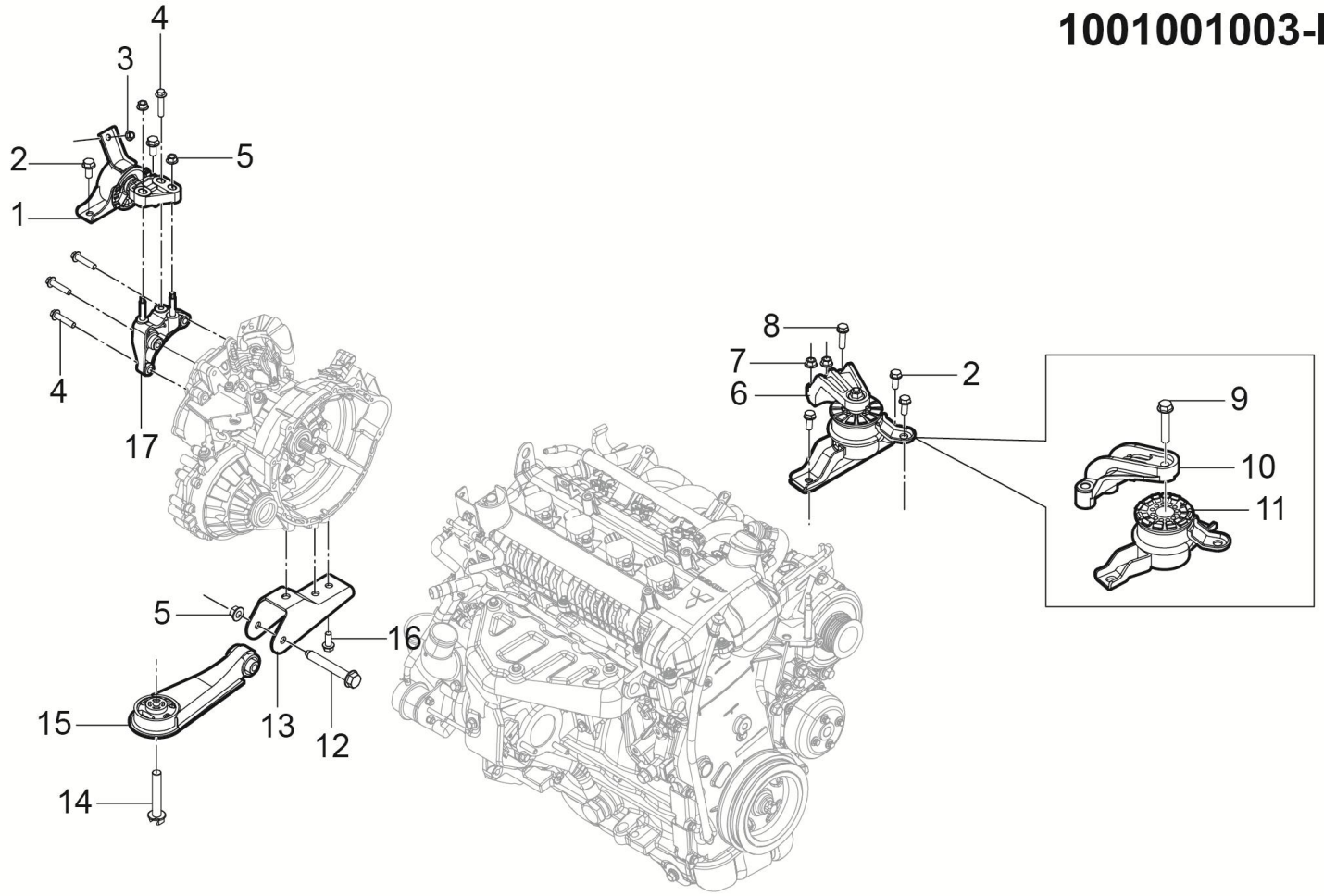

2	4	5	7	8	16
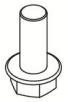	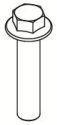			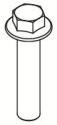	

1001001003-B11 悬置系统装置

1001001003-B11 ENGINE MOUNTING SYS

序号	备件编码	中文名称	英文名称	NSE1.5T+LD525		TNN4G15T+LD525		TNN4G15T+A6F5				TN4G18T+DCT360					备注
				MT两驱豪华型	MT两驱尊享型	MT两驱豪华型	MT两驱尊享型	AT两驱豪华型	AT两驱尊享型	AT两驱尊贵型	AT两驱旗舰型	DCT两驱豪华型	DCT两驱尊享型	DCT两驱尊贵型	DCT两驱旗舰型	DCT互联网智尊型	
1	1001050002-B11	左悬置总成	ENGINE MOUNTING LH ASSY	0	0	1	1	0	0	0	0	0	0	0	0	0	
2	B184C1225TF6	六角法兰面螺栓	BOLT	0	0	3	3	0	0	0	0	0	0	0	0	0	
3	B320C10F6	六角法兰面螺母	NUT	0	0	3	3	0	0	0	0	0	0	0	0	0	
4	B184C1255F6	六角法兰面螺栓	BOLT	0	0	4	4	0	0	0	0	0	0	0	0	0	
5	B320C12T13F6	六角法兰面螺母	NUT	0	0	3	3	0	0	0	0	0	0	0	0	0	
6	1001070003-B11	右悬置总成	RIGHT SUSPENSION ASSEMBLY	0	0	1	1	0	0	0	0	0	0	0	0	0	
7	Q33010T13F6*1.25	六角法兰面螺母	NUT	0	0	2	2	0	0	0	0	0	0	0	0	0	
8	Q1841035TF6X1.25	六角法兰面螺栓	BOLT	0	0	1	1	0	0	0	0	0	0	0	0	0	
9	1001084001-B11F	螺栓-右悬置支架到右悬置减震块	BOLT	0	0	1	1	0	0	0	0	0	0	0	0	0	
10	1001085001-B11F	右悬置支架	THE RIGHT MOUNT BRACKET	0	0	1	1	0	0	0	0	0	0	0	0	0	
11	1001086001-B11F	右悬置减震块	RIGHT SUSPENSION DAMPING BLOCK	0	0	1	1	0	0	0	0	0	0	0	0	0	
12	B184C1285TF6	六角法兰面螺栓	BOLT	0	0	1	1	0	0	0	0	0	0	0	0	0	

1001001003-B11

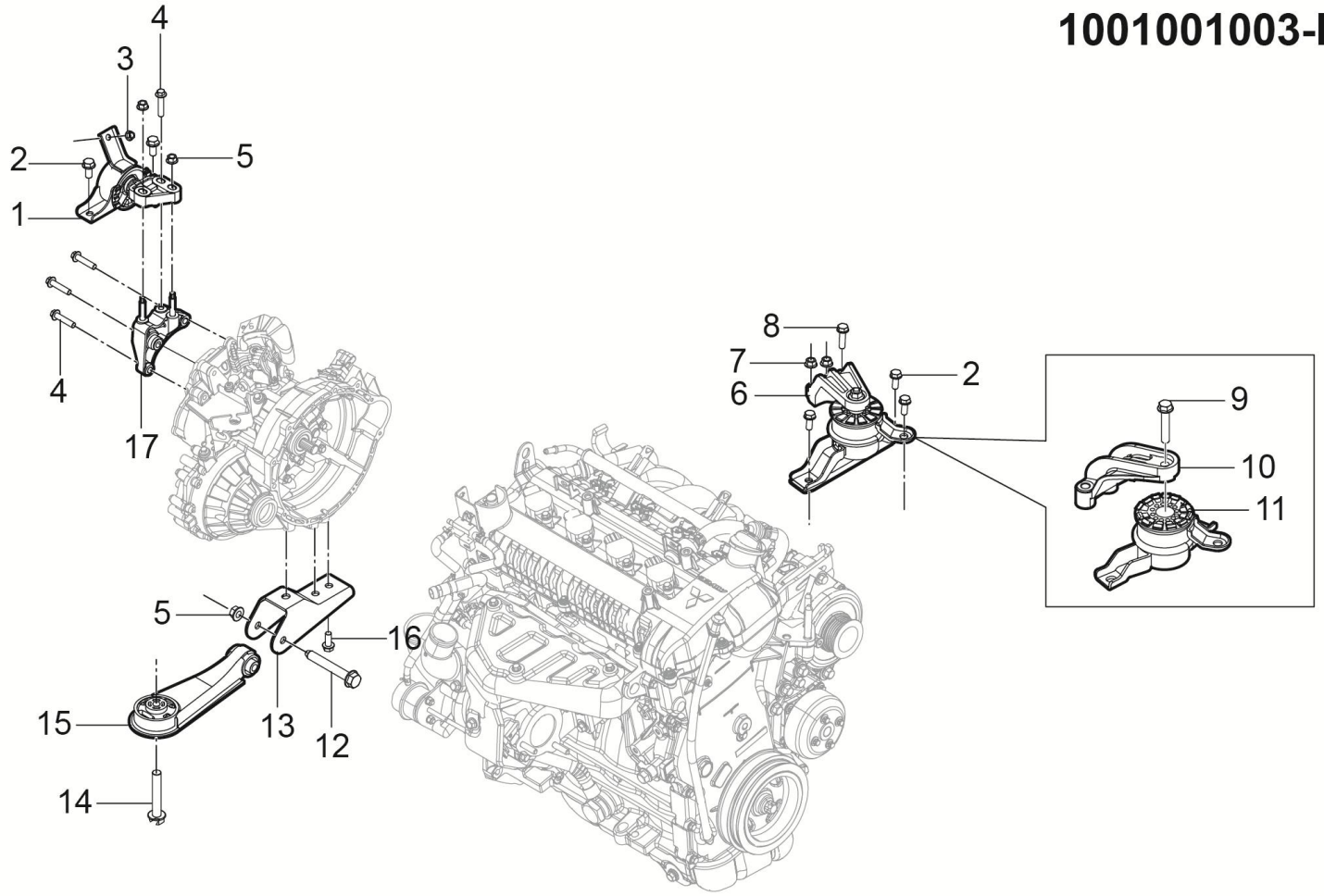

2	4	5	7	8	16
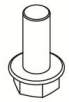	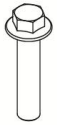			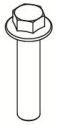	

1001001003-B11 悬置系统装置

1001001003-B11 ENGINE MOUNTING SYS

序号	备件编码	中文名称	英文名称	NSE1.5T+LD525		TNN4G15T+LD525		TNN4G15T+A6F5				TN4G18T+DCT360					备注
				MT两驱豪华型	MT两驱尊享型	MT两驱豪华型	MT两驱尊享型	AT两驱豪华型	AT两驱尊享型	AT两驱尊贵型	AT两驱旗舰型	DCT两驱豪华型	DCT两驱尊享型	DCT两驱尊贵型	DCT两驱旗舰型	DCT互联网智尊型	
13	1001040002-B11	后悬置支架总成	BRKT ENGINE MOUNTING RR	0	0	1	1	0	0	0	0	0	0	0	0	0	
14	B184C1270TF6	六角法兰面螺栓	BOLT	0	0	1	1	0	0	0	0	0	0	0	0	0	
15	1001030002-B11	后悬置总成	ENGINE MOUNTING RR ASSY	0	0	1	1	0	0	0	0	0	0	0	0	0	
16	B184C1228F6	六角法兰面螺栓	BOLT	0	0	5	5	0	0	0	0	0	0	0	0	0	
17	1001060002-B11	左悬置支架总成	BRKT ENGINE MOUNTING LH	0	0	1	1	0	0	0	0	0	0	0	0	0	

1001001007-B11

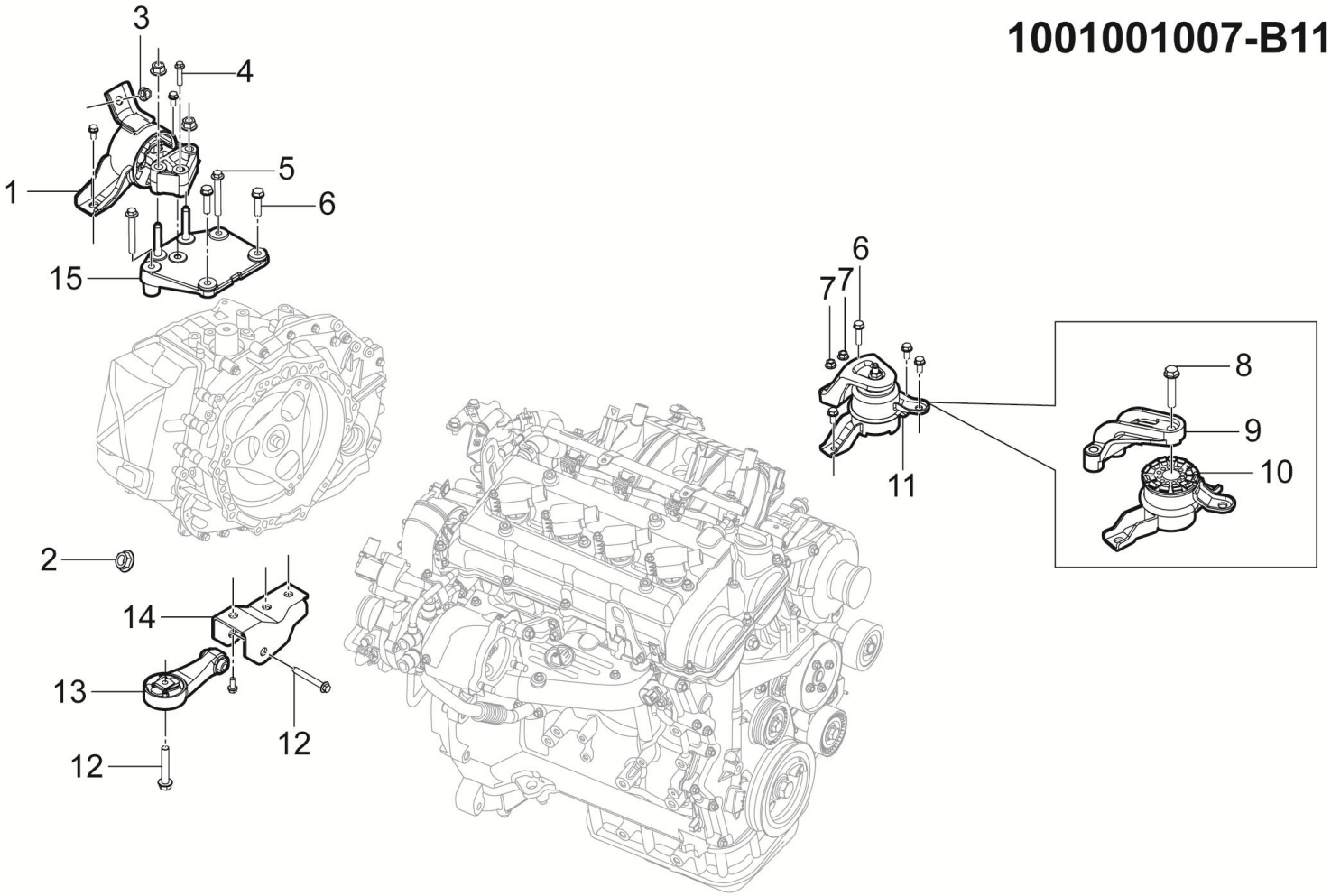

2	3	4	5	7	6
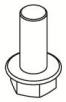		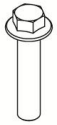	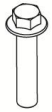		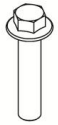

1001001007-B11 悬置系统装置

1001001007-B11 ENGINE MOUNTING SYS

序号	备件编码	中文名称	英文名称	NSE1.5T+LD525		TNN4G15T+LD525		TNN4G15T+A6F5				TN4G18T+DCT360					备注
				MT两驱豪华型	MT两驱尊享型	MT两驱豪华型	MT两驱尊享型	AT两驱豪华型	AT两驱尊享型	AT两驱尊贵型	AT两驱旗舰型	DCT两驱豪华型	DCT两驱尊享型	DCT两驱尊贵型	DCT两驱旗舰型	DCT互联网智尊型	
1	1001050006-B11	左悬置总成	ENGINE MOUNTING LH ASSY	0	0	0	0	0	0	0	0	1	1	1	1	1	
2	B320C12T13F6	六角法兰面螺母	NUT	0	0	0	0	0	0	0	0	1	1	1	1	1	
3	B320C10F6	六角法兰面螺母	NUT	0	0	0	0	0	0	0	0	1	1	1	1	1	
4	B184C1285TF6	六角法兰面螺栓	BOLT	0	0	0	0	0	0	0	0	1	1	1	1	1	
5	Q1841050TF6X1.25	六角法兰面螺栓	BOLT	0	0	0	0	0	0	0	0	2	2	2	2	2	
6	Q1841040TF6X1.25	六角法兰面螺栓	BOLT	0	0	0	0	0	0	0	0	1	1	1	1	1	
7	Q33010T13F6X1.25	六角法兰面螺母	NUT	0	0	0	0	0	0	0	0	2	2	2	2	2	
8	1001071003-B11F	螺栓-右悬置支架到右悬置减震块	BOLT	0	0	0	0	0	0	0	0	1	1	1	1	1	
9	1001073003-B11F	右悬置支架	THE RIGHT MOUNT BRACKET	0	0	0	0	0	0	0	0	1	1	1	1	1	
10	1001072003-B11F	右悬置减震块	RIGHT SUSPENSION DAMPING BLOCK	0	0	0	0	0	0	0	0	1	1	1	1	1	
11	1001070006-B11	右悬置总成	ENGINE MOUNTING RH ASSY	0	0	0	0	0	0	0	0	1	1	1	1	1	
12	B184C1270TF6	六角法兰面螺栓	BOLT	0	0	0	0	0	0	0	0	2	2	2	2	2	

1001001007-B11

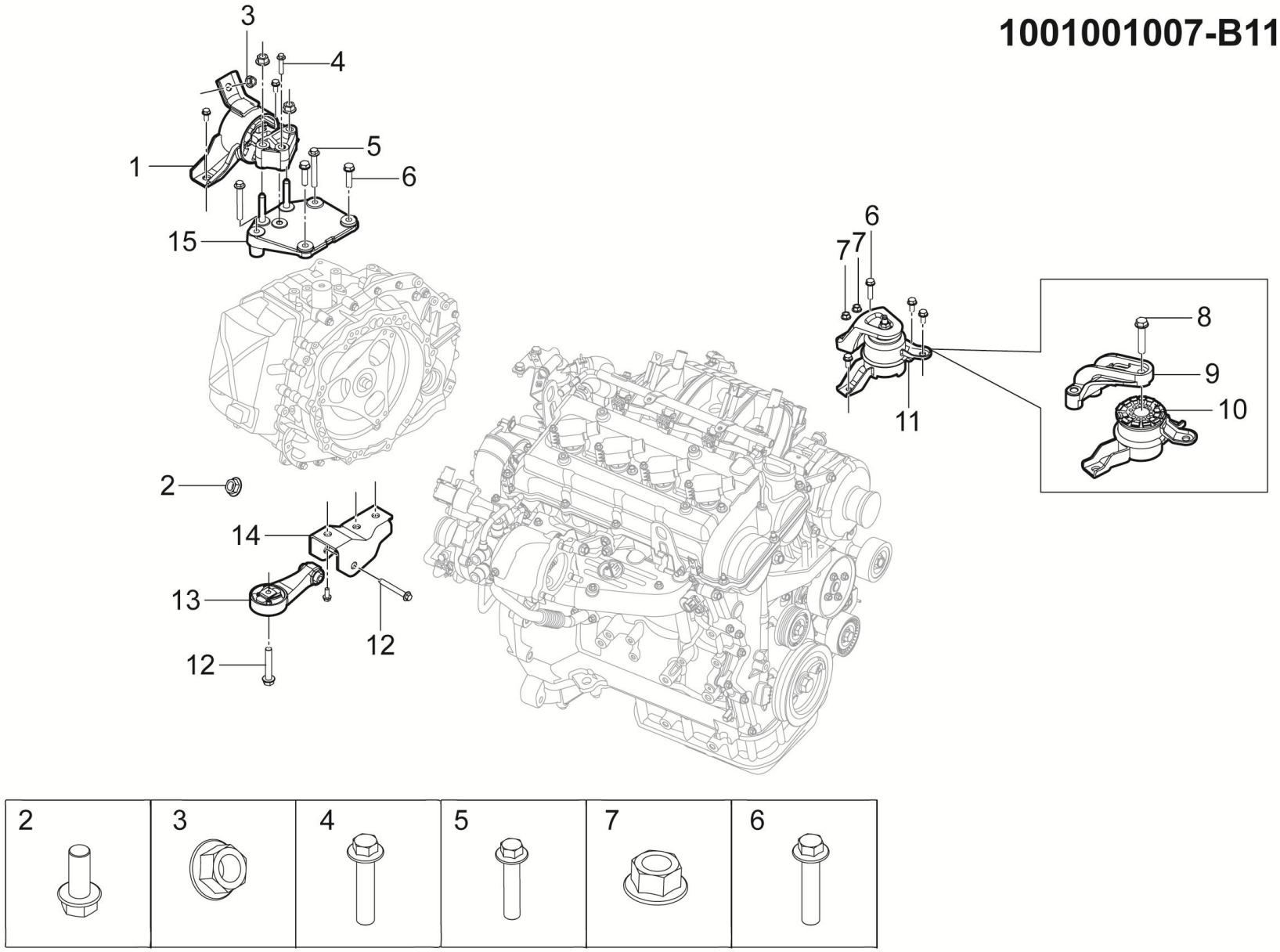

1001001007-B11 悬置系统装置

1001001007-B11 ENGINE MOUNTING SYS

序号	备件编码	中文名称	英文名称	NSE1.5T+LD525		TNN4G15T+LD525		TNN4G15T+A6F5				TN4G18T+DCT360					备注
				MT两驱豪华型	MT两驱尊享型	MT两驱豪华型	MT两驱尊享型	AT两驱豪华型	AT两驱尊享型	AT两驱尊贵型	AT两驱旗舰型	DCT两驱豪华型	DCT两驱尊享型	DCT两驱尊贵型	DCT两驱旗舰型	DCT互联网智尊型	
13	1001030007-B11	后悬置总成	ENGINE MOUNTING RR ASSY	0	0	0	0	0	0	0	0	1	1	1	1	1	
14	1001040007-B11	后悬置支架总成	BRKT ENGINE MOUNTING RR	0	0	0	0	0	0	0	0	1	1	1	1	1	
15	1001060007-B11	左悬置支架总成	BRKT ENGINE MOUNTING LH	0	0	0	0	0	0	0	0	1	1	1	1	1	

1001001008-B11

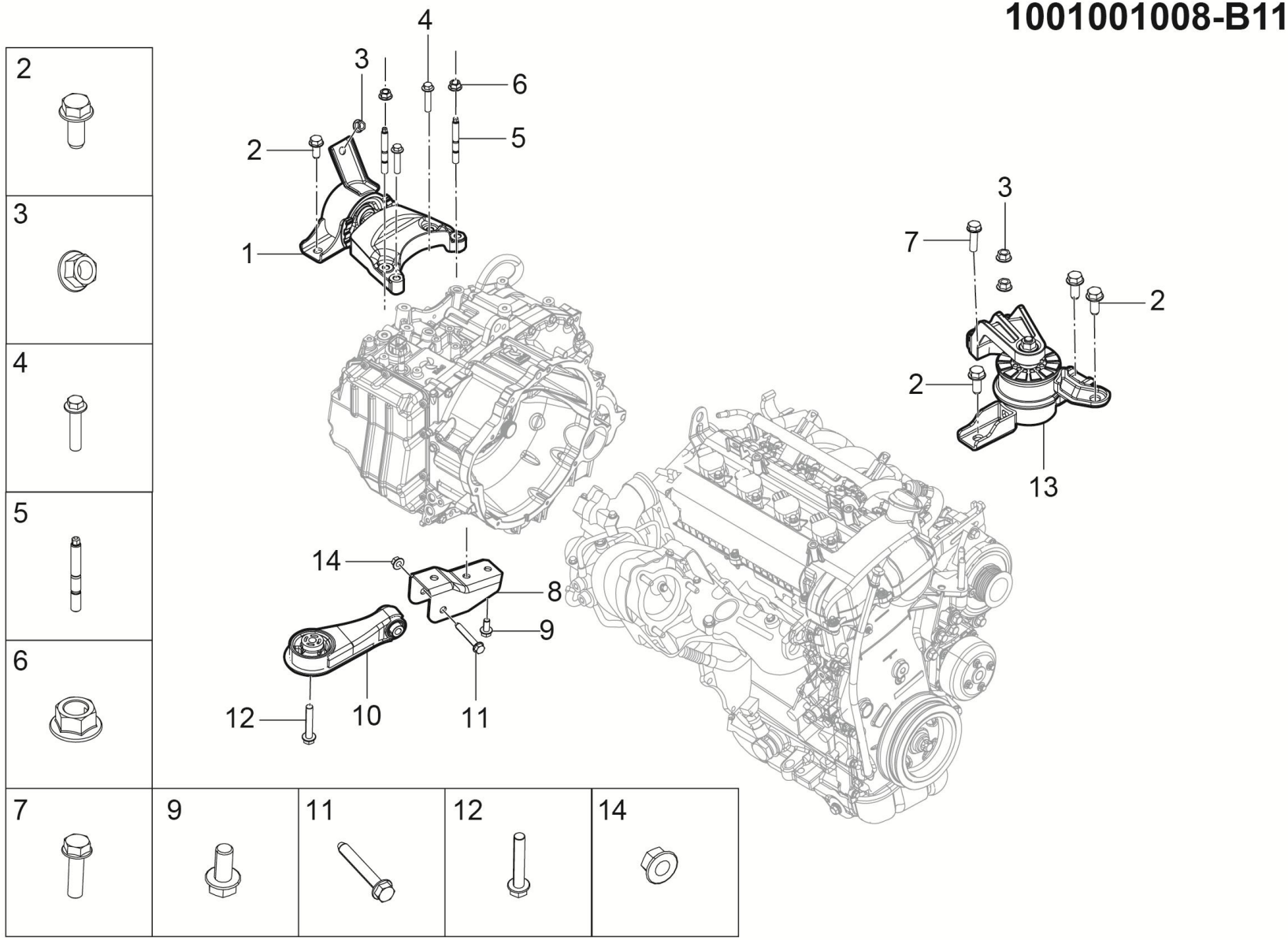

1001001008-B11 悬置系统装置

1001001008-B11 ENGINE MOUNTING SYS

序号	备件编码	中文名称	英文名称	NSE1.5T+LD525		TNN4G15T+LD525		TNN4G15T+A6F5				TN4G18T+DCT360					备注
				MT两驱豪华型	MT两驱尊享型	MT两驱豪华型	MT两驱尊享型	AT两驱豪华型	AT两驱尊享型	AT两驱尊贵型	AT两驱旗舰型	DCT两驱豪华型	DCT两驱尊享型	DCT两驱尊贵型	DCT两驱旗舰型	DCT互联网智尊型	
1	1001050008-B11	左悬置总成	ENGINE MOUNTING LH ASSY	0	0	0	0	1	1	1	1	0	0	0	0	0	
2	B184C1228F6	六角法兰面螺栓	BOLT	0	0	0	0	5	5	5	5	0	0	0	0	0	
3	B320C10F6	六角法兰面螺母	NUT	0	0	0	0	3	3	3	3	0	0	0	0	0	
4	Q1841045TF61×1.25	六角法兰面螺栓	BOLT	0	0	0	0	2	2	2	2	0	0	0	0	0	
5	B129C1055TF6S	双头螺柱	DOUBLE-END BOLT	0	0	0	0	2	2	2	2	0	0	0	0	0	
6	B320C10T13F6S	六角法兰面螺栓	BOLT	0	0	0	0	2	2	2	2	0	0	0	0	0	
7	Q1841035TF6X1.25	六角法兰面螺栓	BOLT	0	0	0	0	1	1	1	1	0	0	0	0	0	
8	1001040008-B11	后悬置支架总成	BRKT ENGINE MOUNTING RR	0	0	0	0	1	1	1	1	0	0	0	0	0	
9	B184C1225TF6	六角法兰面螺栓	BOLT	0	0	0	0	3	3	3	3	0	0	0	0	0	
10	1001030001-B11	后悬置总成	ENGINE MOUNTING RR ASSY	0	0	0	0	1	1	1	1	0	0	0	0	0	
11	B184C1285TF6	六角法兰面螺栓	BOLT	0	0	0	0	1	1	1	1	0	0	0	0	0	
12	B184C1270TF6	六角法兰面螺栓	BOLT	0	0	0	0	1	1	1	1	0	0	0	0	0	

1001001008-B11

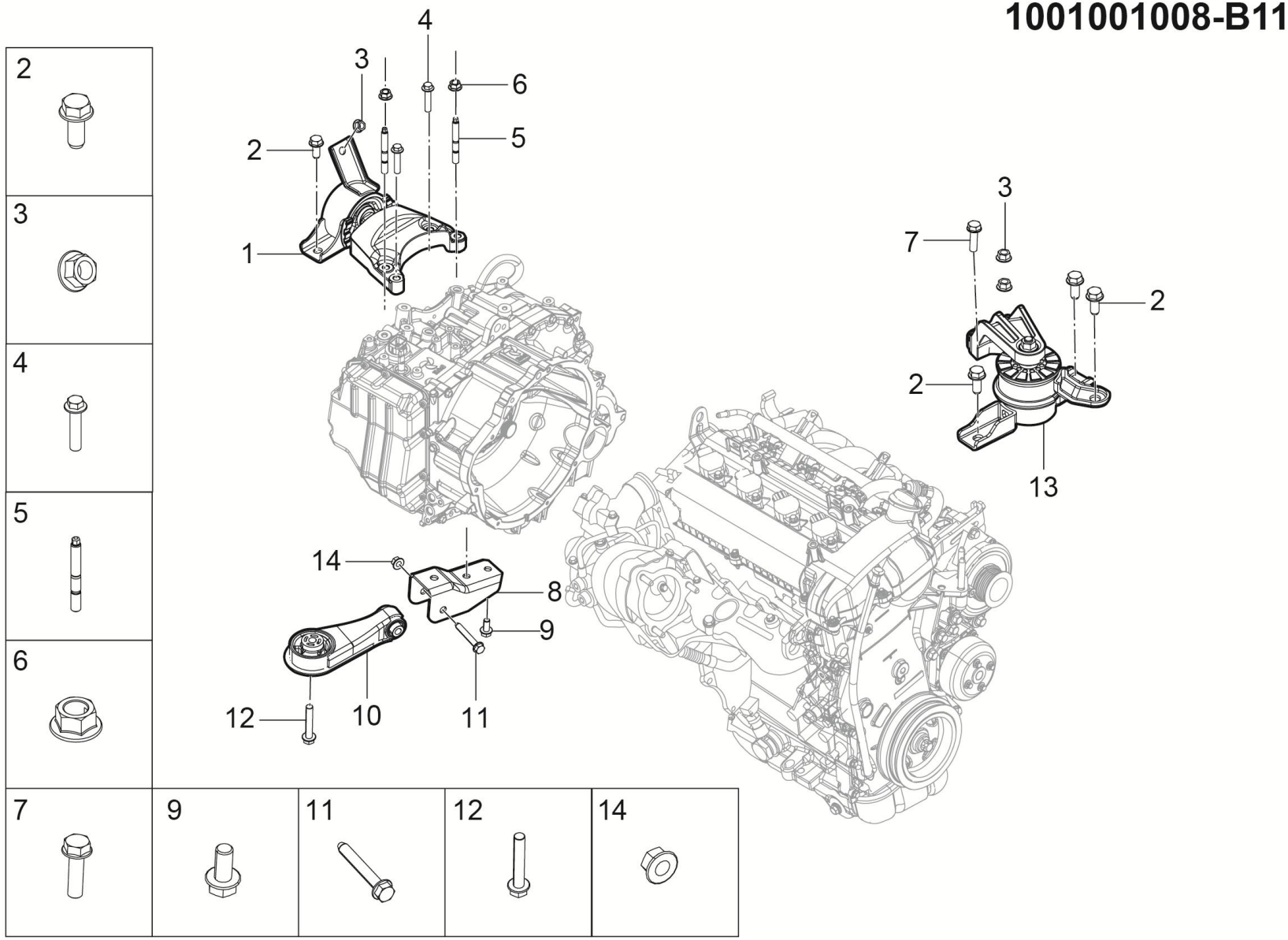

1001001008-B11 悬置系统装置

1001001008-B11 ENGINE MOUNTING SYS

序号	备件编码	中文名称	英文名称	NSE1.5T+LD525		TNN4G15T+LD525		TNN4G15T+A6F5				TN4G18T+DCT360					备注
				MT两驱豪华型	MT两驱尊享型	MT两驱豪华型	MT两驱尊享型	AT两驱豪华型	AT两驱尊享型	AT两驱尊贵型	AT两驱旗舰型	DCT两驱豪华型	DCT两驱尊享型	DCT两驱尊贵型	DCT两驱旗舰型	DCT互联网智尊型	
13	1001070003-B11	右悬置总成	RIGHT SUSPENSION ASSEMBLY	0	0	0	0	1	1	1	1	0	0	0	0	0	
14	B320C12T13F6	六角法兰面螺母	NUT	0	0	0	0	1	1	1	1	0	0	0	0	0	

1031001001-B11

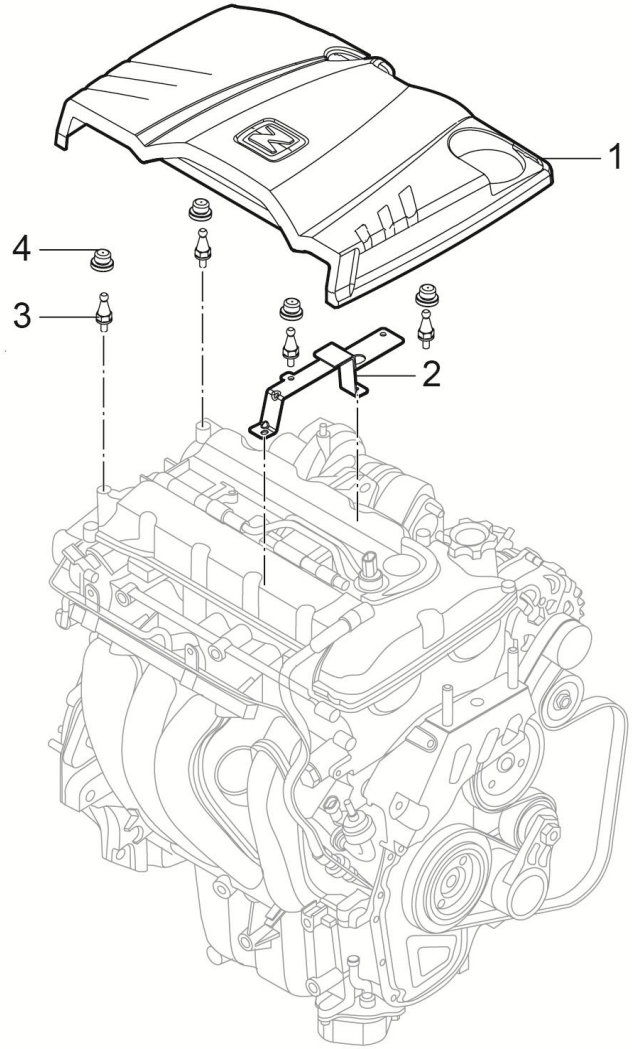

1031001001-B11 发动机装饰罩装置

1031001001-B11 ENG COVER SYSTEM DEVICE

序号	备件编码	中文名称	英文名称	NSE1.5T+LD525		TNN4G15T+LD525		TNN4G15T+A6F5				TN4G18T+DCT360					备注
				MT两驱豪华型	MT两驱尊享型	MT两驱豪华型	MT两驱尊享型	AT两驱豪华型	AT两驱尊享型	AT两驱尊贵型	AT两驱旗舰型	DCT两驱豪华型	DCT两驱尊享型	DCT两驱尊贵型	DCT两驱旗舰型	DCT互联网智尊型	
1	1031012001-B11	发动机装饰罩	ENG COVER ASSY	1	1	0	0	0	0	0	0	0	0	0	0	0	
2	1031011001-B11	发动机装饰罩固定支架	ENG COVER BRACKET	1	1	0	0	0	0	0	0	0	0	0	0	0	
3	1031011-A01	装饰罩固定螺栓	ENG COVER BOLT	4	4	0	0	0	0	0	0	0	0	0	0	0	
4	1031201-A01	橡胶减震垫	DAMPING RUBBER	4	4	0	0	0	0	0	0	0	0	0	0	0	

1031001003-B11

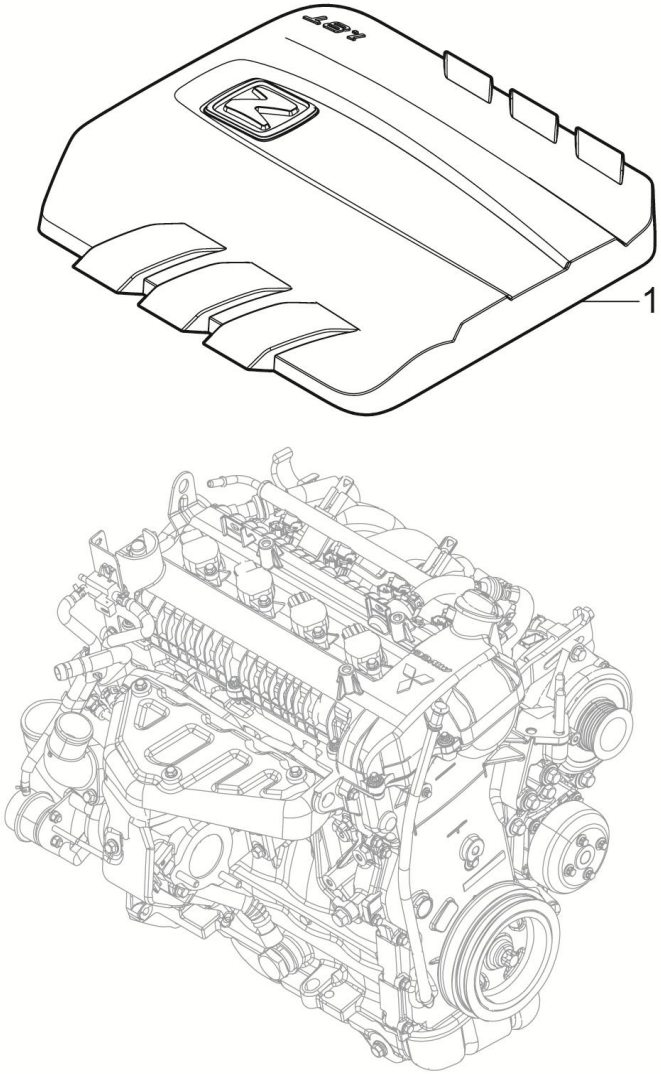

1031001003-B11 发动机装饰罩装置(1.8T)

1031001003-B11 ENG COVER SYSTEM DEVICE

序号	备件编码	中文名称	英文名称	NSE1.5T+LD525		TNN4G15T+LD525		TNN4G15T+A6F5				TN4G18T+DCT360					备注
				MT两驱豪华型	MT两驱尊享型	MT两驱豪华型	MT两驱尊享型	AT两驱豪华型	AT两驱尊享型	AT两驱尊贵型	AT两驱旗舰型	DCT两驱豪华型	DCT两驱尊享型	DCT两驱尊贵型	DCT两驱旗舰型	DCT互联网智尊型	
1	1031010003-B11	发动机装饰罩总成	ENG COVER ASSY	0	0	0	0	0	0	0	0	1	1	1	1	1	

1031001005-B11

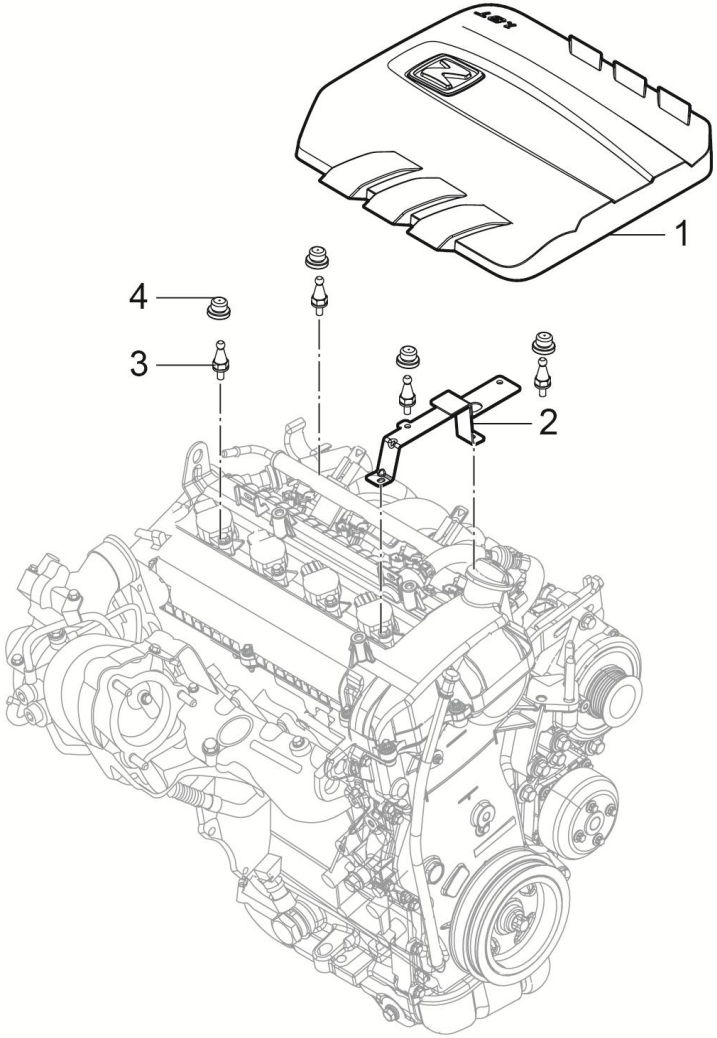

1031001005-B11 发动机装饰罩装置

1031001005-B11 ENG COVER SYSTEM DEVICE

序号	备件编码	中文名称	英文名称	NSE1.5T+LD525		TNN4G15T+LD525		TNN4G15T+A6F5				TN4G18T+DCT360					备注
				MT两驱豪华型	MT两驱尊享型	MT两驱豪华型	MT两驱尊享型	AT两驱豪华型	AT两驱尊享型	AT两驱尊贵型	AT两驱旗舰型	DCT两驱豪华型	DCT两驱尊享型	DCT两驱尊贵型	DCT两驱旗舰型	DCT互联网智尊型	
1	1031010002-A02	发动机装饰罩总成	ENG COVER ASSY	0	0	1	1	1	1	1	1	0	0	0	0	0	
3	1031201-A01	橡胶减震垫	DAMPING RUBBER	0	0	4	4	4	4	4	4	0	0	0	0	0	
2	1031011007-B11	装饰罩支架	ENG COVER BRACKET	0	0	1	1	1	1	1	1	0	0	0	0	0	
4	Q1400616	六角头螺栓和平垫圈组合件	BOLT	0	0	2	2	2	2	2	2	0	0	0	0	0	

1100001006-B11

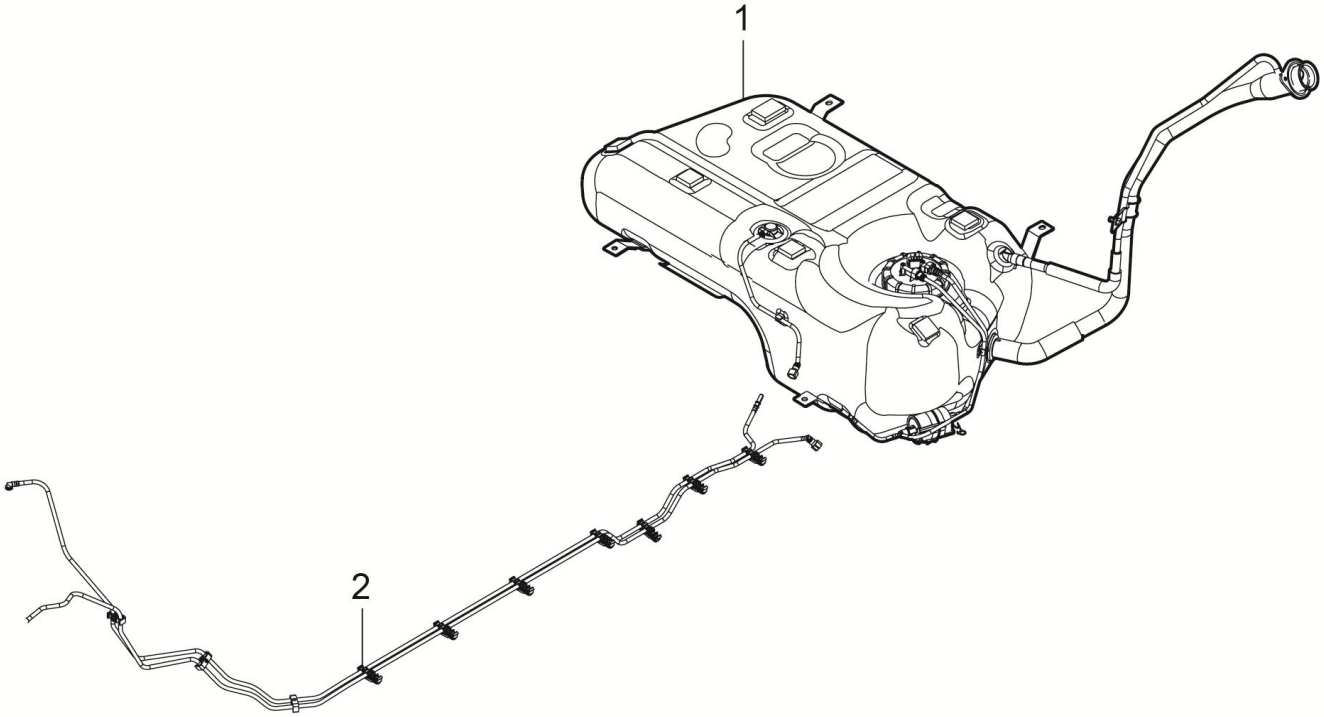

1100001006-B11 燃油系统装置(TNN4G15T+1.5T)

1100001006-B11 FUEL SYSTEM DEVICE (TNN4G15T + 1.5 T)

序号	备件编码	中文名称	英文名称	NSE1.5T +LD525		TNN4G15 T+LD525		TNN4G15T+A6F5				TN4G18T+DCT360					备注
				MT 两驱豪华型	MT 两驱尊享型	MT 两驱豪华型	MT 两驱尊享型	AT 两驱豪华型	AT 两驱尊享型	AT 两驱尊贵型	AT 两驱旗舰型	DCT 两驱豪华型	DCT 两驱尊享型	DCT 两驱尊贵型	DCT 两驱旗舰型	DCT 互联网智尊型	
1	1101020005-B11	燃油箱组件	FUEL TANK SET	0	0	1	1	1	1	1	1	0	0	0	0	0	
2	1104010006-B11	燃油管路及燃油蒸发控制组件	FUEL LINE AND FUEL EVAPORATION CONTROL COMPONENT	0	0	1	1	1	1	1	1	0	0	0	0	0	

1100001009-B11

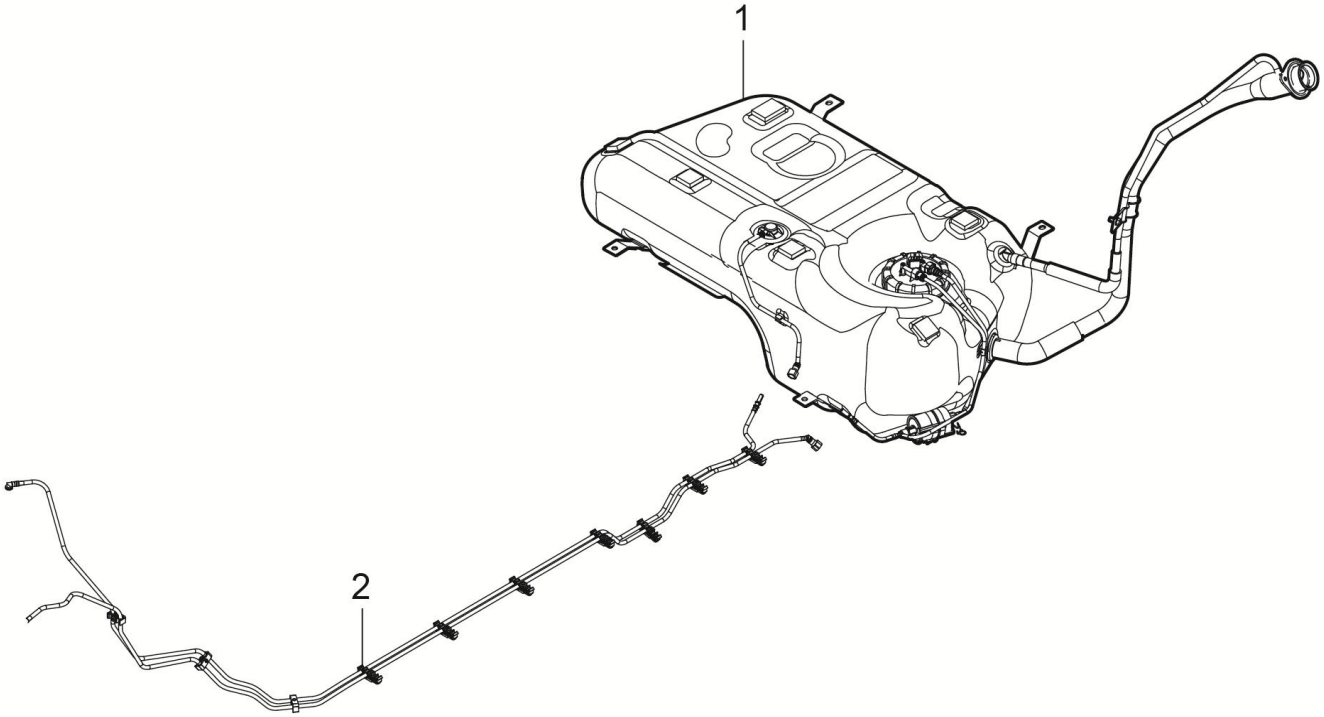

1100001009-B11 燃油系统装置（1.8T碳罐后置）

1100001009-B11 FUEL SYSTEM DEVICE

序号	备件编码	中文名称	英文名称	NSE1.5T+LD525		TNN4G15T+LD525		TNN4G15T+A6F5				TN4G18T+DCT360					备注
				MT两驱豪华型	MT两驱尊享型	MT两驱豪华型	MT两驱尊享型	AT两驱豪华型	AT两驱尊享型	AT两驱尊贵型	AT两驱旗舰型	DCT两驱豪华型	DCT两驱尊享型	DCT两驱尊贵型	DCT两驱旗舰型	DCT互联网智尊型	
1	1101020005-B11	燃油箱组件	FUEL TANK SET	0	0	0	0	0	0	0	0	1	1	1	1	1	
2	1104010009-B11	燃油管路及燃油蒸发控制组件	FUEL PIPE AND VAPOR RECOVERY SYSTEM	0	0	0	0	0	0	0	0	1	1	1	1	1	

1100001007-B11

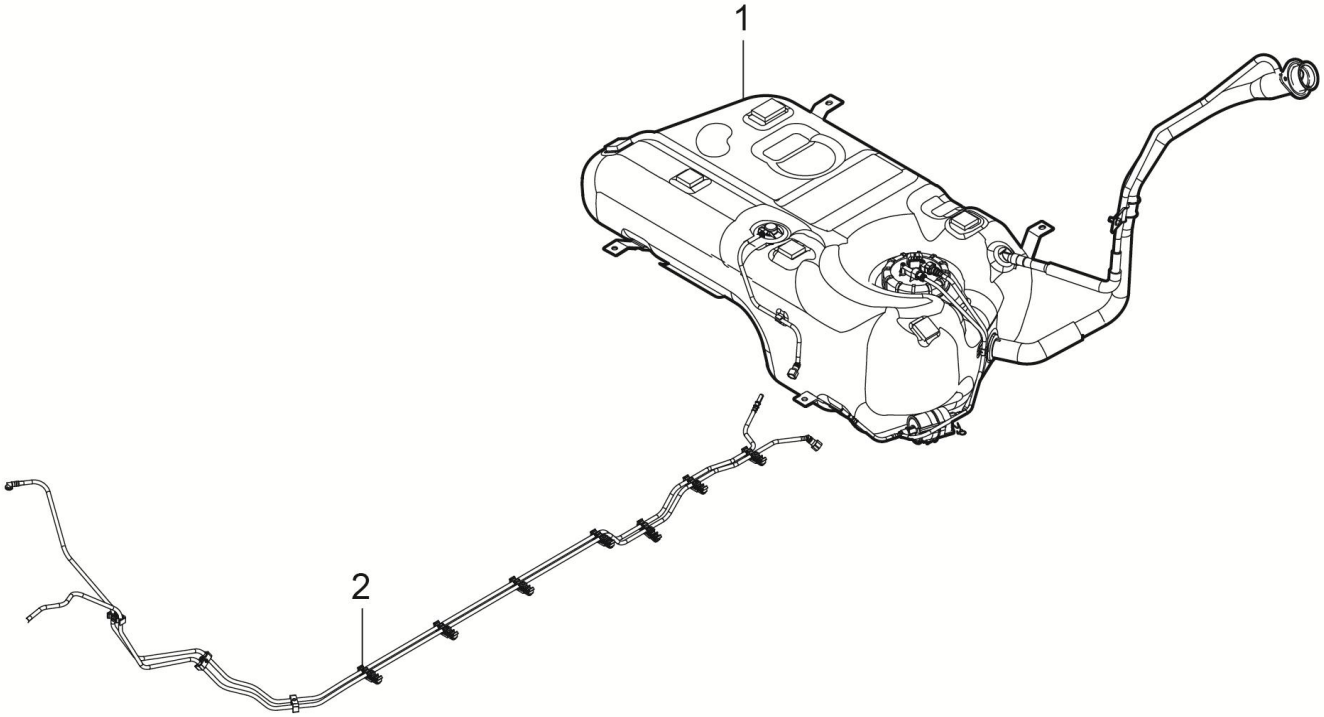

1100001007-B11 燃油系统装置（1.5T碳罐后置）

1100001007-B11 FUEL SYSTEM DEVICE

序号	备件编码	中文名称	英文名称	NSE1.5T+LD525		TNN4G15T+LD525		TNN4G15T+A6F5				TN4G18T+DCT360					备注
				MT两驱豪华型	MT两驱尊享型	MT两驱豪华型	MT两驱尊享型	AT两驱豪华型	AT两驱尊享型	AT两驱尊贵型	AT两驱旗舰型	DCT两驱豪华型	DCT两驱尊享型	DCT两驱尊贵型	DCT两驱旗舰型	DCT互联网智尊型	
1	1101020007-B11	燃油箱组件	FUEL TANK SET	1	1	0	0	0	0	0	0	0	0	0	0	0	
2	1104010007-B11	燃油管路及燃油蒸发控制组件	FUEL PIPE AND VAPOR RECOVERY SYSTEM	1	1	0	0	0	0	0	0	0	0	0	0	0	

1101020007-B11

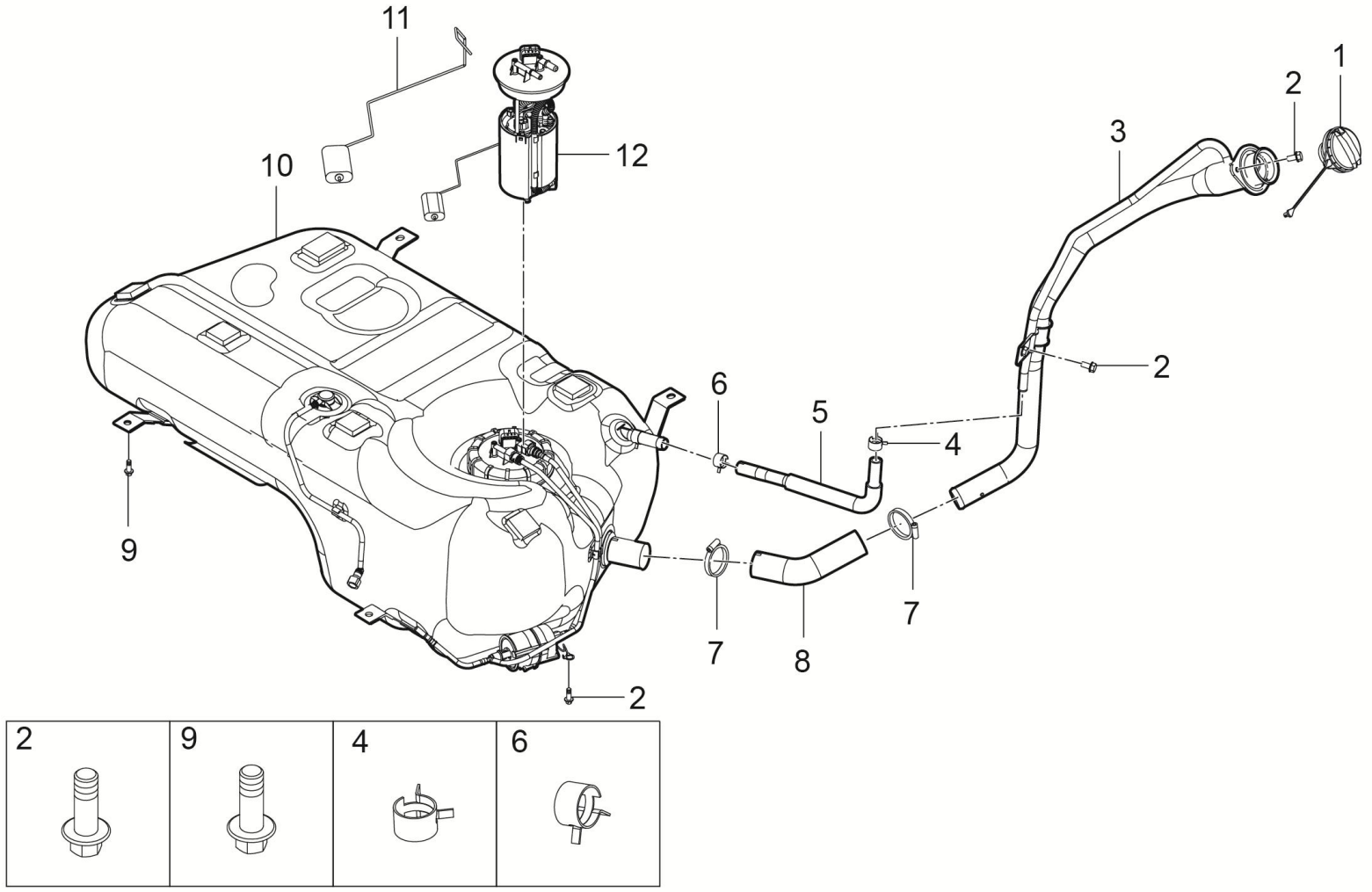

1101020007-B11 燃油箱组件

1101020007-B11 FUEL TANK SET

序号	备件编码	中文名称	英文名称	NSE1.5T+LD525		TNN4G15T+LD525		TNN4G15T+A6F5				TN4G18T+DCT360					备注
				MT两驱豪华型	MT两驱尊享型	MT两驱豪华型	MT两驱尊享型	AT两驱豪华型	AT两驱尊享型	AT两驱尊贵型	AT两驱旗舰型	DCT两驱豪华型	DCT两驱尊享型	DCT两驱尊贵型	DCT两驱旗舰型	DCT互联网智尊型	
1	1101202-A01	加油口盖总成	FUEL CAP ASSY	1	1	0	0	0	0	0	0	0	0	0	0	0	
2	Q1840816	六角头法兰面螺栓	BOLT	2	2	0	0	0	0	0	0	0	0	0	0	0	
3	1104020002-B11	加油管总成	FUEL FILLER ASSY	1	1	0	0	0	0	0	0	0	0	0	0	0	
4	Q673B175	钢带型弹性环箍	CLAMP	3	3	0	0	0	0	0	0	0	0	0	0	0	
5	1104015001-B11	加油通气软管	HOSE FOR AIR BREATHING	1	1	0	0	0	0	0	0	0	0	0	0	0	
6	Q673B21	弹性环箍	CLAMP	1	1	0	0	0	0	0	0	0	0	0	0	0	
7	Q67645	B型蜗杆传动式软管环箍	CLAMP	2	2	0	0	0	0	0	0	0	0	0	0	0	
8	1104013001-B11	加油软管	HOSE FOR FUEL FILL	1	1	0	0	0	0	0	0	0	0	0	0	0	
9	B184C1030F6	六角法兰面螺栓	BOLT	4	4	0	0	0	0	0	0	0	0	0	0	0	
10	1101030001-B11	燃油箱总成	FUEL TANK ASSY	1	1	0	0	0	0	0	0	0	0	0	0	0	
11	1123011001-B11	油位传感器	FUEL LEVEL SENDING UNIT	1	1	0	0	0	0	0	0	0	0	0	0	0	
12	1123010001-B11	燃油泵带燃油传感器总成	FUEL PUMP ASSY	1	1	0	0	0	0	0	0	0	0	0	0	0	

1104010007-B11

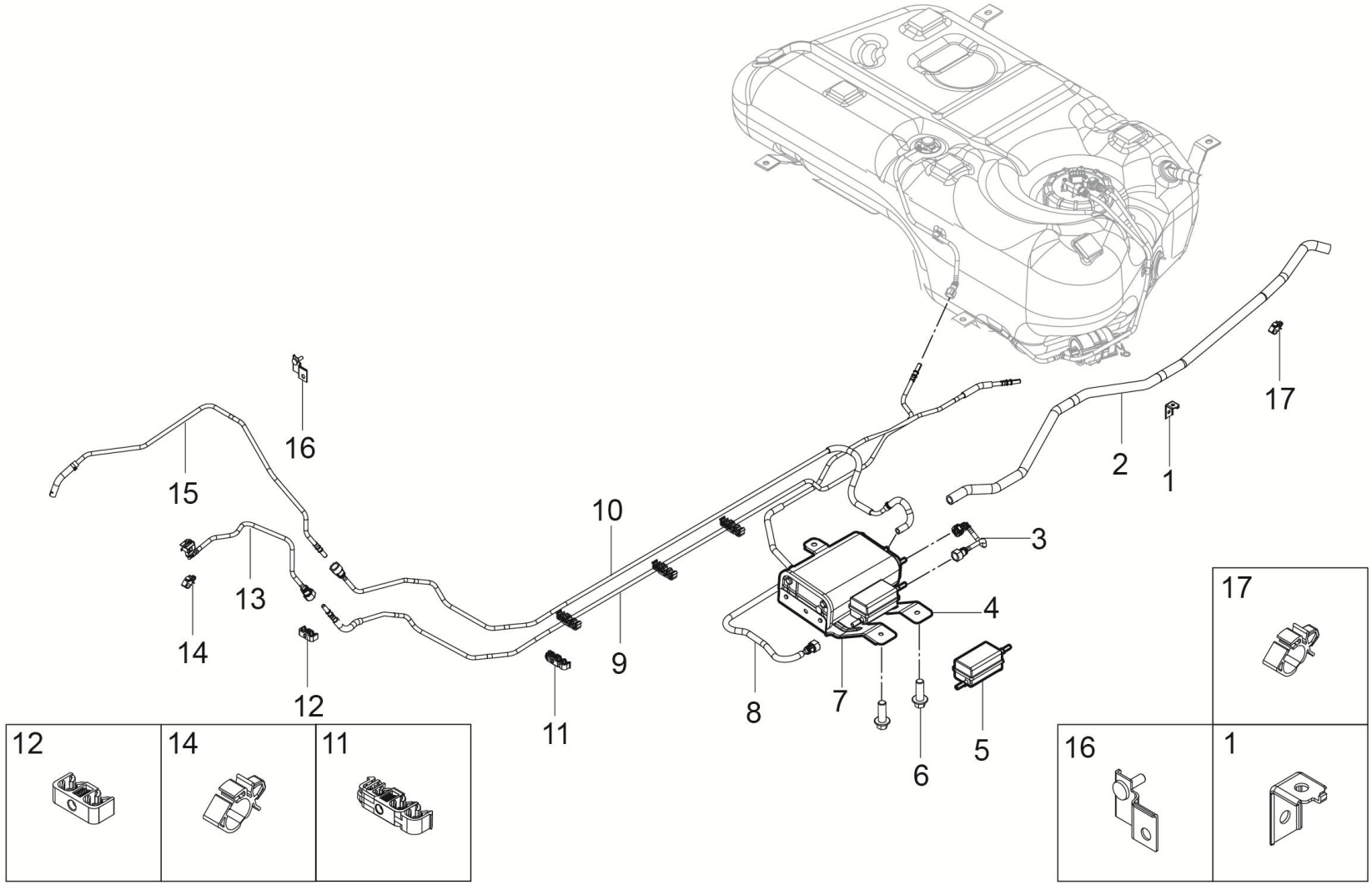

1104010007-B11 燃油管路及燃油蒸发控制组件

1104010007-B11 FUEL PIPE AND VAPOR RECOVERY SYSTEM

序号	备件编码	中文名称	英文名称	NSE1.5T+LD525		TNN4G15T+LD525		TNN4G15T+A6F5				TN4G18T+DCT360					备注
				MT两驱豪华型	MT两驱尊享型	MT两驱豪华型	MT两驱尊享型	AT两驱豪华型	AT两驱尊享型	AT两驱尊贵型	AT两驱旗舰型	DCT两驱豪华型	DCT两驱尊享型	DCT两驱尊贵型	DCT两驱旗舰型	DCT互联网智尊型	
1	1130019001-B15	管夹支架	BRAK FOR CLAMP	3	3	0	0	0	0	0	0	0	0	0	0	0	
2	1130017001-B15	碳罐通大气管	AIR HOSE FOR CANISTER	1	1	0	0	0	0	0	0	0	0	0	0	0	
3	1130016002-B15	碳罐吸附软管Ⅱ	ADSORB HOSE FORCANISTER Ⅱ	1	1	0	0	0	0	0	0	0	0	0	0	0	
4	1130021001-B15	碳罐安装支架	BRACKET FOR CANISTER	1	1	0	0	0	0	0	0	0	0	0	0	0	
5	1130011002-B15	油气分离器	OIL AND GAS SEPARATOR	1	1	0	0	0	0	0	0	0	0	0	0	0	
6	Q1840816F6	六角头法兰面螺栓	BOLT	3	3	0	0	0	0	0	0	0	0	0	0	0	
7	1130010001-B15	碳罐总成	CANISTER ASSY	1	1	0	0	0	0	0	0	0	0	0	0	0	
8	1130016001-B15	碳罐吸附软管Ⅰ	ADSORB HOSE FORCANISTER Ⅰ	1	1	0	0	0	0	0	0	0	0	0	0	0	
9	1104023001-B15	尼龙燃油管	MAIN TUBE FOR FUEL FILLING	1	1	0	0	0	0	0	0	0	0	0	0	0	
10	1130014001-B15	尼龙通气管	MAIN TUBE FOR AIR BREATHING	1	1	0	0	0	0	0	0	0	0	0	0	0	
11	9000432002	四管管夹	CLAMP FOR FOUR PIPE	7	7	0	0	0	0	0	0	0	0	0	0	0	
12	9000232002	两管管夹	CLAMP FOR TWO PIPE	5	5	0	0	0	0	0	0	0	0	0	0	0	

1104010007-B11

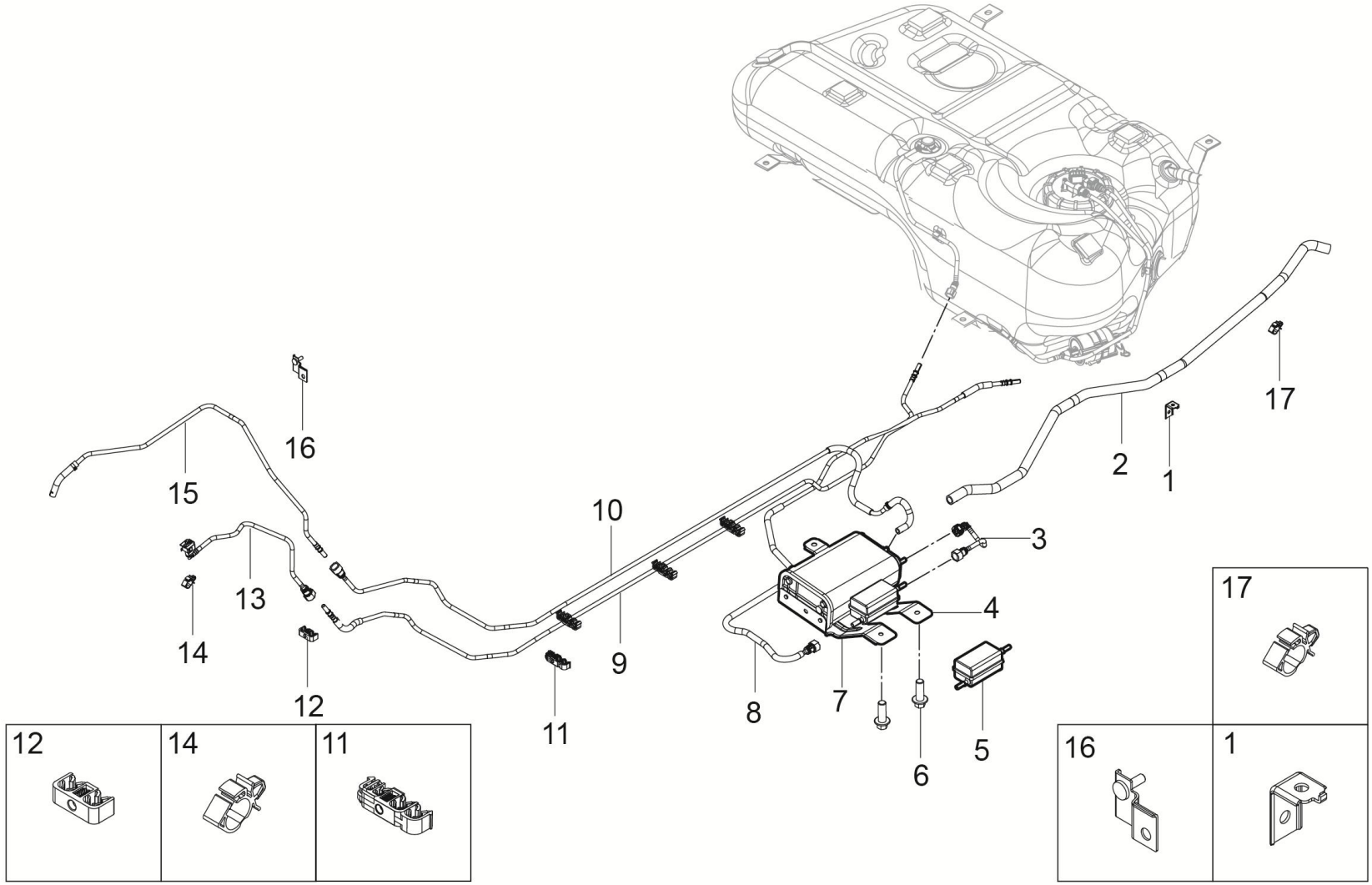

1104010007-B11 燃油管路及燃油蒸发控制组件

1104010007-B11 FUEL PIPE AND VAPOR RECOVERY SYSTEM

序号	备件编码	中文名称	英文名称	NSE1.5T+LD525		TNN4G15T+LD525		TNN4G15T+A6F5				TN4G18T+DCT360					备注
				MT两驱豪华型	MT两驱尊享型	MT两驱豪华型	MT两驱尊享型	AT两驱豪华型	AT两驱尊享型	AT两驱尊贵型	AT两驱旗舰型	DCT两驱豪华型	DCT两驱尊享型	DCT两驱尊贵型	DCT两驱旗舰型	DCT互联网智尊型	
13	1104025001-B15	接发动机供油软管	HOSE FOR ENGINE IN	1	1	0	0	0	0	0	0	0	0	0	0	0	
14	9000122001	单管管夹	CLAMP FOR SINGLE PIPE	3	3	0	0	0	0	0	0	0	0	0	0	0	
15	1130015001-B15	进碳罐控制阀软管	HOSE FOR CANISTER VALUE IN,ASSY	1	1	0	0	0	0	0	0	0	0	0	0	0	
16	1130019004-B11	管夹支架	BRAK FOR CLAMP	1	1	0	0	0	0	0	0	0	0	0	0	0	
17	9000122005	单管管夹	CLAMP FOR SIGNEL PIPE	4	4	0	0	0	0	0	0	0	0	0	0	0	

1101020005-B11

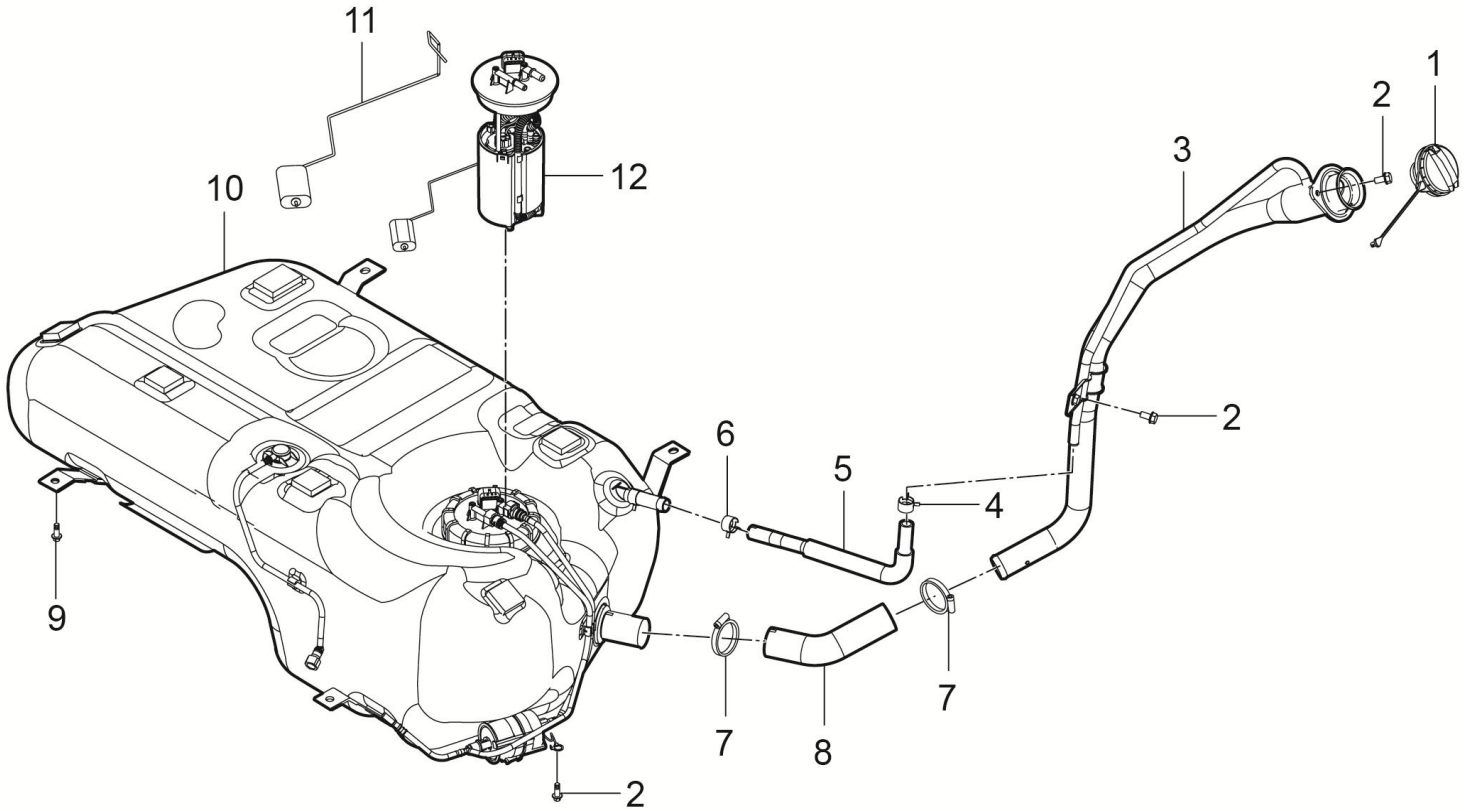

2	9	4	6

1101020005-B11 燃油箱组件

1101020005-B11 FUEL TANK SET

序号	备件编码	中文名称	英文名称	NSE1.5T+LD525		TNN4G15T+LD525		TNN4G15T+A6F5				TN4G18T+DCT360					备注
				MT两驱豪华型	MT两驱尊享型	MT两驱豪华型	MT两驱尊享型	AT两驱豪华型	AT两驱尊享型	AT两驱尊贵型	AT两驱旗舰型	DCT两驱豪华型	DCT两驱尊享型	DCT两驱尊贵型	DCT两驱旗舰型	DCT互联网智尊型	
1	1101202-A01	加油口盖总成	FUEL CAP ASSY	0	0	1	1	1	1	1	1	1	1	1	1	1	
2	Q1840616F31	六角头法兰面螺栓	BOLT	0	0	2	2	2	2	2	2	2	2	2	2	2	
3	1104020002-B11	加油管总成	FUEL FILLER ASSY	0	0	1	1	1	1	1	1	1	1	1	1	1	
4	Q673B175	钢带型弹性环箍	CLAMP	0	0	3	3	3	3	3	3	3	3	3	3	3	
5	1104015001-B11	加油通气软管	HOSE FOR AIR BREATHING	0	0	1	1	1	1	1	1	1	1	1	1	1	
6	Q673B21	弹性环箍	CLAMP	0	0	1	1	1	1	1	1	1	1	1	1	1	
7	Q67645	B型蜗杆传动式软管环箍	CLAMP	0	0	2	2	2	2	2	2	2	2	2	2	2	
8	1104013001-B11	加油软管	HOSE FOR FUEL FILL	0	0	1	1	1	1	1	1	1	1	1	1	1	
9	B184C1030F6	六角法兰面螺栓	BOLT	0	0	4	4	4	4	4	4	4	4	4	4	4	
10	1101030001-B11	燃油箱总成	FUEL TANK ASSY	0	0	1	1	1	1	1	1	1	1	1	1	1	
11	1123011004-B11	油位传感器	FUEL LEVEL SENDING UNIT	0	0	1	1	1	1	1	1	1	1	1	1	1	
12	1123010004-B11	燃油泵带燃油传感器总成	FUEL PUMP ASSY	0	0	1	1	1	1	1	1	1	1	1	1	1	

1104010009-B11

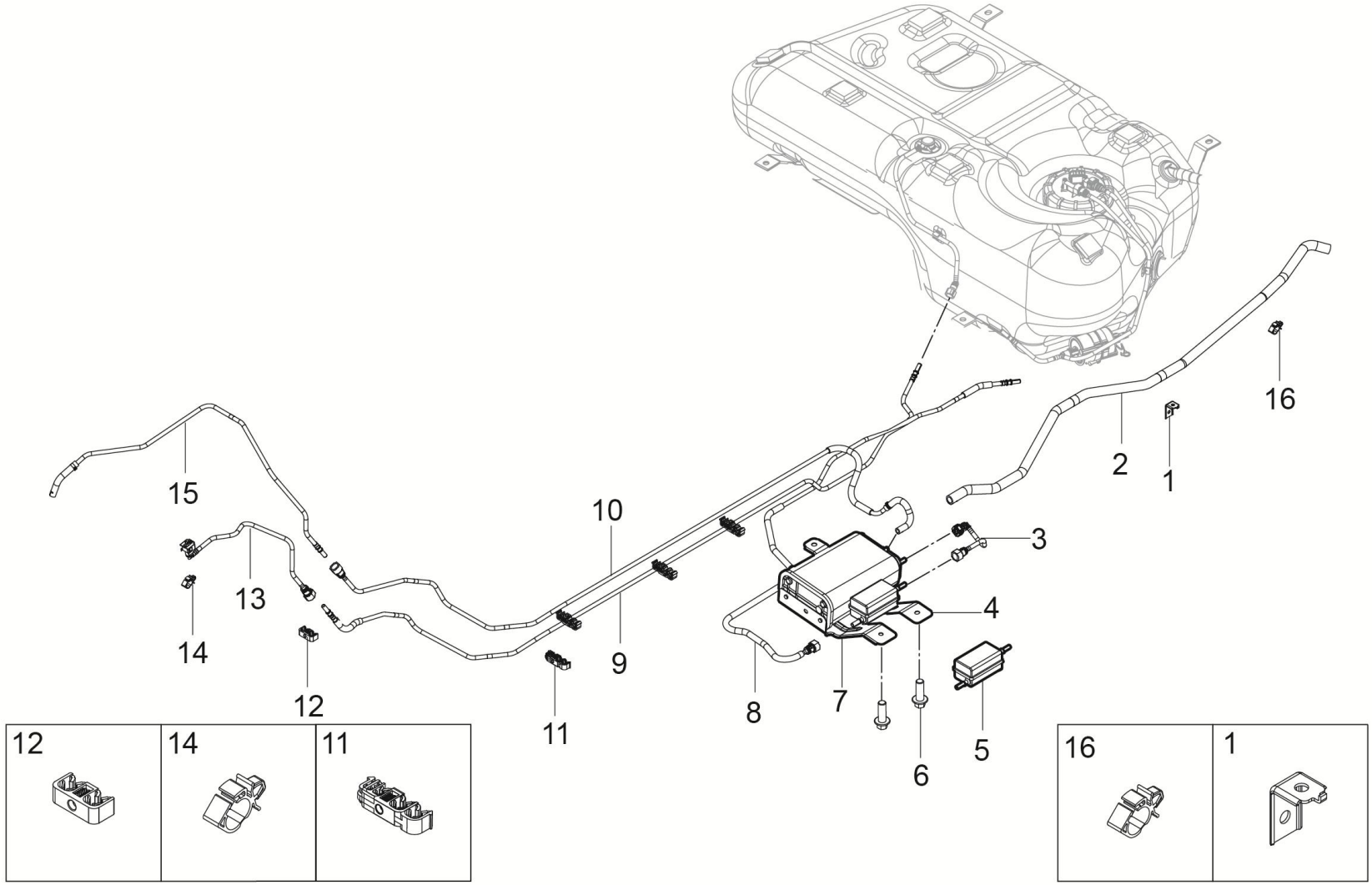

1104010009-B11 燃油管路及燃油蒸发控制组件

1104010009-B11 FUEL PIPE AND VAPOR RECOVERY SYSTEM

序号	备件编码	中文名称	英文名称	NSE1.5T+LD525		TNN4G15T+LD525		TNN4G15T+A6F5				TN4G18T+DCT360					备注
				MT两驱豪华型	MT两驱尊享型	MT两驱豪华型	MT两驱尊享型	AT两驱豪华型	AT两驱尊享型	AT两驱尊贵型	AT两驱旗舰型	DCT两驱豪华型	DCT两驱尊享型	DCT两驱尊贵型	DCT两驱旗舰型	DCT互联网智尊型	
1	1130019001-B15	管夹支架	BRAK FOR CLAMP	0	0	0	0	0	0	0	0	3	3	3	3	3	
2	1130017001-B15	碳罐通大气管	AIR HOSE FOR CANISTER	0	0	0	0	0	0	0	0	1	1	1	1	1	
3	1130016002-B15	碳罐吸附软管Ⅱ	ADSORB HOSE FORCANISTER Ⅱ	0	0	0	0	0	0	0	0	1	1	1	1	1	
4	1130021001-B15	碳罐安装支架	BRACKET FOR CANISTER	0	0	0	0	0	0	0	0	1	1	1	1	1	
5	1130011002-B15	油气分离器	OIL AND GAS SEPARATOR	0	0	0	0	0	0	0	0	1	1	1	1	1	
6	Q1840816F6	六角头法兰面螺栓	BOLT	0	0	0	0	0	0	0	0	3	3	3	3	3	
7	1130010001-B15	碳罐总成	CANISTER ASSY	0	0	0	0	0	0	0	0	1	1	1	1	1	
8	1130016001-B15	碳罐吸附软管Ⅰ	ADSORB HOSE FORCANISTER Ⅰ	0	0	0	0	0	0	0	0	1	1	1	1	1	
9	1104023001-B15	尼龙燃油管	MAIN TUBE FOR FUEL FILLING	0	0	0	0	0	0	0	0	1	1	1	1	1	
10	1130014001-B15	尼龙通气管	MAIN TUBE FOR AIR BREATHING	0	0	0	0	0	0	0	0	1	1	1	1	1	
11	9000432002	四管管夹	CLAMP FOR FOUR PIPE	0	0	0	0	0	0	0	0	7	7	7	7	7	
12	9000232002	两管管夹	CLAMP FOR TWO PIPE	0	0	0	0	0	0	0	0	5	5	5	5	5	

1104010009-B11

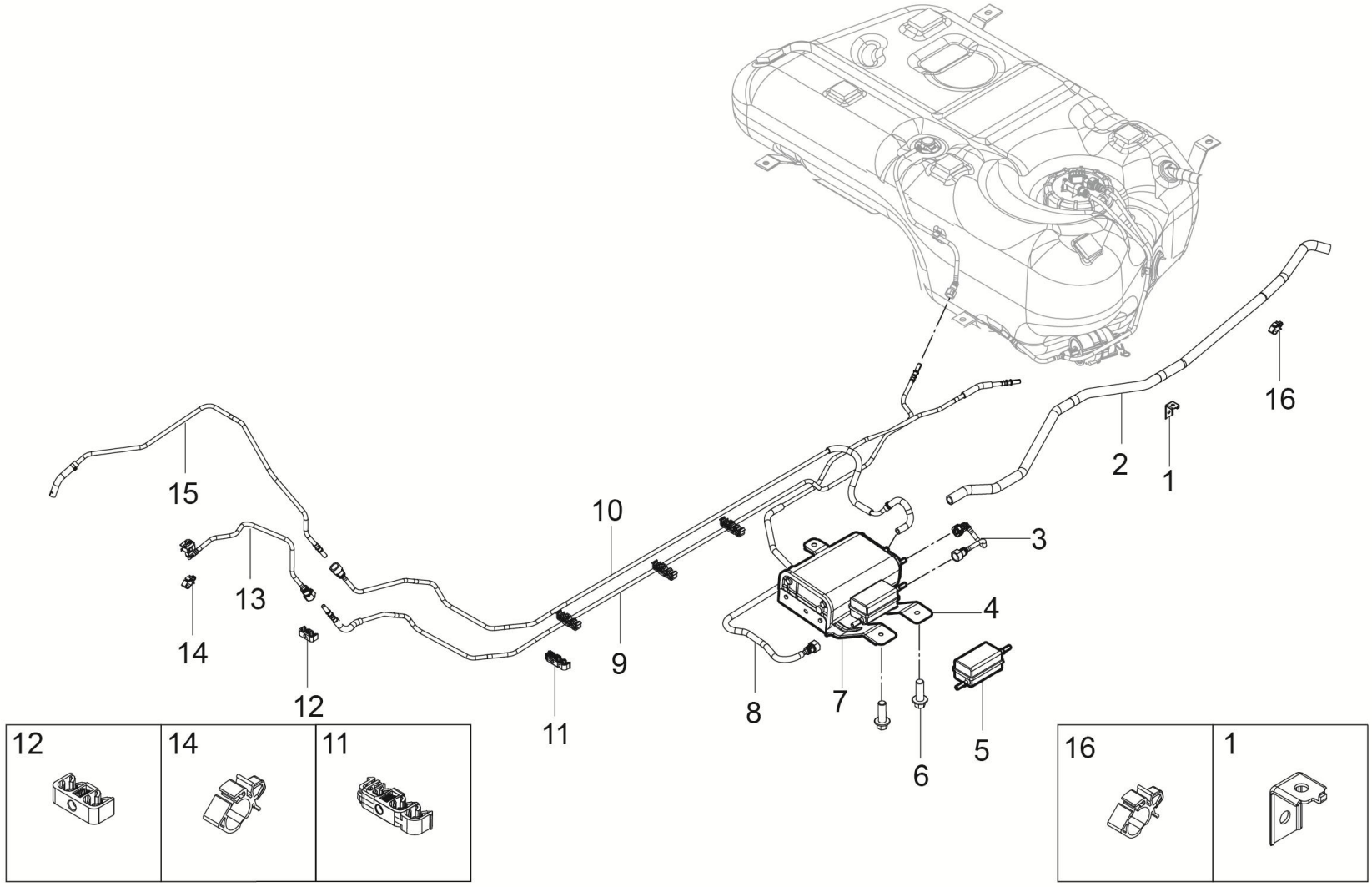

1104010009-B11 燃油管路及燃油蒸发控制组件

1104010009-B11 FUEL PIPE AND VAPOR RECOVERY SYSTEM

序号	备件编码	中文名称	英文名称	NSE1.5T+LD525		TNN4G15T+LD525		TNN4G15T+A6F5				TN4G18T+DCT360					备注
				MT两驱豪华型	MT两驱尊享型	MT两驱豪华型	MT两驱尊享型	AT两驱豪华型	AT两驱尊享型	AT两驱尊贵型	AT两驱旗舰型	DCT两驱豪华型	DCT两驱尊享型	DCT两驱尊贵型	DCT两驱旗舰型	DCT互联网智尊型	
13	1104025009-B11	接发动机供油软管	HOSE FOR ENGINE IN	0	0	0	0	0	0	0	0	1	1	1	1	1	
14	9000122001	单管管夹	CLAMP FOR SINGLE PIPE	0	0	0	0	0	0	0	0	3	3	3	3	3	
15	1130015009-B11	进碳罐控制阀软管	HOSE FOR CANISTER VALUE IN,ASSY	0	0	0	0	0	0	0	0	1	1	1	1	1	
16	9000122005	单管管夹	CLAMP FOR SIGNEL PIPE	0	0	0	0	0	0	0	0	4	4	4	4	4	

1104010006-B11

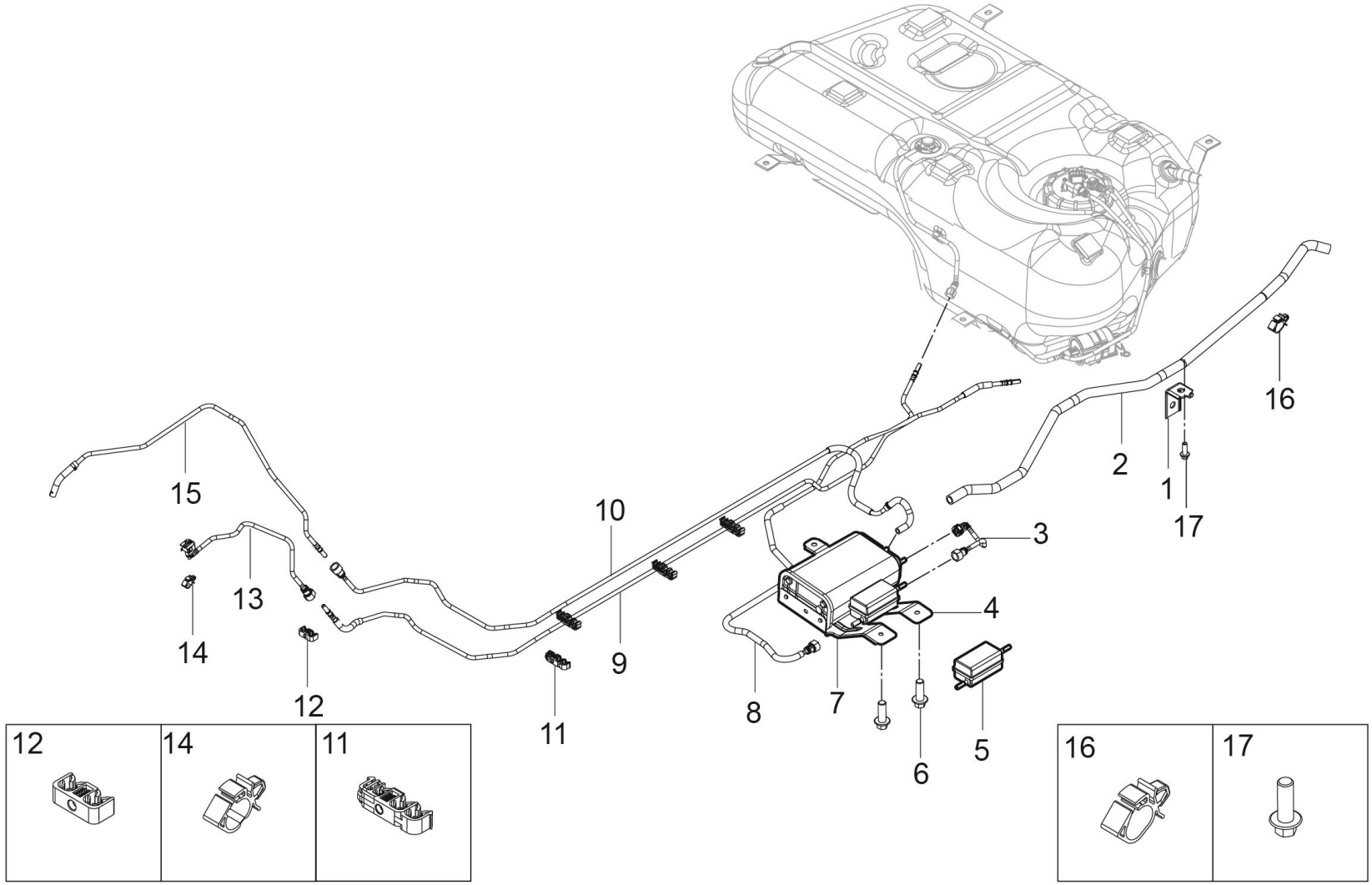

1104010006-B11 燃油管路及燃油蒸发控制组件

1104010006-B11 FUEL LINE AND FUEL EVAPORATION CONTROL COMPONENT

序号	备件编码	中文名称	英文名称	NSE1.5T+LD525		TNN4G15T+LD525		TNN4G15T+A6F5				TN4G18T+DCT360					备注
				MT两驱豪华型	MT两驱尊享型	MT两驱豪华型	MT两驱尊享型	AT两驱豪华型	AT两驱尊享型	AT两驱尊贵型	AT两驱旗舰型	DCT两驱豪华型	DCT两驱尊享型	DCT两驱尊贵型	DCT两驱旗舰型	DCT互联网智尊型	
1	1130019001-B15	管夹支架	BRAK FOR CLAMP	0	0	3	3	3	3	3	3	0	0	0	0	0	
2	1130017001-B15	碳罐通大气管	AIR HOSE FOR CANISTER	0	0	1	1	1	1	1	1	0	0	0	0	0	
3	1130016002-B15	碳罐吸附软管Ⅱ	ADSORB HOSE FORCANISTER Ⅱ	0	0	1	1	1	1	1	1	0	0	0	0	0	
4	1130021001-B15	碳罐安装支架	BRACKET FOR CANISTER	0	0	1	1	1	1	1	1	0	0	0	0	0	
5	1130011002-B15	油气分离器	OIL AND GAS SEPARATOR	0	0	1	1	1	1	1	1	0	0	0	0	0	
6	Q1840816F6	六角头法兰面螺栓	BOLT	0	0	3	3	3	3	3	3	0	0	0	0	0	
7	1130010001-B15	碳罐总成	CANISTER ASSY	0	0	1	1	1	1	1	1	0	0	0	0	0	
8	1130016001-B15	碳罐吸附软管Ⅰ	ADSORB HOSE FORCANISTER Ⅰ	0	0	1	1	1	1	1	1	0	0	0	0	0	
9	1104023001-B15	尼龙燃油管	MAIN TUBE FOR FUEL FILLING	0	0	1	1	1	1	1	1	0	0	0	0	0	
10	1130014001-B15	尼龙通气管	MAIN TUBE FOR AIR BREATHING	0	0	1	1	1	1	1	1	0	0	0	0	0	
11	9000432002	四管管夹	CLAMP FOR FOUR PIPE	0	0	7	7	7	7	7	7	0	0	0	0	0	
12	9000232002	两管管夹	CLAMP FOR TWO PIPE	0	0	4	4	4	4	4	4	0	0	0	0	0	

1104010006-B11

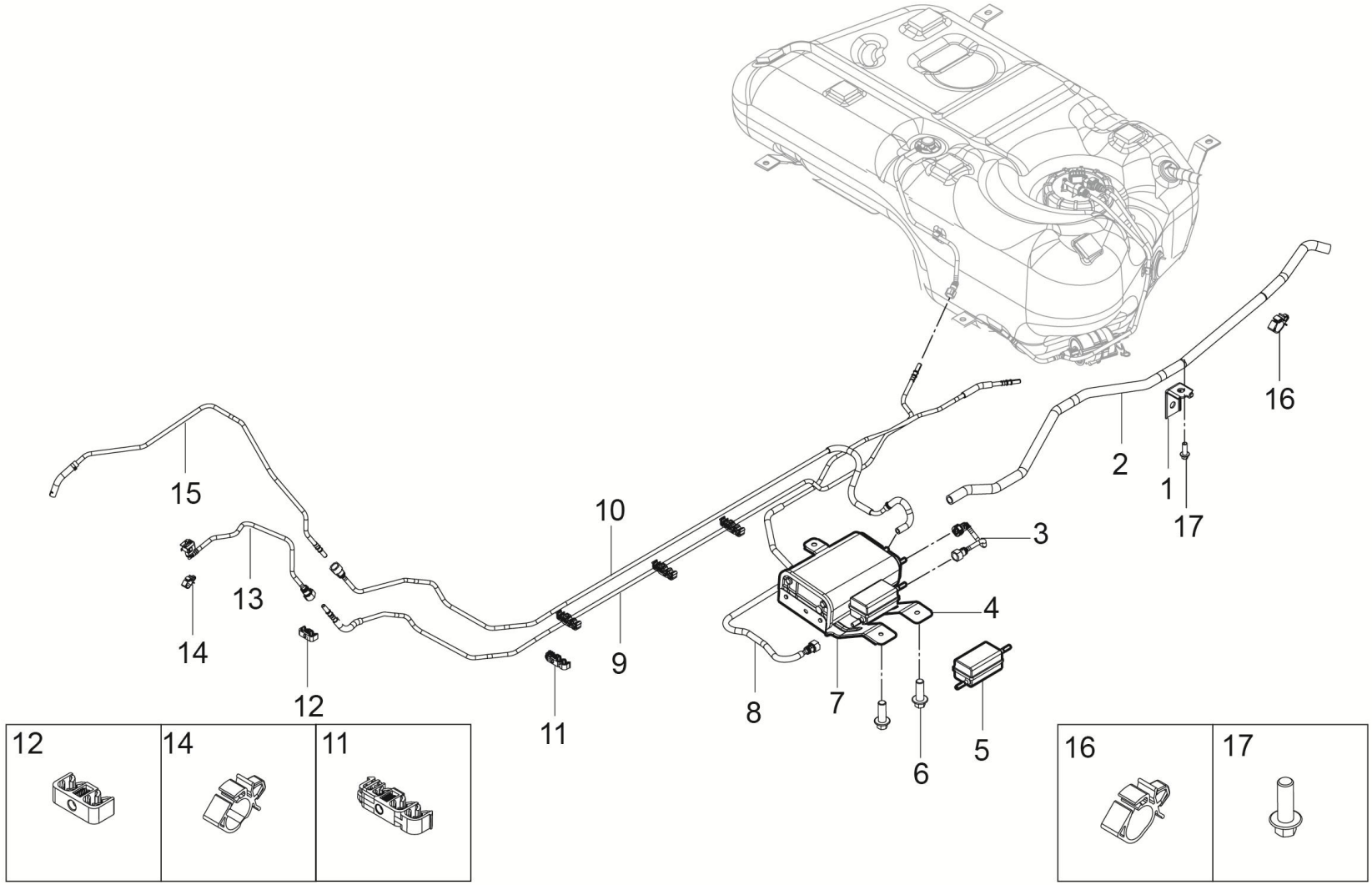

1104010006-B11 燃油管路及燃油蒸发控制组件

1104010006-B11 FUEL LINE AND FUEL EVAPORATION CONTROL COMPONENT

序号	备件编码	中文名称	英文名称	NSE1.5T+LD525		TNN4G15T+LD525		TNN4G15T+A6F5				TN4G18T+DCT360					备注
				MT两驱豪华型	MT两驱尊享型	MT两驱豪华型	MT两驱尊享型	AT两驱豪华型	AT两驱尊享型	AT两驱尊贵型	AT两驱旗舰型	DCT两驱豪华型	DCT两驱尊享型	DCT两驱尊贵型	DCT两驱旗舰型	DCT互联网智尊型	
13	1104025006-B11	接发动机供油软管	AFTER THE ENGINE OIL HOSE	0	0	1	1	1	1	1	1	0	0	0	0	0	
14	9000122001	单管管夹	CLAMP FOR SINGLE PIPE	0	0	4	4	4	4	4	4	0	0	0	0	0	
15	1130015006-B11	进碳罐控制阀软管	INTO THE CANISTER VALVE HOSE	0	0	1	1	1	1	1	1	0	0	0	0	0	
16	9000122005	单管管夹	CLAMP FOR SIGNEL PIPE	0	0	4	4	4	4	4	4	0	0	0	0	0	
17	Q1840616F6	六角头法兰面螺栓	BOLT	0	0	4	4	4	4	4	4	0	0	0	0	0	

1101030001-B11

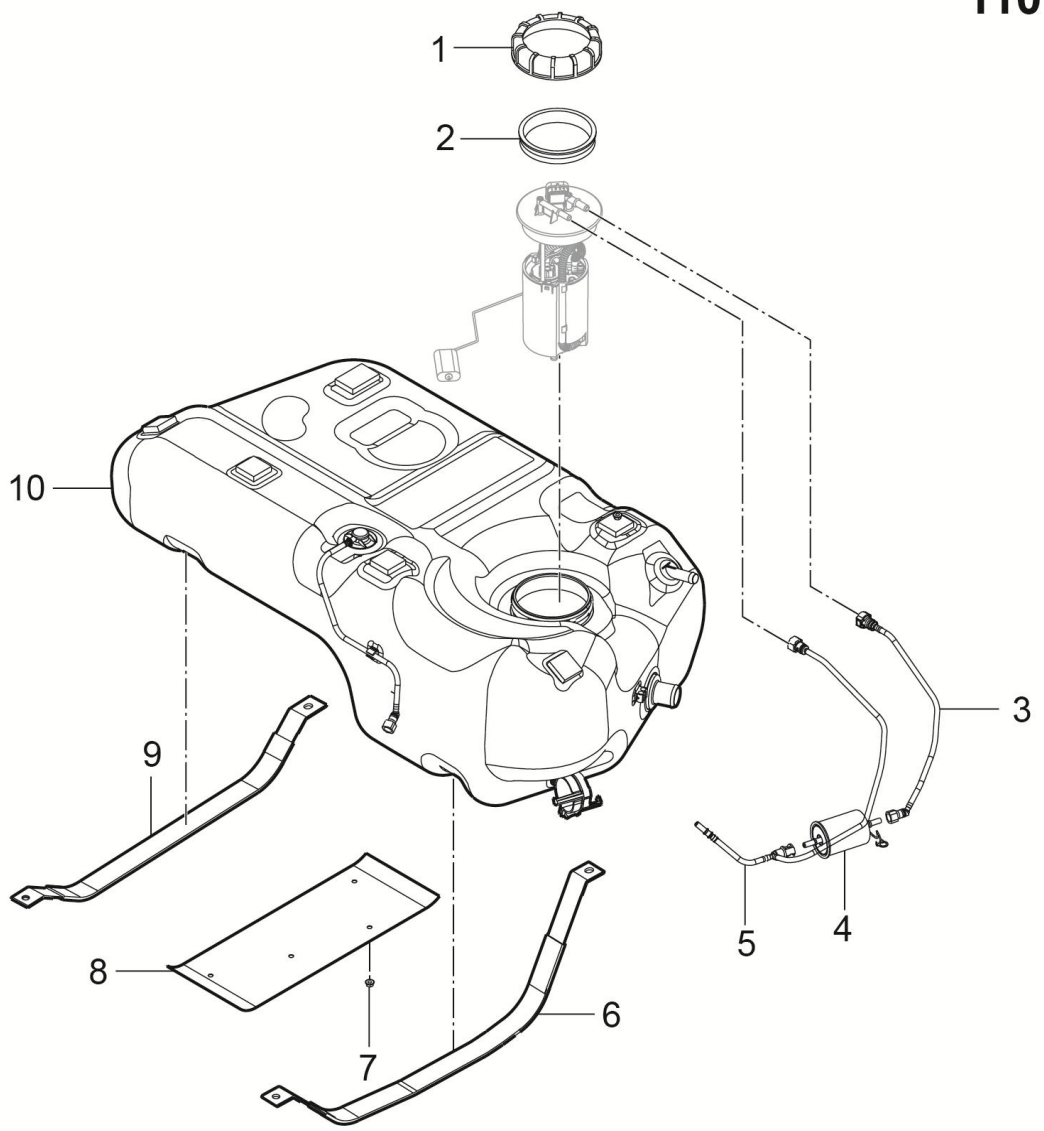

1101030001-B11 燃油箱总成

1101030001-B11 FUEL TANK ASSY

序号	备件编码	中文名称	英文名称	NSE1.5T+LD525		TNN4G15T+LD525		TNN4G15T+A6F5				TN4G18T+DCT360					备注
				MT两驱豪华型	MT两驱尊享型	MT两驱豪华型	MT两驱尊享型	AT两驱豪华型	AT两驱尊享型	AT两驱尊贵型	AT两驱旗舰型	DCT两驱豪华型	DCT两驱尊享型	DCT两驱尊贵型	DCT两驱旗舰型	DCT互联网智尊型	
1	1103011001-B11	油箱盖	FUEL TANK CAP ASSY	1	1	1	1	1	1	1	1	1	1	1	1	1	
2	1101013001-B11	Y型密封圈	Y SEALED RING	1	1	1	1	1	1	1	1	1	1	1	1	1	
3	1104019001-B11	进燃油滤清器软管	PIPE FOR FUEL FILTER COMPT IN ASSY	1	1	1	1	1	1	1	1	1	1	1	1	1	
4	1117010001-B11	燃油滤清器总成	FUEL FILTER COMPT	1	1	1	1	1	1	1	1	1	1	1	1	1	
5	1104021001-B11	出燃油滤清器软管	PIPE FOR FUEL FILTER COMPT OUT ASSY	1	1	1	1	1	1	1	1	1	1	1	1	1	
6	1101015001-B11	油箱左固定带	FUEL TANK BRKT LH	1	1	1	1	1	1	1	1	1	1	1	1	1	
7	Q32006F6	六角法兰面螺母	NUT	4	4	4	4	4	4	4	4	4	4	4	4	4	
8	1101014001-B11	油箱隔热板	HEAT INSULATION BOARD FOR FUEL TANK	1	1	1	1	1	1	1	1	1	1	1	1	1	
9	1101016001-B11	油箱右固定带	FUEL TANK BRKT RH	1	1	1	1	1	1	1	1	1	1	1	1	1	
10	1101011001-B11	燃油箱本体	FUEL TANK	1	1	1	1	1	1	1	1	1	1	1	1	1	

1109001001-B11

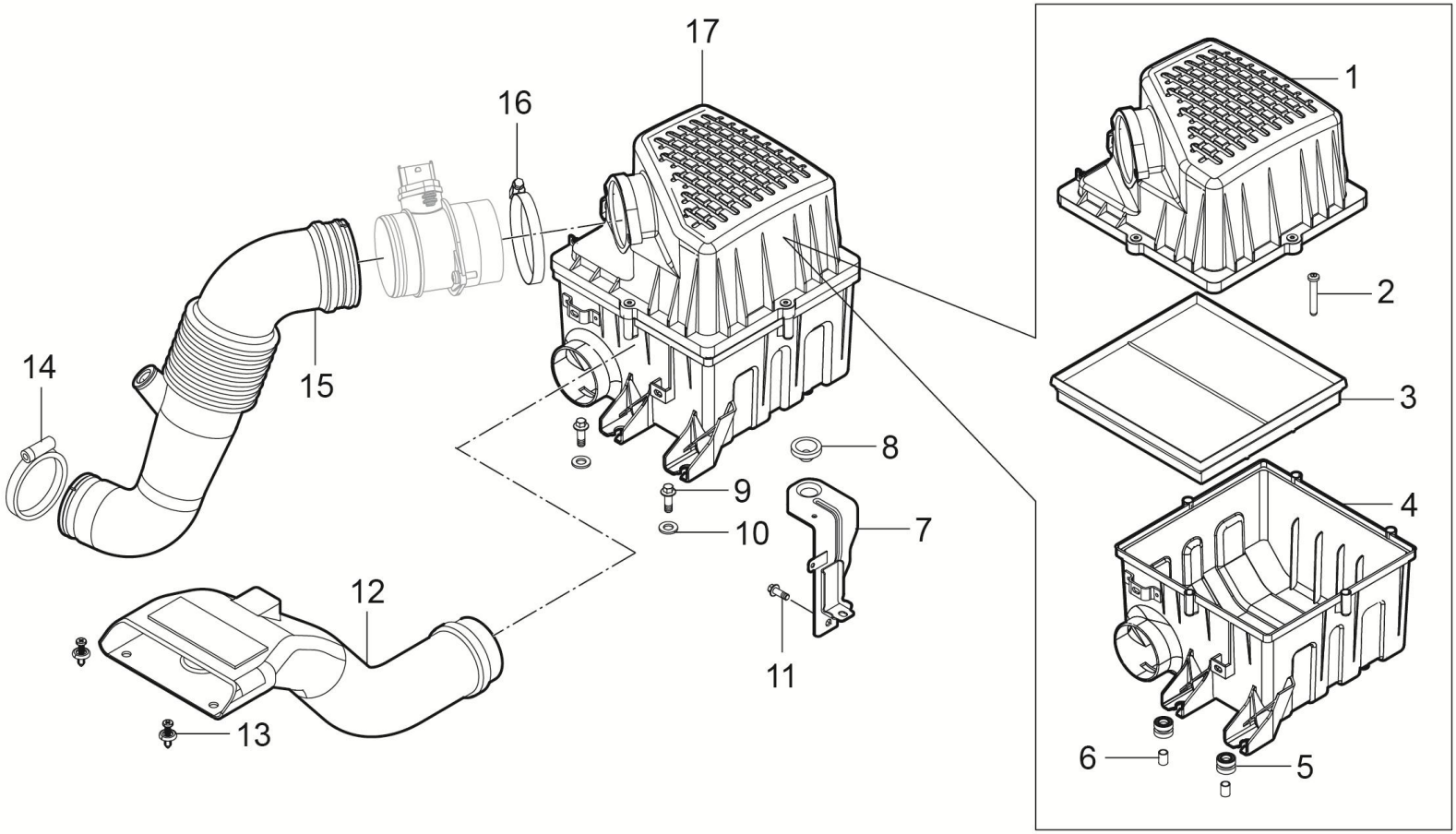

1109001001-B11 进气系统装置

1109001001-B11 INTAKE SYSTEM DEVICE

序号	备件编码	中文名称	英文名称	NSE1.5T+LD525		TNN4G15T+LD525		TNN4G15T+A6F5				TN4G18T+DCT360					备注
				MT两驱豪华型	MT两驱尊享型	MT两驱豪华型	MT两驱尊享型	AT两驱豪华型	AT两驱尊享型	AT两驱尊贵型	AT两驱旗舰型	DCT两驱豪华型	DCT两驱尊享型	DCT两驱尊贵型	DCT两驱旗舰型	DCT互联网智尊型	
1	1109101001-B11	空滤器上壳体	UPPER AIR FILTER BOWL ASSEMBLY	1	1	0	0	0	0	0	0	0	0	0	0	0	
2	1109106001-B11	螺钉	BOLT	5	5	0	0	0	0	0	0	0	0	0	0	0	
3	1109103001-B11	滤芯	AIR CLEANER ELEMENT	1	1	0	0	0	0	0	0	0	0	0	0	0	
4	1109102001-B11	空滤器下壳体	LOWER AIR FILTER BOWL	1	1	0	0	0	0	0	0	0	0	0	0	0	
5	1109104001-B11	减震橡胶垫1	DAMPING RUBBER 1	2	2	0	0	0	0	0	0	0	0	0	0	0	
6	1109105001-B11	衬套	BUSH	2	2	0	0	0	0	0	0	0	0	0	0	0	
7	1109011001-B11	空滤器支架	BRACKET AIR FILTER	1	1	0	0	0	0	0	0	0	0	0	0	0	
8	1109104002-B11	减震橡胶垫2	DAMPING RUBBER 2	1	1	0	0	0	0	0	0	0	0	0	0	0	
9	Q1420635	六角头螺栓和弹簧垫圈组合件	BOLT	2	2	0	0	0	0	0	0	0	0	0	0	0	
10	1109041-02	大平垫圈	WASHER	2	2	0	0	0	0	0	0	0	0	0	0	0	
11	Q1840820	六角法兰面螺栓	BOLT	2	2	0	0	0	0	0	0	0	0	0	0	0	
12	1109020001-B11	空滤进气管总成	AIR INTAKE DUCT	1	1	0	0	0	0	0	0	0	0	0	0	0	

1109001001-B11

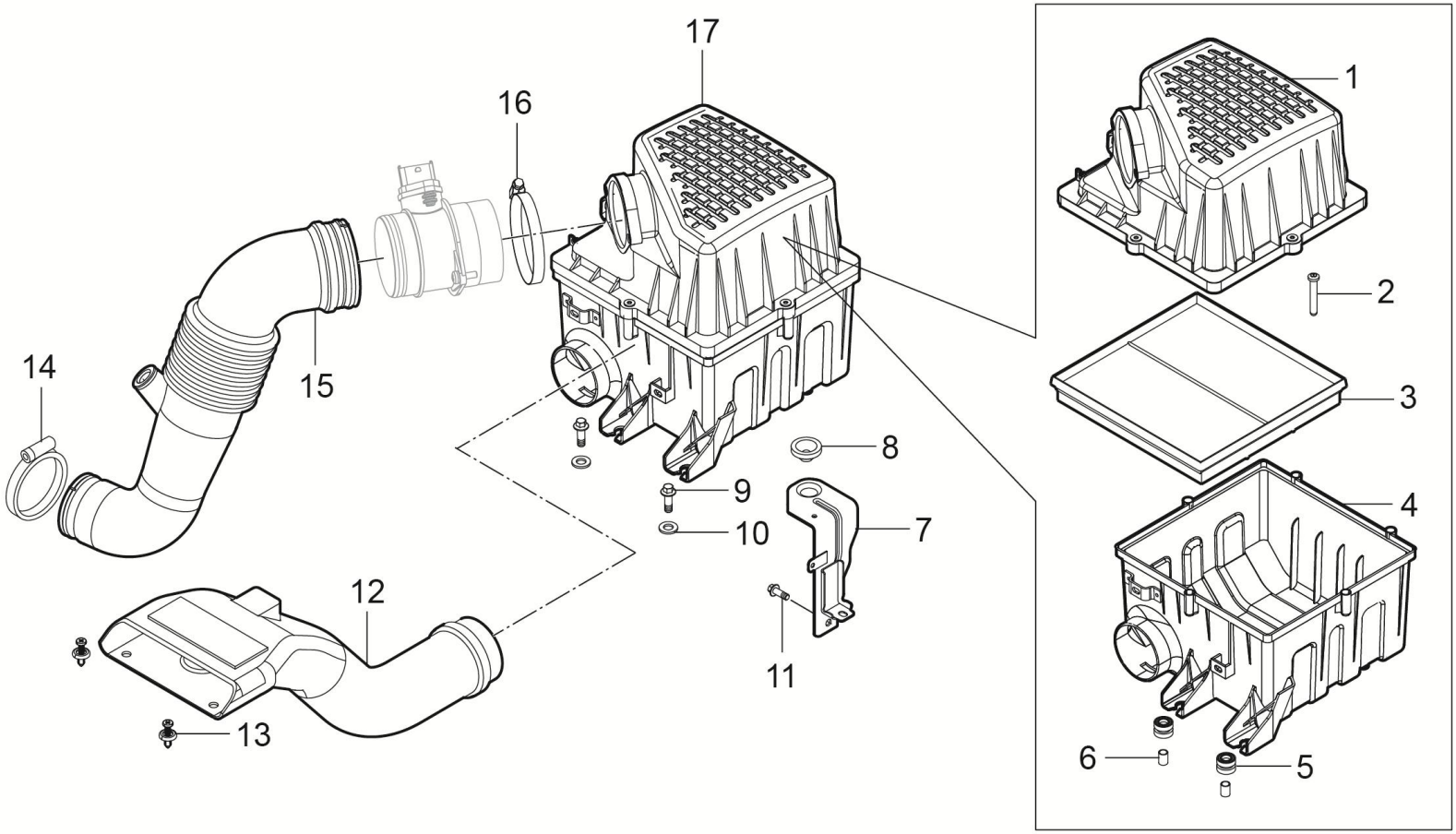

1109001001-B11 进气系统装置

1109001001-B11 INTAKE SYSTEM DEVICE

序号	备件编码	中文名称	英文名称	NSE1.5T+LD525		TNN4G15T+LD525		TNN4G15T+A6F5				TN4G18T+DCT360					备注
				MT两驱豪华型	MT两驱尊享型	MT两驱豪华型	MT两驱尊享型	AT两驱豪华型	AT两驱尊享型	AT两驱尊贵型	AT两驱旗舰型	DCT两驱豪华型	DCT两驱尊享型	DCT两驱尊贵型	DCT两驱旗舰型	DCT互联网智尊型	
13	5512019-A01	子母扣	CLIP	2	2	0	0	0	0	0	0	0	0	0	0	0	
14	Q67676	B型蜗杆传动式软管环箍	B WORM DRIVE TYPE HOSE HOOP	1	1	0	0	0	0	0	0	0	0	0	0	0	
15	1109030001-B11	空滤出气管总成	AIR INTAKE HOSE ASSEMBLY	1	1	0	0	0	0	0	0	0	0	0	0	0	
16	Q67695	B型蜗杆传动式软管环箍	B WORM DRIVE TYPE HOSE HOOP	1	1	0	0	0	0	0	0	0	0	0	0	0	
17	1109010001-B11	空滤器总成	AIR FILTER ASSEMBLY	1	1	0	0	0	0	0	0	0	0	0	0	0	

1109001003-B11

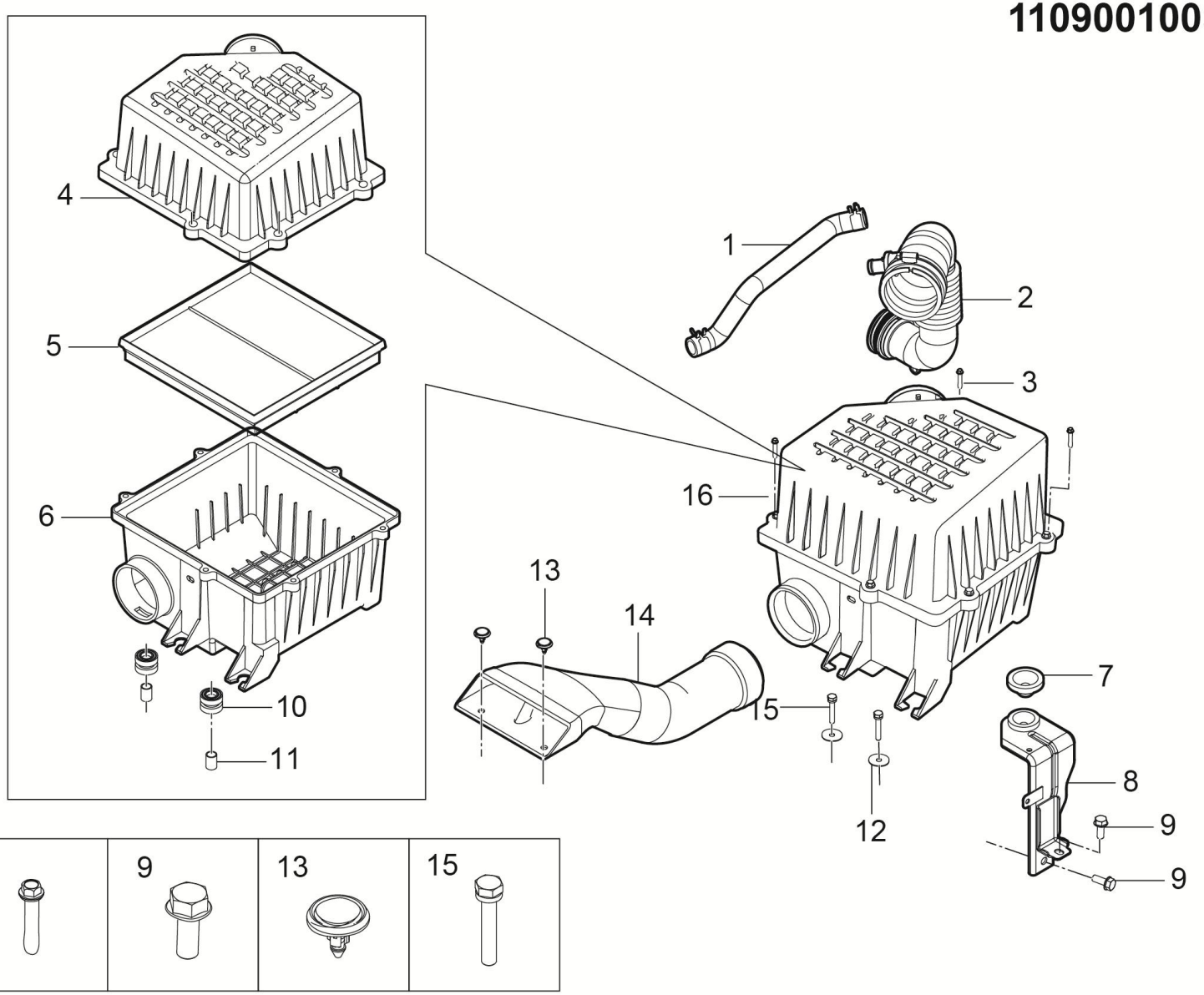

1109001003-B11 进气系统装置

1109001003-B11 INTAKE SYSTEM DEVICE

序号	备件编码	中文名称	英文名称	NSE1.5T+LD525		TNN4G15T+LD525		TNN4G15T+A6F5				TN4G18T+DCT360					备注
				MT两驱豪华型	MT两驱尊享型	MT两驱豪华型	MT两驱尊享型	AT两驱豪华型	AT两驱尊享型	AT两驱尊贵型	AT两驱旗舰型	DCT两驱豪华型	DCT两驱尊享型	DCT两驱尊贵型	DCT两驱旗舰型	DCT互联网智尊型	
1	1109109002-B11	曲轴箱通风管	CRANKCASE BLEED PIPE	0	0	0	0	0	0	0	0	1	1	1	1	1	
2	1109030003-B11	空滤出气管总成	AIR INTAKE HOSE ASSEMBLY	0	0	0	0	0	0	0	0	1	1	1	1	1	
3	1109106001-B11	螺钉	BOLT	0	0	0	0	0	0	0	0	5	5	5	5	5	
4	1109102001-B11	空滤器上壳体	UPPER AIR FILTER BOWL ASSEMBLY	0	0	0	0	0	0	0	0	1	1	1	1	1	
5	1109103001-B11	滤芯	AIR CLEANER ELEMENT	0	0	0	0	0	0	0	0	1	1	1	1	1	
6	1109102002-B11	空滤器下壳体	LOWER AIR FILTER BOWL	0	0	0	0	0	0	0	0	1	1	1	1	1	
7	1109104002-B11	减震橡胶垫2	DAMPING RUBBER 2	0	0	0	0	0	0	0	0	1	1	1	1	1	
8	1109011001-B11	空滤器支架	BRACKET AIR FILTER	0	0	0	0	0	0	0	0	1	1	1	1	1	
9	Q1840820	六角法兰面螺栓	BOLT	0	0	0	0	0	0	0	0	2	2	2	2	2	
10	1109104001-B11	减震橡胶垫1	DAMPING RUBBER 1	0	0	0	0	0	0	0	0	2	2	2	2	2	
11	1109105001-B11	衬套	BUSH	0	0	0	0	0	0	0	0	2	2	2	2	2	
12	1109041-02	大平垫圈	WASHER	0	0	0	0	0	0	0	0	2	2	2	2	2	

1109001003-B11

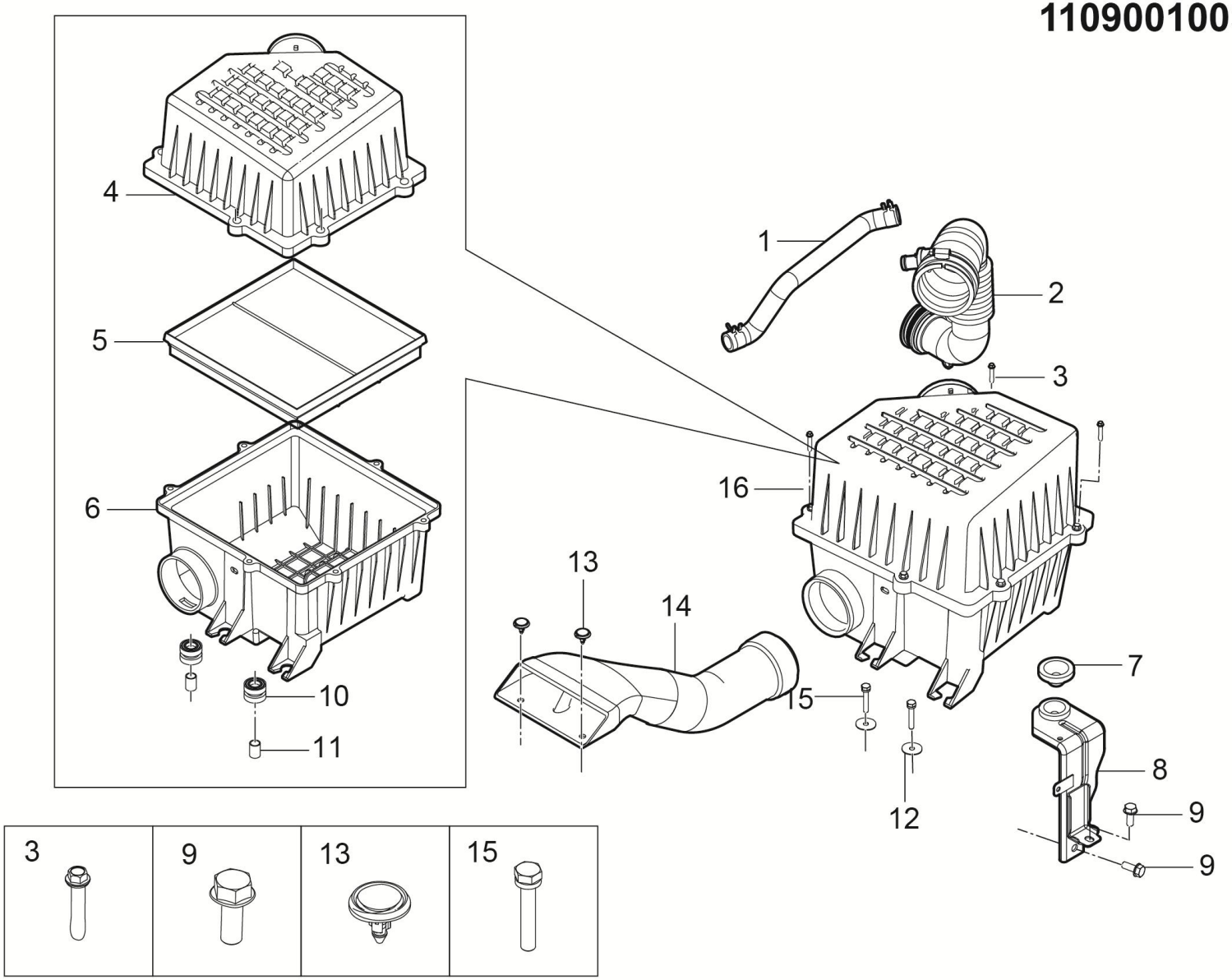

1109001003-B11 进气系统装置

1109001003-B11 INTAKE SYSTEM DEVICE

序号	备件编码	中文名称	英文名称	NSE1.5T+LD525		TNN4G15T+LD525		TNN4G15T+A6F5				TN4G18T+DCT360					备注
				MT两驱豪华型	MT两驱尊享型	MT两驱豪华型	MT两驱尊享型	AT两驱豪华型	AT两驱尊享型	AT两驱尊贵型	AT两驱旗舰型	DCT两驱豪华型	DCT两驱尊享型	DCT两驱尊贵型	DCT两驱旗舰型	DCT互联网智尊型	
13	5512019-A01	子母扣	CLIP	0	0	0	0	0	0	0	0	2	2	2	2	2	
14	1109020001-B11	空滤进气管总成	AIR INTAKE DUCT	0	0	0	0	0	0	0	0	1	1	1	1	1	
15	Q1420635	六角头螺栓和弹簧垫圈组合件	BOLT	0	0	0	0	0	0	0	0	2	2	2	2	2	
16	1109010002-B11	空滤器总成	AIR FILTER ASSEMBLY	0	0	0	0	0	0	0	0	1	1	1	1	1	

1109001005-B11

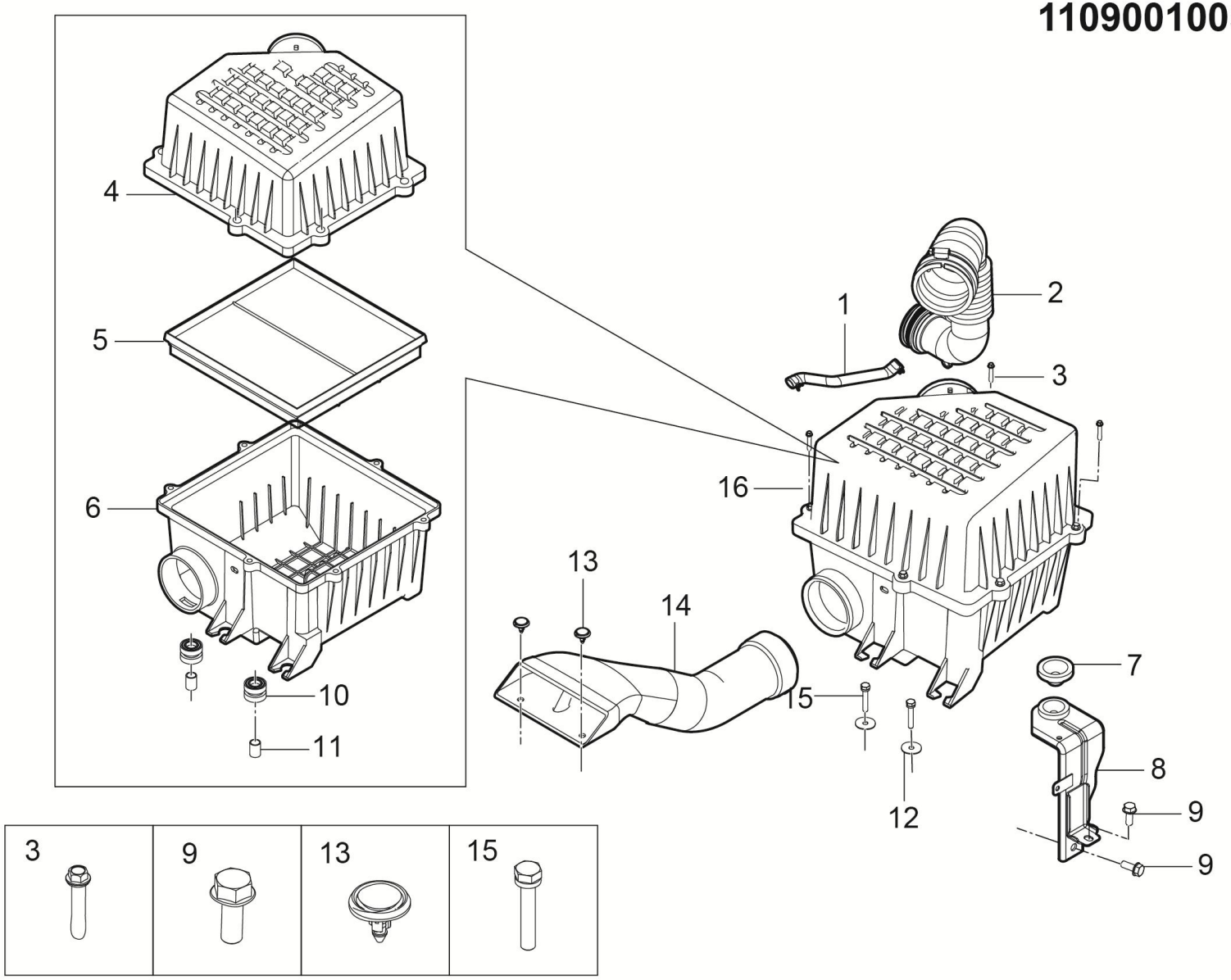

1109001005-B11 进气系统装置

1109001005-B11 INTAKE SYSTEM DEVICE

序号	备件编码	中文名称	英文名称	NSE1.5T+LD525		TNN4G15T+LD525		TNN4G15T+A6F5				TN4G18T+DCT360					备注
				MT两驱豪华型	MT两驱尊享型	MT两驱豪华型	MT两驱尊享型	AT两驱豪华型	AT两驱尊享型	AT两驱尊贵型	AT两驱旗舰型	DCT两驱豪华型	DCT两驱尊享型	DCT两驱尊贵型	DCT两驱旗舰型	DCT互联网智尊型	
1	1109109004-B11	曲轴箱通风管	CRANKCASE BLEED PIPE	0	0	1	1	1	1	1	1	0	0	0	0	0	
2	1109030005-B11	空滤出气管总成	AIR INTAKE HOSE ASSEMBLY	0	0	1	1	1	1	1	1	0	0	0	0	0	
3	1109106001-B11	螺钉	BOLT	0	0	5	5	5	5	5	5	0	0	0	0	0	
4	1109102001-B11	空滤器上壳体	UPPER AIR FILTER BOWL ASSEMBLY	0	0	1	1	1	1	1	1	0	0	0	0	0	
5	1109103001-B11	滤芯	AIR CLEANER ELEMENT	0	0	1	1	1	1	1	1	0	0	0	0	0	
6	1109102002-B11	空滤器下壳体	LOWER AIR FILTER BOWL	0	0	1	1	1	1	1	1	0	0	0	0	0	
7	1109104002-B11	减震橡胶垫2	DAMPING RUBBER 2	0	0	1	1	1	1	1	1	0	0	0	0	0	
8	1109011001-B11	空滤器支架	BRACKET AIR FILTER	0	0	1	1	1	1	1	1	0	0	0	0	0	
9	Q1840820	六角法兰面螺栓	BOLT	0	0	2	2	2	2	2	2	0	0	0	0	0	
10	1109104001-B11	减震橡胶垫1	DAMPING RUBBER 1	0	0	2	2	2	2	2	2	0	0	0	0	0	
11	1109105001-B11	衬套	BUSH	0	0	2	2	2	2	2	2	0	0	0	0	0	
12	1109041-02	大平垫圈	WASHER	0	0	2	2	2	2	2	2	0	0	0	0	0	

1109001005-B11

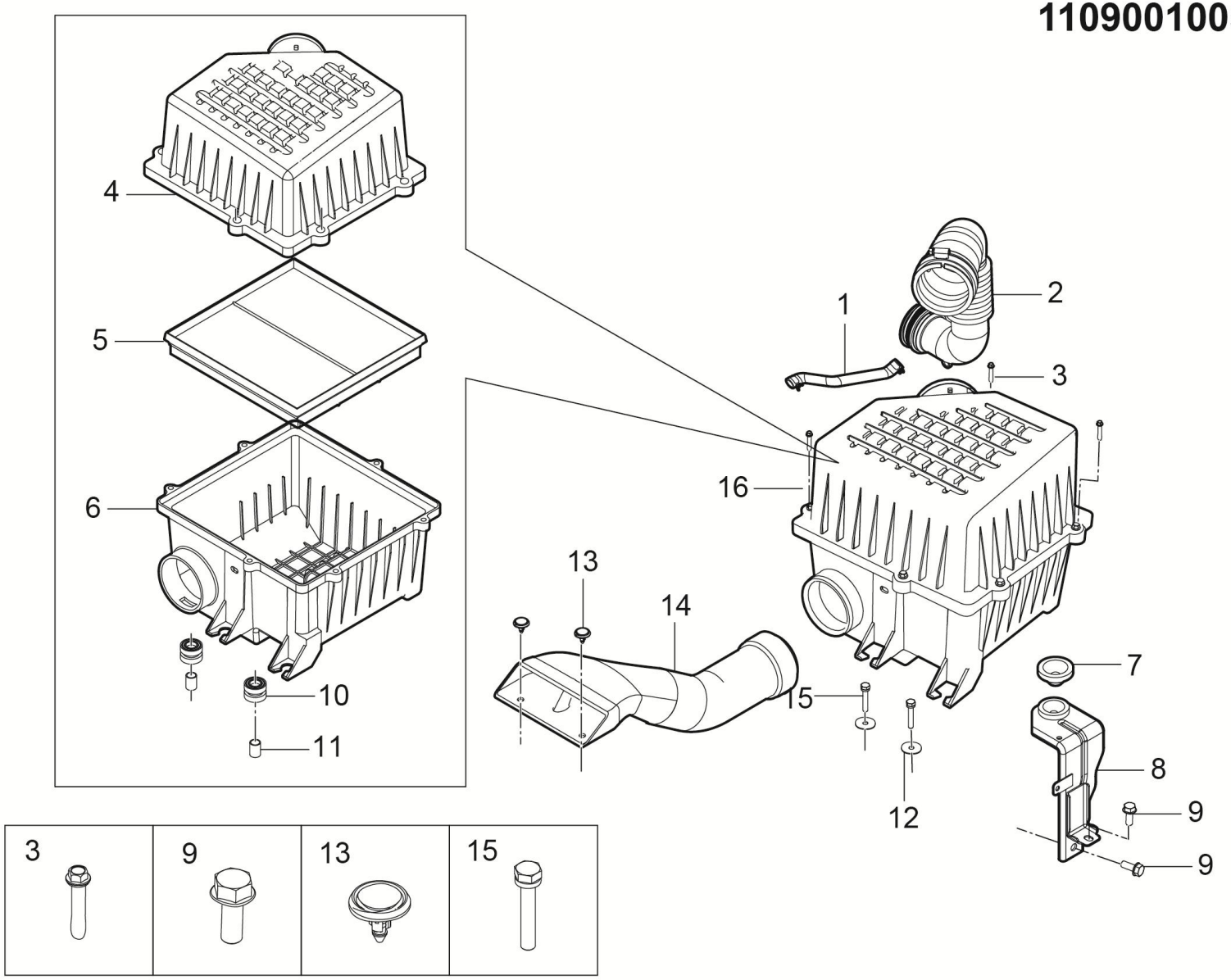

1109001005-B11 进气系统装置

1109001005-B11 INTAKE SYSTEM DEVICE

序号	备件编码	中文名称	英文名称	NSE1.5T+LD525		TNN4G15T+LD525		TNN4G15T+A6F5				TN4G18T+DCT360					备注
				MT两驱豪华型	MT两驱尊享型	MT两驱豪华型	MT两驱尊享型	AT两驱豪华型	AT两驱尊享型	AT两驱尊贵型	AT两驱旗舰型	DCT两驱豪华型	DCT两驱尊享型	DCT两驱尊贵型	DCT两驱旗舰型	DCT互联网智尊型	
13	5512019-A01	子母扣	CLIP	0	0	2	2	2	2	2	2	0	0	0	0	0	
14	1109020001-B11	空滤进气管总成	AIR INTAKE DUCT	0	0	1	1	1	1	1	1	0	0	0	0	0	
15	Q1420635	六角头螺栓和弹簧垫圈组合件	BOLT	0	0	2	2	2	2	2	2	0	0	0	0	0	
16	1109010002-B11	空滤器总成	AIR FILTER ASSEMBLY	0	0	1	1	1	1	1	1	0	0	0	0	0	

1119001001-B11

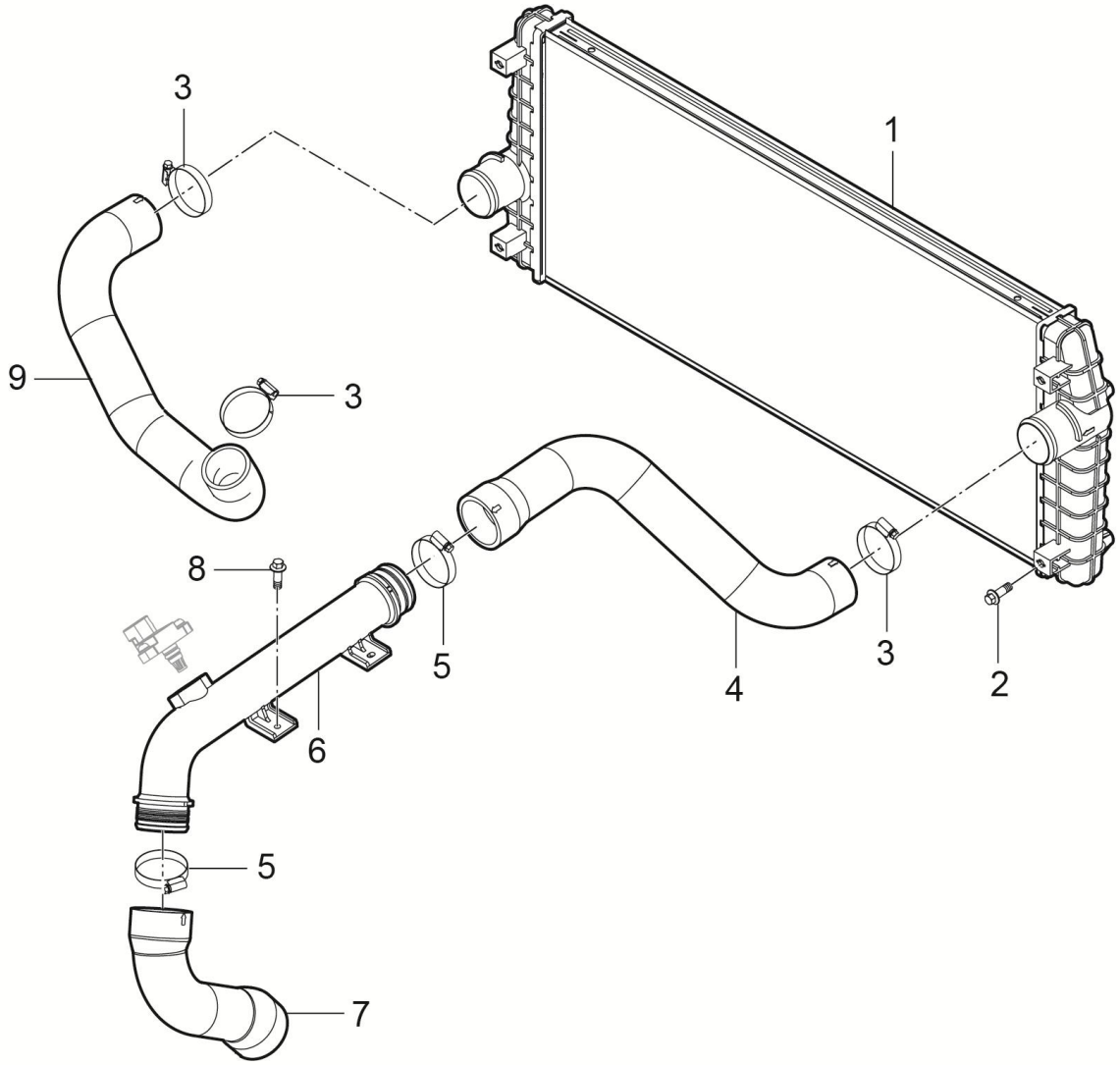

1119001001-B11 中冷系统装置

1119001001-B11 INTERCOOLER SYSTEM DEVICE

序号	备件编码	中文名称	英文名称	NSE1.5T+LD525		TNN4G15T+LD525		TNN4G15T+A6F5				TN4G18T+DCT360					备注
				MT两驱豪华型	MT两驱尊享型	MT两驱豪华型	MT两驱尊享型	AT两驱豪华型	AT两驱尊享型	AT两驱尊贵型	AT两驱旗舰型	DCT两驱豪华型	DCT两驱尊享型	DCT两驱尊贵型	DCT两驱旗舰型	DCT互联网智尊型	
1	1119010001-B11	中冷器总成	INTERCOOLER ASSEMBLY	1	1	0	0	0	0	0	0	0	0	0	0	0	
2	Q1840816	六角法兰面螺栓	BOLT	4	4	0	0	0	0	0	0	0	0	0	0	0	
3	Q67664	B型蜗杆传动式软管环箍	B WORM DRIVE TYPE HOSE HOOP	3	3	0	0	0	0	0	0	0	0	0	0	0	
4	1119012001-B11	中冷器出气管	INTERCOOLER OUTLET PIPE	1	1	0	0	0	0	0	0	0	0	0	0	0	
5	Q67676	B型蜗杆传动式软管环箍	B WORM DRIVE TYPE HOSE HOOP	3	3	0	0	0	0	0	0	0	0	0	0	0	
6	1119013001-B11	发动机进气硬管	ENGINE INLET PIPE	1	1	0	0	0	0	0	0	0	0	0	0	0	
7	1119014001-B11	发动机进气软管	ENGINE INLET HOSE	1	1	0	0	0	0	0	0	0	0	0	0	0	
8	Q1460616	六角头螺栓、弹簧垫圈和平垫圈组合件	BOLT	2	2	0	0	0	0	0	0	0	0	0	0	0	
9	1119011001-B11	中冷器进气管	INTERCOOLER INLET PIPE	1	1	0	0	0	0	0	0	0	0	0	0	0	

1119001003-B11

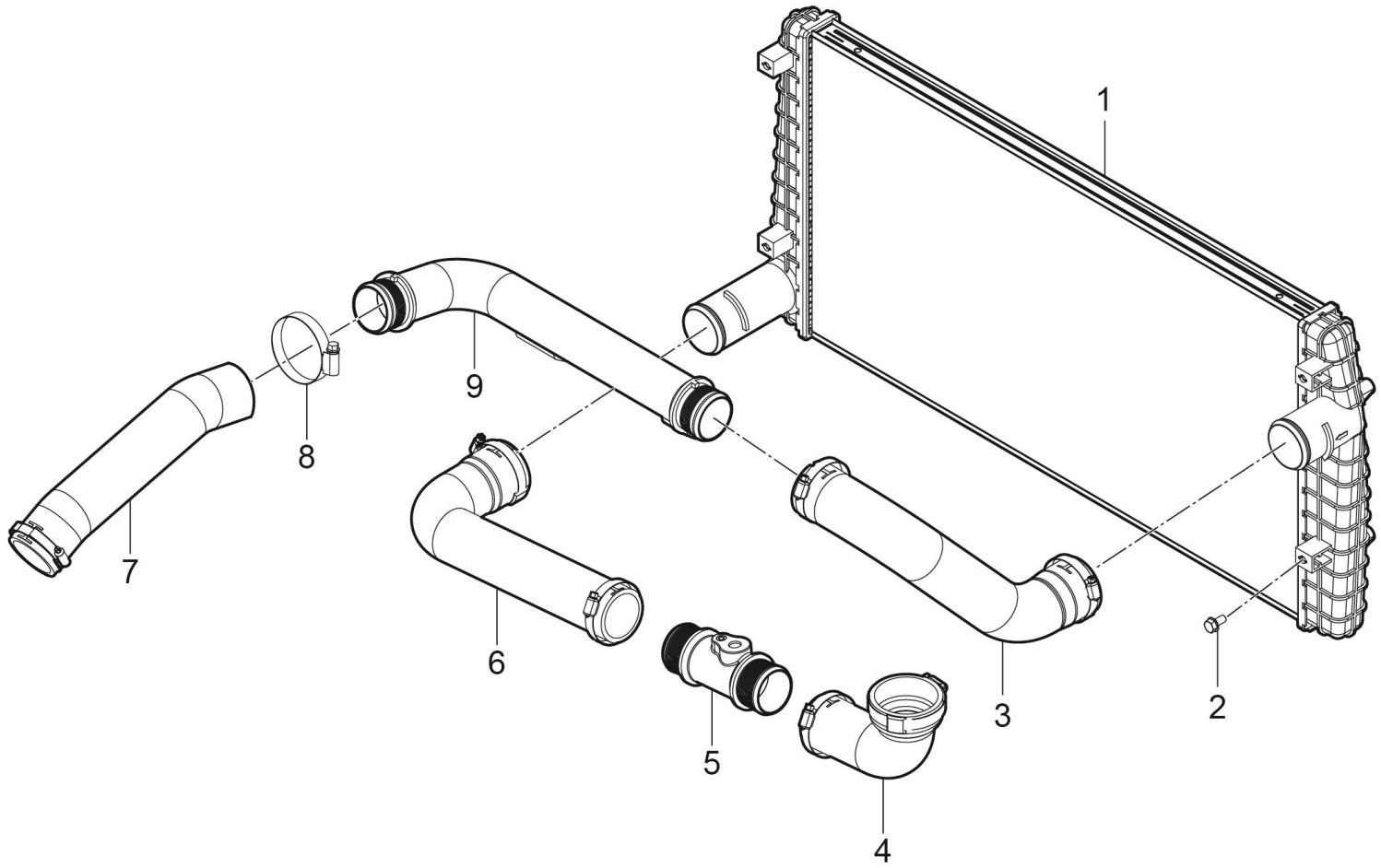

1119001003-B11 中冷系统装置

1119001003-B11 INTERCOOLER SYSTEM DEVICE

序号	备件编码	中文名称	英文名称	NSE1.5T+LD525		TNN4G15T+LD525		TNN4G15T+A6F5				TN4G18T+DCT360					备注
				MT两驱豪华型	MT两驱尊享型	MT两驱豪华型	MT两驱尊享型	AT两驱豪华型	AT两驱尊享型	AT两驱尊贵型	AT两驱旗舰型	DCT两驱豪华型	DCT两驱尊享型	DCT两驱尊贵型	DCT两驱旗舰型	DCT互联网智尊型	
1	1119010002-B11	中冷器总成	INTERCOOLER ASSEMBLY	0	0	0	0	0	0	0	0	1	1	1	1	1	
2	Q1840816	六角法兰面螺栓	BOLT	0	0	0	0	0	0	0	0	4	4	4	4	4	
3	1119011003-B11	中冷器进气管	INTERCOOLER INLET PIPE	0	0	0	0	0	0	0	0	1	1	1	1	1	
4	1119012004-B11	中冷器出气管-发动机侧	OUTLET PIPE-ENGINE	0	0	0	0	0	0	0	0	1	1	1	1	1	
5	1119104002-A02	中冷器出气管-温度压力传感器接头	INTERCOOLER OUTLET PIPE-TURBINE PRESURE SENSOR CONNECTOR TUBE	0	0	0	0	0	0	0	0	1	1	1	1	1	
6	1119012003-B11	中冷器出气管-中冷器侧	OUTLET PIPE-CAC	0	0	0	0	0	0	0	0	1	1	1	1	1	
7	1119011005-B11	发动机出气软管	ENGINE OUTLET HOSE	0	0	0	0	0	0	0	0	1	1	1	1	1	
8	Q1400620F31	六角头螺栓和平垫圈组合件	BOLT	0	0	0	0	0	0	0	0	2	2	2	2	2	
9	1119011004-B11	发动机出气硬管	ENGINE OUTLET PIPE	0	0	0	0	0	0	0	0	1	1	1	1	1	

1119001005-B11

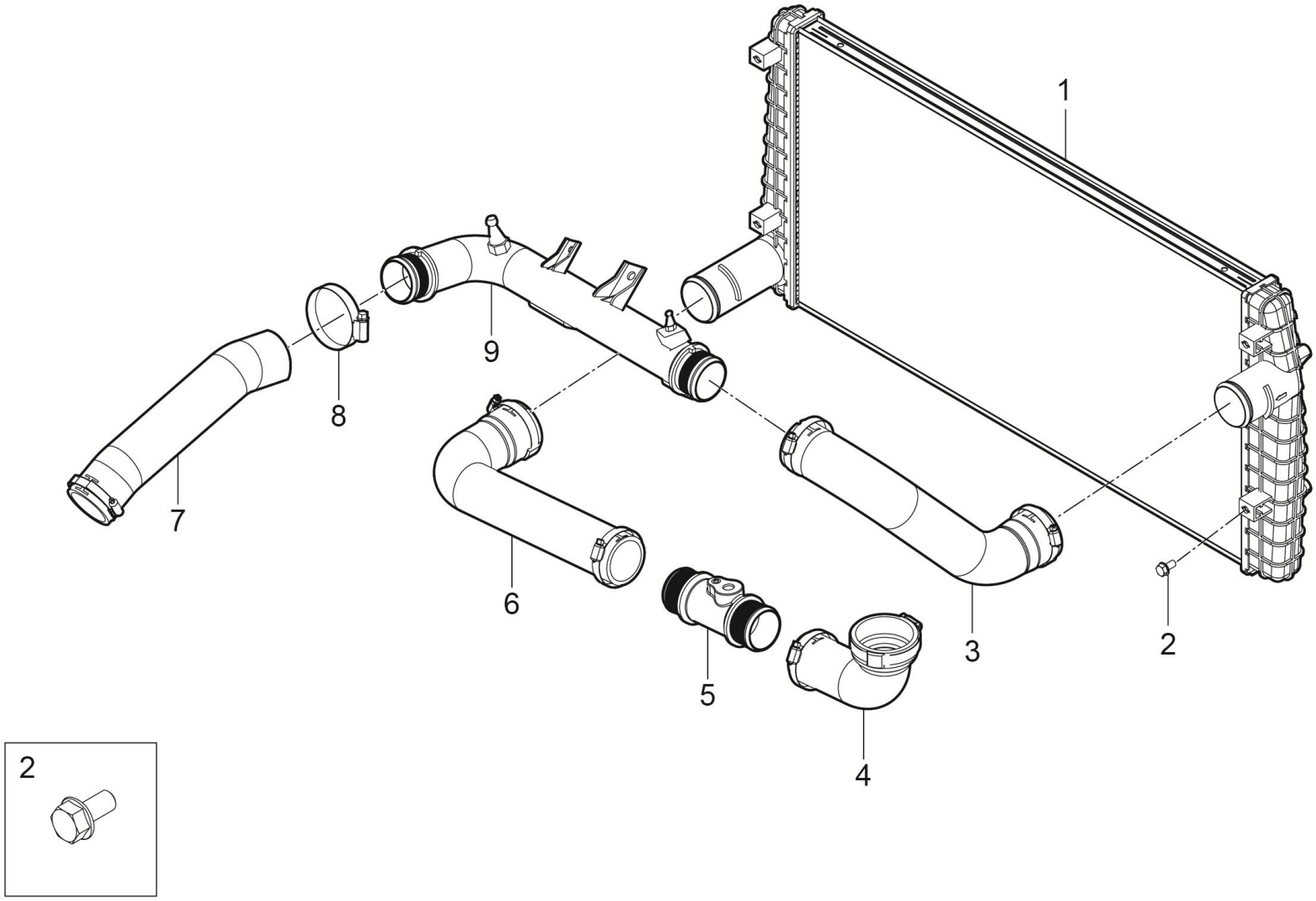

1119001005-B11 中冷系统装置

1119001005-B11 INTERCOOLER SYSTEM DEVICE

序号	备件编码	中文名称	英文名称	NSE1.5T+LD525		TNN4G15T+LD525		TNN4G15T+A6F5				TN4G18T+DCT360					备注
				MT两驱豪华型	MT两驱尊享型	MT两驱豪华型	MT两驱尊享型	AT两驱豪华型	AT两驱尊享型	AT两驱尊贵型	AT两驱旗舰型	DCT两驱豪华型	DCT两驱尊享型	DCT两驱尊贵型	DCT两驱旗舰型	DCT互联网智尊型	
1	1119010001-B11	中冷器总成	INTERCOOLER ASSEMBLY	0	0	1	1	1	1	1	1	0	0	0	0	0	
2	Q1840816	六角法兰面螺栓	BOLT	0	0	4	4	4	4	4	4	0	0	0	0	0	
3	1119011010-B11	中冷器进气管	INTERCOOLER INLET PIPE	0	0	1	1	1	1	1	1	0	0	0	0	0	
4	1119012008-B11	中冷器出气管-发动机侧	OUTLET PIPE-ENGINE	0	0	1	1	1	1	1	1	0	0	0	0	0	
5	1119104002-A02	中冷器出气管-温度压力传感器接头	INTERCOOLER OUTLET PIPE-TURBINE PRESURE SENSOR CONNECTOR TUBE	0	0	1	1	1	1	1	1	0	0	0	0	0	
6	1119012007-B11	中冷器出气管-中冷器侧	OUTLET PIPE-CAC	0	0	1	1	1	1	1	1	0	0	0	0	0	
7	1119011002-A02	增压器出气软管	ENGINE OUTLET PIPE	0	0	1	1	1	1	1	1	0	0	0	0	0	
8	Q1400620F31	六角头螺栓和平垫圈组合件	BOLT	0	0	2	2	2	2	2	2	0	0	0	0	0	
9	1119011009-B11	发动机出气硬管	ENGINE OUTLET HOSE	0	0	1	1	1	1	1	1	0	0	0	0	0	

1200001001-B11F

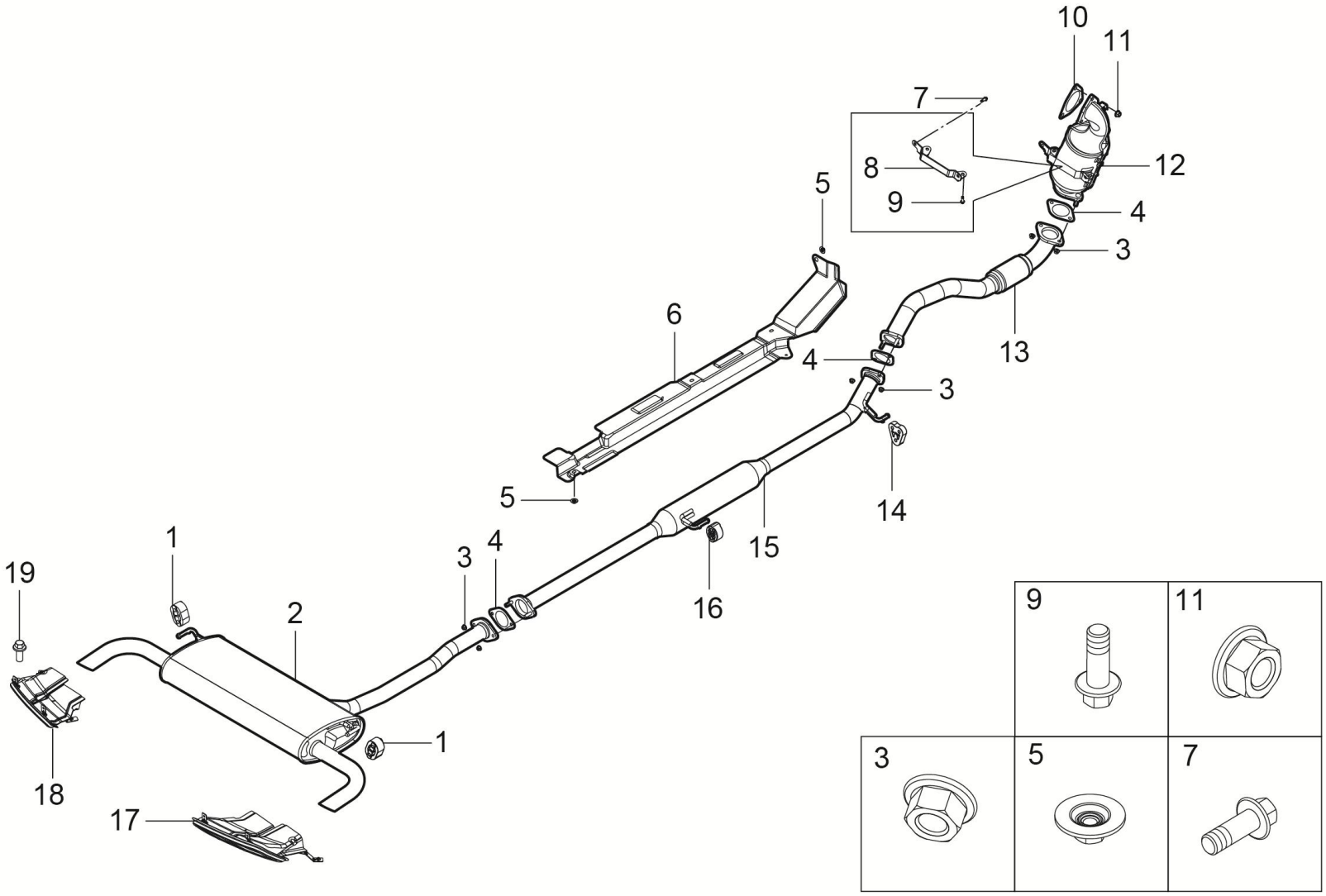

1200001001-B11F 排气系统装置（1.5T）

1200001001-B11F EXHAUST SYSTEM DEVICE（1.5T）

序号	备件编码	中文名称	英文名称	NSE1.5T+LD525		TNN4G15T+LD525		TNN4G15T+A6F5				TN4G18T+DCT360					备注
				MT两驱豪华型	MT两驱尊享型	MT两驱豪华型	MT两驱尊享型	AT两驱豪华型	AT两驱尊享型	AT两驱尊贵型	AT两驱旗舰型	DCT两驱豪华型	DCT两驱尊享型	DCT两驱尊贵型	DCT两驱旗舰型	DCT互联网智尊型	
1	1200013003-B11	橡胶吊块	HANGER RUBBER	2	2	0	0	0	0	0	0	0	0	0	0	0	
2	1201020001-B11	后消声器总成	BACK MUFFLER ASSEMBLY	1	1	0	0	0	0	0	0	0	0	0	0	0	
3	B320C10F6	六角法兰面螺母	NUT	6	6	0	0	0	0	0	0	0	0	0	0	0	
4	1200011002-B11	密封垫	SEAL GASKET	3	3	0	0	0	0	0	0	0	0	0	0	0	
5	1204014-A01	隔热板安装螺母	NUT	5	5	0	0	0	0	0	0	0	0	0	0	0	
6	1204012001-B11	中隔热板	MID HEAT SHIELD	1	1	0	0	0	0	0	0	0	0	0	0	0	
7	Q1840820	螺栓	BOLT	2	2	0	0	0	0	0	0	0	0	0	0	0	
8	1205011001-B11	催化器支架	CATALYST SUPPORT	1	1	0	0	0	0	0	0	0	0	0	0	0	
9	1205011002-B11	六角螺栓	BOLT	2	2	0	0	0	0	0	0	0	0	0	0	0	
10	1200011001-B11	密封垫	SEAL GASKET	1	1	0	0	0	0	0	0	0	0	0	0	0	
11	Q32010F2	螺母	NUT	3	3	0	0	0	0	0	0	0	0	0	0	0	
12	1205010001-B11（国五）	催化器总成	TWC ASSEMBLY	1	1	0	0	0	0	0	0	0	0	0	0	0	

1200001001-B11F

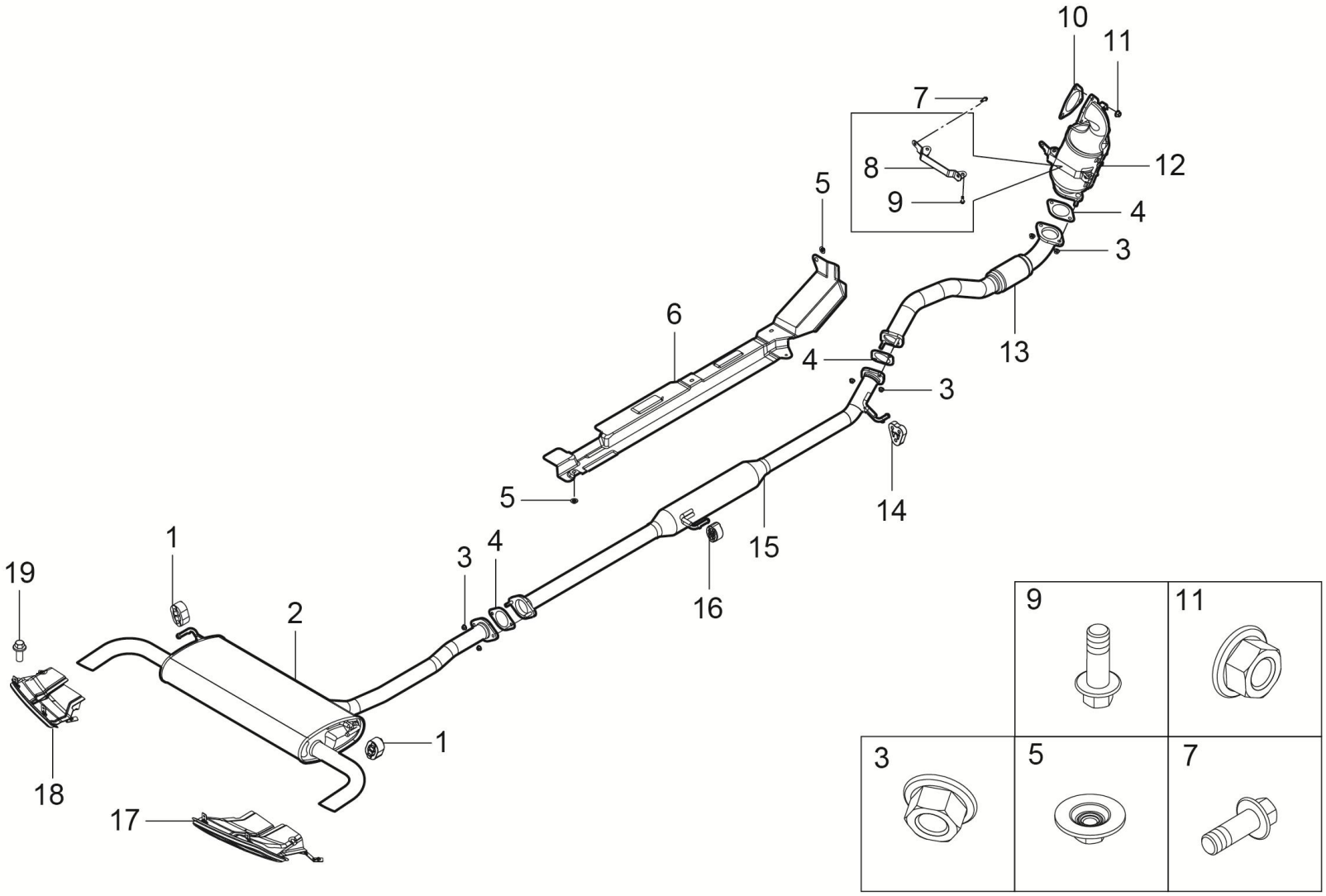

1200001001-B11F 排气系统装置（1.5T）

1200001001-B11F EXHAUST SYSTEM DEVICE（1.5T）

序号	备件编码	中文名称	英文名称	NSE1.5T +LD525		TNN4G15 T+LD525		TNN4G15T+A6F5				TN4G18T+DCT360					备注
				MT 两驱豪华型	MT 两驱尊享型	MT 两驱豪华型	MT 两驱尊享型	AT 两驱豪华型	AT 两驱尊享型	AT 两驱尊贵型	AT 两驱旗舰型	DCT 两驱豪华型	DCT 两驱尊享型	DCT 两驱尊贵型	DCT 两驱旗舰型	DCT 互联网智尊型	
13	1203010001-B11	排气管连接总成	EXHAUST CONNECT PIPE ASSEMBLY	1	1	0	0	0	0	0	0	0	0	0	0	0	
14	1200013001-B11	橡胶吊块I	HANGER RUBBER	1	1	0	0	0	0	0	0	0	0	0	0	0	
15	1201010001-B11	前消声器总成	FRONT MUFFLER ASSEMBLY	1	1	0	0	0	0	0	0	0	0	0	0	0	
16	1200013002-B11	橡胶吊块II	HANGER RUBBER	1	1	0	0	0	0	0	0	0	0	0	0	0	
17	1209010002-B11F	尾管装饰罩总成（右）	TRIM COVER -TAIL PIPE ASSY(RH)	1	1	0	0	0	0	0	0	0	0	0	0	0	
18	1209010001-B11F	尾管装饰罩总成（左）	TRIM COVER -TAIL PIPE ASSY(LH)	1	1	0	0	0	0	0	0	0	0	0	0	0	
19	Q2204816	十字槽盘头螺钉和平垫圈组合件	BOLT	4	4	0	0	0	0	0	0	0	0	0	0	0	

1200001004-B11F

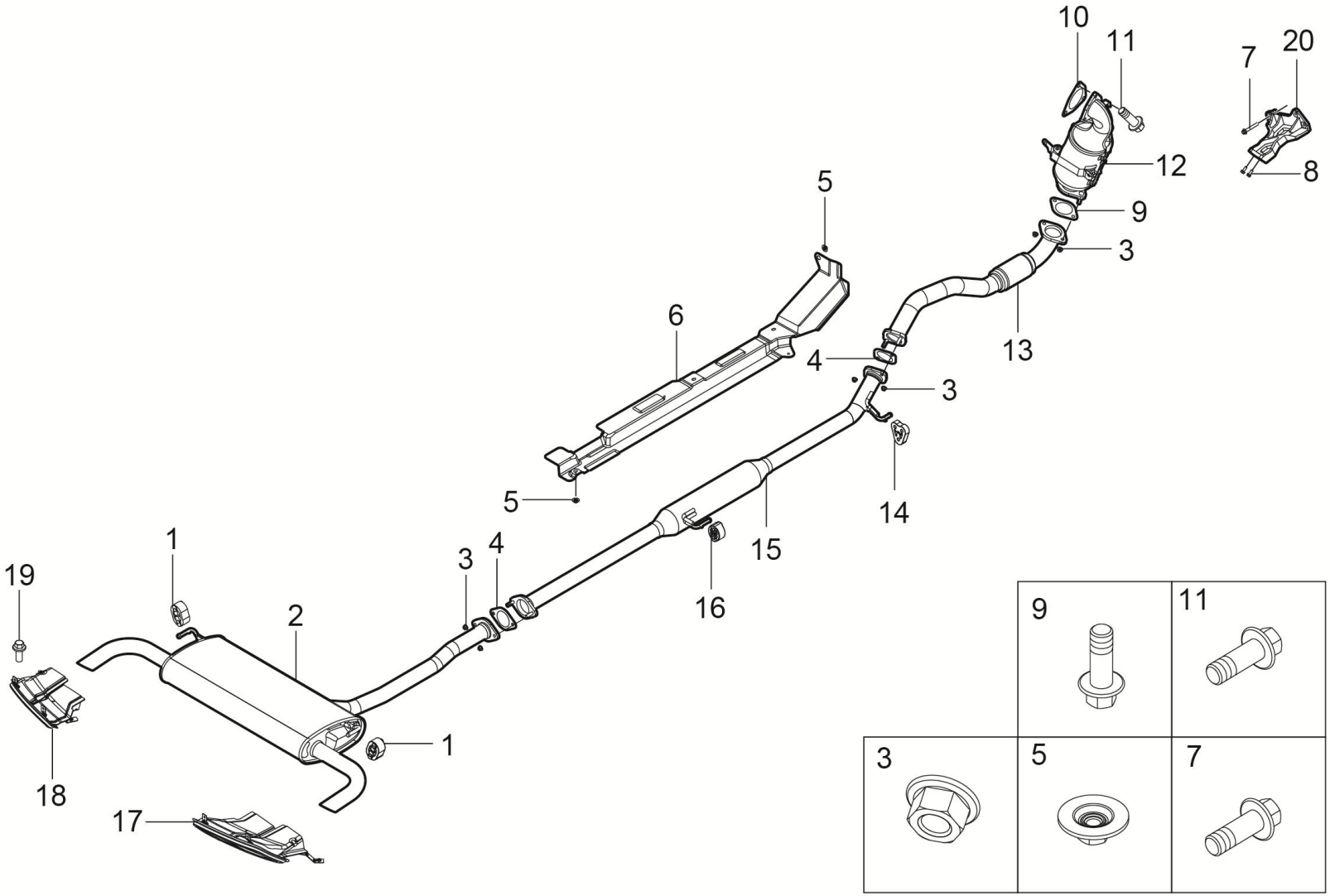

1200001004-B11F 排气系统装置（铜陵1.8T）

1200001004-B11F EXHAUST SYSTEM DEVICE

序号	备件编码	中文名称	英文名称	NSE1.5T+LD525		TNN4G15T+LD525		TNN4G15T+A6F5				TN4G18T+DCT360					备注
				MT两驱豪华型	MT两驱尊享型	MT两驱豪华型	MT两驱尊享型	AT两驱豪华型	AT两驱尊享型	AT两驱尊贵型	AT两驱旗舰型	DCT两驱豪华型	DCT两驱尊享型	DCT两驱尊贵型	DCT两驱旗舰型	DCT互联网智尊型	
1	1200013003-B11	橡胶吊块	HANGER RUBBER	0	0	0	0	0	0	0	0	4	4	4	4	4	
2	1201020003-B11F	后消声器总成（铜陵1.8T）	BACK MUFFLER ASSEMBLY	0	0	0	0	0	0	0	0	1	1	1	1	1	
3	B320C10F6	六角法兰面螺母	NUT	0	0	0	0	0	0	0	0	9	9	9	9	9	
4	1200011002-A02	密封垫	SEAL GASKET	0	0	0	0	0	0	0	0	2	2	2	2	2	
5	1204014-A01	隔热板安装螺母	NUT	0	0	0	0	0	0	0	0	5	5	5	5	5	
6	1204012001-B11	中隔热板	MID HEAT SHIELD	0	0	0	0	0	0	0	0	1	1	1	1	1	
7	Q1840820	螺栓	BOLT	0	0	0	0	0	0	0	0	3	3	3	3	3	
8	B1400616F31	六角头螺栓和平垫圈组合件	BOLT	0	0	0	0	0	0	0	0	6	6	6	6	6	
9	1200011002-B11	密封垫	SEAL GASKET	0	0	0	0	0	0	0	0	1	1	1	1	1	
10	1200011001-B01	密封垫	SEAL GASKET	0	0	0	0	0	0	0	0	1	1	1	1	1	
11	Q1840825	六角法兰面螺栓	BOLT	0	0	0	0	0	0	0	0	2	2	2	2	2	
12	1205010007-B11	预催化器总成	FR TWC ASSEMBLY	0	0	0	0	0	0	0	0	1	1	1	1	1	

1200001004-B11F

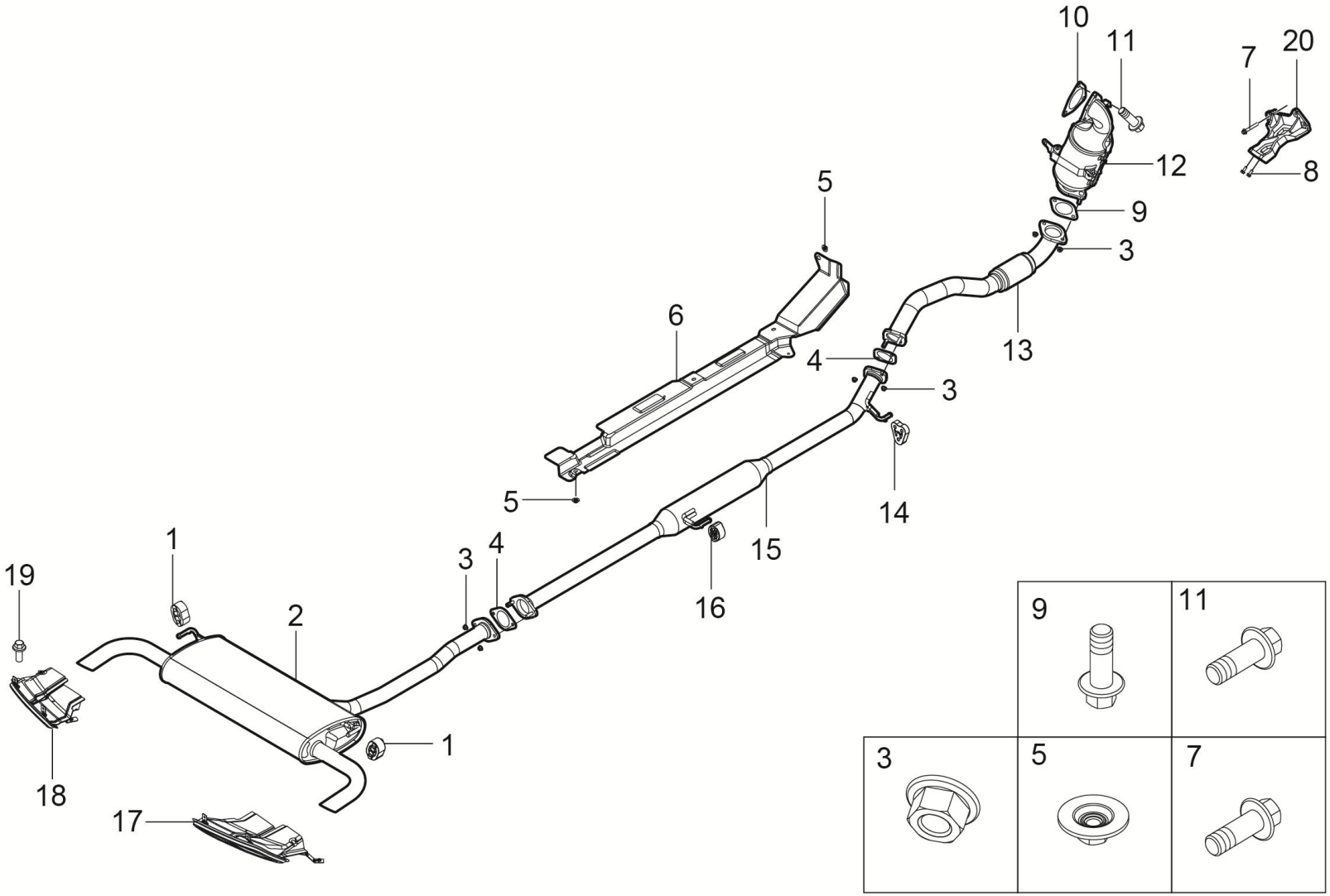

1200001004-B11F 排气系统装置（铜陵1.8T）

1200001004-B11F EXHAUST SYSTEM DEVICE

序号	备件编码	中文名称	英文名称	NSE1.5T +LD525		TNN4G15 T+LD525		TNN4G15T+A6F5				TN4G18T+DCT360					备注
				MT 两驱豪华型	MT 两驱尊享型	MT 两驱豪华型	MT 两驱尊享型	AT 两驱豪华型	AT 两驱尊享型	AT 两驱尊贵型	AT 两驱旗舰型	DCT 两驱豪华型	DCT 两驱尊享型	DCT 两驱尊贵型	DCT 两驱旗舰型	DCT 互联网智尊型	
13	1205020007-B11	主催化器总成（铜陵1.8T）	MAIN TWC ASSEMBLY	0	0	0	0	0	0	0	0	1	1	1	1	1	
14	1200013001-B11	橡胶吊块	HANGER RUBBER	0	0	0	0	0	0	0	0	1	1	1	1	1	
15	1201010003-B11	前消声器总成（铜陵1.8T）	FRONT MUFFLER ASSEMBLY	0	0	0	0	0	0	0	0	1	1	1	1	1	
16	1200013002-B11	橡胶吊块	HANGER RUBBER	0	0	0	0	0	0	0	0	1	1	1	1	1	
17	1209010002-B11F	尾管装饰罩总成（右）	TRIM COVER -TAIL PIPE ASSY(RH)	0	0	0	0	0	0	0	0	1	1	1	1	1	
18	1209010001-B11F	尾管装饰罩总成（左）	TRIM COVER -TAIL PIPE ASSY(LH)	0	0	0	0	0	0	0	0	1	1	1	1	1	
19	Q2204816	十字槽盘头螺钉和平垫圈组合件	BOLT	0	0	0	0	0	0	0	0	4	4	4	4	4	
20	1205102001-B01	预催化器支撑支架	FR TWC BRACKET	0	0	0	0	0	0	0	0	1	1	1	1	1	

1200001005-B11F

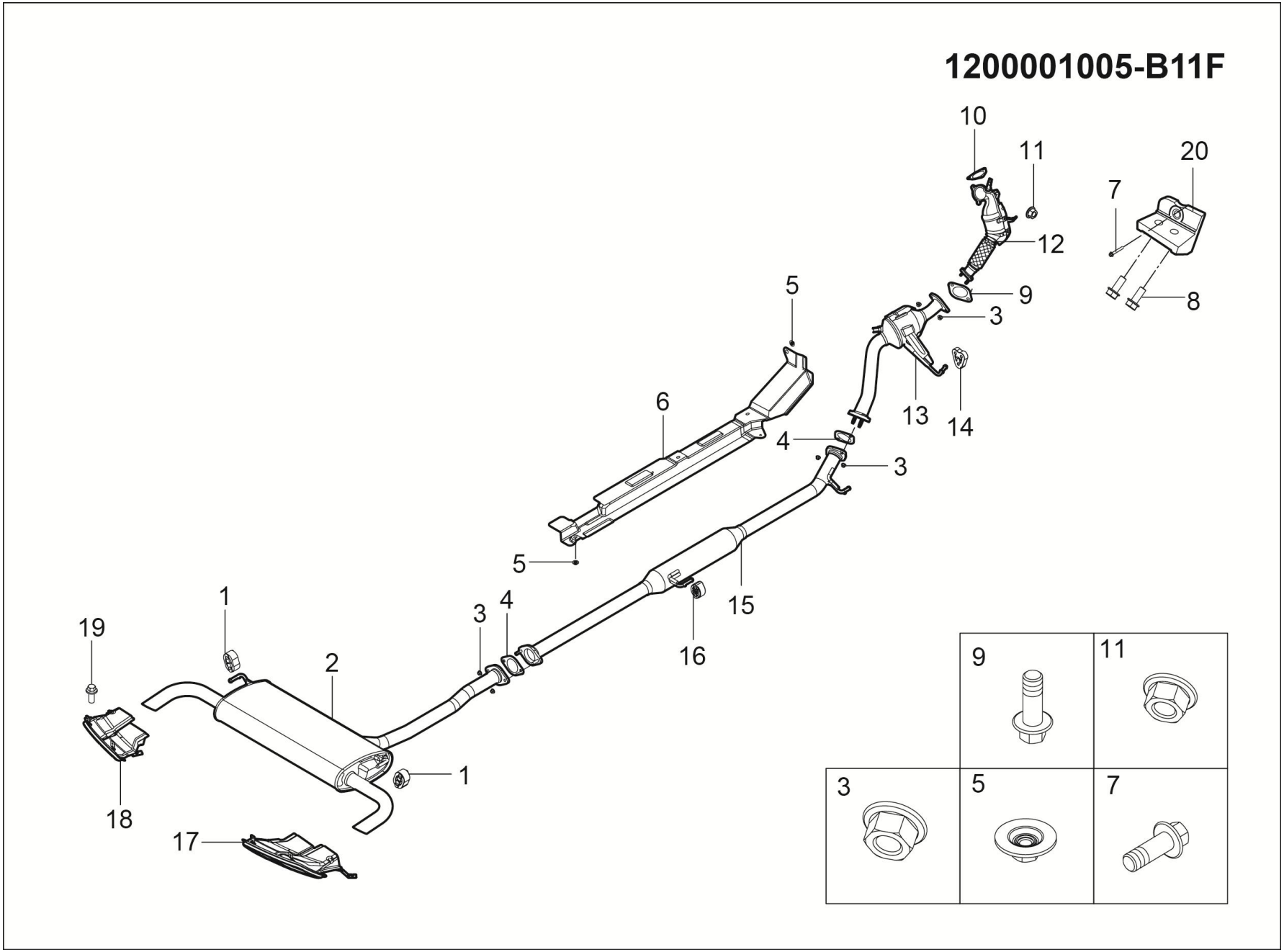

1200001005-B11F 排气系统装置（铜陵1.5T）

1200001005-B11F EXHAUST SYSTEM DEVICE

序号	备件编码	中文名称	英文名称	NSE1.5T +LD525		TNN4G15 T+LD525		TNN4G15T+A6F5				TN4G18T+DCT360					备注
				MT 两驱豪华型	MT 两驱尊享型	MT 两驱豪华型	MT 两驱尊享型	AT 两驱豪华型	AT 两驱尊享型	AT 两驱尊贵型	AT 两驱旗舰型	DCT 两驱豪华型	DCT 两驱尊享型	DCT 两驱尊贵型	DCT 两驱旗舰型	DCT 互联网智尊型	
1	1200013003-B11	橡胶吊块	HANGER RUBBER	0	0	4	4	4	4	4	4	0	0	0	0	0	
2	1201020004-B11F	后消声器总成（铜陵1.5T）	REAR MUFFLER ASSEMBLY	0	0	1	1	1	1	1	1	0	0	0	0	0	
3	B320C10F6	六角法兰面螺母	NUT	0	0	6	6	6	6	6	6	0	0	0	0	0	
4	1200011003-A02	密封垫	SEAL GASKET	0	0	1	1	1	1	1	1	0	0	0	0	0	
5	1204014-A01	隔热板安装螺母	NUT	0	0	6	6	6	6	6	6	0	0	0	0	0	
6	1204012002-B11	中隔热板	MID HEAT SHIELD	0	0	1	1	1	1	1	1	0	0	0	0	0	
7	Q1840830	六角法兰面螺栓	BOLT	0	0	4	4	4	4	4	4	0	0	0	0	0	
8	B1400616F31	六角头螺栓和平垫圈组合件	BOLT	0	0	6	6	6	6	6	6	0	0	0	0	0	
9	1200011002-B11	密封垫	SEAL GASKET	0	0	1	1	1	1	1	1	0	0	0	0	0	
10	1200011002-A02	密封垫	SEAL GASKET	0	0	1	1	1	1	1	1	0	0	0	0	0	
11	Q32008F6	六角法兰面螺母	NUT	0	0	3	3	3	3	3	3	0	0	0	0	0	
12	1205010015-B11	预催化器总成（铜陵1.5T）	FR TWC ASSEMBLY	0	0	1	1	1	1	1	1	0	0	0	0	0	

1200001005-B11F

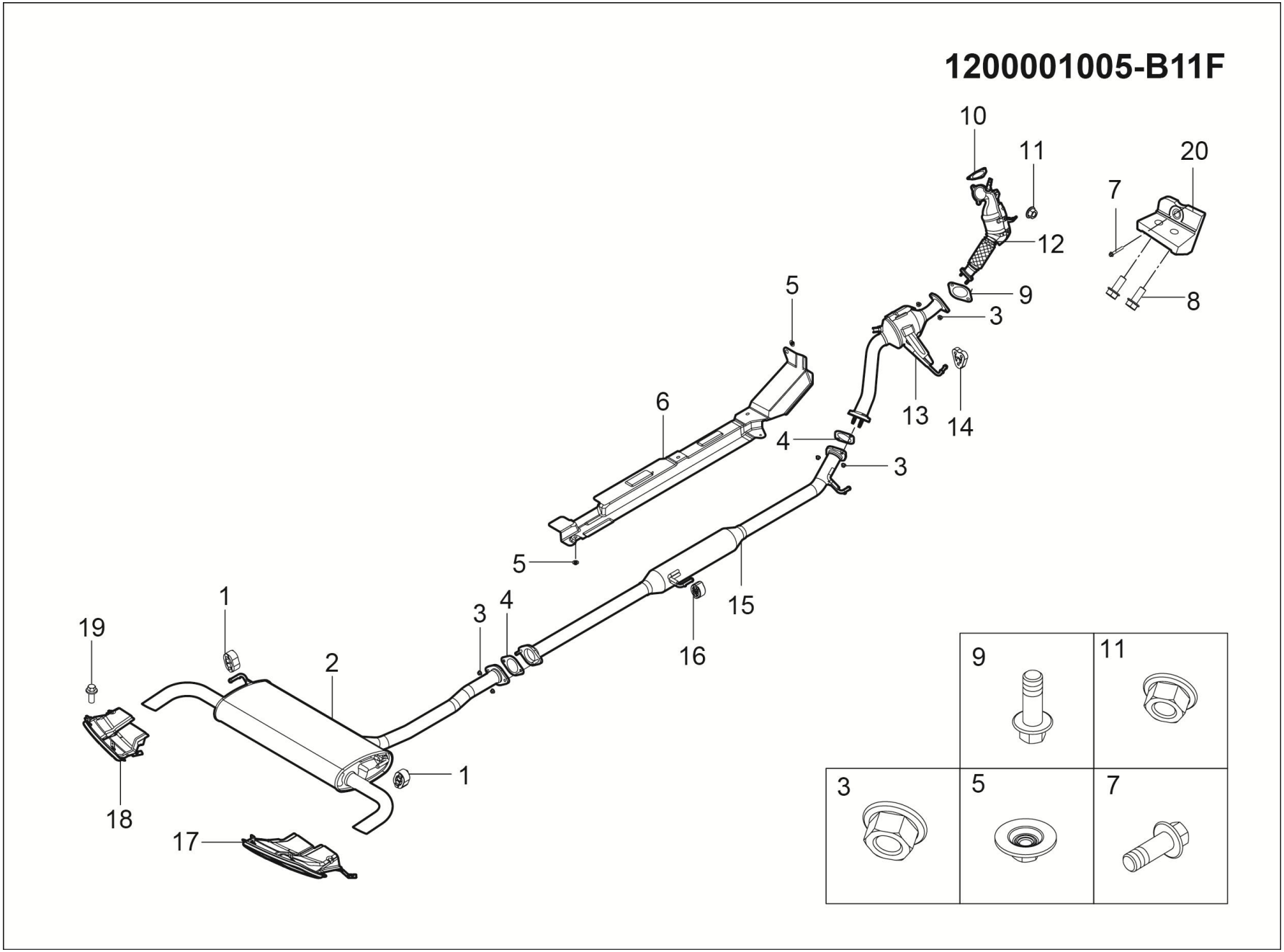

1200001005-B11F 排气系统装置（铜陵1.5T）

1200001005-B11F EXHAUST SYSTEM DEVICE

序号	备件编码	中文名称	英文名称	NSE1.5T +LD525		TNN4G15 T+LD525		TNN4G15T+A6F5				TN4G18T+DCT360					备注
				MT 两驱豪华型	MT 两驱尊享型	MT 两驱豪华型	MT 两驱尊享型	AT 两驱豪华型	AT 两驱尊享型	AT 两驱尊贵型	AT 两驱旗舰型	DCT 两驱豪华型	DCT 两驱尊享型	DCT 两驱尊贵型	DCT 两驱旗舰型	DCT 互联网智尊型	
13	1205020012-B11	主催化器总成（铜陵1.5T）	MAIN TWC ASSEMBLY	0	0	1	1	1	1	1	1	0	0	0	0	0	
14	1200013001-B11	橡胶吊块	HANGER RUBBER	0	0	1	1	1	1	1	1	0	0	0	0	0	
15	1201010004-B11	前消声器总成	FRONT MUFFLER ASSEMBLY	0	0	1	1	1	1	1	1	0	0	0	0	0	
16	1200013002-B11	橡胶吊块	HANGER RUBBER	0	0	1	1	1	1	1	1	0	0	0	0	0	
17	1209010002-B11F	尾管装饰罩总成（右）	TRIM COVER -TAIL PIPE ASSY(RH)	0	0	1	1	1	1	1	1	0	0	0	0	0	
18	1209010001-B11F	尾管装饰罩总成（左）	TRIM COVER -TAIL PIPE ASSY(LH)	0	0	1	1	1	1	1	1	0	0	0	0	0	
19	Q2204816	十字槽盘头螺钉和平垫圈组合件	BOLT	0	0	4	4	4	4	4	4	0	0	0	0	0	
20	1205102002-A02	预催化器支撑支架	FR TWC BRACKET	0	0	1	1	1	1	1	1	0	0	0	0	0	

1300001001-B11

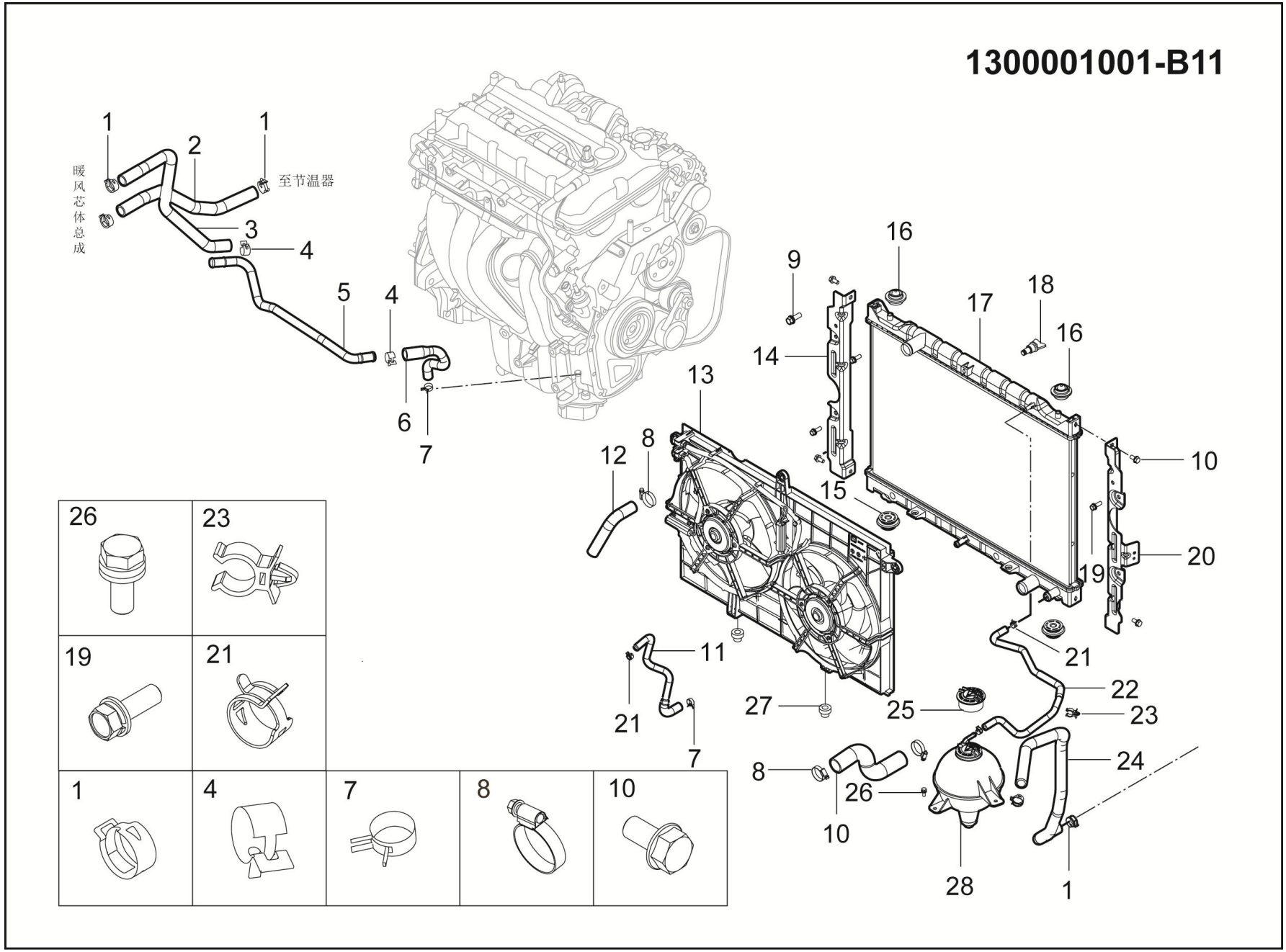

1300001001-B11 冷却系统装置

1300001001-B11 COOLING SYSTEM DEVICE

序号	备件编码	中文名称	英文名称	NSE1.5T+LD525		TNN4G15T+LD525		TNN4G15T+A6F5				TN4G18T+DCT360					备注
				MT两驱豪华型	MT两驱尊享型	MT两驱豪华型	MT两驱尊享型	AT两驱豪华型	AT两驱尊享型	AT两驱尊贵型	AT两驱旗舰型	DCT两驱豪华型	DCT两驱尊享型	DCT两驱尊贵型	DCT两驱旗舰型	DCT互联网智尊型	
1	Q673B24	钢带型弹性环箍	SPRING CLAMP	6	6	0	0	0	0	0	0	0	0	0	0	0	
2	8101011001-B11	暖风进水管	INLET HOSE-HEATER	1	1	0	0	0	0	0	0	0	0	0	0	0	
3	8101012003-B11	暖风出水管3	OUTLET HOSE III-HEATER	1	1	0	0	0	0	0	0	0	0	0	0	0	
4	Q673B21	钢带型弹性环箍	CLIP	1	1	0	0	0	0	0	0	0	0	0	0	0	
5	8101012002-B11	暖风出水管2	OUTLET HOSE II-HEATER	1	1	0	0	0	0	0	0	0	0	0	0	0	
6	8101012001-B11	暖风出水管1	OUTLET HOSE I-HEATER	1	1	0	0	0	0	0	0	0	0	0	0	0	
7	Q673B175	弹性环箍	SPRING CLAMP	2	2	0	0	0	0	0	0	0	0	0	0	0	
8	Q673B40	钢带弹性环箍	CLIP	4	4	0	0	0	0	0	0	0	0	0	0	0	
9	Q1840816	六角头螺栓、弹簧垫圈和平垫圈组合件	BOLT	6	6	0	0	0	0	0	0	0	0	0	0	0	
10	1303012001-B11	散热器出水软管	OUTLET WATER HOSE-RADIATOR	1	1	0	0	0	0	0	0	0	0	0	0	0	
11	1303016001-B11	增压器冷却出水管	OUTLET WATER HOSE-SUPERCHARGER	1	1	0	0	0	0	0	0	0	0	0	0	0	
12	1303011001-B11	散热器进水软管	INLET WATER HOSE RADIATOR	1	1	0	0	0	0	0	0	0	0	0	0	0	

1300001001-B11

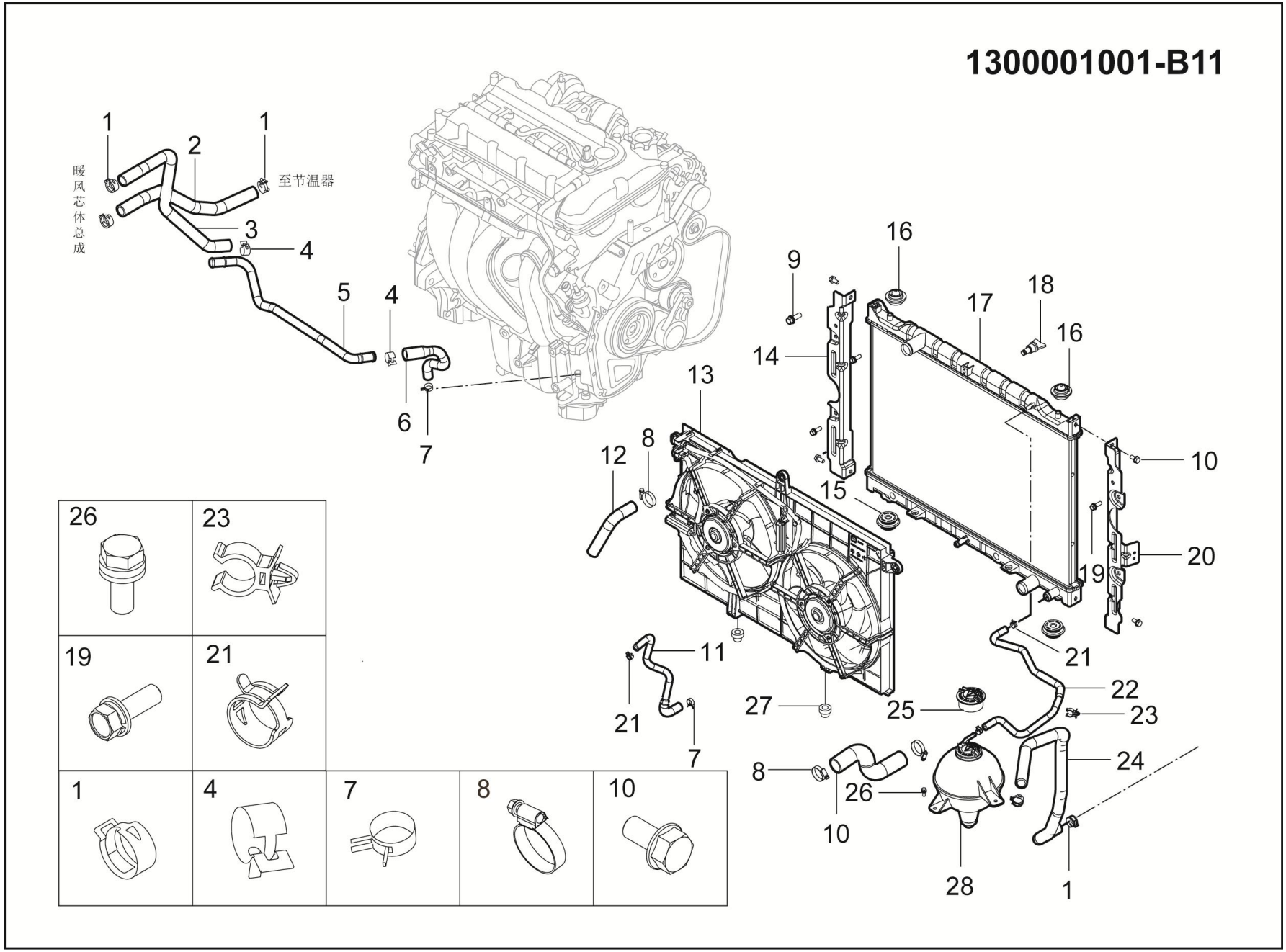

1300001001-B11 冷却系统装置

1300001001-B11 COOLING SYSTEM DEVICE

序号	备件编码	中文名称	英文名称	NSE1.5T+LD525		TNN4G15T+LD525		TNN4G15T+A6F5				TN4G18T+DCT360					备注
				MT两驱豪华型	MT两驱尊享型	MT两驱豪华型	MT两驱尊享型	AT两驱豪华型	AT两驱尊享型	AT两驱尊贵型	AT两驱旗舰型	DCT两驱豪华型	DCT两驱尊享型	DCT两驱尊贵型	DCT两驱旗舰型	DCT互联网智尊型	
13	1308010001-B11	电子风扇总成	FAN WITH COWL ASSY	1▲	1▲	0	0	0	0	0	0	0	0	0	0	0	
13	1308010003-B11	电子风扇总成	FAN WITH COWL ASSY	1▲	1▲	0	0	0	0	0	0	0	0	0	0	0	
14	1301011001-B11	散热器左护板	RADIATOR PROTECTING PLATE-LEFT	1	1	0	0	0	0	0	0	0	0	0	0	0	
15	1302012002-B11	散热器下支撑垫	RADIATOR SUPPORT-LOWER	2	2	0	0	0	0	0	0	0	0	0	0	0	
16	1302011002-B11	散热器上支撑垫	RADIATOR SUPPORT-UPPER	2	2	0	0	0	0	0	0	0	0	0	0	0	
17	1301010001-B11	散热器总成	RADIATOR ASSY	1	1	0	0	0	0	0	0	0	0	0	0	0	
18	1301023001-B11F	排水阀	VALVE	1	1	0	0	0	0	0	0	0	0	0	0	0	
19	Q1460825	六角头螺栓、弹簧垫圈和平垫圈组合件	BOLT	3	3	0	0	0	0	0	0	0	0	0	0	0	
20	1301012001-B11	散热器右护板	RADIATOR PROTECTING PLATE-RIGHT	1	1	0	0	0	0	0	0	0	0	0	0	0	
21	Q673B135	弹性环箍	SPRING CLAMP	4	4	0	0	0	0	0	0	0	0	0	0	0	
22	1303014001-B11	膨胀箱和散热器连接软管	HOSE-EXPANSION TANK AND RADIATOR	1	1	0	0	0	0	0	0	0	0	0	0	0	
23	9000122004	单管夹	SINGLE HOSE CLIP	2	2	0	0	0	0	0	0	0	0	0	0	0	

1300001001-B11

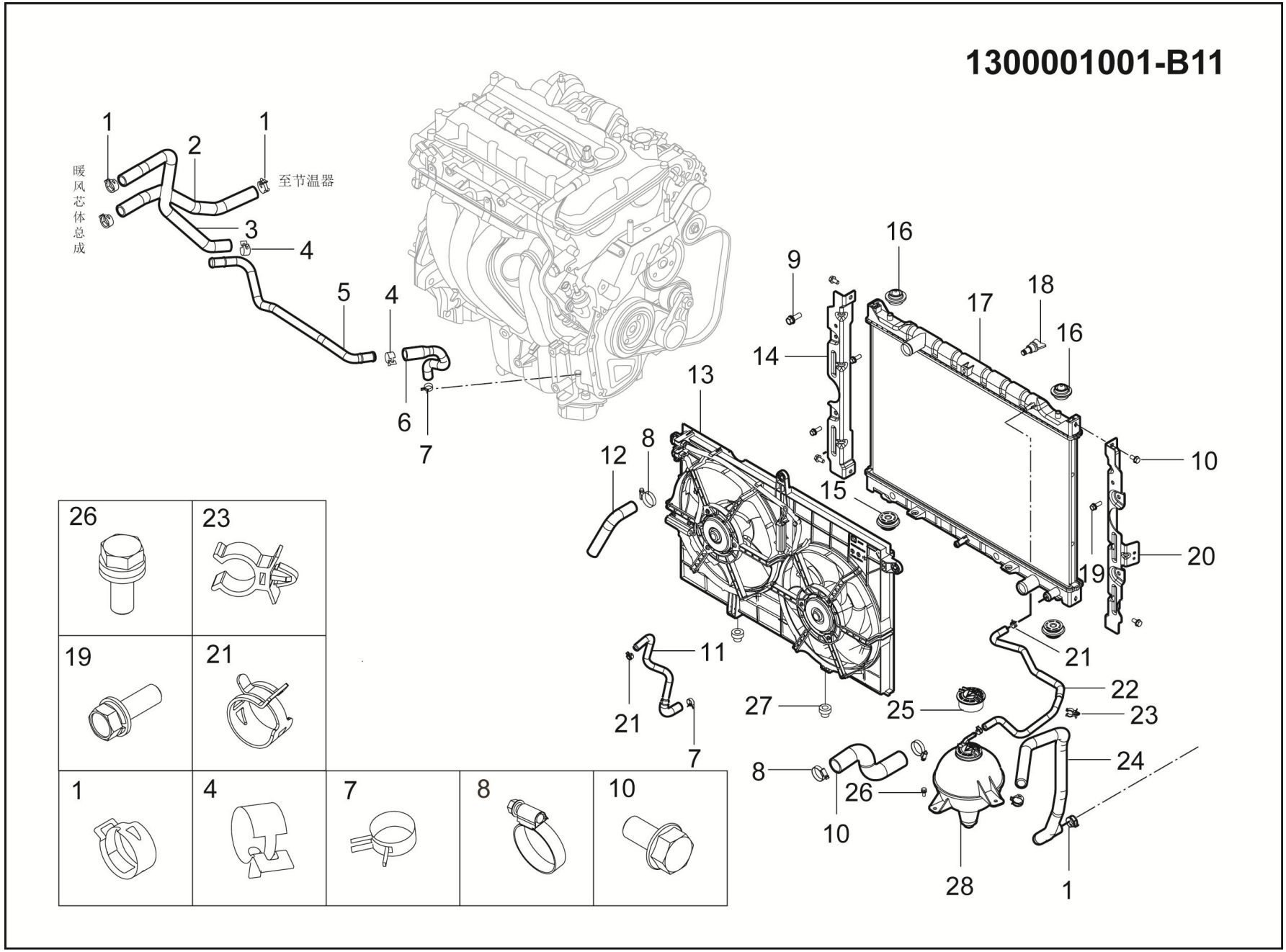

1300001001-B11 冷却系统装置

1300001001-B11 COOLING SYSTEM DEVICE

序号	备件编码	中文名称	英文名称	NSE1.5T+LD525		TNN4G15T+LD525		TNN4G15T+A6F5				TN4G18T+DCT360					备注
				MT 两驱豪华型	MT 两驱尊享型	MT 两驱豪华型	MT 两驱尊享型	AT 两驱豪华型	AT 两驱尊享型	AT 两驱尊贵型	AT 两驱旗舰型	DCT 两驱豪华型	DCT 两驱尊享型	DCT 两驱尊贵型	DCT 两驱旗舰型	DCT 互联网智尊型	
24	1303013001-B11F	膨胀箱出水软管	OUTLET WATER HOSE EXPANSION TANK	1	1	0	0	0	0	0	0	0	0	0	0	0	
25	1311021002-B11F	膨胀箱盖	EXPANSION TANK COVER	1	1	0	0	0	0	0	0	0	0	0	0	0	
26	Q1460616F6	六角头螺栓、弹簧垫圈和平垫圈组合件	BOLT	2	2	0	0	0	0	0	0	0	0	0	0	0	
27	1308011001-B11	减震垫	CUSHION	2	2	0	0	0	0	0	0	0	0	0	0	0	
28	1311010001-B11	膨胀箱总成	EXPANSION TANK ASSY	1	1	0	0	0	0	0	0	0	0	0	0	0	

1300001008-B11

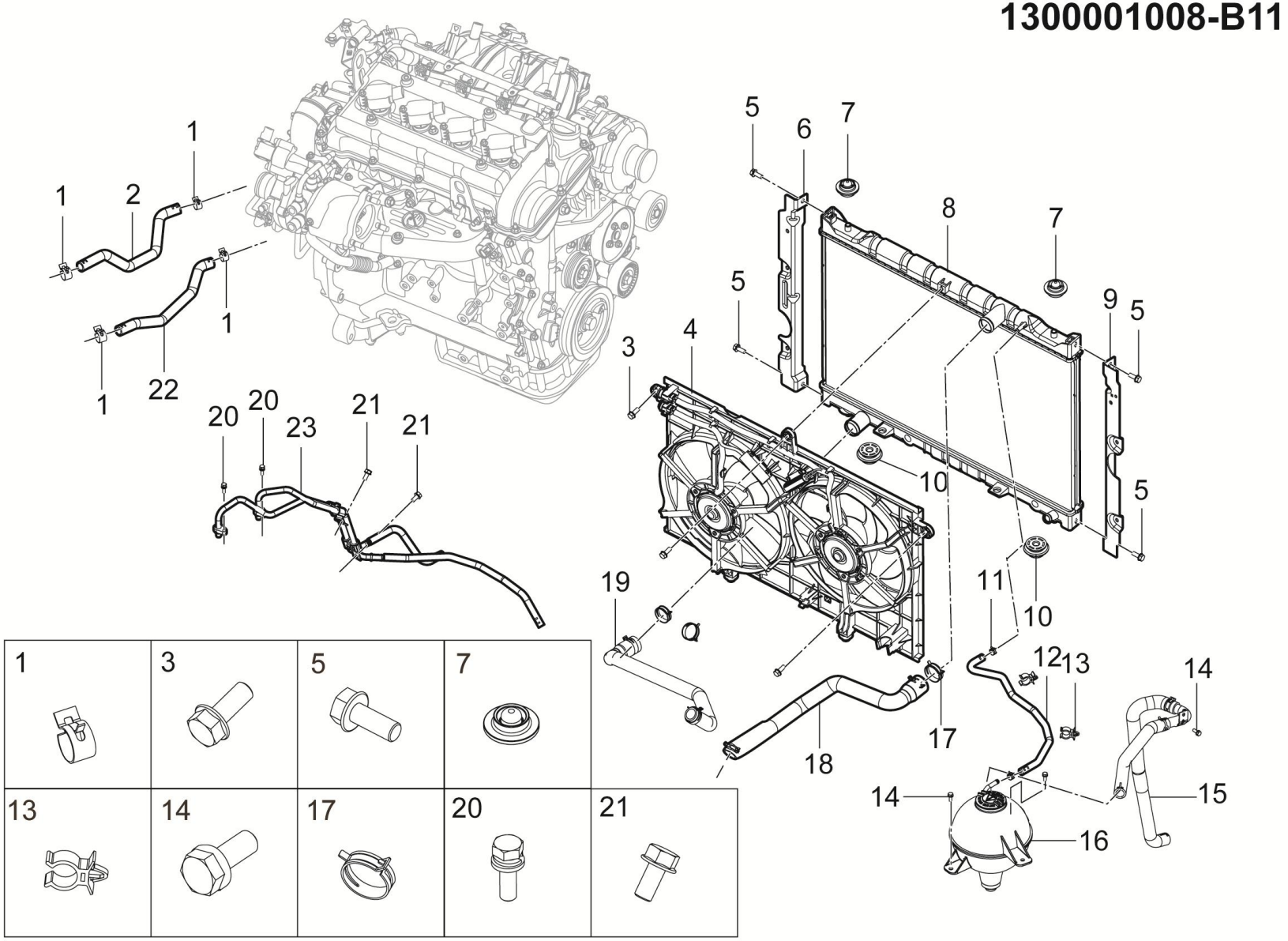

1300001008-B11 冷却系统装置（1.8T+DCT)

1300001008-B11 COOLING SYSTEM DEVICE

序号	备件编码	中文名称	英文名称	NSE1.5T+LD525		TNN4G15T+LD525		TNN4G15T+A6F5				TN4G18T+DCT360					备注
				MT两驱豪华型	MT两驱尊享型	MT两驱豪华型	MT两驱尊享型	AT两驱豪华型	AT两驱尊享型	AT两驱尊贵型	AT两驱旗舰型	DCT两驱豪华型	DCT两驱尊享型	DCT两驱尊贵型	DCT两驱旗舰型	DCT互联网智尊型	
1	Q673B24	钢带型弹性环箍	SPRING CLAMP	0	0	0	0	0	0	0	0	2	2	2	2	2	
2	8101011004-B11	暖风进水管	INLET HOSE-HEATER	0	0	0	0	0	0	0	0	1	1	1	1	1	
3	Q1840820	六角法兰面螺栓	BOLT	0	0	0	0	0	0	0	0	2	2	2	2	2	
4	1308010002-B11	电子风扇总成	FAN WITH COWL ASSY	0	0	0	0	0	0	0	0	1	1	1	1	1	
5	Q1840816	六角头螺栓、弹簧垫圈和平垫圈组合件	BOLT	0	0	0	0	0	0	0	0	4	4	4	4	4	
6	1301011002-B11	散热器左护板	RADIATOR PROTECTING PLATE-LEFT	0	0	0	0	0	0	0	0	1	1	1	1	1	
7	1302011002-B11	散热器上支撑垫	RADIATOR SUPPORT-UPPER	0	0	0	0	0	0	0	0	2	2	2	2	2	
8	1301010004-B11	散热器总成	RADIATOR ASSY	0	0	0	0	0	0	0	0	1	1	1	1	1	
9	1301012001-B11	散热器右护板	RADIATOR PROTECTING PLATE-RIGHT	0	0	0	0	0	0	0	0	1	1	1	1	1	
10	1302012002-B11	散热器下支撑垫	RADIATOR SUPPORT-LOWER	0	0	0	0	0	0	0	0	2	2	2	2	2	
11	Q673B135	弹性环箍	SPRING CLAMP	0	0	0	0	0	0	0	0	2	2	2	2	2	
12	1303014001-B11	膨胀箱和散热器连接软管	HOSE-EXPANSION TANK AND RADIATOR	0	0	0	0	0	0	0	0	1	1	1	1	1	

1300001008-B11

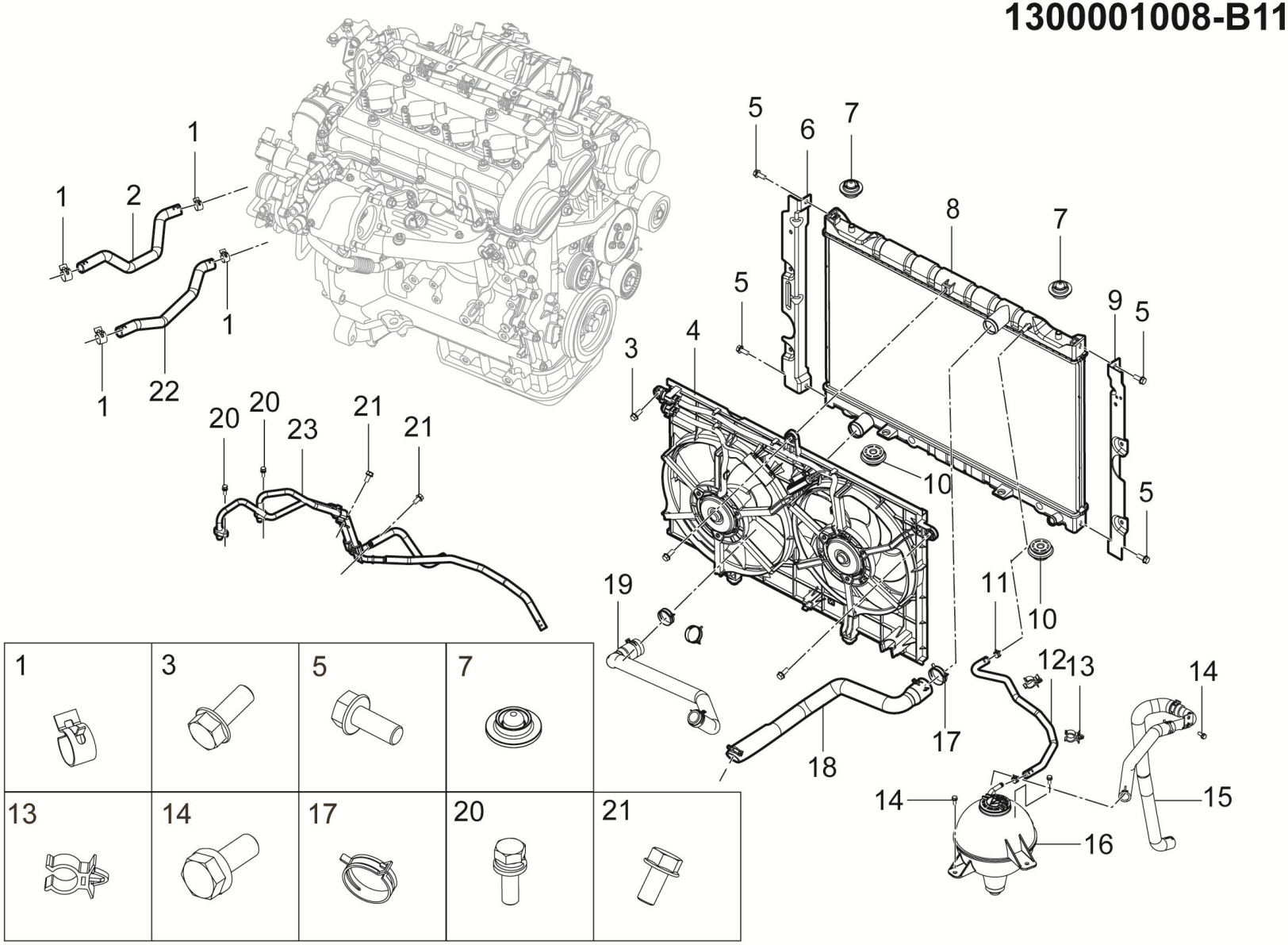

1300001008-B11 冷却系统装置（1.8T+DCT)

1300001008-B11 COOLING SYSTEM DEVICE

序号	备件编码	中文名称	英文名称	NSE1.5T+LD525		TNN4G15T+LD525		TNN4G15T+A6F5				TN4G18T+DCT360					备注
				MT两驱豪华型	MT两驱尊享型	MT两驱豪华型	MT两驱尊享型	AT两驱豪华型	AT两驱尊享型	AT两驱尊贵型	AT两驱旗舰型	DCT两驱豪华型	DCT两驱尊享型	DCT两驱尊贵型	DCT两驱旗舰型	DCT互联网智尊型	
13	9000122004	单管夹	SINGLE HOSE CLIP	0	0	0	0	0	0	0	0	2	2	2	2	2	
14	Q1460616F6	六角头螺栓、弹簧垫圈和平垫圈组合件	BOLT	0	0	0	0	0	0	0	0	3	3	3	3	3	
15	1303013003-B11	膨胀箱出水软管	OUTLET WATER HOSE EXPANSION TANK	0	0	0	0	0	0	0	0	1	1	1	1	1	
16	1311010001-B11	膨胀箱总成	EXPANSION TANK ASSY	0	0	0	0	0	0	0	0	1	1	1	1	1	
17	Q673B135	弹性环箍	ELASTIC RING CLAMP	0	0	0	0	0	0	0	0	2	2	2	2	2	
18	1303011003-B11	散热器进水软管	INLET WATER HOSE RADIATOR	0	0	0	0	0	0	0	0	1	1	1	1	1	
19	1303012003-B11	散热器出水软管	OUTLET WATER HOSE-RADIATOR	0	0	0	0	0	0	0	0	1	1	1	1	1	
20	Q1460625	六角头螺栓、弹簧垫圈和平垫圈组合件	BOLT	0	0	0	0	0	0	0	0	2	2	2	2	2	
21	Q1460825	六角头螺栓、弹簧垫圈和平垫圈组合件	BOLT	0	0	0	0	0	0	0	0	3	3	3	3	3	
22	8101012008-B11	暖风出水管	OUTLET HOSE I-HEATER	0	0	0	0	0	0	0	0	1	1	1	1	1	
23	1503016002-B11	油冷器进出油管总成	THE HARD TUBE OF OIL COOLER	0	0	0	0	0	0	0	0	1	1	1	1	1	

1300001010-B11

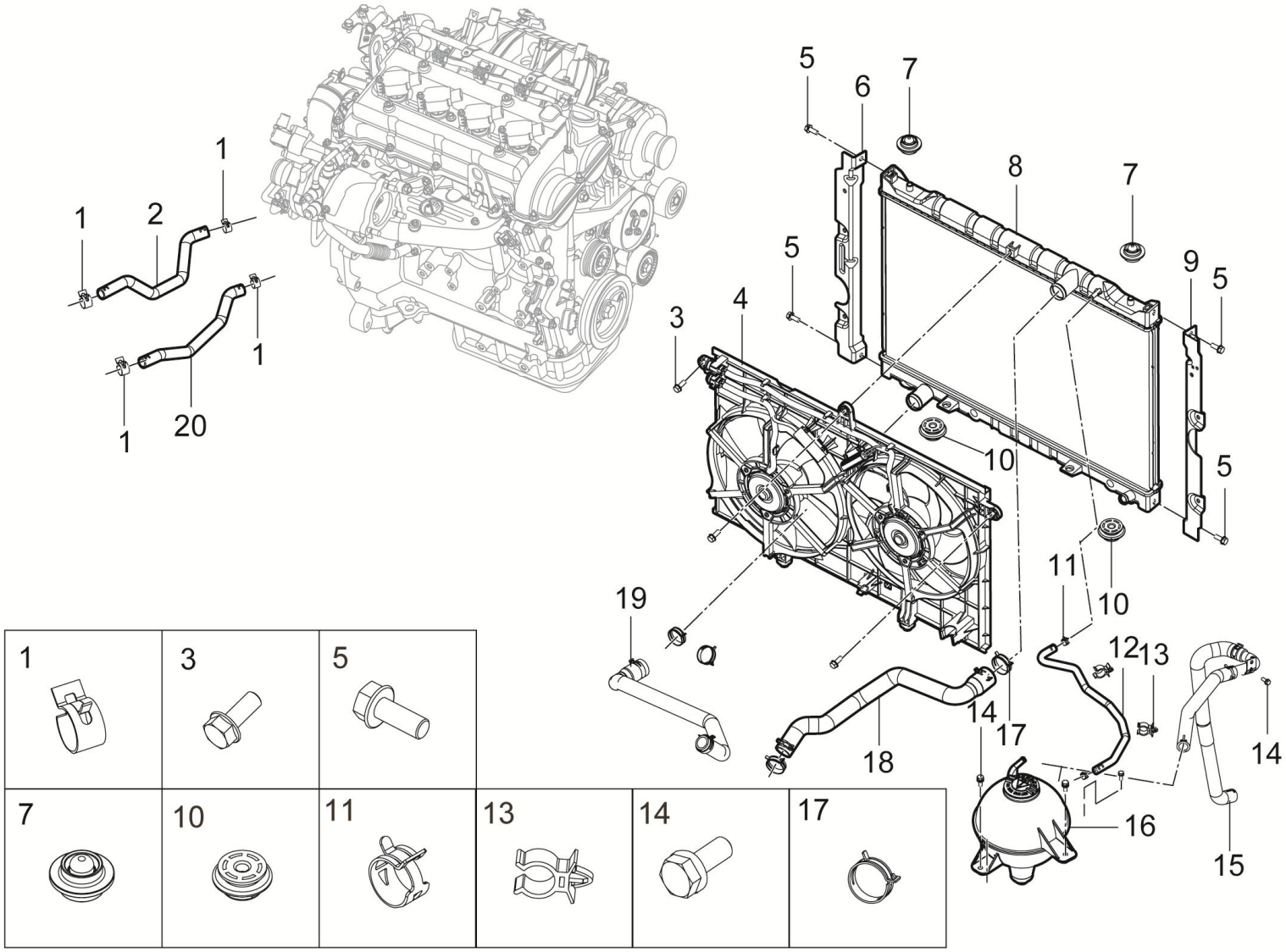

1300001010-B11 冷却系统装置(铜陵+MT)

1300001010-B11 COOLING SYSTEM DEVICE

序号	备件编码	中文名称	英文名称	NSE1.5T+LD525		TNN4G15T+LD525		TNN4G15T+A6F5				TN4G18T+DCT360					备注
				MT两驱豪华型	MT两驱尊享型	MT两驱豪华型	MT两驱尊享型	AT两驱豪华型	AT两驱尊享型	AT两驱尊贵型	AT两驱旗舰型	DCT两驱豪华型	DCT两驱尊享型	DCT两驱尊贵型	DCT两驱旗舰型	DCT互联网智尊型	
1	Q673B24	钢带型弹性环箍	SPRING CLAMP	0	0	2	2	0	0	0	0	0	0	0	0	0	
2	8101011006-B11	暖风进水管	INLET HOSE-HEATER	0	0	1	1	0	0	0	0	0	0	0	0	0	
3	Q1460825	六角头螺栓、弹簧垫圈和平垫圈组合件	BOLT	0	0	1	1	0	0	0	0	0	0	0	0	0	
4	1308010001-B11	电子风扇总成	FAN WITH COWL ASSY	0	0	1	1	0	0	0	0	0	0	0	0	0	
5	Q1840816	六角头螺栓、弹簧垫圈和平垫圈组合件	BOLT	0	0	4	4	0	0	0	0	0	0	0	0	0	
6	1301011001-B11	散热器左护板	RADIATOR PROTECTING PLATE-LEFT	0	0	1	1	0	0	0	0	0	0	0	0	0	
7	1302011002-B11	散热器上支撑垫	RADIATOR SUPPORT-UPPER	0	0	2	2	0	0	0	0	0	0	0	0	0	
8	1301010002-B11	散热器总成	RADIATOR ASSY	0	0	1	1	0	0	0	0	0	0	0	0	0	
9	1301012001-B11	散热器右护板	RADIATOR PROTECTING PLATE-RIGHT	0	0	1	1	0	0	0	0	0	0	0	0	0	
10	1302012002-B11	散热器下支撑垫	RADIATOR SUPPORT-LOWER	0	0	2	2	0	0	0	0	0	0	0	0	0	
11	Q673B135	弹性环箍	SPRING CLAMP	0	0	2	2	0	0	0	0	0	0	0	0	0	
12	1303014002-B11	膨胀箱和散热器连接软管	HOSE-EXPANSION TANK AND RADIATOR	0	0	1	1	0	0	0	0	0	0	0	0	0	

1300001010-B11

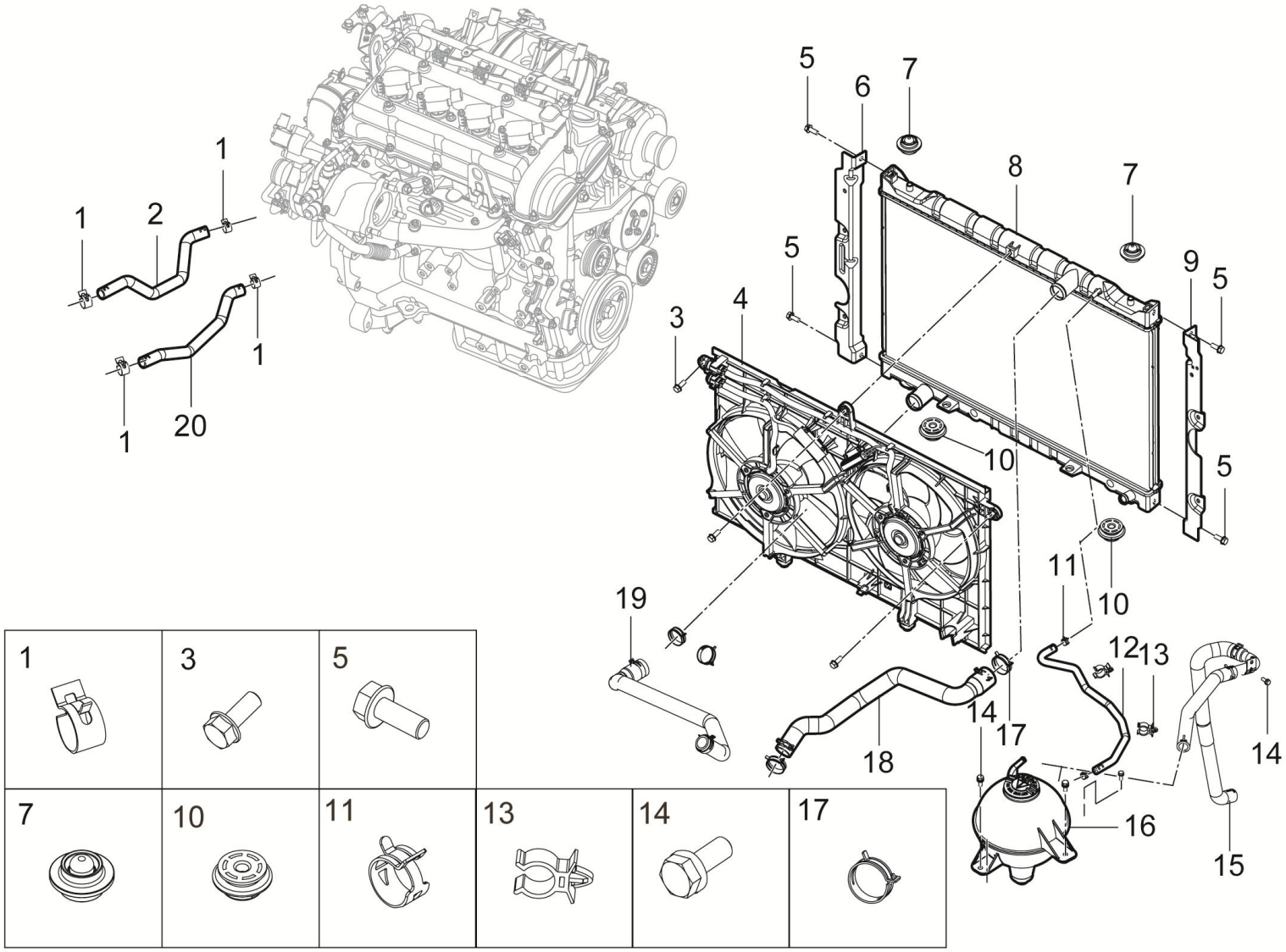

1300001010-B11 冷却系统装置(铜陵+MT)

1300001010-B11 COOLING SYSTEM DEVICE

序号	备件编码	中文名称	英文名称	NSE1.5T+LD525		TNN4G15T+LD525		TNN4G15T+A6F5				TN4G18T+DCT360					备注
				MT两驱豪华型	MT两驱尊享型	MT两驱豪华型	MT两驱尊享型	AT两驱豪华型	AT两驱尊享型	AT两驱尊贵型	AT两驱旗舰型	DCT两驱豪华型	DCT两驱尊享型	DCT两驱尊贵型	DCT两驱旗舰型	DCT互联网智尊型	
13	9000122004	单管夹	SINGLE HOSE CLIP	0	0	2	2	0	0	0	0	0	0	0	0	0	
14	Q1460616F6	六角头螺栓、弹簧垫圈和平垫圈组合件	BOLT	0	0	2	2	0	0	0	0	0	0	0	0	0	
15	1303013004-B11	膨胀箱出水软管	OUTLET WATER HOSE EXPANSION TANK	0	0	1	1	0	0	0	0	0	0	0	0	0	
16	1311010001-B11	膨胀箱总成	EXPANSION TANK ASSY	0	0	1	1	0	0	0	0	0	0	0	0	0	
17	Q673B135	弹性环箍	ELASTIC RING CLAMP	0	0	2	2	0	0	0	0	0	0	0	0	0	
18	1303011005-B11	散热器进水软管	INLET WATER HOSE RADIATOR	0	0	1	1	0	0	0	0	0	0	0	0	0	
19	1303012005-B11	散热器出水软管	OUTLET WATER HOSE-RADIATOR	0	0	1	1	0	0	0	0	0	0	0	0	0	
20	8101012006-B11	暖风出水管	OUTLET HOSE HEATER	0	0	1	1	0	0	0	0	0	0	0	0	0	

1300001011-B11

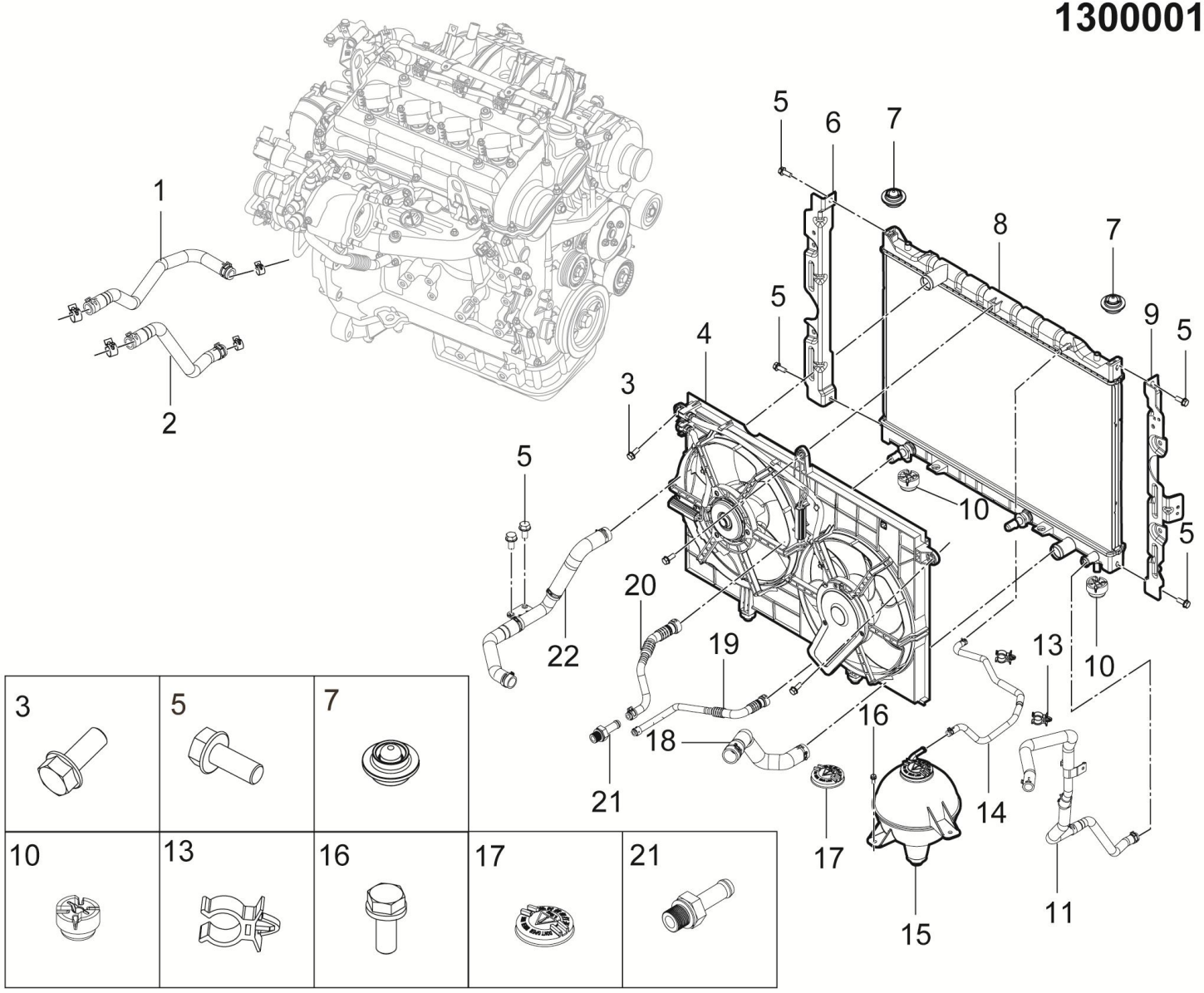

1300001011-B11 冷却系统装置(铜陵+AT)

1300001011-B11 COOLING SYSTEM DEVICE

序号	备件编码	中文名称	英文名称	NSE1.5T+LD525		TNN4G15T+LD525		TNN4G15T+A6F5				TN4G18T+DCT360					备注
				MT两驱豪华型	MT两驱尊享型	MT两驱豪华型	MT两驱尊享型	AT两驱豪华型	AT两驱尊享型	AT两驱尊贵型	AT两驱旗舰型	DCT两驱豪华型	DCT两驱尊享型	DCT两驱尊贵型	DCT两驱旗舰型	DCT互联网智尊型	
1	8101012006-B11	暖风出水管	OUTLET HOSE HEATER	0	0	0	0	1	1	1	1	0	0	0	0	0	
2	8101011006-B11	暖风进水管	INLET HOSE-HEATER	0	0	0	0	1	1	1	1	0	0	0	0	0	
3	Q1460825	六角头螺栓、弹簧垫圈和平垫圈组合件	BOLT	0	0	0	0	3	3	3	3	0	0	0	0	0	
4	1308010001-B11	电子风扇总成	FAN WITH COWL ASSY	0	0	0	0	1	1	1	1	0	0	0	0	0	
5	Q1840816	六角头螺栓、弹簧垫圈和平垫圈组合件	BOLT	0	0	0	0	6	6	6	6	0	0	0	0	0	
6	1301011001-B11	散热器左护板	RADIATOR PROTECTING PLATE-LEFT	0	0	0	0	1	1	1	1	0	0	0	0	0	
7	1302011002-B11	散热器上支撑垫	RADIATOR SUPPORT-UPPER	0	0	0	0	2	2	2	2	0	0	0	0	0	
8	1301010005-B11	散热器总成	RADIATOR ASSY	0	0	0	0	1	1	1	1	0	0	0	0	0	
9	1301012001-B11	散热器右护板	RADIATOR PROTECTING PLATE-RIGHT	0	0	0	0	1	1	1	1	0	0	0	0	0	
10	1302012002-B11	散热器下支撑垫	RADIATOR SUPPORT-LOWER	0	0	0	0	2	2	2	2	0	0	0	0	0	
11	1303013004-B11	膨胀箱出水软管	OUTLET WATER HOSE EXPANSION TANK	0	0	0	0	1	1	1	1	0	0	0	0	0	
13	9000122004	单管夹	SINGLE HOSE CLIP	0	0	0	0	2	2	2	2	0	0	0	0	0	

1300001011-B11

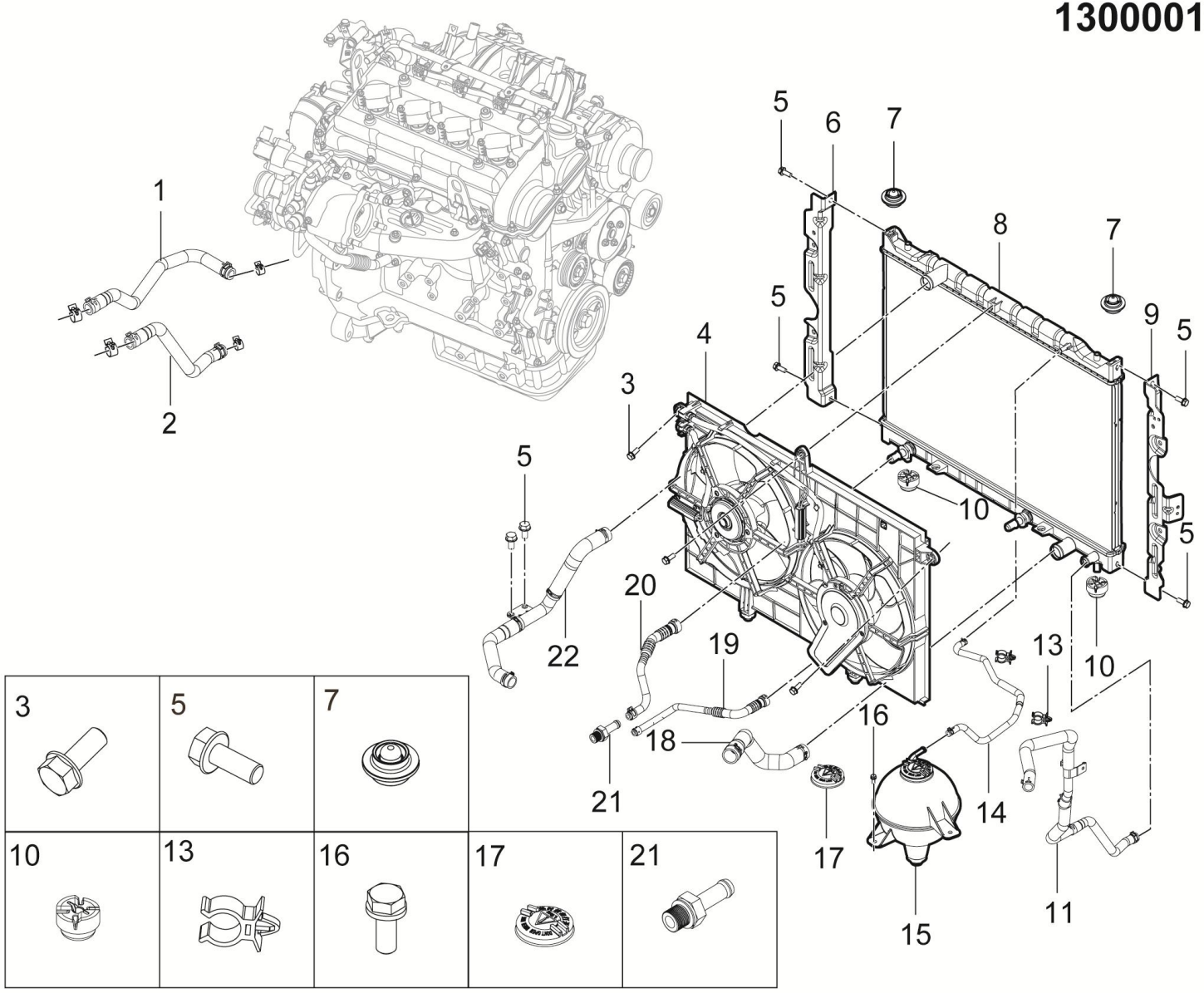

1300001011-B11 冷却系统装置(铜陵+AT)

1300001011-B11 COOLING SYSTEM DEVICE

序号	备件编码	中文名称	英文名称	NSE1.5T+LD525		TNN4G15T+LD525		TNN4G15T+A6F5				TN4G18T+DCT360					备注
				MT两驱豪华型	MT两驱尊享型	MT两驱豪华型	MT两驱尊享型	AT两驱豪华型	AT两驱尊享型	AT两驱尊贵型	AT两驱旗舰型	DCT两驱豪华型	DCT两驱尊享型	DCT两驱尊贵型	DCT两驱旗舰型	DCT互联网智尊型	
14	1303014002-B11	膨胀箱和散热器连接软管	HOSE-EXPANSION TANK AND RADIATOR	0	0	0	0	1	1	1	1	0	0	0	0	0	
15	1311010001-B11	膨胀箱总成	EXPANSION TANK ASSY	0	0	0	0	1	1	1	1	0	0	0	0	0	
16	Q1460616F6	六角头螺栓、弹簧垫圈和平垫圈组合件	BOLT	0	0	0	0	3	3	3	3	0	0	0	0	0	
17	1311011001-B11	膨胀箱盖	EXPANSION TANK ASSY	0	0	0	0	1	1	1	1	0	0	0	0	0	
18	1303012005-B11	散热器出水软管	OUTLET WATER HOSE-RADIATOR	0	0	0	0	1	1	1	1	0	0	0	0	0	
19	1503012004-B11	油冷器出油软管	OIL OUTLET HOSE-OIL COOLER	0	0	0	0	1	1	1	1	0	0	0	0	0	
20	1503011004-B11	油冷器进油软管	OIL INLET HOSE-OIL COOLER	0	0	0	0	1	1	1	1	0	0	0	0	0	
21	1503013001-A02	油冷器油管接头	THE PORT OF OIL HOSE	0	0	0	0	2	2	2	2	0	0	0	0	0	
22	1303011005-B11	散热器进水软管	INLET WATER HOSE RADIATOR	0	0	0	0	1	1	1	1	0	0	0	0	0	

3610001003-B11

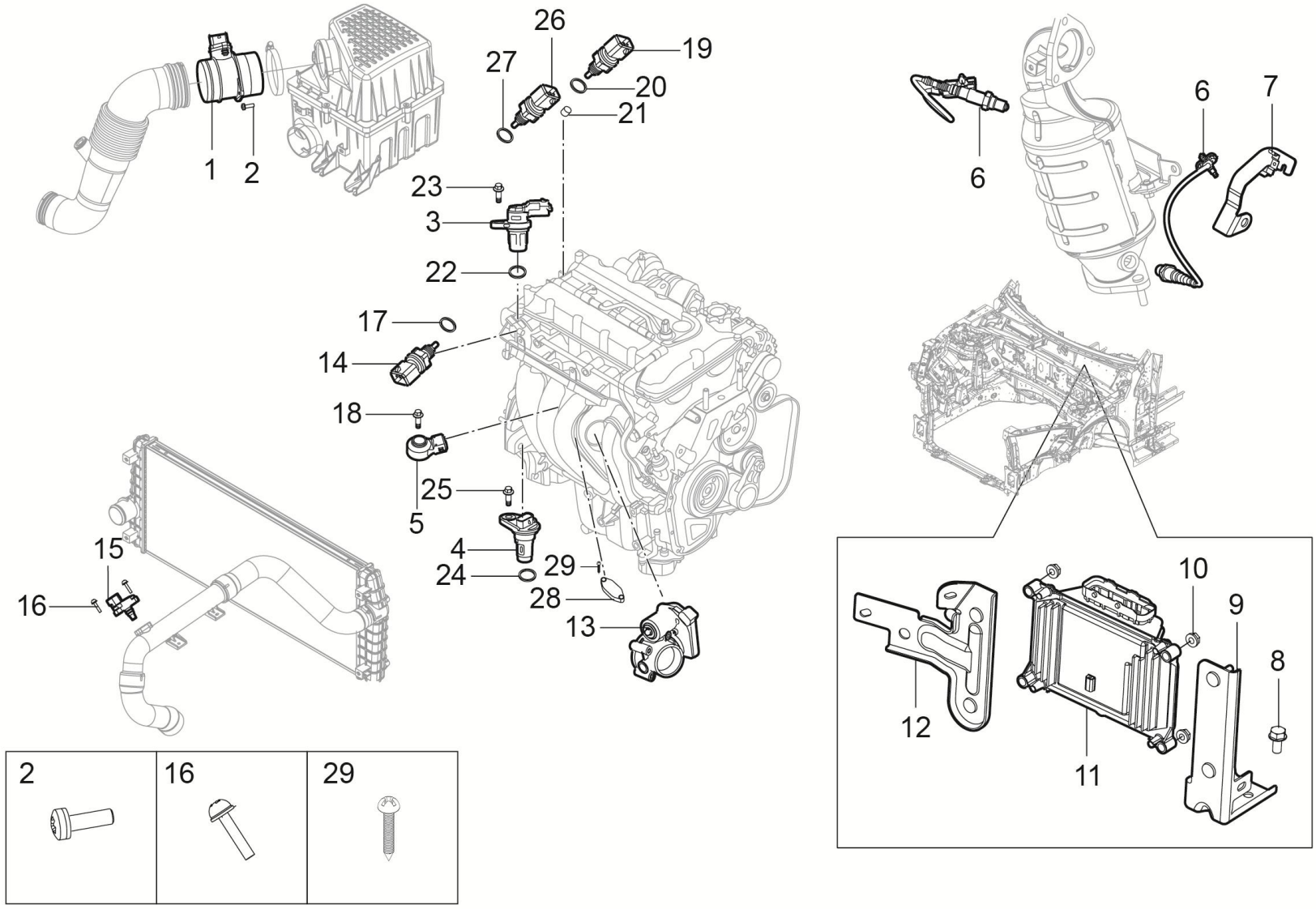

3610001003-B11 发动机电控系统装置

3610001003-B11 ENGINE-ECU-SYSTEM

序号	备件编码	中文名称	英文名称	NSE1.5T+LD525		TNN4G15T+LD525		TNN4G15T+A6F5				TN4G18T+DCT360					备注
				MT两驱豪华型	MT两驱尊享型	MT两驱豪华型	MT两驱尊享型	AT两驱豪华型	AT两驱尊享型	AT两驱尊贵型	AT两驱旗舰型	DCT两驱豪华型	DCT两驱尊享型	DCT两驱尊贵型	DCT两驱旗舰型	DCT互联网智尊型	
1	3611020001-B11	空气流量计	HOT-AIRFLOW-METER	1	0	0	0	0	0	0	0	0	0	0	0	0	
2	Q2300620	十字槽盘头螺钉和平垫圈组合件	BOLT	2	0	0	0	0	0	0	0	0	0	0	0	0	
3	3611012001-B11	凸轮相位传感器	SENSOR-CAM	1	0	0	0	0	0	0	0	0	0	0	0	0	
4	3611021001-B11	曲轴传感器总成	SENSOR ASSY-CRANK	1	0	0	0	0	0	0	0	0	0	0	0	0	
5	3611051001-B11	爆震传感器	SENSOR-KNOCK	1	0	0	0	0	0	0	0	0	0	0	0	0	
6	3611030-03W	前后氧传感器	FRONT-REAR-SENSOR-OXYGEN	2	0	0	0	0	0	0	0	0	0	0	0	0	
7	3611011001-B11	后氧传感器安装支架	REAR-BRACKET-SENSOR-OXYGEN	1	0	0	0	0	0	0	0	0	0	0	0	0	
8	Q1840816	六角法兰螺栓	BOLT	2	0	0	0	0	0	0	0	0	0	0	0	0	
9	3610012001-B11	发动机ECU支架Ⅱ	ECU-SUPPORT Ⅱ	1	0	0	0	0	0	0	0	0	0	0	0	0	
10	Q32006	六角法兰螺母	NUT	4	0	0	0	0	0	0	0	0	0	0	0	0	
11	3610010003-B11	发动机ECU总成	ECU	1	0	0	0	0	0	0	0	0	0	0	0	0	菱重增压器
11	3610010019-B11	发动机ECU总成	ECU	1	0	0	0	0	0	0	0	0	0	0	0	0	菱重增压器

3610001003-B11

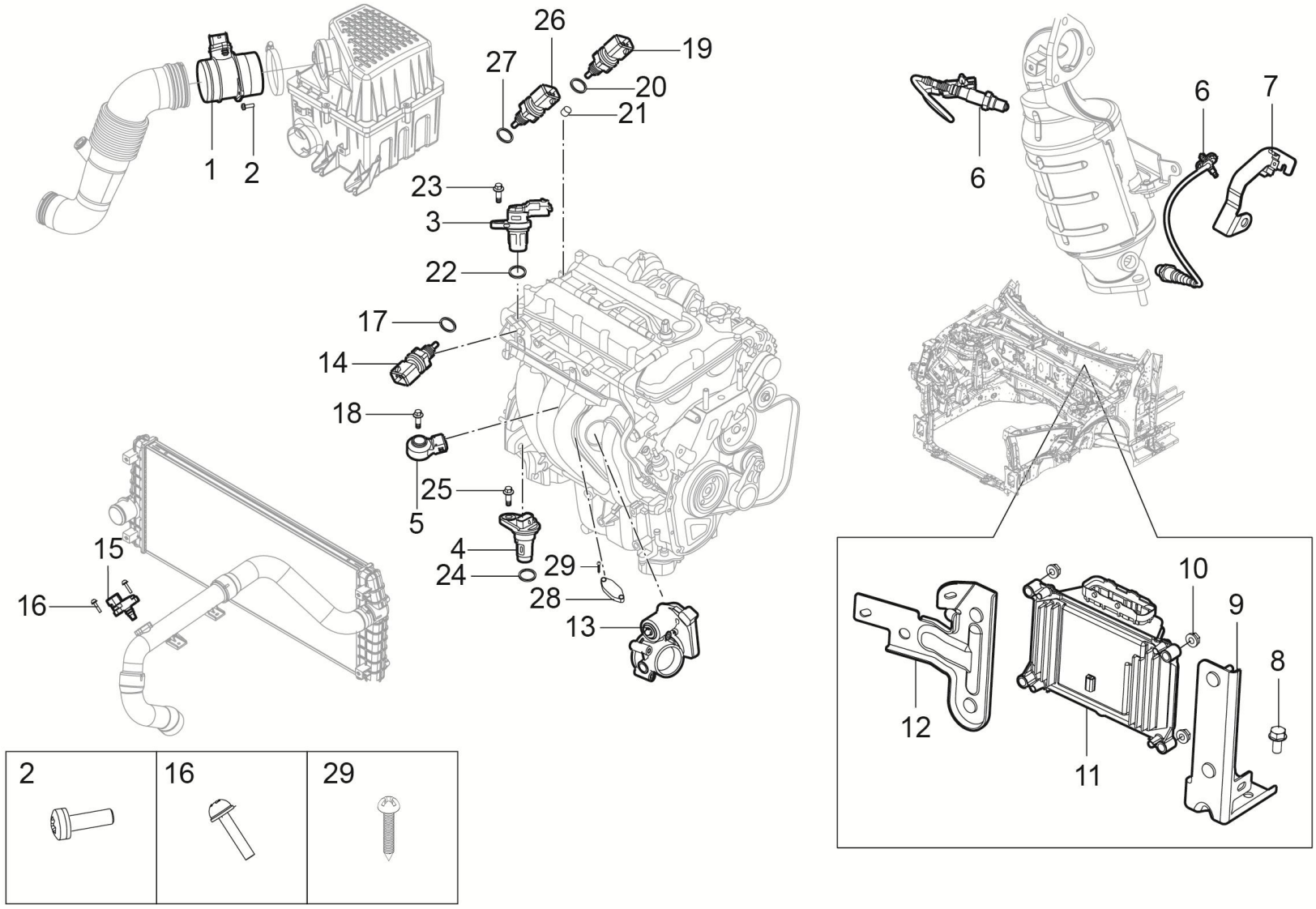

3610001003-B11 发动机电控系统装置

3610001003-B11 ENGINE-ECU-SYSTEM

序号	备件编码	中文名称	英文名称	NSE1.5T+LD525		TNN4G15T+LD525		TNN4G15T+A6F5				TN4G18T+DCT360					备注
				MT两驱豪华型	MT两驱尊享型	MT两驱豪华型	MT两驱尊享型	AT两驱豪华型	AT两驱尊享型	AT两驱尊贵型	AT两驱旗舰型	DCT两驱豪华型	DCT两驱尊享型	DCT两驱尊贵型	DCT两驱旗舰型	DCT互联网智尊型	
12	3610011001-B11	发动机ECU支架Ⅰ	ECU-SUPPORT Ⅰ	1	0	0	0	0	0	0	0	0	0	0	0	0	
13	1132110001-B11	节气门体	THROTTLE BODY 52MM	1	0	0	0	0	0	0	0	0	0	0	0	0	
14	3616101001-B11	水温温度传感器	SENSOR-COOLANT TEMPERATURE	1	0	0	0	0	0	0	0	0	0	0	0	0	
15	3611010001-B11	增压压力传感器	TURBINE-PRESURE-SENSOR	1	0	0	0	0	0	0	0	0	0	0	0	0	
16	Q2300420	十字槽盘头螺钉和平垫圈组合件	BOLT	2	0	0	0	0	0	0	0	0	0	0	0	0	
17	3616101002-B11	垫片-水温温度传感器	GASKET-COOLANT SENSOR	1	0	0	0	0	0	0	0	0	0	0	0	0	
18	3611051002-B11	螺栓M8X30-爆震传感器	SCREW M8*30-KNOCK SENSOR	1	0	0	0	0	0	0	0	0	0	0	0	0	
19	3611013001-B11	油压开关	SWITCH-OIL PRESSURE	1	0	0	0	0	0	0	0	0	0	0	0	0	
20	3611013002-B11	垫片-油压开关	GASKET-OIL PRESSURE SWITCH	1	0	0	0	0	0	0	0	0	0	0	0	0	
21	3611013003-B11	油压开关滤网	CLEANER-OIL PRESSURE SWITCH	1	0	0	0	0	0	0	0	0	0	0	0	0	
22	3611012002-B11	O型圈-凸轮相位传感器	O RING-CAM SENSOR	1	0	0	0	0	0	0	0	0	0	0	0	0	
23	3611012003-B11	螺栓M6x16-相位传感器	SCREW M6*16-CAM SENSOR	1	0	0	0	0	0	0	0	0	0	0	0	0	

3610001003-B11

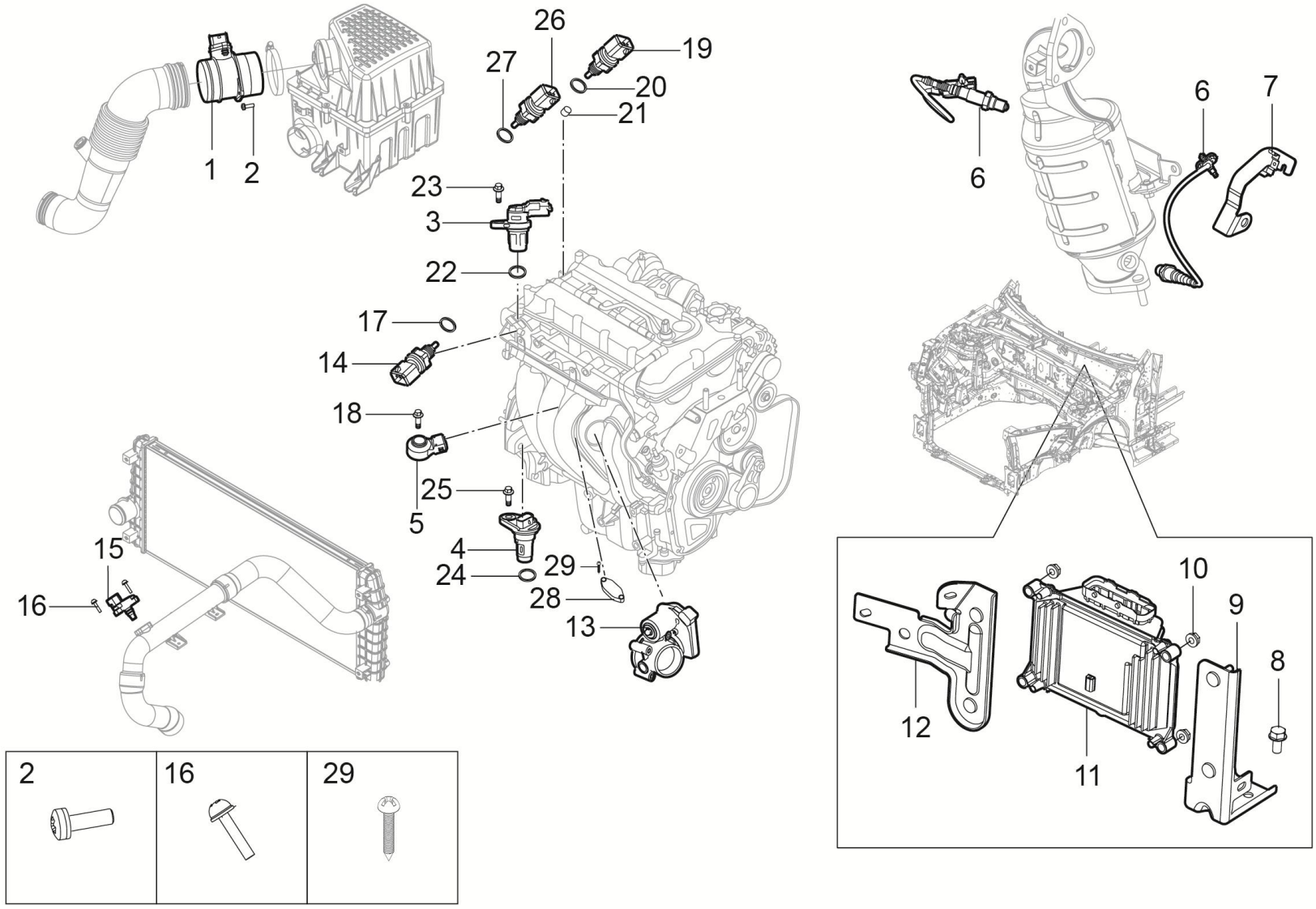

3610001003-B11 发动机电控系统装置

3610001003-B11 ENGINE-ECU-SYSTEM

序号	备件编码	中文名称	英文名称	NSE1.5T+LD525		TNN4G15T+LD525		TNN4G15T+A6F5				TN4G18T+DCT360					备注
				MT两驱豪华型	MT两驱尊享型	MT两驱豪华型	MT两驱尊享型	AT两驱豪华型	AT两驱尊享型	AT两驱尊贵型	AT两驱旗舰型	DCT两驱豪华型	DCT两驱尊享型	DCT两驱尊贵型	DCT两驱旗舰型	DCT互联网智尊型	
24	3611021002-B11	O形圈-曲轴传感器	O RING-CRANK SENSOR	1	0	0	0	0	0	0	0	0	0	0	0	0	
25	3611021003-B11	螺栓M6x16-曲轴传感器	SCREW M6*16-CRANK SENSOR	1	0	0	0	0	0	0	0	0	0	0	0	0	
26	3611014001-B11	油温传感器	SENSOR-OIL TEMPERATURE	1	0	0	0	0	0	0	0	0	0	0	0	0	
27	3611014002-B11	垫片-油温传感器	GASKET-OIL SENSOR	1	0	0	0	0	0	0	0	0	0	0	0	0	
28	1108011002-B11	堵头-TMAP	PLATE BLANKING-TMAP	1	0	0	0	0	0	0	0	0	0	0	0	0	
29	1108011003-B11	螺栓-TMAP	FIXING-TMAP	2	0	0	0	0	0	0	0	0	0	0	0	0	

3610001004-B11

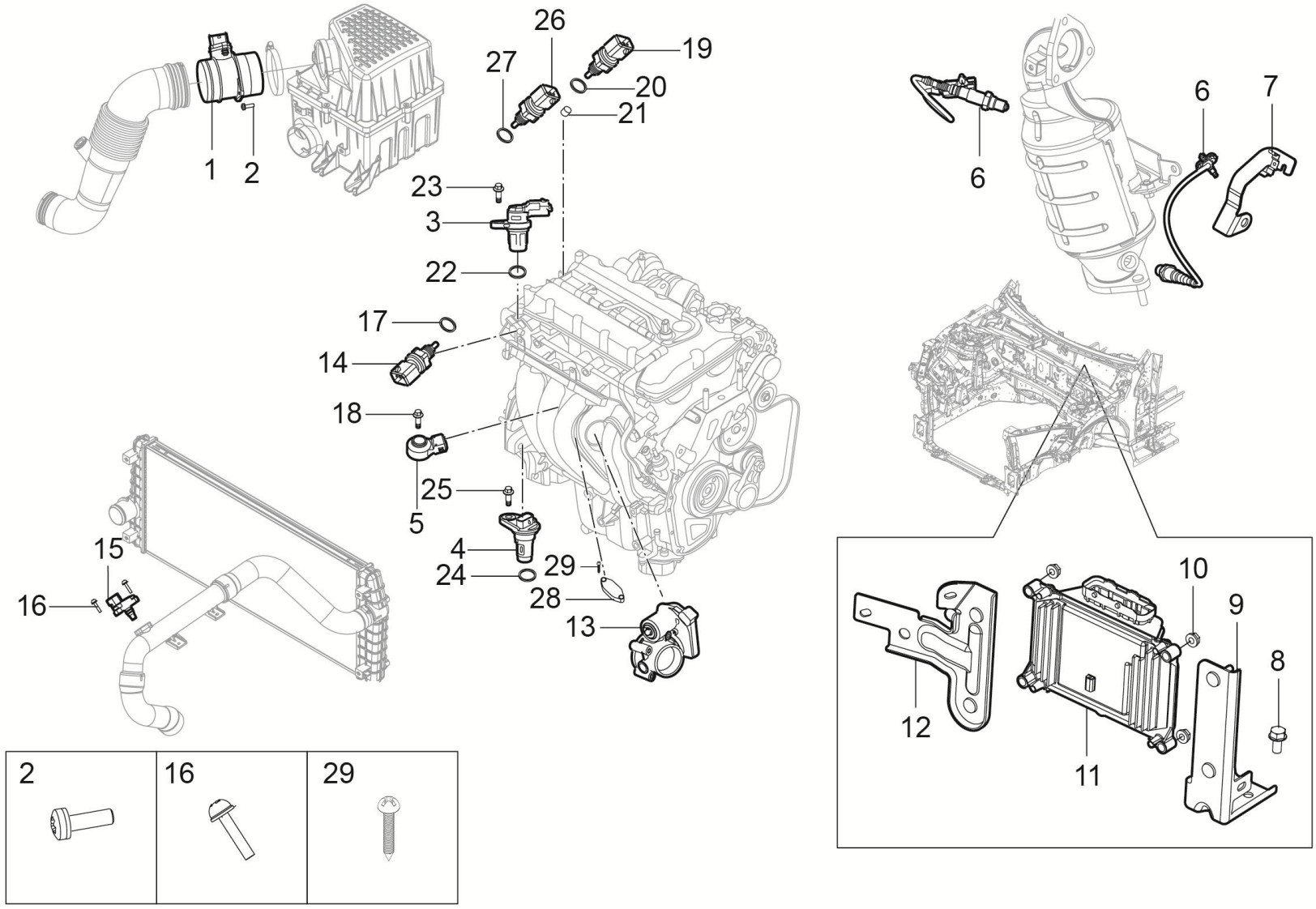

3610001004-B11 发动机电控系统装置

3610001004-B11 ENGINE-ECU-SYSTEM

序号	备件编码	中文名称	英文名称	NSE1.5T+LD525		TNN4G15T+LD525		TNN4G15T+A6F5				TN4G18T+DCT360					备注
				MT两驱豪华型	MT两驱尊享型	MT两驱豪华型	MT两驱尊享型	AT两驱豪华型	AT两驱尊享型	AT两驱尊贵型	AT两驱旗舰型	DCT两驱豪华型	DCT两驱尊享型	DCT两驱尊贵型	DCT两驱旗舰型	DCT互联网智尊型	
1	3611020001-B11	空气流量计	HOT-AIRFLOW-METER	0	1	0	0	0	0	0	0	0	0	0	0	0	
2	Q2300620	十字槽盘头螺钉和平垫圈组合件	BOLT	0	2	0	0	0	0	0	0	0	0	0	0	0	
3	3611012001-B11	凸轮相位传感器	SENSOR-CAM	0	1	0	0	0	0	0	0	0	0	0	0	0	
4	3611021001-B11	曲轴传感器总成	SENSOR ASSY-CRANK	0	1	0	0	0	0	0	0	0	0	0	0	0	
5	3611051001-B11	爆震传感器	SENSOR-KNOCK	0	1	0	0	0	0	0	0	0	0	0	0	0	
6	3611030-03W	前后氧传感器	FRONT-REAR-SENSOR-OXYGEN	0	2	0	0	0	0	0	0	0	0	0	0	0	
7	3611011001-B11	后氧传感器安装支架	REAR-BRACKET-SENSOR-OXYGEN	0	1	0	0	0	0	0	0	0	0	0	0	0	
8	Q1840816	六角法兰螺栓	BOLT	0	2	0	0	0	0	0	0	0	0	0	0	0	
9	3610012001-B11	发动机ECU支架Ⅱ	ECU-SUPPORT Ⅱ	0	1	0	0	0	0	0	0	0	0	0	0	0	
10	Q32006	六角法兰螺母	NUT	0	4	0	0	0	0	0	0	0	0	0	0	0	
11	3610010004-B11	发动机ECU总成	ECU	0	1	0	0	0	0	0	0	0	0	0	0	0	国5车装
11	3610010020-B11	发动机ECU总成	ECU	0	1	0	0	0	0	0	0	0	0	0	0	0	

3610001004-B11

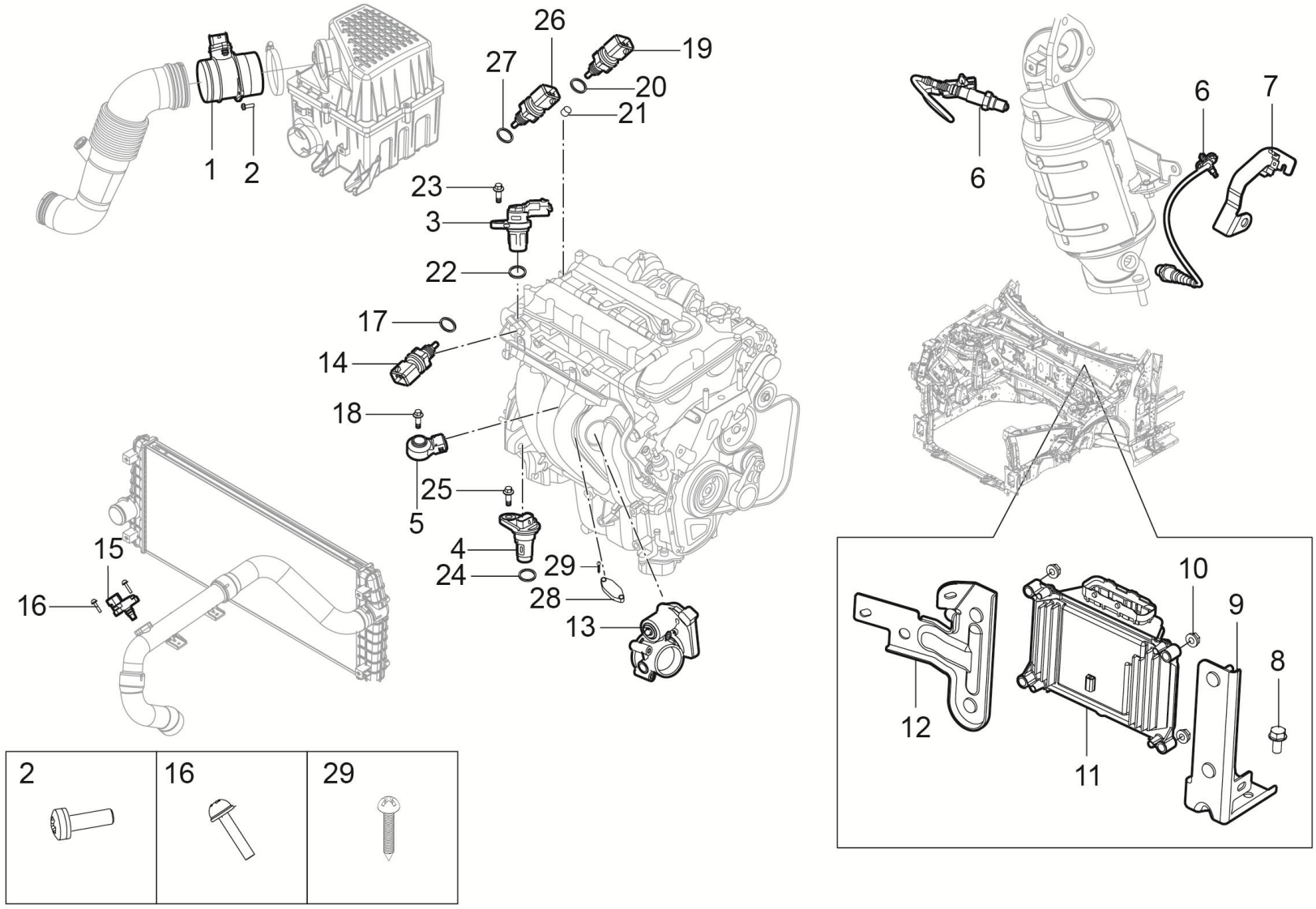

3610001004-B11 发动机电控系统装置

3610001004-B11 ENGINE-ECU-SYSTEM

序号	备件编码	中文名称	英文名称	NSE1.5T+LD525		TNN4G15T+LD525		TNN4G15T+A6F5				TN4G18T+DCT360					备注
				MT两驱豪华型	MT两驱尊享型	MT两驱豪华型	MT两驱尊享型	AT两驱豪华型	AT两驱尊享型	AT两驱尊贵型	AT两驱旗舰型	DCT两驱豪华型	DCT两驱尊享型	DCT两驱尊贵型	DCT两驱旗舰型	DCT互联网智尊型	
12	3610011001-B11	发动机ECU支架Ⅰ	ECU-SUPPORT Ⅰ	0	1	0	0	0	0	0	0	0	0	0	0	0	
13	1132110001-B11	节气门体	THROTTLE BODY 52MM	0	1	0	0	0	0	0	0	0	0	0	0	0	
14	3616101001-B11	水温温度传感器	SENSOR-COOLANT TEMPERATURE	0	1	0	0	0	0	0	0	0	0	0	0	0	
15	3611010001-B11	增压压力传感器	TURBINE-PRESURE-SENSOR	0	1	0	0	0	0	0	0	0	0	0	0	0	
16	Q2300420	十字槽盘头螺钉和平垫圈组合件	BOLT	0	2	0	0	0	0	0	0	0	0	0	0	0	
17	3616101002-B11	垫片-水温温度传感器	GASKET-COOLANT SENSOR	0	1	0	0	0	0	0	0	0	0	0	0	0	
18	3611051002-B11	螺栓M8X30-爆震传感器	SCREW M8*30-KNOCK SENSOR	0	1	0	0	0	0	0	0	0	0	0	0	0	
19	3611013001-B11	油压开关	SWITCH-OIL PRESSURE	0	1	0	0	0	0	0	0	0	0	0	0	0	
20	3611013002-B11	垫片-油压开关	GASKET-OIL PRESSURE SWITCH	0	1	0	0	0	0	0	0	0	0	0	0	0	
21	3611013003-B11	油压开关滤网	CLEANER-OIL PRESSURE SWITCH	0	1	0	0	0	0	0	0	0	0	0	0	0	
22	3611012002-B11	O型圈-凸轮相位传感器	O RING-CAM SENSOR	0	1	0	0	0	0	0	0	0	0	0	0	0	
23	3611012003-B11	螺栓M6x16-相位传感器	SCREW M6*16-CAM SENSOR	0	1	0	0	0	0	0	0	0	0	0	0	0	

3610001004-B11

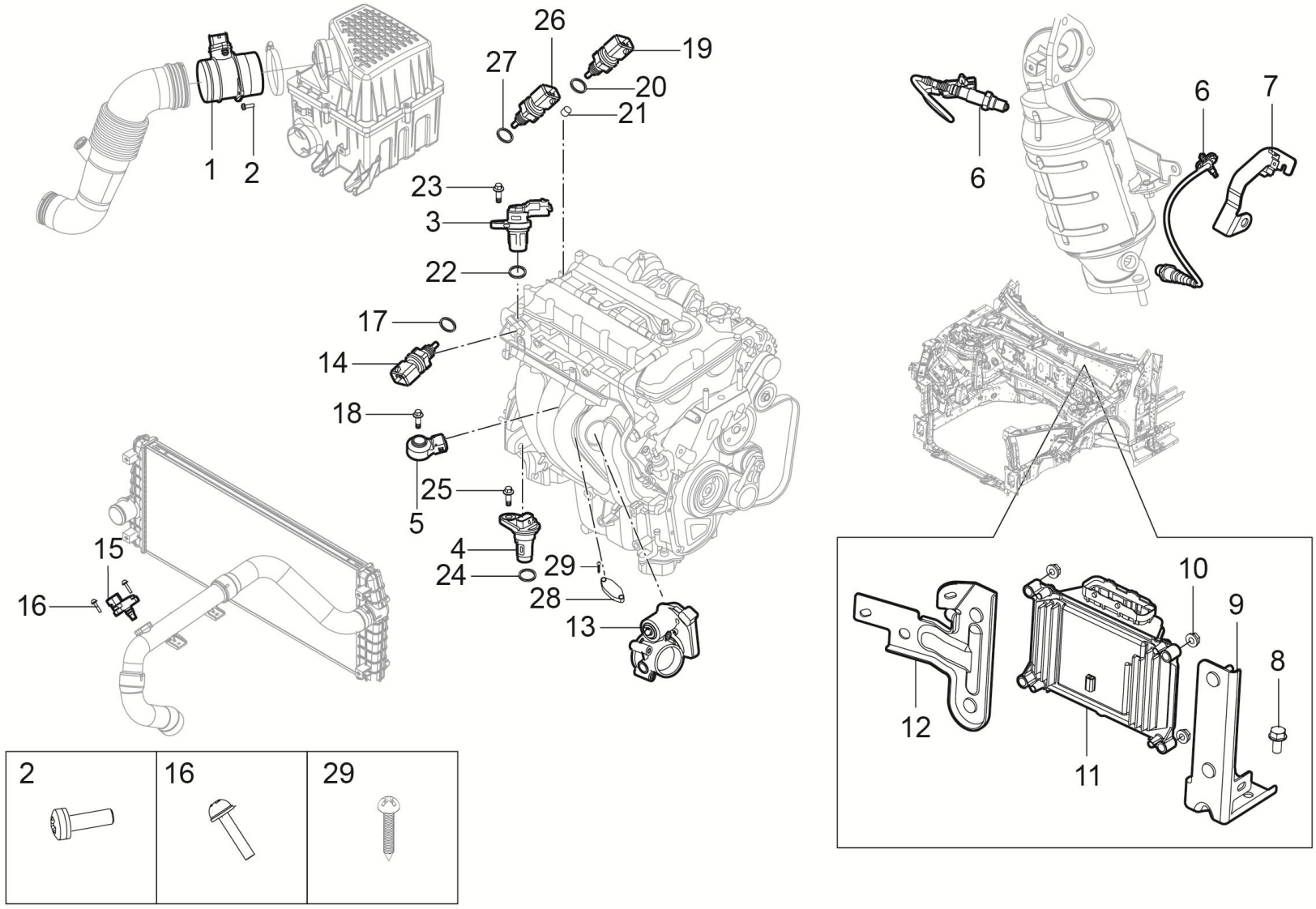

3610001004-B11 发动机电控系统装置

3610001004-B11 ENGINE-ECU-SYSTEM

序号	备件编码	中文名称	英文名称	NSE1.5T+LD525		TNN4G15T+LD525		TNN4G15T+A6F5				TN4G18T+DCT360					备注
				MT两驱豪华型	MT两驱尊享型	MT两驱豪华型	MT两驱尊享型	AT两驱豪华型	AT两驱尊享型	AT两驱尊贵型	AT两驱旗舰型	DCT两驱豪华型	DCT两驱尊享型	DCT两驱尊贵型	DCT两驱旗舰型	DCT互联网智尊型	
24	3611021002-B11	O形圈-曲轴传感器	O RING-CRANK SENSOR	0	1	0	0	0	0	0	0	0	0	0	0	0	
25	3611021003-B11	螺栓M6x16-曲轴传感器	SCREW M6*16-CRANK SENSOR	0	1	0	0	0	0	0	0	0	0	0	0	0	
26	3611014001-B11	油温传感器	SENSOR-OIL TEMPERATURE	0	1	0	0	0	0	0	0	0	0	0	0	0	
27	3611014002-B11	垫片-油温传感器	GASKET-OIL SENSOR	0	1	0	0	0	0	0	0	0	0	0	0	0	
28	1108011002-B11	堵头-TMAP	PLATE BLANKING-TMAP	0	1	0	0	0	0	0	0	0	0	0	0	0	
29	1108011003-B11	螺栓-TMAP	FIXING-TMAP	0	2	0	0	0	0	0	0	0	0	0	0	0	

3610001019-B11

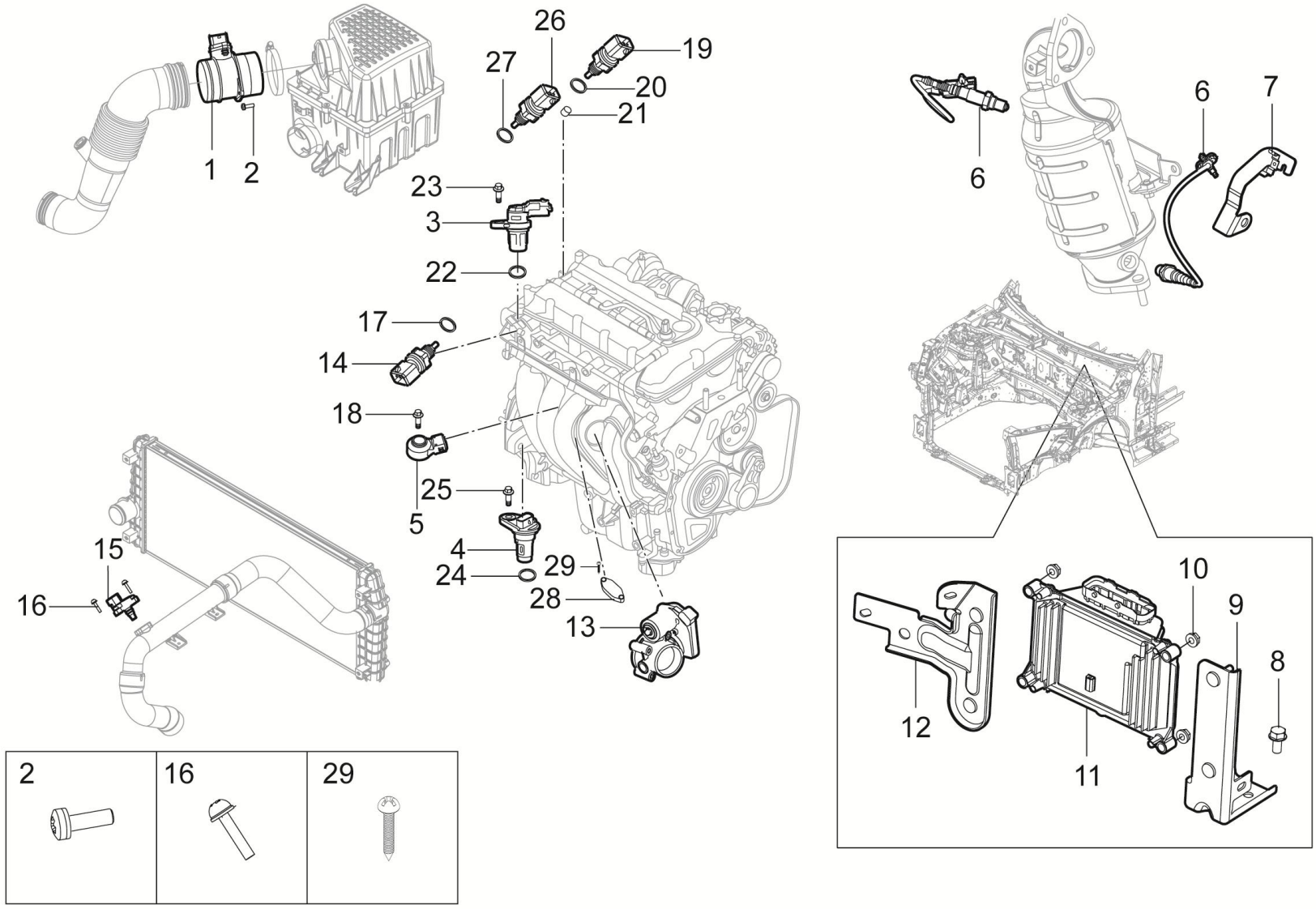

3610001019-B11发动机电控系统装置

3610001019-B11 ENGINE-ECU-SYSTEM

序号	备件编码	中文名称	英文名称	NSE1.5T+LD525		TNN4G15T+LD525		TNN4G15T+A6F5				TN4G18T+DCT360					备注
				MT两驱豪华型	MT两驱尊享型	MT两驱豪华型	MT两驱尊享型	AT两驱豪华型	AT两驱尊享型	AT两驱尊贵型	AT两驱旗舰型	DCT两驱豪华型	DCT两驱尊享型	DCT两驱尊贵型	DCT两驱旗舰型	DCT互联网智尊型	
1	3611020001-B11	空气流量计	HOT-AIRFLOW-METER	1	0	0	0	0	0	0	0	0	0	0	0	0	
2	Q2300620	十字槽盘头螺钉和平垫圈组合件	BOLT	2	0	0	0	0	0	0	0	0	0	0	0	0	
3	3611012001-B11	凸轮相位传感器	SENSOR-CAM	1	0	0	0	0	0	0	0	0	0	0	0	0	
4	3611021001-B11	曲轴传感器总成	SENSOR ASSY-CRANK	1	0	0	0	0	0	0	0	0	0	0	0	0	
5	3611051001-B11	爆震传感器	SENSOR-KNOCK	1	0	0	0	0	0	0	0	0	0	0	0	0	
6	3611030-03W	前后氧传感器	FRONT-REAR-SENSOR-OXYGEN	2	0	0	0	0	0	0	0	0	0	0	0	0	
7	3611011001-B11	后氧传感器安装支架	REAR-BRACKET-SENSOR-OXYGEN	1	0	0	0	0	0	0	0	0	0	0	0	0	
8	Q1840816	六角法兰螺栓	BOLT	2	0	0	0	0	0	0	0	0	0	0	0	0	
9	3610012001-B11	发动机ECU支架Ⅱ	ECU-SUPPORT Ⅱ	1	0	0	0	0	0	0	0	0	0	0	0	0	
10	Q32006	六角法兰螺母	NUT	4	0	0	0	0	0	0	0	0	0	0	0	0	
11	3610010003-B11	发动机ECU总成	ECU	1▲	0	0	0	0	0	0	0	0	0	0	0	0	
11	3610010019-B11	发动机ECU总成	ECU	1▲	0	0	0	0	0	0	0	0	0	0	0	0	

3610001019-B11

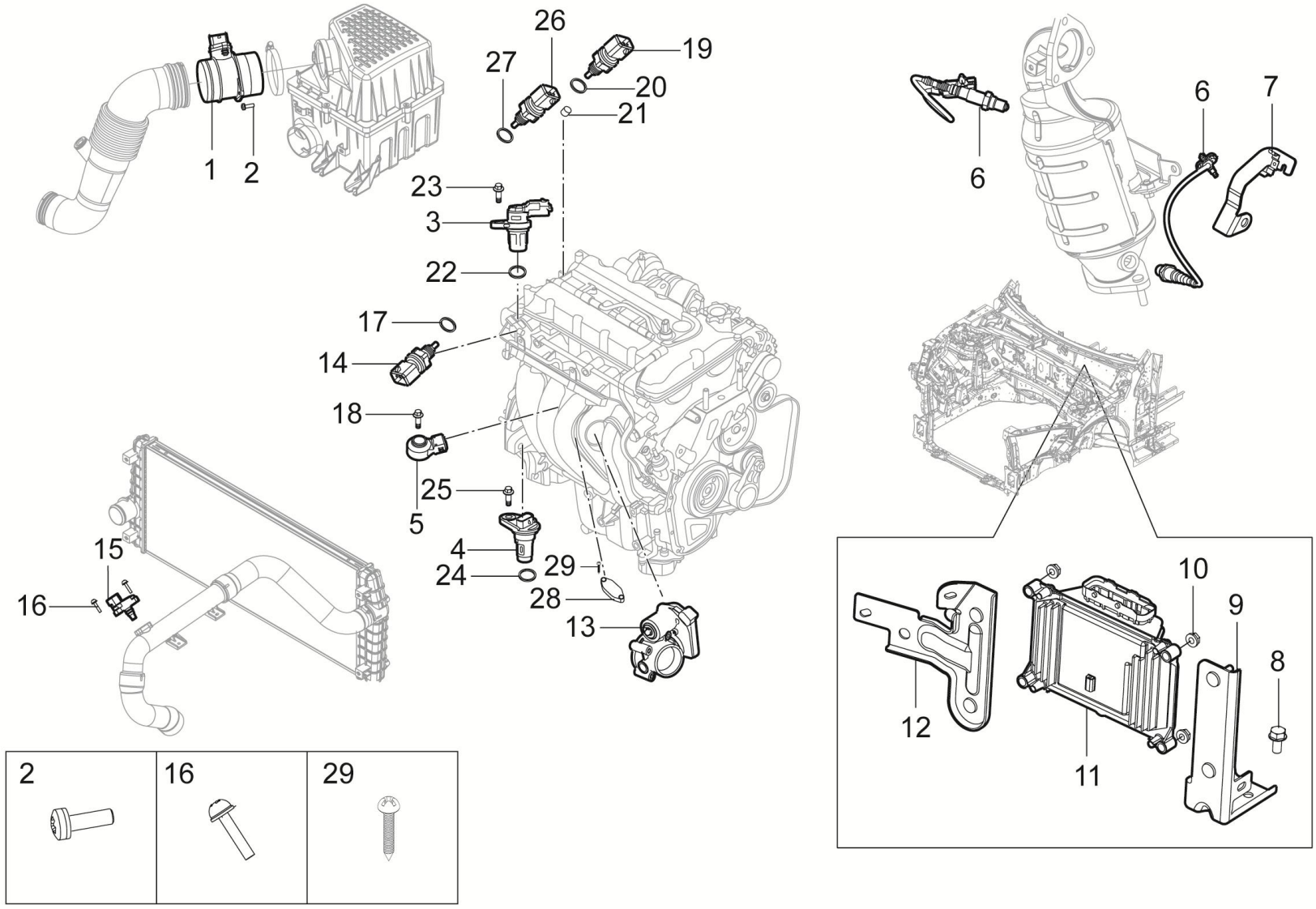

3610001019-B11发动机电控系统装置

3610001019-B11 ENGINE-ECU-SYSTEM

序号	备件编码	中文名称	英文名称	NSE1.5T+LD525		TNN4G15T+LD525		TNN4G15T+A6F5				TN4G18T+DCT360					备注
				MT两驱豪华型	MT两驱尊享型	MT两驱豪华型	MT两驱尊享型	AT两驱豪华型	AT两驱尊享型	AT两驱尊贵型	AT两驱旗舰型	DCT两驱豪华型	DCT两驱尊享型	DCT两驱尊贵型	DCT两驱旗舰型	DCT互联网智尊型	
12	3610011001-B11	发动机ECU支架Ⅰ	ECU-SUPPORT Ⅰ	1	0	0	0	0	0	0	0	0	0	0	0	0	
13	1132110001-B11	节气门体	THROTTLE BODY 52MM	1	0	0	0	0	0	0	0	0	0	0	0	0	
14	3616101001-B11	水温温度传感器	SENSOR-COOLANT TEMPERATURE	1	0	0	0	0	0	0	0	0	0	0	0	0	
15	3611010001-B11	增压压力传感器	TURBINE-PRESURE-SENSOR	1	0	0	0	0	0	0	0	0	0	0	0	0	
16	Q2300420	十字槽盘头螺钉和平垫圈组合件	BOLT	2	0	0	0	0	0	0	0	0	0	0	0	0	
17	3616101002-B11	垫片-水温温度传感器	GASKET-COOLANT SENSOR	1	0	0	0	0	0	0	0	0	0	0	0	0	
18	3611051002-B11	螺栓M8X30-爆震传感器	SCREW M8*30-KNOCK SENSOR	1	0	0	0	0	0	0	0	0	0	0	0	0	
19	3611013001-B11	油压开关	SWITCH-OIL PRESSURE	1	0	0	0	0	0	0	0	0	0	0	0	0	
20	3611013002-B11	垫片-油压开关	GASKET-OIL PRESSURE SWITCH	1	0	0	0	0	0	0	0	0	0	0	0	0	
21	3611013003-B11	油压开关滤网	CLEANER-OIL PRESSURE SWITCH	1	0	0	0	0	0	0	0	0	0	0	0	0	
22	3611012002-B11	O型圈-凸轮相位传感器	O RING-CAM SENSOR	1	0	0	0	0	0	0	0	0	0	0	0	0	
23	3611012003-B11	螺栓M6x16-相位传感器	SCREW M6*16-CAM SENSOR	1	0	0	0	0	0	0	0	0	0	0	0	0	

3610001019-B11

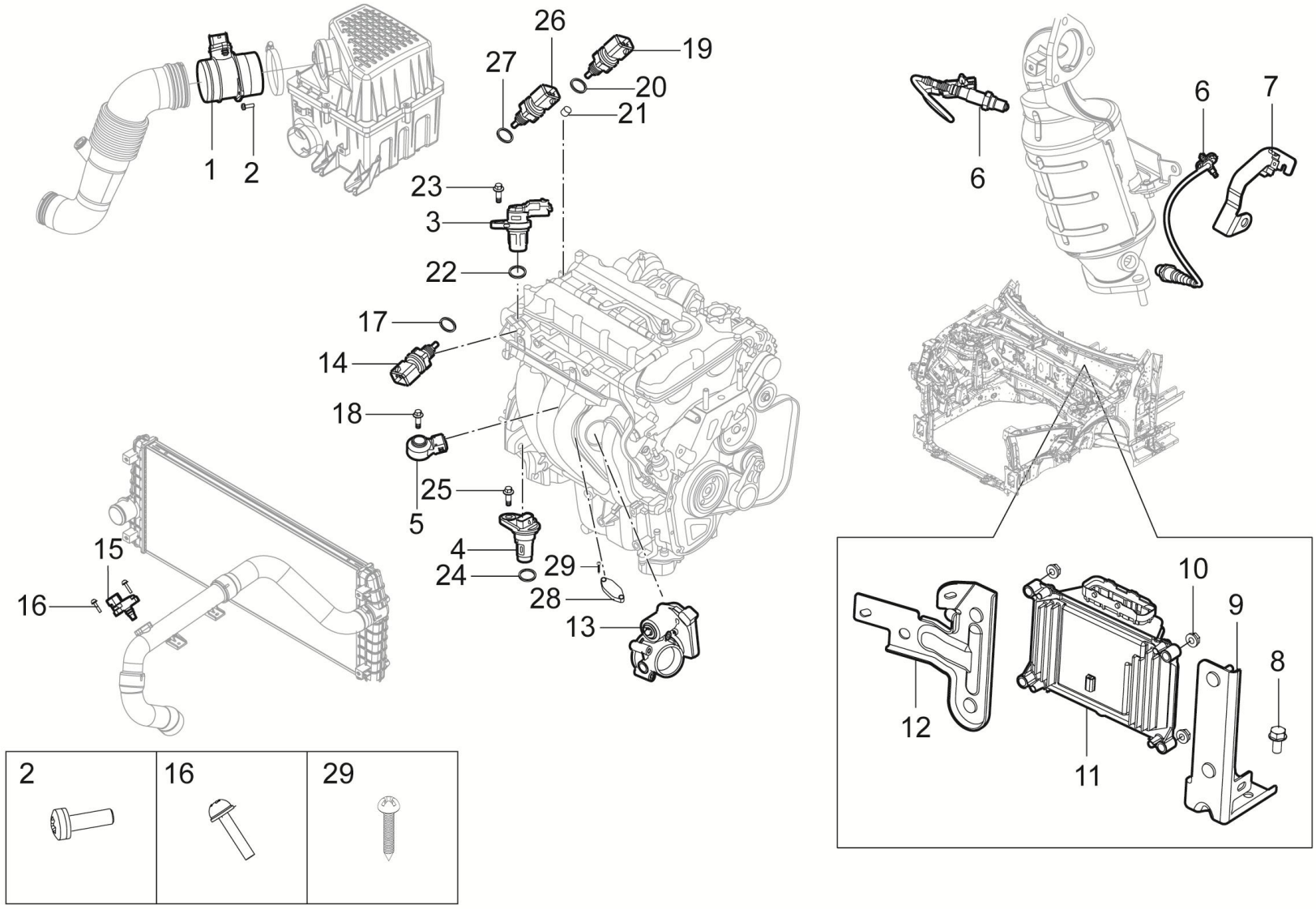

3610001019-B11发动机电控系统装置

3610001019-B11 ENGINE-ECU-SYSTEM

序号	备件编码	中文名称	英文名称	NSE1.5T+LD525		TNN4G15T+LD525		TNN4G15T+A6F5				TN4G18T+DCT360					备注
				MT两驱豪华型	MT两驱尊享型	MT两驱豪华型	MT两驱尊享型	AT两驱豪华型	AT两驱尊享型	AT两驱尊贵型	AT两驱旗舰型	DCT两驱豪华型	DCT两驱尊享型	DCT两驱尊贵型	DCT两驱旗舰型	DCT互联网智尊型	
24	3611021002-B11	O形圈-曲轴传感器	O RING-CRANK SENSOR	1	0	0	0	0	0	0	0	0	0	0	0	0	
25	3611021003-B11	螺栓M6x16-曲轴传感器	SCREW M6*16-CRANK SENSOR	1	0	0	0	0	0	0	0	0	0	0	0	0	
26	3611014001-B11	油温传感器	SENSOR-OIL TEMPERATURE	1	0	0	0	0	0	0	0	0	0	0	0	0	
27	3611014002-B11	垫片-油温传感器	GASKET-OIL SENSOR	1	0	0	0	0	0	0	0	0	0	0	0	0	
28	1108011002-B11	堵头-TMAP	PLATE BLANKING-TMAP	1	0	0	0	0	0	0	0	0	0	0	0	0	
29	1108011003-B11	螺栓-TMAP	FIXING-TMAP	2	0	0	0	0	0	0	0	0	0	0	0	0	

3610001020-B11

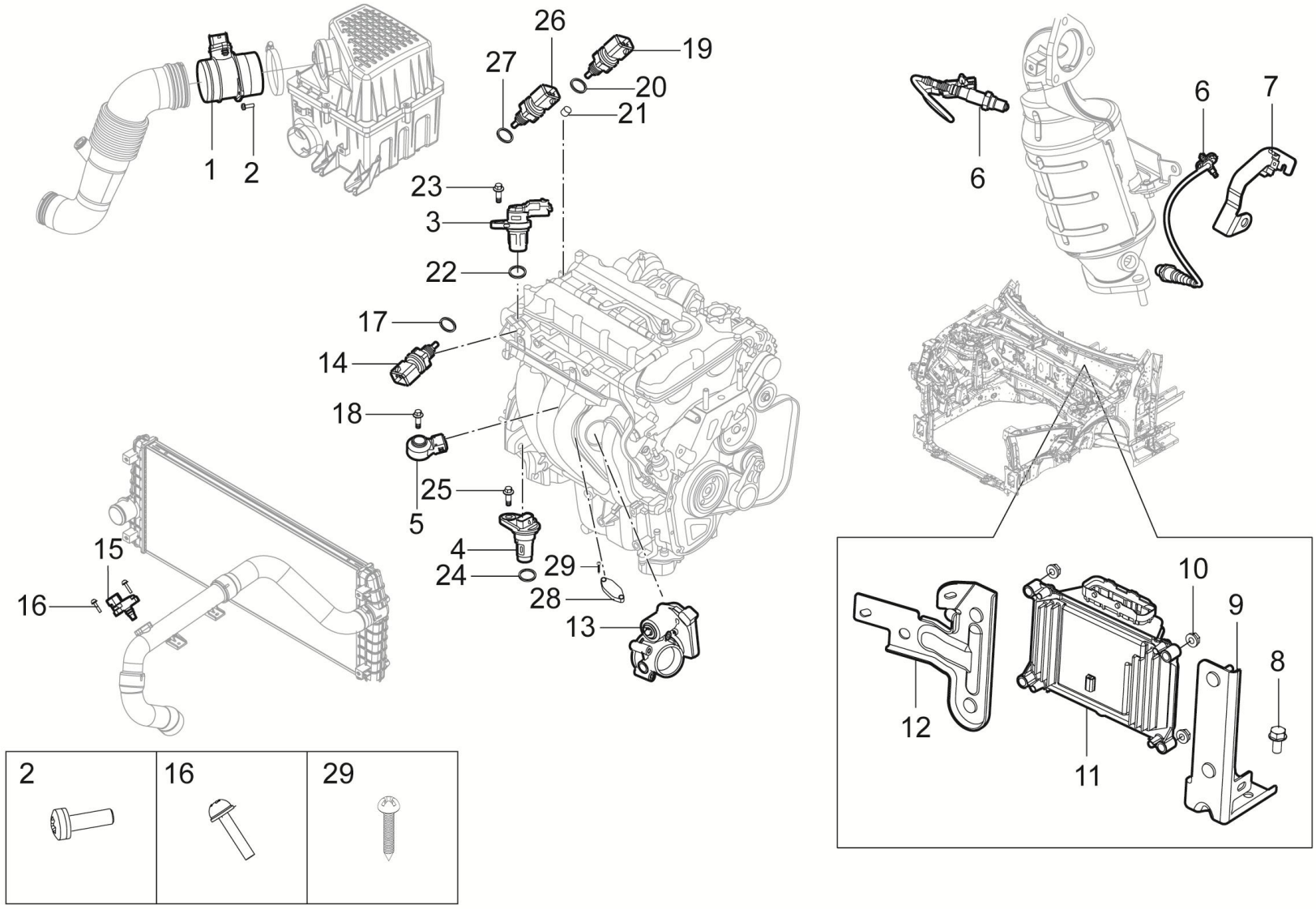

3610001020-B11 发动机电控系统装置

3610001020-B11 ENGINE-ECU-SYSTEM

序号	备件编码	中文名称	英文名称	NSE1.5T+LD525		TNN4G15T+LD525		TNN4G15T+A6F5				TN4G18T+DCT360					备注
				MT两驱豪华型	MT两驱尊享型	MT两驱豪华型	MT两驱尊享型	AT两驱豪华型	AT两驱尊享型	AT两驱尊贵型	AT两驱旗舰型	DCT两驱豪华型	DCT两驱尊享型	DCT两驱尊贵型	DCT两驱旗舰型	DCT互联网智尊型	
1	3611020001-B11	空气流量计	HOT-AIRFLOW-METER	0	1	0	0	0	0	0	0	0	0	0	0	0	
2	Q2300620	十字槽盘头螺钉和平垫圈组合件	BOLT	0	2	0	0	0	0	0	0	0	0	0	0	0	
3	3611012001-B11	凸轮相位传感器	SENSOR-CAM	0	1	0	0	0	0	0	0	0	0	0	0	0	
4	3611021001-B11	曲轴传感器总成	SENSOR ASSY-CRANK	0	1	0	0	0	0	0	0	0	0	0	0	0	
5	3611051001-B11	爆震传感器	SENSOR-KNOCK	0	1	0	0	0	0	0	0	0	0	0	0	0	
6	3611030-03W	前后氧传感器	FRONT-REAR-SENSOR-OXYGEN	0	2	0	0	0	0	0	0	0	0	0	0	0	
7	3611011001-B11	后氧传感器安装支架	REAR-BRACKET-SENSOR-OXYGEN	0	1	0	0	0	0	0	0	0	0	0	0	0	
8	Q1840816	六角法兰螺栓	BOLT	0	2	0	0	0	0	0	0	0	0	0	0	0	
9	3610012001-B11	发动机ECU支架Ⅱ	ECU-SUPPORT Ⅱ	0	1	0	0	0	0	0	0	0	0	0	0	0	
10	Q32006	六角法兰螺母	NUT	0	4	0	0	0	0	0	0	0	0	0	0	0	
11	3610010004-B11	发动机ECU总成	ECU	0	1▲	0	0	0	0	0	0	0	0	0	0	0	
11	3610010020-B11	发动机ECU总成	ECU	0	1▲	0	0	0	0	0	0	0	0	0	0	0	

3610001020-B11

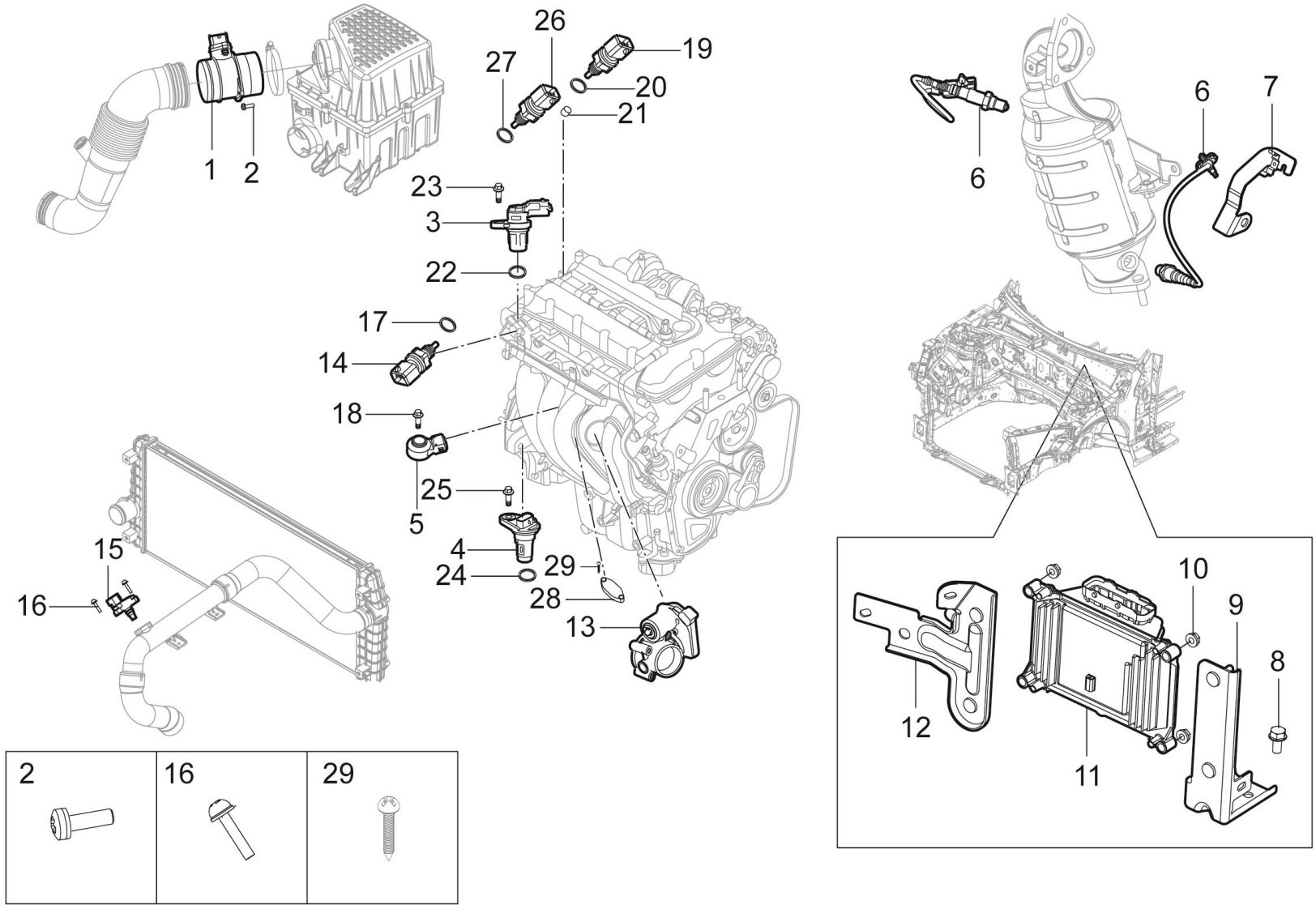

3610001020-B11 发动机电控系统装置

3610001020-B11 ENGINE-ECU-SYSTEM

序号	备件编码	中文名称	英文名称	NSE1.5T+LD525		TNN4G15T+LD525		TNN4G15T+A6F5				TN4G18T+DCT360					备注
				MT两驱豪华型	MT两驱尊享型	MT两驱豪华型	MT两驱尊享型	AT两驱豪华型	AT两驱尊享型	AT两驱尊贵型	AT两驱旗舰型	DCT两驱豪华型	DCT两驱尊享型	DCT两驱尊贵型	DCT两驱旗舰型	DCT互联网智尊型	
12	3610011001-B11	发动机ECU支架Ⅰ	ECU-SUPPORT Ⅰ	0	1	0	0	0	0	0	0	0	0	0	0	0	
13	1132110001-B11	节气门体	THROTTLE BODY 52MM	0	1	0	0	0	0	0	0	0	0	0	0	0	
14	3616101001-B11	水温温度传感器	SENSOR-COOLANT TEMPERATURE	0	1	0	0	0	0	0	0	0	0	0	0	0	
15	3611010001-B11	增压压力传感器	TURBINE-PRESURE-SENSOR	0	1	0	0	0	0	0	0	0	0	0	0	0	
16	Q2300420	十字槽盘头螺钉和平垫圈组合件	BOLT	0	2	0	0	0	0	0	0	0	0	0	0	0	
17	3616101002-B11	垫片-水温温度传感器	GASKET-COOLANT SENSOR	0	1	0	0	0	0	0	0	0	0	0	0	0	
18	3611051002-B11	螺栓M8X30-爆震传感器	SCREW M8*30-KNOCK SENSOR	0	1	0	0	0	0	0	0	0	0	0	0	0	
19	3611013001-B11	油压开关	SWITCH-OIL PRESSURE	0	1	0	0	0	0	0	0	0	0	0	0	0	
20	3611013002-B11	垫片-油压开关	GASKET-OIL PRESSURE SWITCH	0	1	0	0	0	0	0	0	0	0	0	0	0	
21	3611013003-B11	油压开关滤网	CLEANER-OIL PRESSURE SWITCH	0	1	0	0	0	0	0	0	0	0	0	0	0	
22	3611012002-B11	O型圈-凸轮相位传感器	O RING-CAM SENSOR	0	1	0	0	0	0	0	0	0	0	0	0	0	
23	3611012003-B11	螺栓M6x16-相位传感器	SCREW M6*16-CAM SENSOR	0	1	0	0	0	0	0	0	0	0	0	0	0	

3610001020-B11

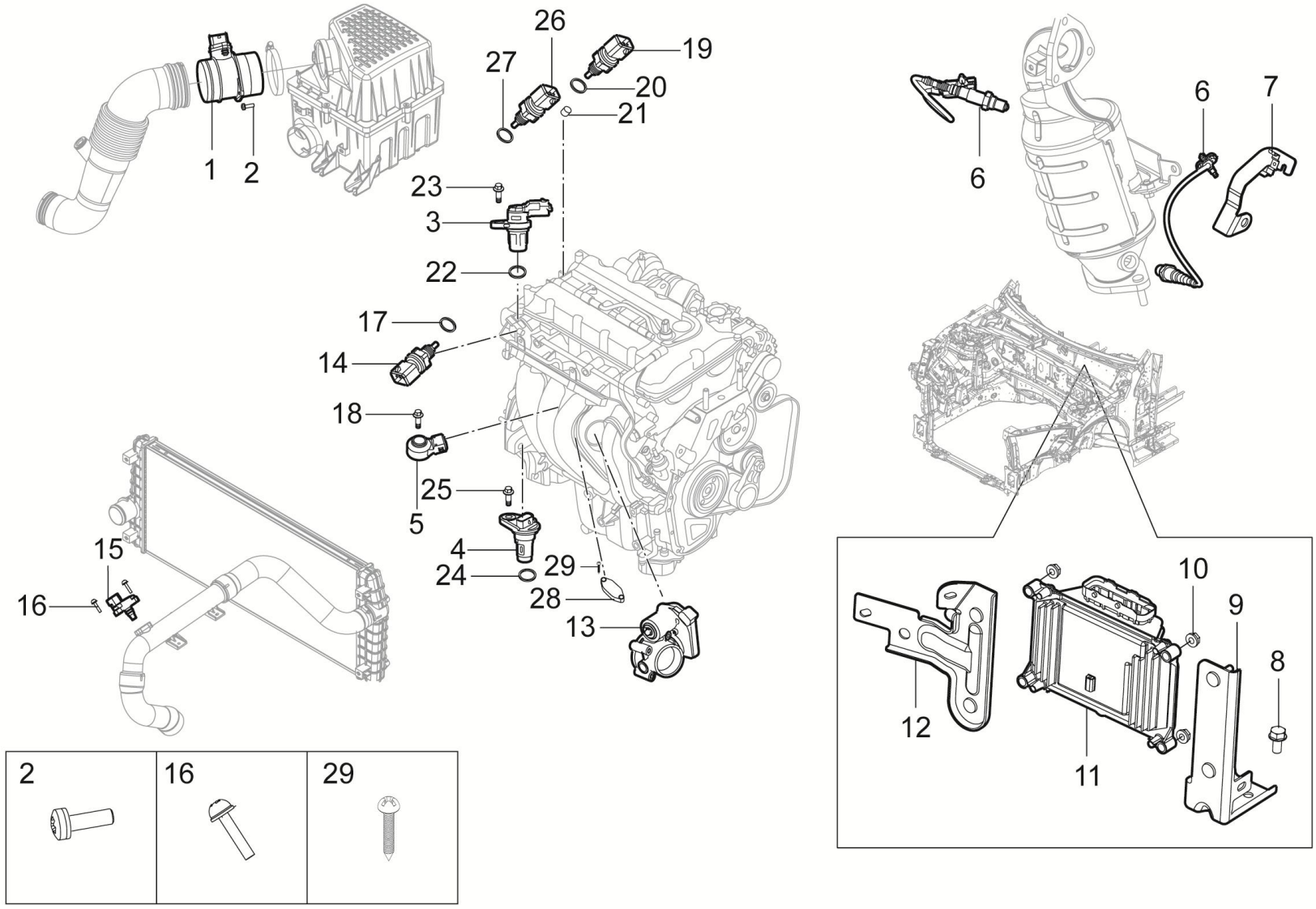

3610001020-B11 发动机电控系统装置

3610001020-B11 ENGINE-ECU-SYSTEM

序号	备件编码	中文名称	英文名称	NSE1.5T+LD525		TNN4G15T+LD525		TNN4G15T+A6F5				TN4G18T+DCT360					备注
				MT两驱豪华型	MT两驱尊享型	MT两驱豪华型	MT两驱尊享型	AT两驱豪华型	AT两驱尊享型	AT两驱尊贵型	AT两驱旗舰型	DCT两驱豪华型	DCT两驱尊享型	DCT两驱尊贵型	DCT两驱旗舰型	DCT互联网智尊型	
24	3611021002-B11	O形圈-曲轴传感器	O RING-CRANK SENSOR	0	1	0	0	0	0	0	0	0	0	0	0	0	
25	3611021003-B11	螺栓M6x16-曲轴传感器	SCREW M6*16-CRANK SENSOR	0	1	0	0	0	0	0	0	0	0	0	0	0	
26	3611014001-B11	油温传感器	SENSOR-OIL TEMPERATURE	0	1	0	0	0	0	0	0	0	0	0	0	0	
27	3611014002-B11	垫片-油温传感器	GASKET-OIL SENSOR	0	1	0	0	0	0	0	0	0	0	0	0	0	
28	1108011002-B11	堵头-TMAP	PLATE BLANKING-TMAP	0	1	0	0	0	0	0	0	0	0	0	0	0	
29	1108011003-B11	螺栓-TMAP	FIXING-TMAP	0	2	0	0	0	0	0	0	0	0	0	0	0	

3610001011-B11

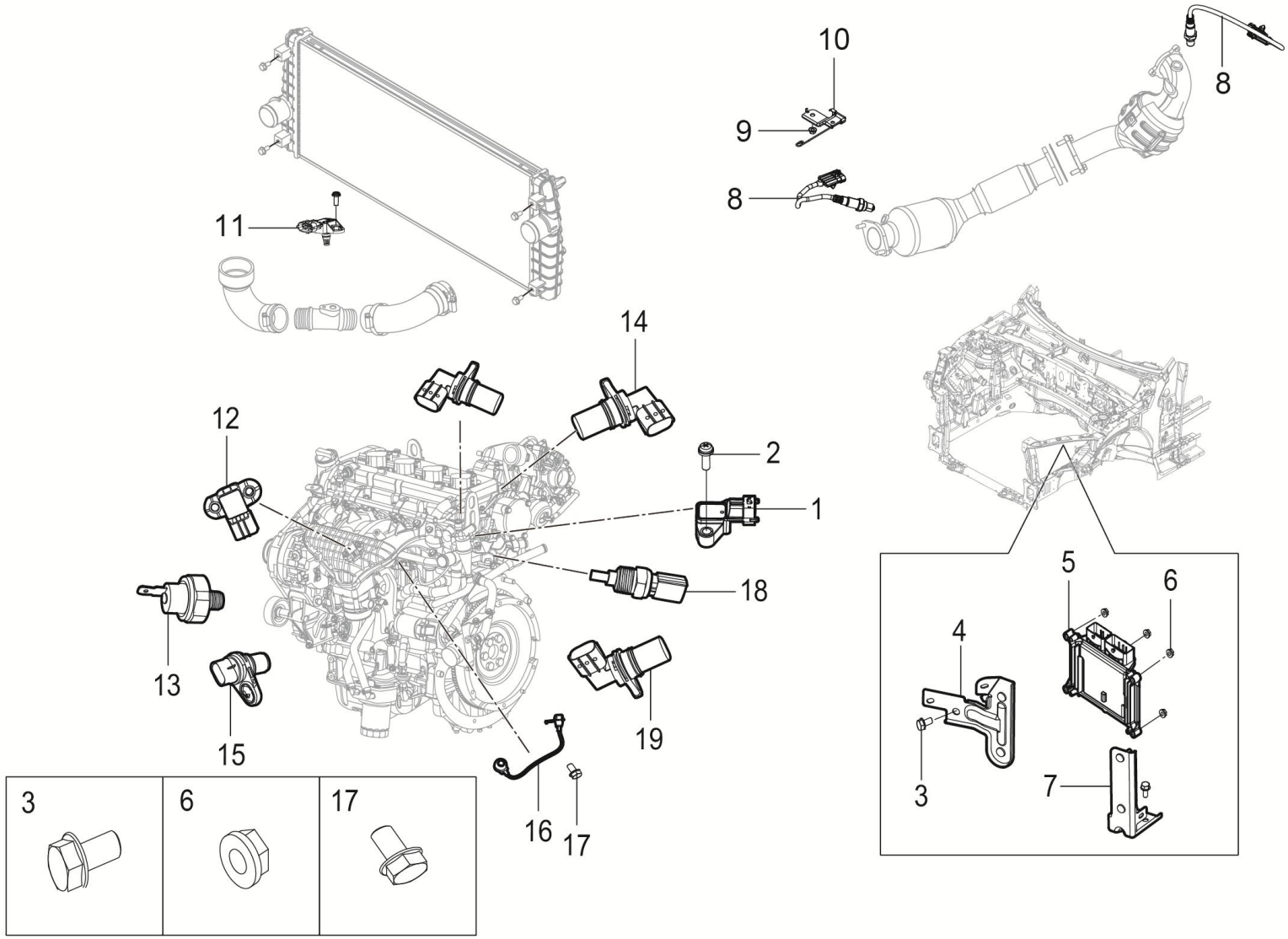

3610001011-B11 发动机电控系统装置

3610001011-B11ENGINE-ECU-SYSTEM

序号	备件编码	中文名称	英文名称	NSE1.5T+LD525		TNN4G15T+LD525		TNN4G15T+A6F5				TN4G18T+DCT360					备注
				MT两驱豪华型	MT两驱尊享型	MT两驱豪华型	MT两驱尊享型	AT两驱豪华型	AT两驱尊享型	AT两驱尊贵型	AT两驱旗舰型	DCT两驱豪华型	DCT两驱尊享型	DCT两驱尊贵型	DCT两驱旗舰型	DCT互联网智尊型	
1	3611010001-B01	大气压力传感器	ATOMASFERIC-PRESURE-SENSOR	0	0	0	0	0	0	0	0	0	1	1	1	1	
2	Q1840616	十字槽盘头螺钉和平垫圈组合件	BOLT	0	0	0	0	0	0	0	0	0	1	1	1	1	
3	Q1840816F31	六角法兰螺栓	BOLT	0	0	0	0	0	0	0	0	0	2	2	2	2	
4	3610011001-B11	发动机ECU支架Ⅰ	ECU-SUPPORT Ⅰ	0	0	0	0	0	0	0	0	0	1	1	1	1	
5	3610010011-B11	发动机ECU总成	ECU(DOMESTIC V）	0	0	0	0	0	0	0	0	0	1	1	1	1	
6	Q32006F31	六角法兰螺母	NUT	0	0	0	0	0	0	0	0	0	4	4	4	4	
7	3610012001-B11	发动机ECU支架Ⅱ	ECU-SUPPORT Ⅱ	0	0	0	0	0	0	0	0	0	1	1	1	1	
8	3611030-03W	前后氧传感器	FRONT-REAR-SENSOR-OXYGEN	0	0	0	0	0	0	0	0	0	2	2	2	2	
9	Q32008	六角法兰螺母	NUT	0	0	0	0	0	0	0	0	0	1	1	1	1	
10	3611011005-B11	后氧传感器安装支架	REAR-BRACKET-SENSOR-OXYGEN	0	0	0	0	0	0	0	0	0	1	1	1	1	
11	3611010001-A02	增压压力传感器	TURBINE-PRESURE-SENSOR	0	0	0	0	0	0	0	0	0	1	1	1	1	
12	3611160002-B01	进气温度压力传感器	TURBINE-PRESURE-SENSOR	0	0	0	0	0	0	0	0	0	1	1	1	1	

3610001011-B11

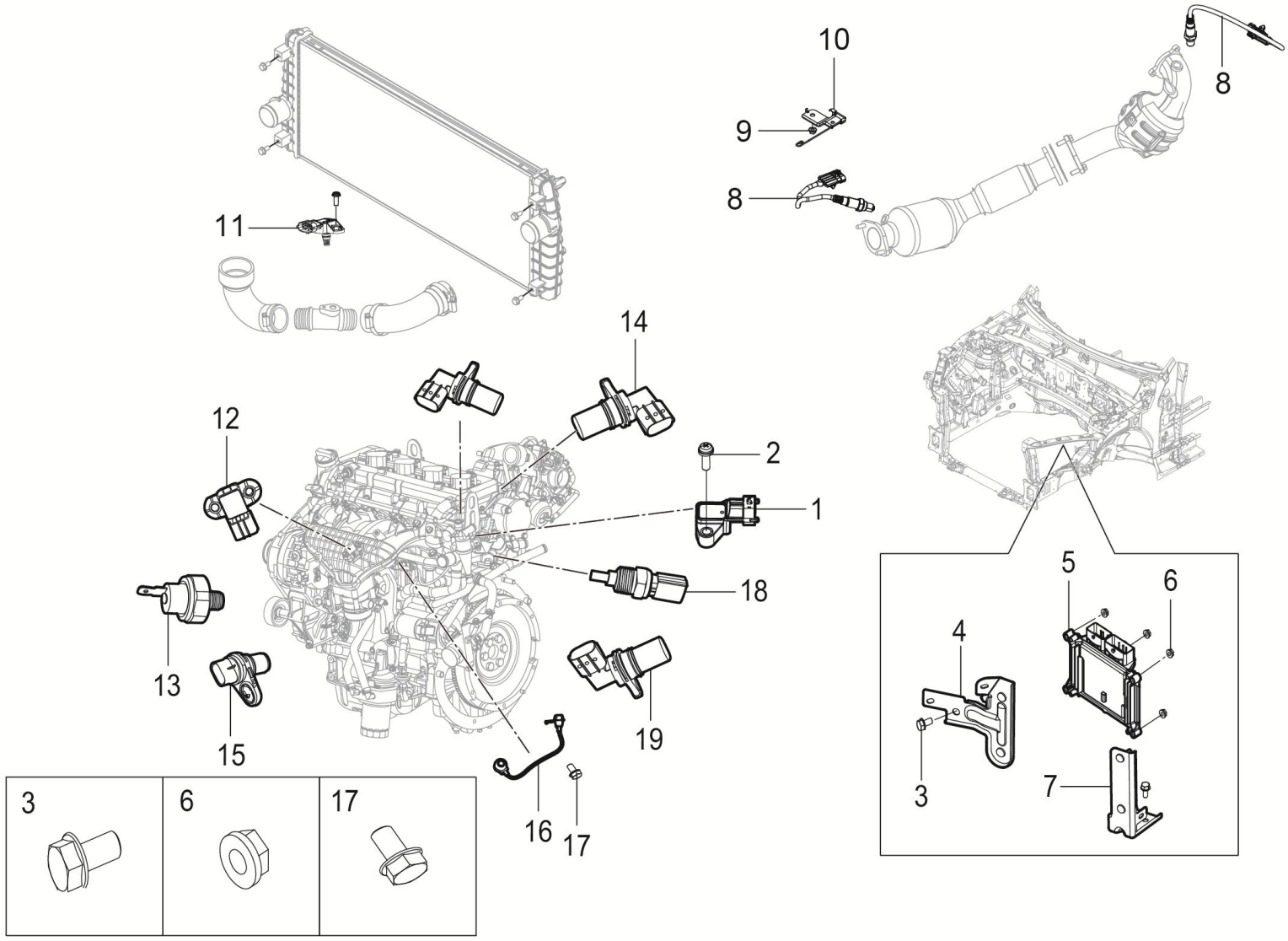

3610001011-B11 发动机电控系统装置

3610001011-B11ENGINE-ECU-SYSTEM

序号	备件编码	中文名称	英文名称	NSE1.5T+LD525		TNN4G15T+LD525		TNN4G15T+A6F5				TN4G18T+DCT360					备注
				MT两驱豪华型	MT两驱尊享型	MT两驱豪华型	MT两驱尊享型	AT两驱豪华型	AT两驱尊享型	AT两驱尊贵型	AT两驱旗舰型	DCT两驱豪华型	DCT两驱尊享型	DCT两驱尊贵型	DCT两驱旗舰型	DCT互联网智尊型	
13	3611070002-B01	机油压力传感器	OIL PRESSURE SENSOR	0	0	0	0	0	0	0	0	0	1	1	1	1	
14	3611022002-B01	凸轮轴位置传感器-排气	CAM SHAFT POSITION SENSOR	0	0	0	0	0	0	0	0	0	1	1	1	1	
15	3611060002-B01	曲轴位置传感器	CAM SHAFT POSITION SENSOR	0	0	0	0	0	0	0	0	0	1	1	1	1	
16	3611012002-B01	爆震传感器	CRANKSHAFT POSITION SENSOR	0	0	0	0	0	0	0	0	0	1	1	1	1	
17	3611013002-B01	爆震传感器螺栓	SENSOR,KNOCK	0	0	0	0	0	0	0	0	0	1	1	1	1	
18	1307300002-B01	水温传感器	BOLT	0	0	0	0	0	0	0	0	0	1	1	1	1	
19	3611023002-B01	凸轮轴位置传感器_进气	WATER TEMPERATURE SENSOR	0	0	0	0	0	0	0	0	0	1	1	1	1	

3610001014-B11

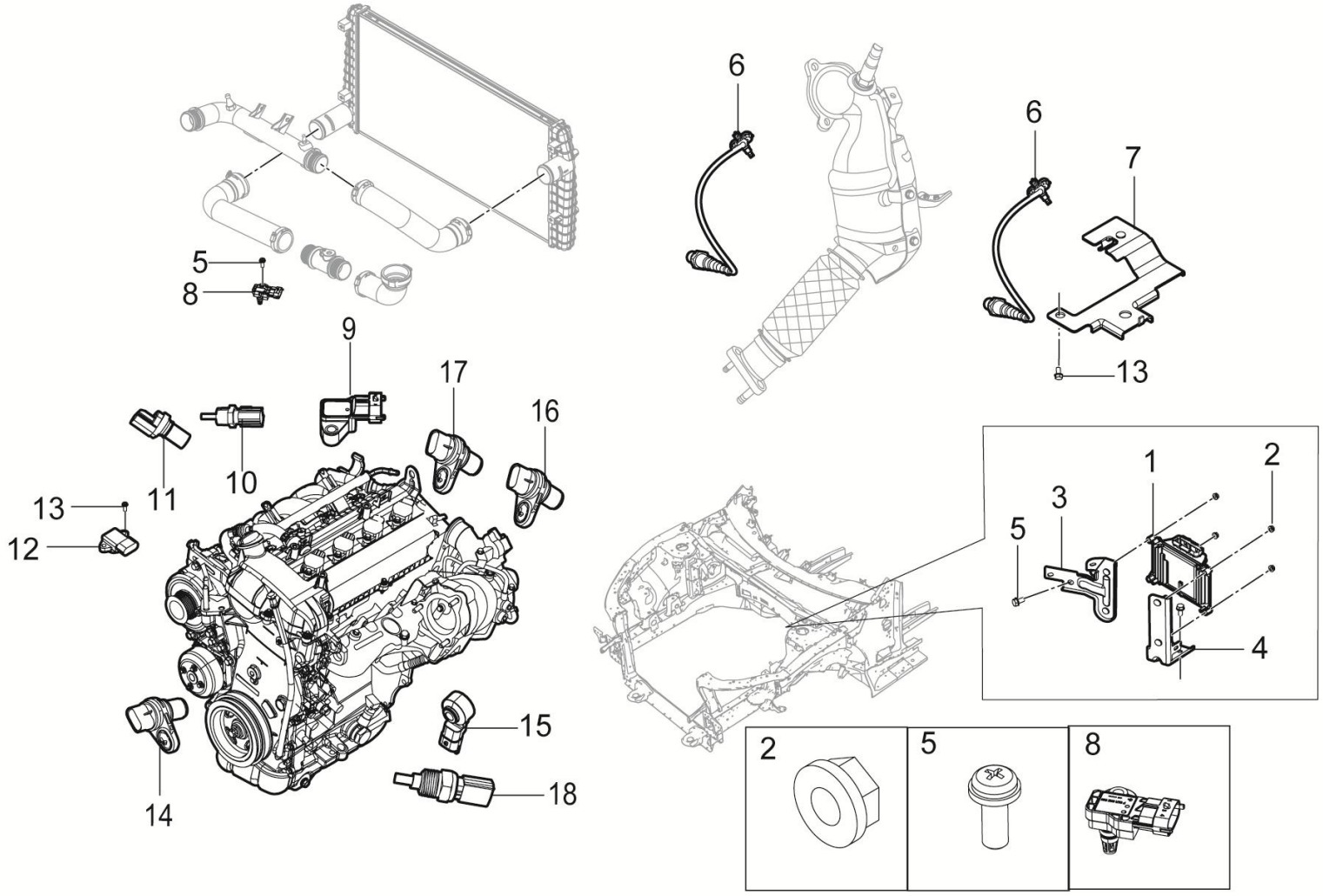

3610001014-B11 发动机电控系统装置

3610001014-B11 ENGINE-ECU-SYSTEM

序号	备件编码	中文名称	英文名称	NSE1.5T+LD525		TNN4G15T+LD525		TNN4G15T+A6F5				TN4G18T+DCT360					备注
				MT两驱豪华型	MT两驱尊享型	MT两驱豪华型	MT两驱尊享型	AT两驱豪华型	AT两驱尊享型	AT两驱尊贵型	AT两驱旗舰型	DCT两驱豪华型	DCT两驱尊享型	DCT两驱尊贵型	DCT两驱旗舰型	DCT互联网智尊型	
1	3610010014-B11	发动机ECU总成	ECU	0	0	1	0	0	0	0	0	0	0	0	0	0	国5车装
2	Q32006	六角法兰螺母	BOLT	0	0	4	0	0	0	0	0	0	0	0	0	0	
3	3610011001-B11	发动机ECU支架Ⅰ	ECU-SUPPORT Ⅰ	0	0	1	0	0	0	0	0	0	0	0	0	0	
4	3610012001-B11	发动机ECU支架Ⅱ	ECU-SUPPORT Ⅱ	0	0	1	0	0	0	0	0	0	0	0	0	0	
5	Q1840816	六角法兰螺栓	BOLT	0	0	2	0	0	0	0	0	0	0	0	0	0	
6	3611030-03W	前后氧传感器	FRONT-REAR-SENSOR-OXYGEN	0	0	2	0	0	0	0	0	0	0	0	0	0	
7	3611011005-B11	后氧传感器安装支架	REAR-BRACKET-SENSOR-OXYGEN	0	0	1	0	0	0	0	0	0	0	0	0	0	
8	3611010001-A02	增压压力传感器	TURBINE-PRESURE-SENSOR	0	0	1	0	0	0	0	0	0	0	0	0	0	
9	3611010001-B01	大气压力传感器	TURBINE-PRESURE-SENSOR	0	0	1	0	0	0	0	0	0	0	0	0	0	
10	1008300003-B11F	压力传感器	SENSOR,BOOST	0	0	1	0	0	0	0	0	0	0	0	0	0	
11	1014040004-B11F	单向阀	CHECK VALVE	0	0	1	0	0	0	0	0	0	0	0	0	0	
12	1008300003-B11F	压力传感器	SENSOR,BOOST	0	0	1	0	0	0	0	0	0	0	0	0	0	

3610001014-B11

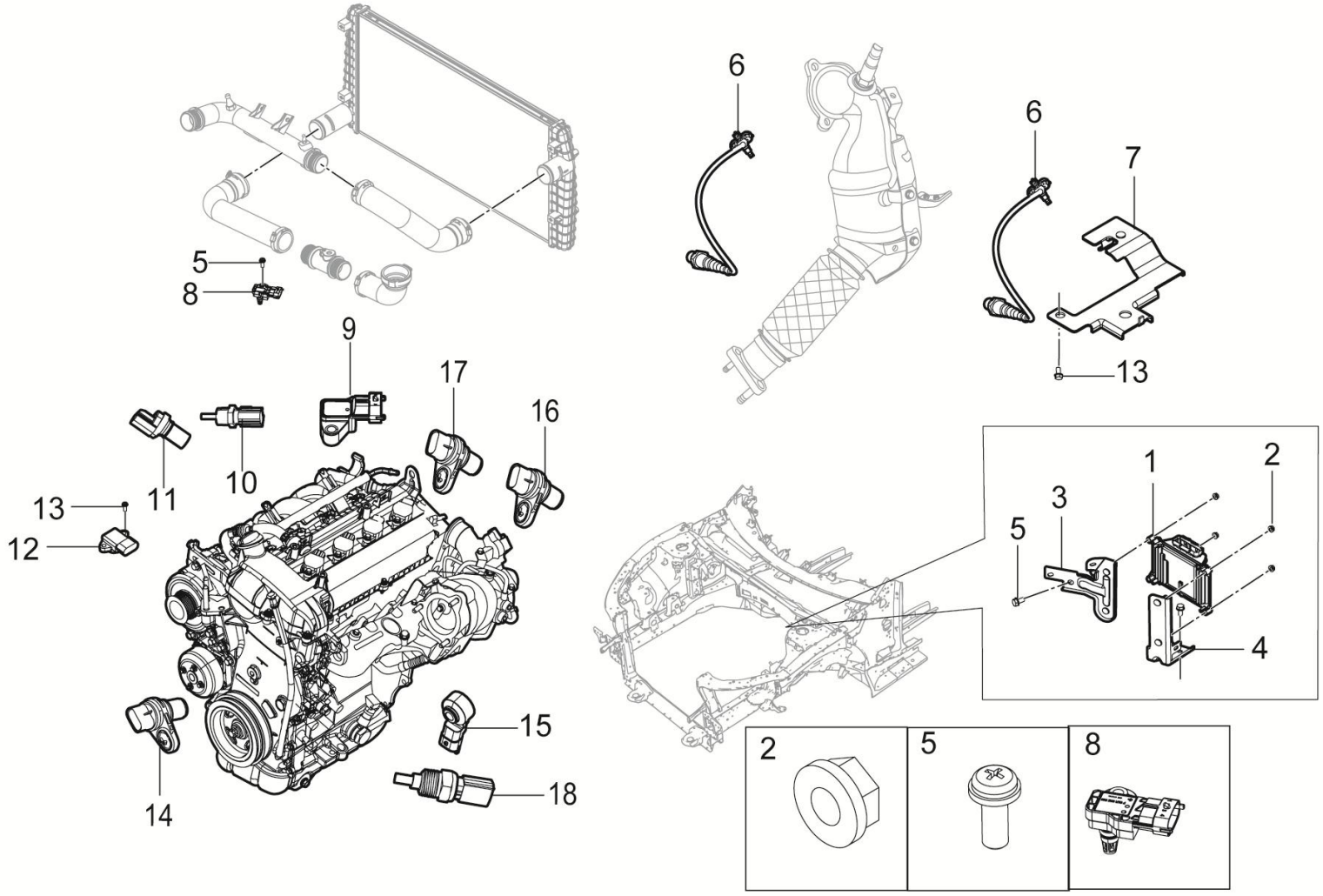

3610001014-B11 发动机电控系统装置

3610001014-B11 ENGINE-ECU-SYSTEM

序号	备件编码	中文名称	英文名称	NSE1.5T+LD525		TNN4G15T+LD525		TNN4G15T+A6F5				TN4G18T+DCT360					备注
				MT两驱豪华型	MT两驱尊享型	MT两驱豪华型	MT两驱尊享型	AT两驱豪华型	AT两驱尊享型	AT两驱尊贵型	AT两驱旗舰型	DCT两驱豪华型	DCT两驱尊享型	DCT两驱尊贵型	DCT两驱旗舰型	DCT互联网智尊型	
13	Q1840616	十字槽盘头螺钉和平垫圈组合件	BOLT	0	0	2	0	0	0	0	0	0	0	0	0	0	
14	3611070003-B11F	曲轴位置传感器	CRANKSHAFT POSITION SENSOR	0	0	1	0	0	0	0	0	0	0	0	0	0	
15	3611060003-B11F	爆震传感器	DETONATION SENSOR	0	0	1	0	0	0	0	0	0	0	0	0	0	
16	3611040003-B11F	凸轮轴位置传感器-进气	CAMSHAFT POSITION SENSOR, AIR INTAKE	0	0	1	0	0	0	0	0	0	0	0	0	0	
17	3611040004-B11F	凸轮轴位置传感器-排气	CAMSHAFT POSITION SENSOR - EXHAUST	0	0	1	0	0	0	0	0	0	0	0	0	0	
18	3611050004-B11F	水温传感器	WATER TEMPERATURE SENSOR	0	0	1	0	0	0	0	0	0	0	0	0	0	

3610001015-B11

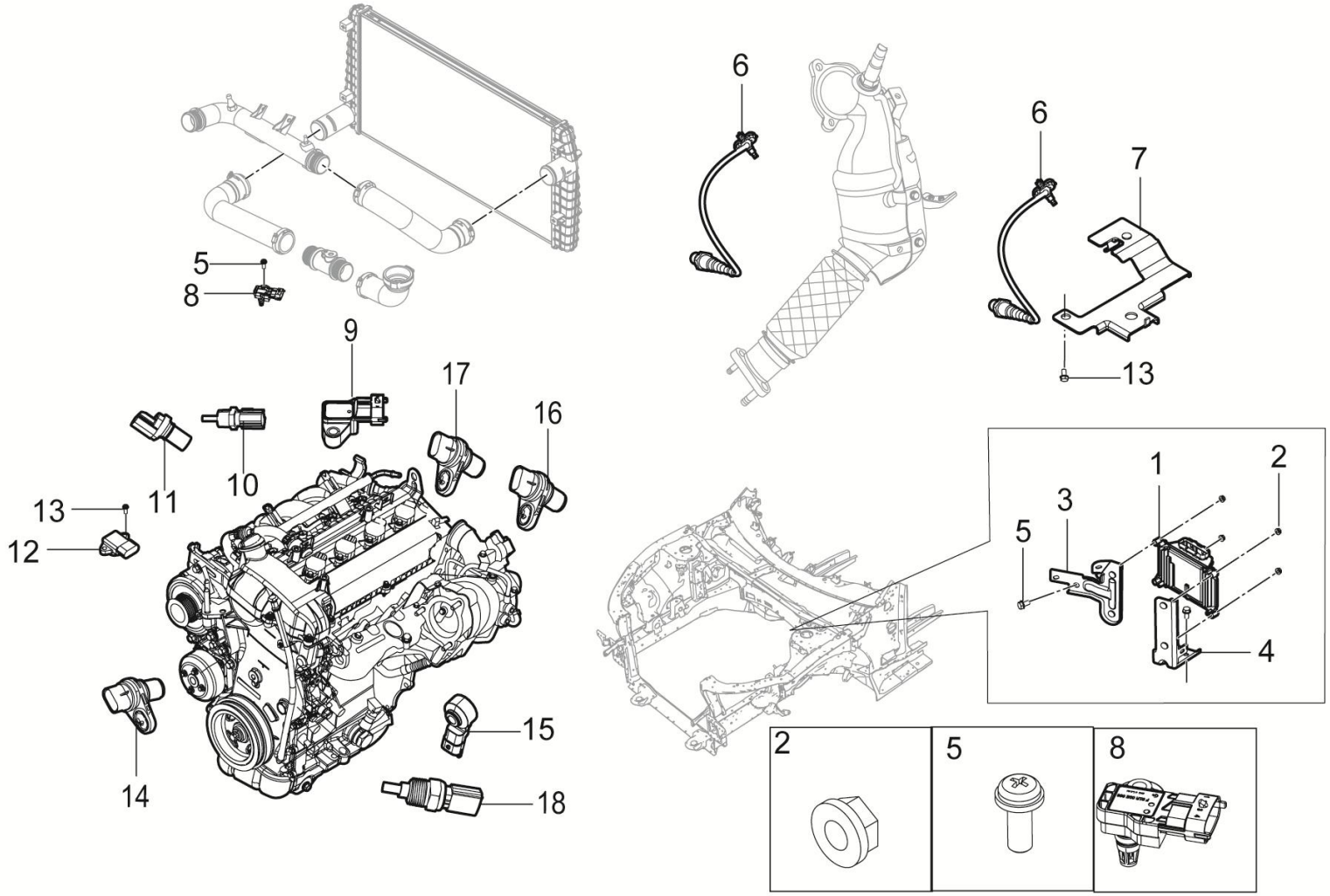

3610001015-B11 发动机电控系统装置

3610001015-B11 ENGINE-ECU-SYSTEM

序号	备件编码	中文名称	英文名称	NSE1.5T+LD525		TNN4G15T+LD525		TNN4G15T+A6F5				TN4G18T+DCT360					备注
				MT两驱豪华型	MT两驱尊享型	MT两驱豪华型	MT两驱尊享型	AT两驱豪华型	AT两驱尊享型	AT两驱尊贵型	AT两驱旗舰型	DCT两驱豪华型	DCT两驱尊享型	DCT两驱尊贵型	DCT两驱旗舰型	DCT互联网智尊型	
1	3610010015-B11	发动机ECU总成	ECU	0	0	0	1	0	0	0	0	0	0	0	0	0	
2	Q32006	六角法兰螺母	BOLT	0	0	0	4	0	0	0	0	0	0	0	0	0	
3	3610011001-B11	发动机ECU支架Ⅰ	ECU-SUPPORT Ⅰ	0	0	0	1	0	0	0	0	0	0	0	0	0	
4	3610012001-B11	发动机ECU支架Ⅱ	ECU-SUPPORT Ⅱ	0	0	0	1	0	0	0	0	0	0	0	0	0	
5	Q1840816	六角法兰螺栓	BOLT	0	0	0	2	0	0	0	0	0	0	0	0	0	
6	3611030-03W	前后氧传感器	FRONT-REAR-SENSOR-OXYGEN	0	0	0	2	0	0	0	0	0	0	0	0	0	
7	3611011005-B11	后氧传感器安装支架	REAR-BRACKET-SENSOR-OXYGEN	0	0	0	1	0	0	0	0	0	0	0	0	0	
8	3611010001-A02	增压压力传感器	TURBINE-PRESURE-SENSOR	0	0	0	1	0	0	0	0	0	0	0	0	0	
9	3611010001-B01	大气压力传感器	TURBINE-PRESURE-SENSOR	0	0	0	1	0	0	0	0	0	0	0	0	0	
10	1008300003-B11F	压力传感器	SENSOR,BOOST	0	0	0	1	0	0	0	0	0	0	0	0	0	
11	1014040004-B11F	单向阀	CHECK VALVE	0	0	0	1	0	0	0	0	0	0	0	0	0	
12	1008300003-B11F	压力传感器	SENSOR,BOOST	0	0	0	1	0	0	0	0	0	0	0	0	0	

3610001015-B11

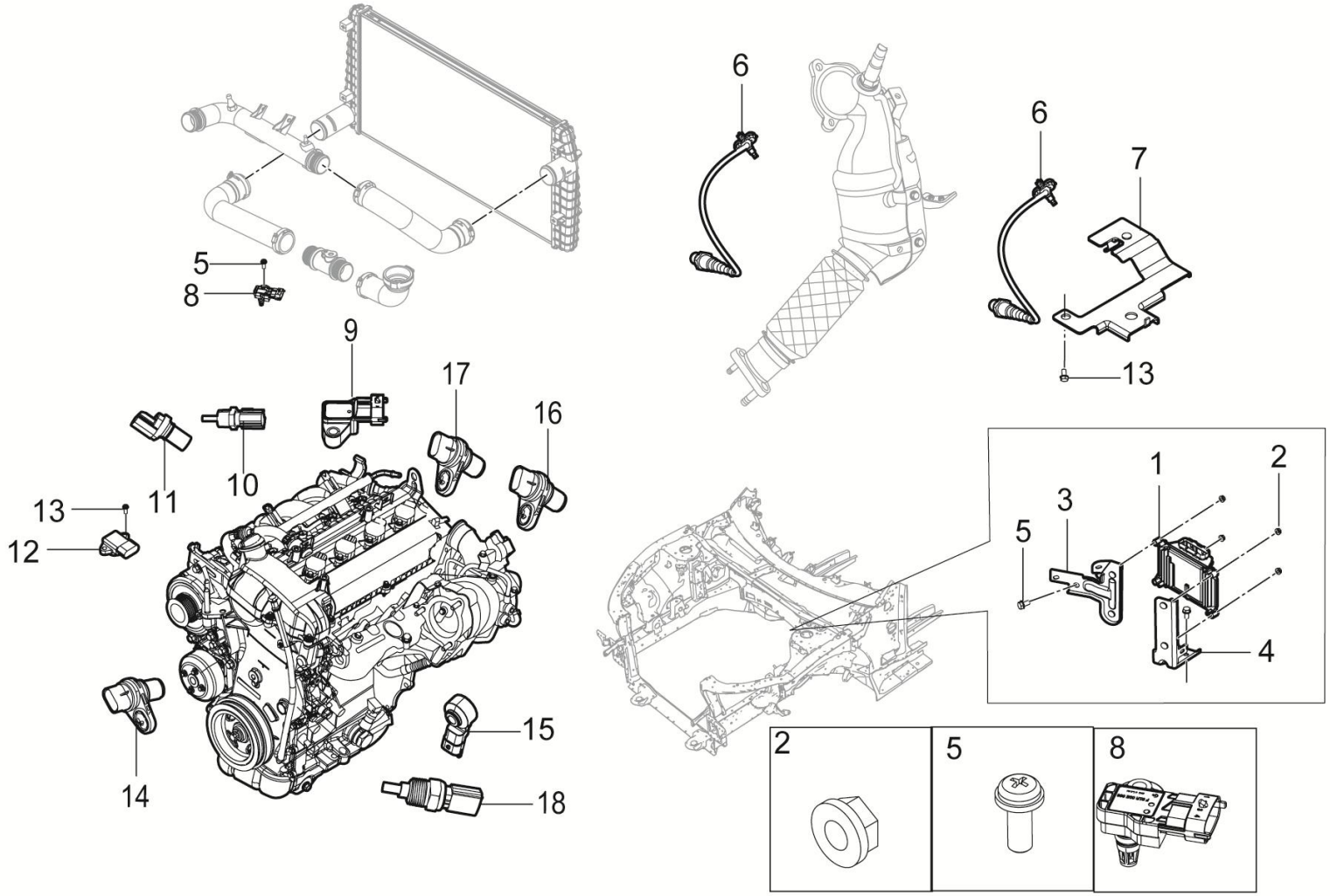

3610001015-B11 发动机电控系统装置

3610001015-B11 ENGINE-ECU-SYSTEM

序号	备件编码	中文名称	英文名称	NSE1.5T +LD525		TNN4G15 T+LD525		TNN4G15T+A6F5				TN4G18T+DCT360					备注
				MT 两驱豪华型	MT 两驱尊享型	MT 两驱豪华型	MT 两驱尊享型	AT 两驱豪华型	AT 两驱尊享型	AT 两驱尊贵型	AT 两驱旗舰型	DCT 两驱豪华型	DCT 两驱尊享型	DCT 两驱尊贵型	DCT 两驱旗舰型	DCT 互联网智尊型	
13	Q1840616	十字槽盘头螺钉和平垫圈组合件	BOLT	0	0	0	2	0	0	0	0	0	0	0	0	0	
14	3611070003-B11F	曲轴位置传感器	CRANKSHAFT POSITION SENSOR	0	0	0	1	0	0	0	0	0	0	0	0	0	
15	3611060003-B11F	爆震传感器	DETONATION SENSOR	0	0	0	1	0	0	0	0	0	0	0	0	0	
16	3611040003-B11F	凸轮轴位置传感器-进气	CAMSHAFT POSITION SENSOR, AIR INTAKE	0	0	0	1	0	0	0	0	0	0	0	0	0	
17	3611040004-B11F	凸轮轴位置传感器-排气	CAMSHAFT POSITION SENSOR - EXHAUST	0	0	0	1	0	0	0	0	0	0	0	0	0	
18	3611050004-B11F	水温传感器	WATER TEMPERATURE SENSOR	0	0	0	1	0	0	0	0	0	0	0	0	0	

3610001016-B11

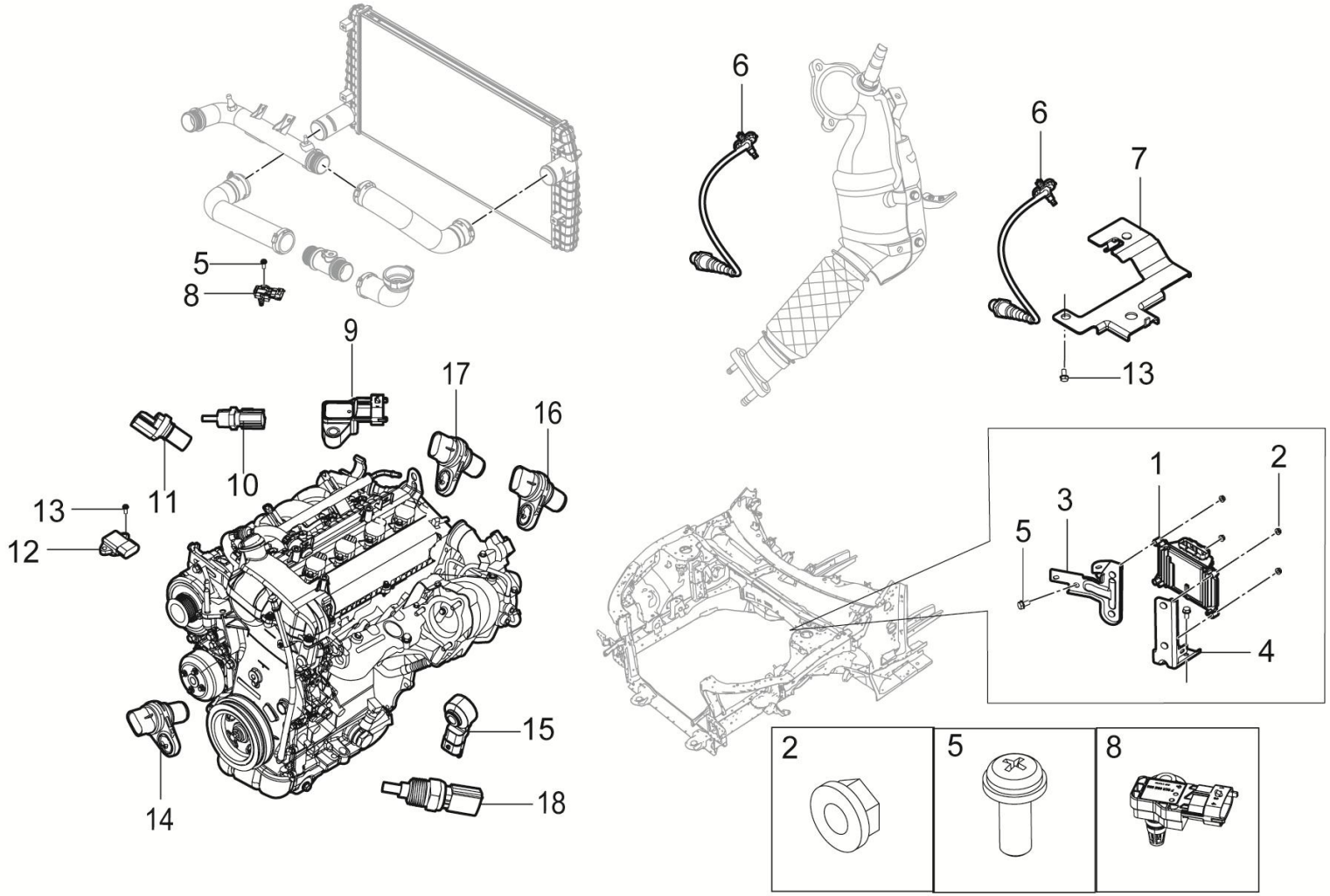

3610001016-B11 发动机电控系统装置

3610001016-B11 ENGINE-ECU-SYSTEM

序号	备件编码	中文名称	英文名称	NSE1.5T+LD525		TNN4G15T+LD525		TNN4G15T+A6F5				TN4G18T+DCT360					备注
				MT两驱豪华型	MT两驱尊享型	MT两驱豪华型	MT两驱尊享型	AT两驱豪华型	AT两驱尊享型	AT两驱尊贵型	AT两驱旗舰型	DCT两驱豪华型	DCT两驱尊享型	DCT两驱尊贵型	DCT两驱旗舰型	DCT互联网智尊型	
1	3610010016-B11	发动机ECU总成	ECU	0	0	0	0	0	1	1	1	0	0	0	0	0	
2	Q32006	六角法兰螺母	BOLT	0	0	0	0	0	4	4	4	0	0	0	0	0	
3	3610011001-B11	发动机ECU支架Ⅰ	ECU-SUPPORT Ⅰ	0	0	0	0	0	1	1	1	0	0	0	0	0	
4	3610012001-B11	发动机ECU支架Ⅱ	ECU-SUPPORT Ⅱ	0	0	0	0	0	1	1	1	0	0	0	0	0	
5	Q1840816	六角法兰螺栓	BOLT	0	0	0	0	0	2	2	2	0	0	0	0	0	
6	3611030-03W	前后氧传感器	FRONT-REAR-SENSOR-OXYGEN	0	0	0	0	0	2	2	2	0	0	0	0	0	
7	3611011005-B11	后氧传感器安装支架	REAR-BRACKET-SENSOR-OXYGEN	0	0	0	0	0	1	1	1	0	0	0	0	0	
8	3611010001-A02	增压压力传感器	TURBINE-PRESURE-SENSOR	0	0	0	0	0	1	1	1	0	0	0	0	0	
9	3611010001-B01	大气压力传感器	TURBINE-PRESURE-SENSOR	0	0	0	0	0	1	1	1	0	0	0	0	0	
10	1008300003-B11F	机油压力传感器	SENSOR,BOOST	0	0	0	0	0	1	1	1	0	0	0	0	0	
11	1014040004-B11F	单向阀	CHECK VALVE	0	0	0	0	0	1	1	1	0	0	0	0	0	
12	1008300003-B11F	压力传感器	SENSOR,BOOST	0	0	0	0	0	1	1	1	0	0	0	0	0	

3610001016-B11

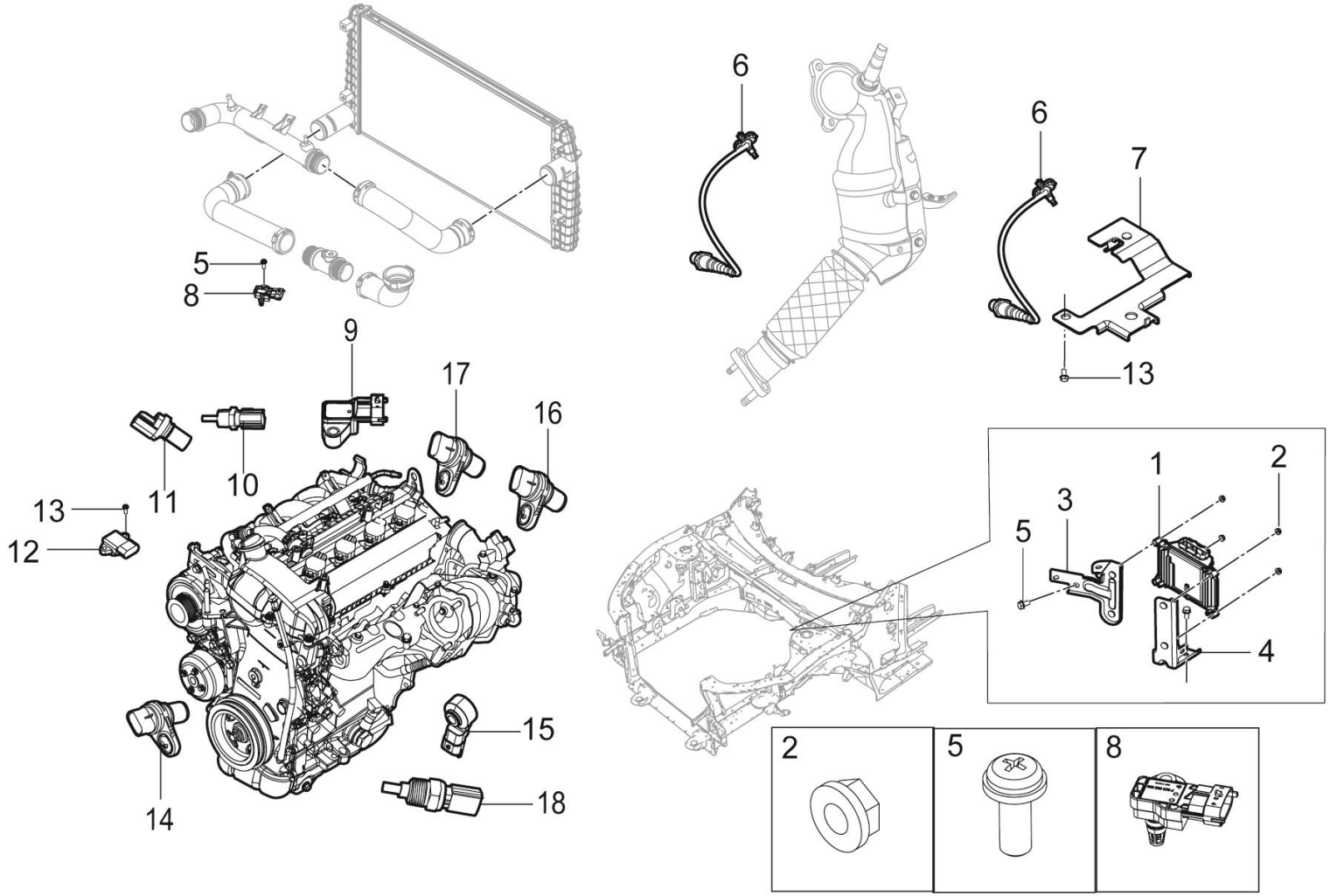

3610001016-B11 发动机电控系统装置

3610001016-B11 ENGINE-ECU-SYSTEM

序号	备件编码	中文名称	英文名称	NSE1.5T+LD525		TNN4G15T+LD525		TNN4G15T+A6F5				TN4G18T+DCT360					备注
				MT 两驱豪华型	MT 两驱尊享型	MT 两驱豪华型	MT 两驱尊享型	AT 两驱豪华型	AT 两驱尊享型	AT 两驱尊贵型	AT 两驱旗舰型	DCT 两驱豪华型	DCT 两驱尊享型	DCT 两驱尊贵型	DCT 两驱旗舰型	DCT 互联网智尊型	
13	Q1840616	十字槽盘头螺钉和平垫圈组合件	BOLT	0	0	0	0	0	2	2	2	0	0	0	0	0	
14	3611070003-B11F	曲轴位置传感器	CRANKSHAFT POSITION SENSOR	0	0	0	0	0	1	1	1	0	0	0	0	0	
15	3611060003-B11F	爆震传感器	DETONATION SENSOR	0	0	0	0	0	1	1	1	0	0	0	0	0	
16	3611040003-B11F	凸轮轴位置传感器-进气	CAMSHAFT POSITION SENSOR, AIR INTAKE	0	0	0	0	0	1	1	1	0	0	0	0	0	
17	3611040004-B11F	凸轮轴位置传感器-排气	CAMSHAFT POSITION SENSOR - EXHAUST	0	0	0	0	0	1	1	1	0	0	0	0	0	
18	3611050004-B11F	水温传感器	WATER TEMPERATURE SENSOR	0	0	0	0	0	1	1	1	0	0	0	0	0	

3610001028-B11

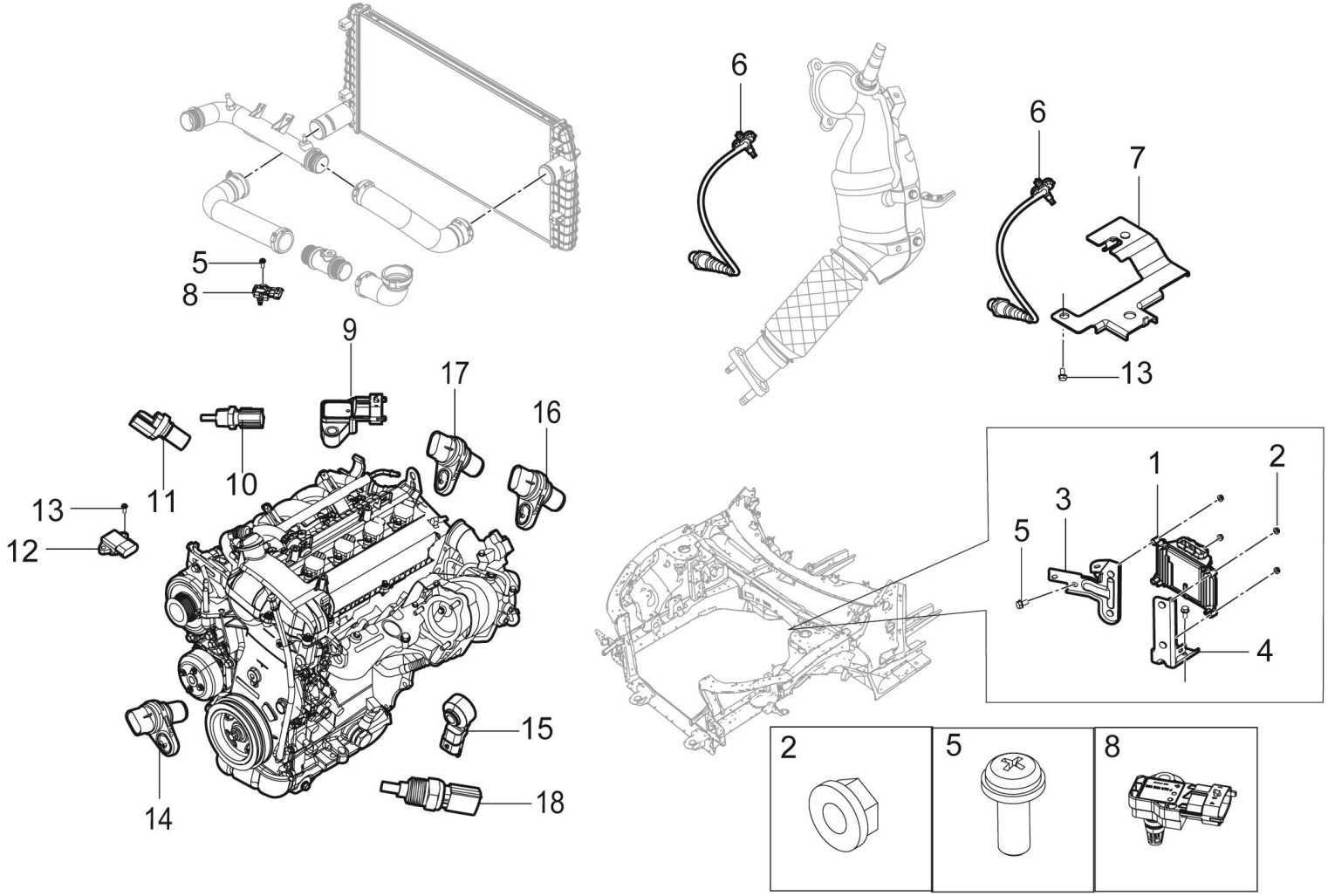

3610001028-B11 发动机电控系统装置

3610001028-B11 ENGINE-ECU-SYSTEM

序号	备件编码	中文名称	英文名称	NSE1.5T+LD525		TNN4G15T+LD525		TNN4G15T+A6F5				TN4G18T+DCT360					备注
				MT两驱豪华型	MT两驱尊享型	MT两驱豪华型	MT两驱尊享型	AT两驱豪华型	AT两驱尊享型	AT两驱尊贵型	AT两驱旗舰型	DCT两驱豪华型	DCT两驱尊享型	DCT两驱尊贵型	DCT两驱旗舰型	DCT互联网智尊型	
1	3610010028-B11	发动机ECU总成	ECU	0	0	0	0	1	0	0	0	0	0	0	0	0	
2	Q32006	六角法兰螺母	BOLT	0	0	0	0	4	0	0	0	0	0	0	0	0	
3	3610011001-B11	发动机ECU支架Ⅰ	ECU-SUPPORT Ⅰ	0	0	0	0	1	0	0	0	0	0	0	0	0	
4	3610012001-B11	发动机ECU支架Ⅱ	ECU-SUPPORT Ⅱ	0	0	0	0	1	0	0	0	0	0	0	0	0	
5	Q1840816	六角法兰螺栓	BOLT	0	0	0	0	2	0	0	0	0	0	0	0	0	
6	3611030-03W	前后氧传感器	FRONT-REAR-SENSOR-OXYGEN	0	0	0	0	2	0	0	0	0	0	0	0	0	
7	3611011005-B11	后氧传感器安装支架	REAR-BRACKET-SENSOR-OXYGEN	0	0	0	0	1	0	0	0	0	0	0	0	0	
8	3611010001-A02	增压压力传感器	TURBINE-PRESURE-SENSOR	0	0	0	0	1	0	0	0	0	0	0	0	0	
9	3611010001-B01	大气压力传感器	TURBINE-PRESURE-SENSOR	0	0	0	0	1	0	0	0	0	0	0	0	0	
10	1008300003-B11F	机油压力传感器	SENSOR,BOOST	0	0	0	0	1	0	0	0	0	0	0	0	0	
11	1014040004-B11F	单向阀	CHECK VALVE	0	0	0	0	1	0	0	0	0	0	0	0	0	
12	1008300003-B11F	压力传感器	SENSOR,BOOST	0	0	0	0	1	0	0	0	0	0	0	0	0	

3610001028-B11

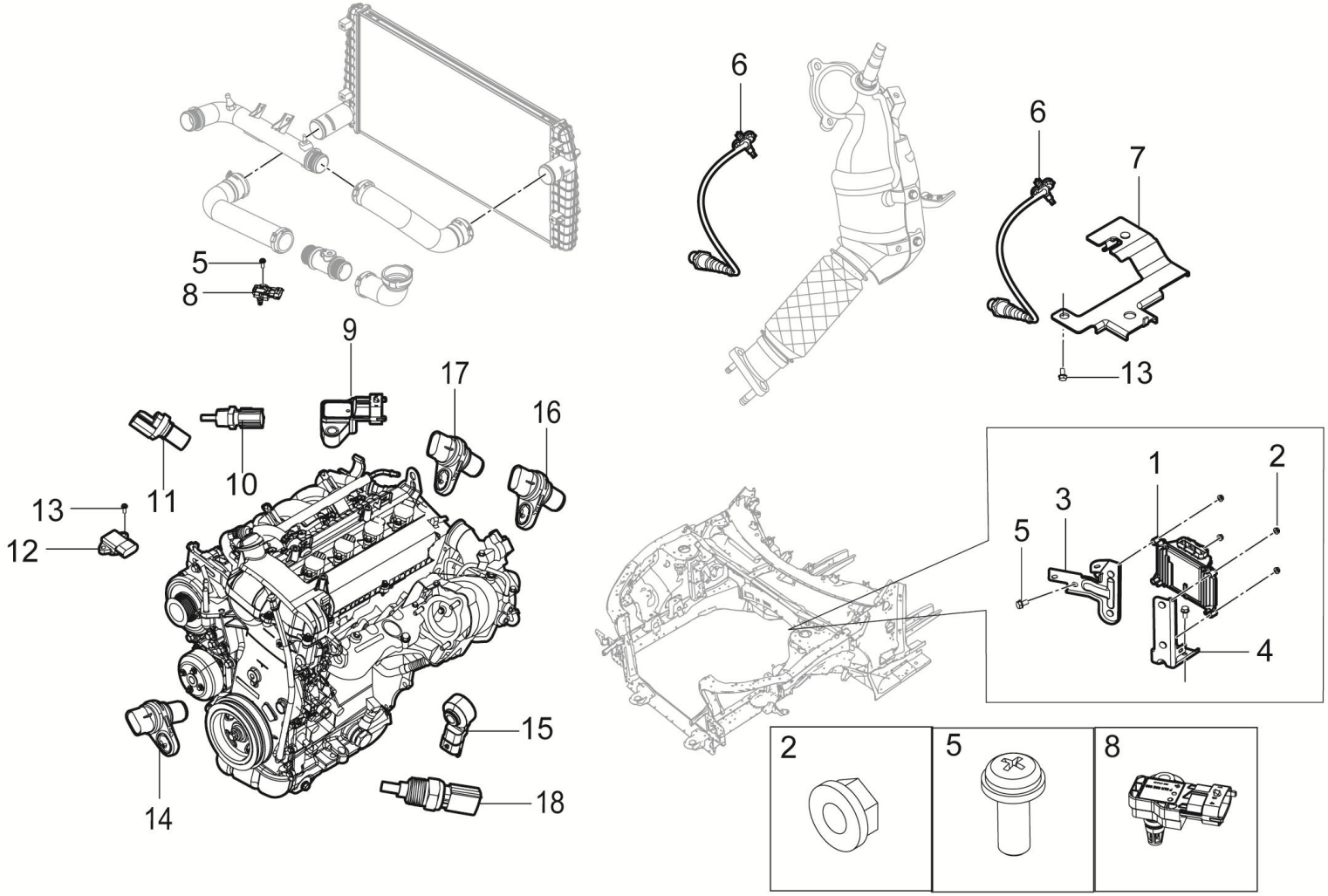

3610001028-B11 发动机电控系统装置

3610001028-B11 ENGINE-ECU-SYSTEM

序号	备件编码	中文名称	英文名称	NSE1.5T +LD525		TNN4G15 T+LD525		TNN4G15T+A6F5				TN4G18T+DCT360					备注
				MT 两驱豪华型	MT 两驱尊享型	MT 两驱豪华型	MT 两驱尊享型	AT 两驱豪华型	AT 两驱尊享型	AT 两驱尊贵型	AT 两驱旗舰型	DCT 两驱豪华型	DCT 两驱尊享型	DCT 两驱尊贵型	DCT 两驱旗舰型	DCT 互联网智尊型	
13	Q1840616	十字槽盘头螺钉和平垫圈组合件	BOLT	0	0	0	0	2	0	0	0	0	0	0	0	0	
14	3611070003-B11F	曲轴位置传感器	CRANKSHAFT POSITION SENSOR	0	0	0	0	1	0	0	0	0	0	0	0	0	
15	3611060003-B11F	爆震传感器	DETONATION SENSOR	0	0	0	0	1	0	0	0	0	0	0	0	0	
16	3611040003-B11F	凸轮轴位置传感器-进气	CAMSHAFT POSITION SENSOR, AIR INTAKE	0	0	0	0	1	0	0	0	0	0	0	0	0	
17	3611040004-B11F	凸轮轴位置传感器-排气	CAMSHAFT POSITION SENSOR - EXHAUST	0	0	0	0	1	0	0	0	0	0	0	0	0	
18	3611050004-B11F	水温传感器	WATER TEMPERATURE SENSOR	0	0	0	0	1	0	0	0	0	0	0	0	0	

3610001029-B11

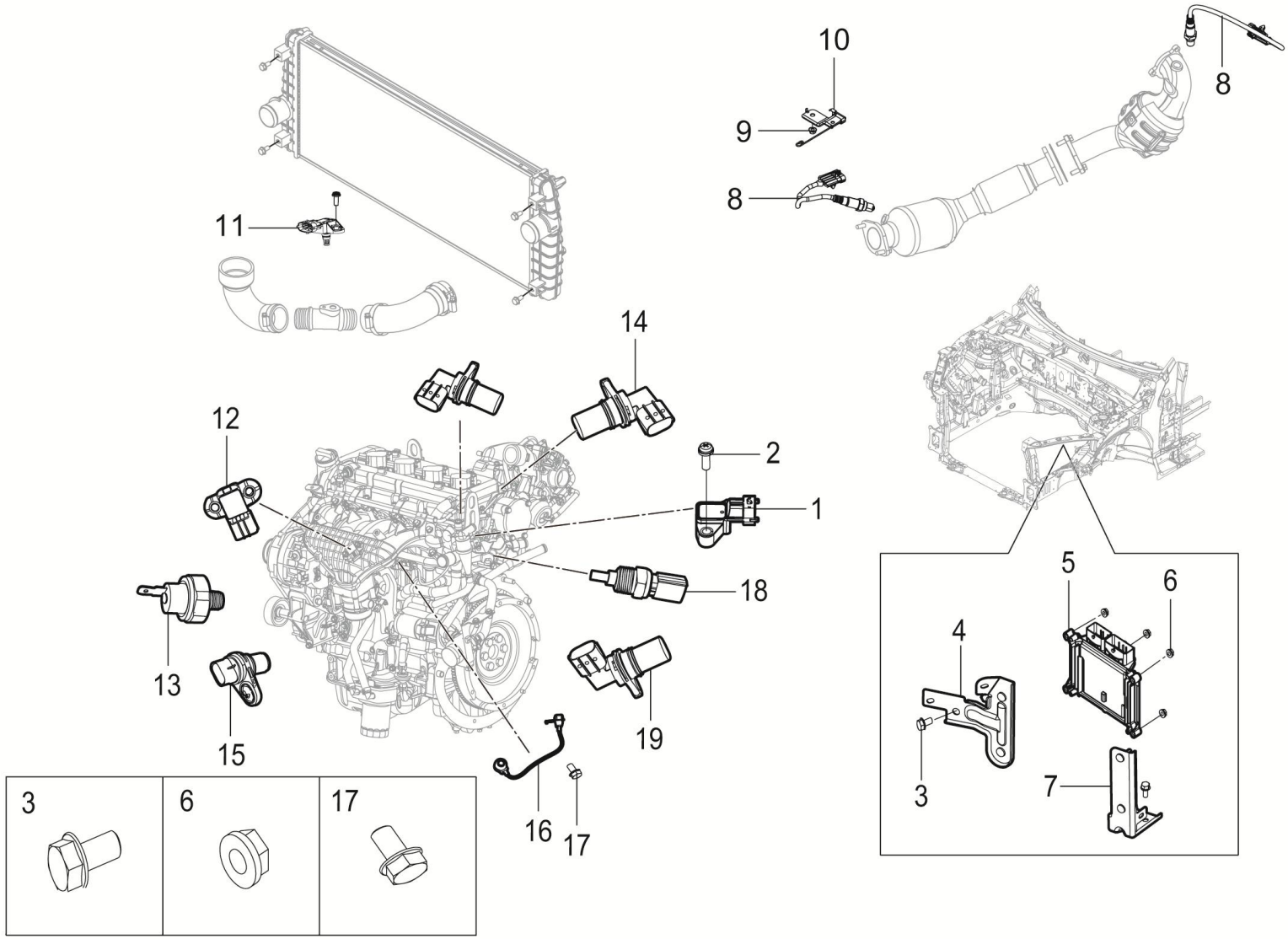

3610001029-B11 发动机电控系统装置

3610001029-B11 ENGINE-ECU-SYSTEM

序号	备件编码	中文名称	英文名称	NSE1.5T+LD525		TNN4G15T+LD525		TNN4G15T+A6F5				TN4G18T+DCT360					备注
				MT两驱豪华型	MT两驱尊享型	MT两驱豪华型	MT两驱尊享型	AT两驱豪华型	AT两驱尊享型	AT两驱尊贵型	AT两驱旗舰型	DCT两驱豪华型	DCT两驱尊享型	DCT两驱尊贵型	DCT两驱旗舰型	DCT互联网智尊型	
1	3611010001-B01	大气压力传感器	ATOMASFERIC-PRESURE-SENSOR	0	0	0	0	0	0	0	0	1	0	0	0	0	
2	Q1840616	十字槽盘头螺钉和平垫圈组合件	BOLT	0	0	0	0	0	0	0	0	1	0	0	0	0	
3	Q1840816F31	六角法兰螺栓	BOLT	0	0	0	0	0	0	0	0	2	0	0	0	0	
4	3610011001-B11	发动机ECU支架Ⅰ	ECU-SUPPORT Ⅰ	0	0	0	0	0	0	0	0	1	0	0	0	0	
5	3610010029-B11	发动机ECU总成	ECU(DOMESTIC V）	0	0	0	0	0	0	0	0	1	0	0	0	0	
6	Q32006F31	六角法兰螺母	NUT	0	0	0	0	0	0	0	0	4	0	0	0	0	
7	3610012001-B11	发动机ECU支架Ⅱ	ECU-SUPPORT Ⅱ	0	0	0	0	0	0	0	0	1	0	0	0	0	
8	3611030-03W	前后氧传感器	FRONT-REAR-SENSOR-OXYGEN	0	0	0	0	0	0	0	0	2	0	0	0	0	
9	Q32008	六角法兰螺母	NUT	0	0	0	0	0	0	0	0	1	0	0	0	0	
10	3611011005-B11	后氧传感器安装支架	REAR-BRACKET-SENSOR-OXYGEN	0	0	0	0	0	0	0	0	1	0	0	0	0	
11	3611010001-A02	增压压力传感器	TURBINE-PRESURE-SENSOR	0	0	0	0	0	0	0	0	1	0	0	0	0	
12	3611160002-B01	进气温度压力传感器	TURBINE-PRESURE-SENSOR	0	0	0	0	0	0	0	0	1	0	0	0	0	

3610001029-B11

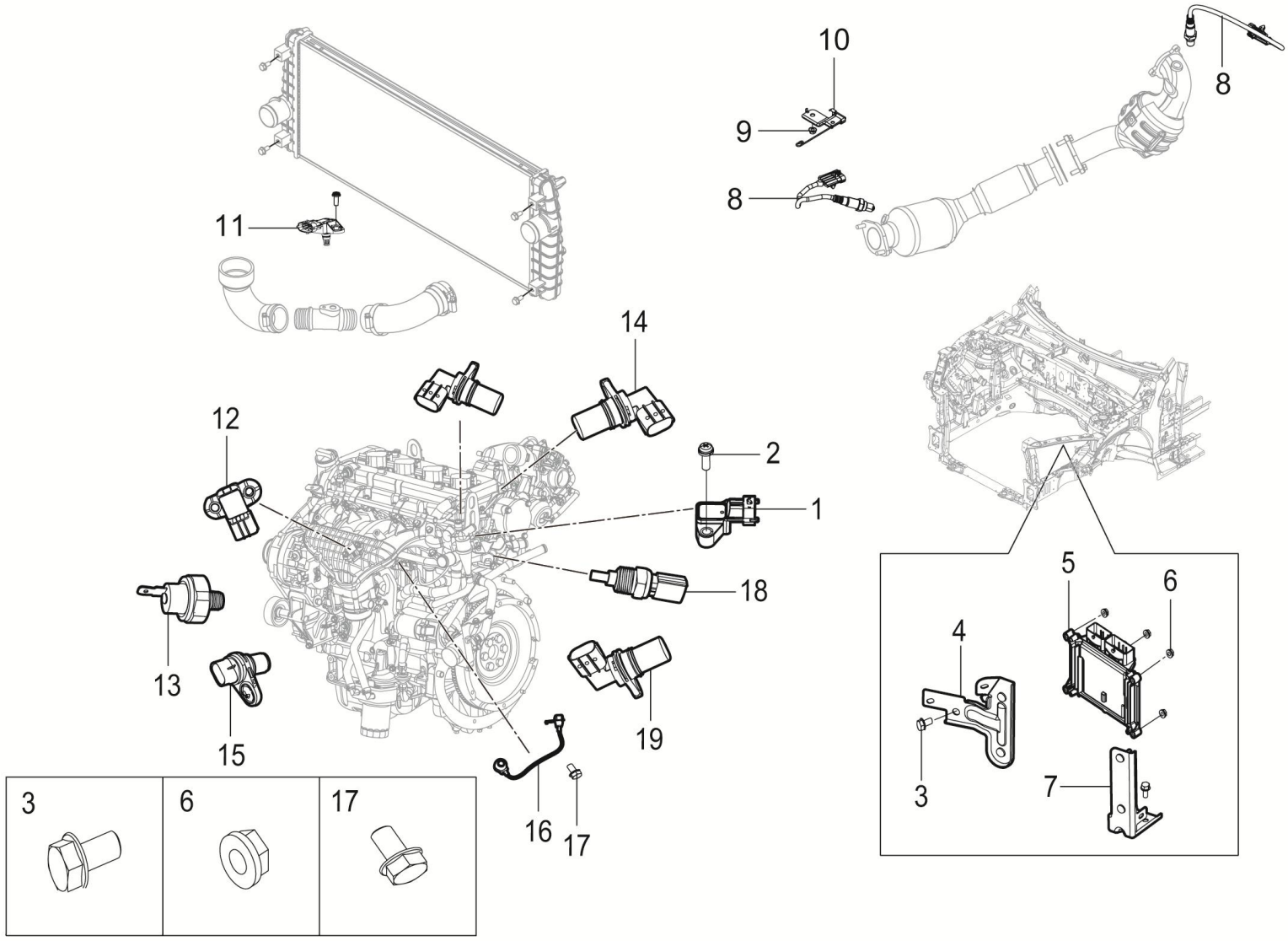

3610001029-B11 发动机电控系统装置

3610001029-B11 ENGINE-ECU-SYSTEM

序号	备件编码	中文名称	英文名称	NSE1.5T+LD525		TNN4G15T+LD525		TNN4G15T+A6F5				TN4G18T+DCT360					备注
				MT两驱豪华型	MT两驱尊享型	MT两驱豪华型	MT两驱尊享型	AT两驱豪华型	AT两驱尊享型	AT两驱尊贵型	AT两驱旗舰型	DCT两驱豪华型	DCT两驱尊享型	DCT两驱尊贵型	DCT两驱旗舰型	DCT互联网智尊型	
13	3611070002-B01	机油压力传感器	OIL PRESSURE SENSOR	0	0	0	0	0	0	0	0	1	0	0	0	0	
14	3611022002-B01	凸轮轴位置传感器-排气	CAM SHAFT POSITION SENSOR	0	0	0	0	0	0	0	0	1	0	0	0	0	
15	3611060002-B01	曲轴位置传感器	CAM SHAFT POSITION SENSOR	0	0	0	0	0	0	0	0	1	0	0	0	0	
16	3611012002-B01	爆震传感器	CRANKSHAFT POSITION SENSOR	0	0	0	0	0	0	0	0	1	0	0	0	0	
17	3611013002-B01	爆震传感器螺栓	SENSOR,KNOCK	0	0	0	0	0	0	0	0	1	0	0	0	0	
18	1307300002-B01	水温传感器	BOLT	0	0	0	0	0	0	0	0	1	0	0	0	0	
19	3611023002-B01	凸轮轴位置传感器_进气	WATER TEMPERATURE SENSOR	0	0	0	0	0	0	0	0	1	0	0	0	0	

3620001003-B11

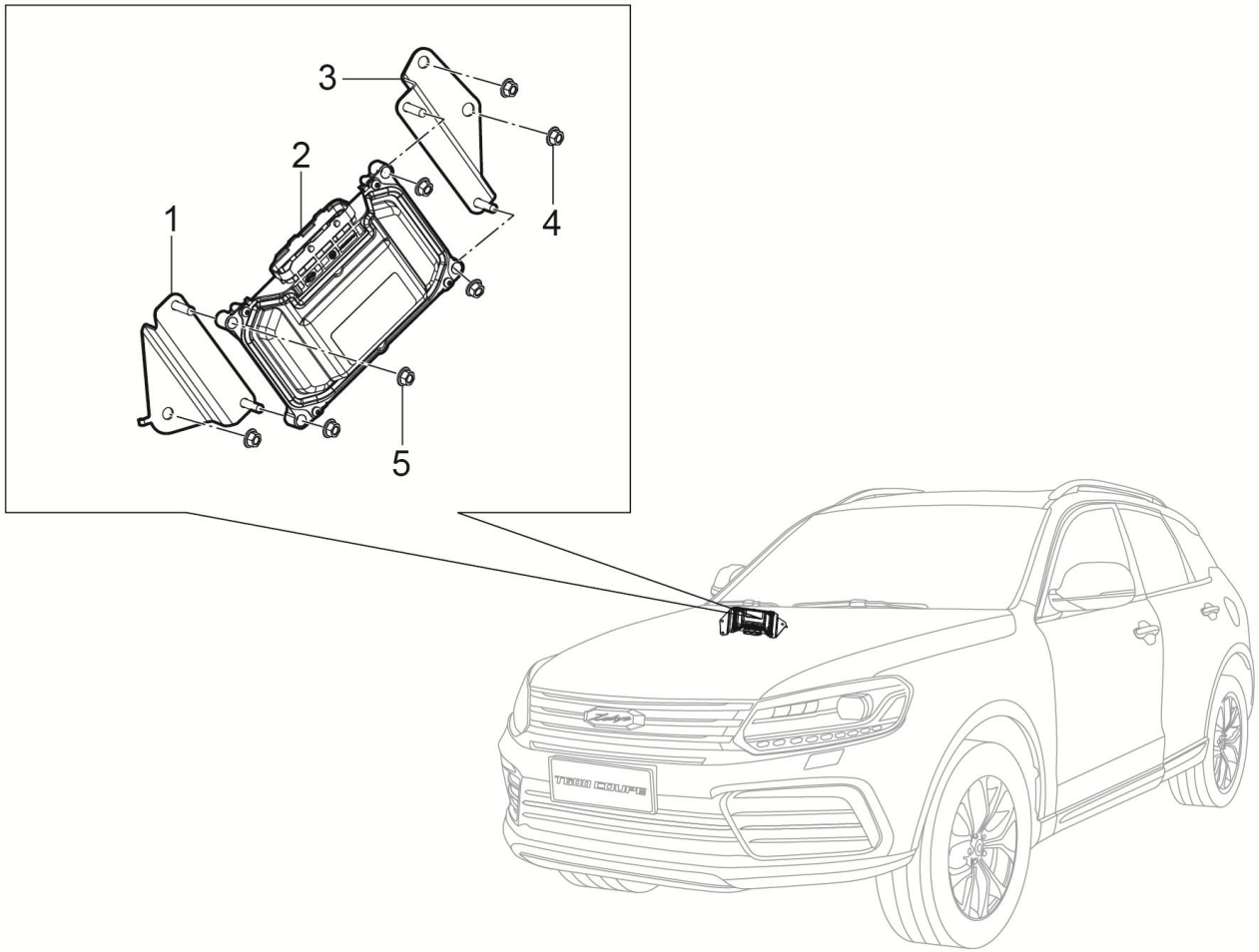

3620001003-B11 变速箱电控系统装置

3620001003-B11 TCU-SYSTEM

序号	备件编码	中文名称	英文名称	NSE1.5T+LD525		TNN4G15T+LD525		TNN4G15T+A6F5				TN4G18T+DCT360					备注
				MT两驱豪华型	MT两驱尊享型	MT两驱豪华型	MT两驱尊享型	AT两驱豪华型	AT两驱尊享型	AT两驱尊贵型	AT两驱旗舰型	DCT两驱豪华型	DCT两驱尊享型	DCT两驱尊贵型	DCT两驱旗舰型	DCT互联网智尊型	
1	3620011002-B11	TCU支架2	TCU-SUPPORT Ⅱ	0	0	0	0	0	0	0	0	1	1	1	1	1	
2	3620010003-B11	TCU总成	TCU	0	0	0	0	0	0	0	0	0	1	1	1	1	
2	3620010006-B11	TCU总成	TCU	0	0	0	0	0	0	0	0	1	0	0	0	0	
3	3620011001-B11	TCU支架1	TCU-SUPPORT Ⅰ	0	0	0	0	0	0	0	0	1	1	1	1	1	
4	Q32008	六角法兰面螺母	NUT	0	0	0	0	0	0	0	0	3	3	3	3	3	
5	Q32006	六角法兰面螺母	NUT	0	0	0	0	0	0	0	0	4	4	4	4	4	

3620001004-B11

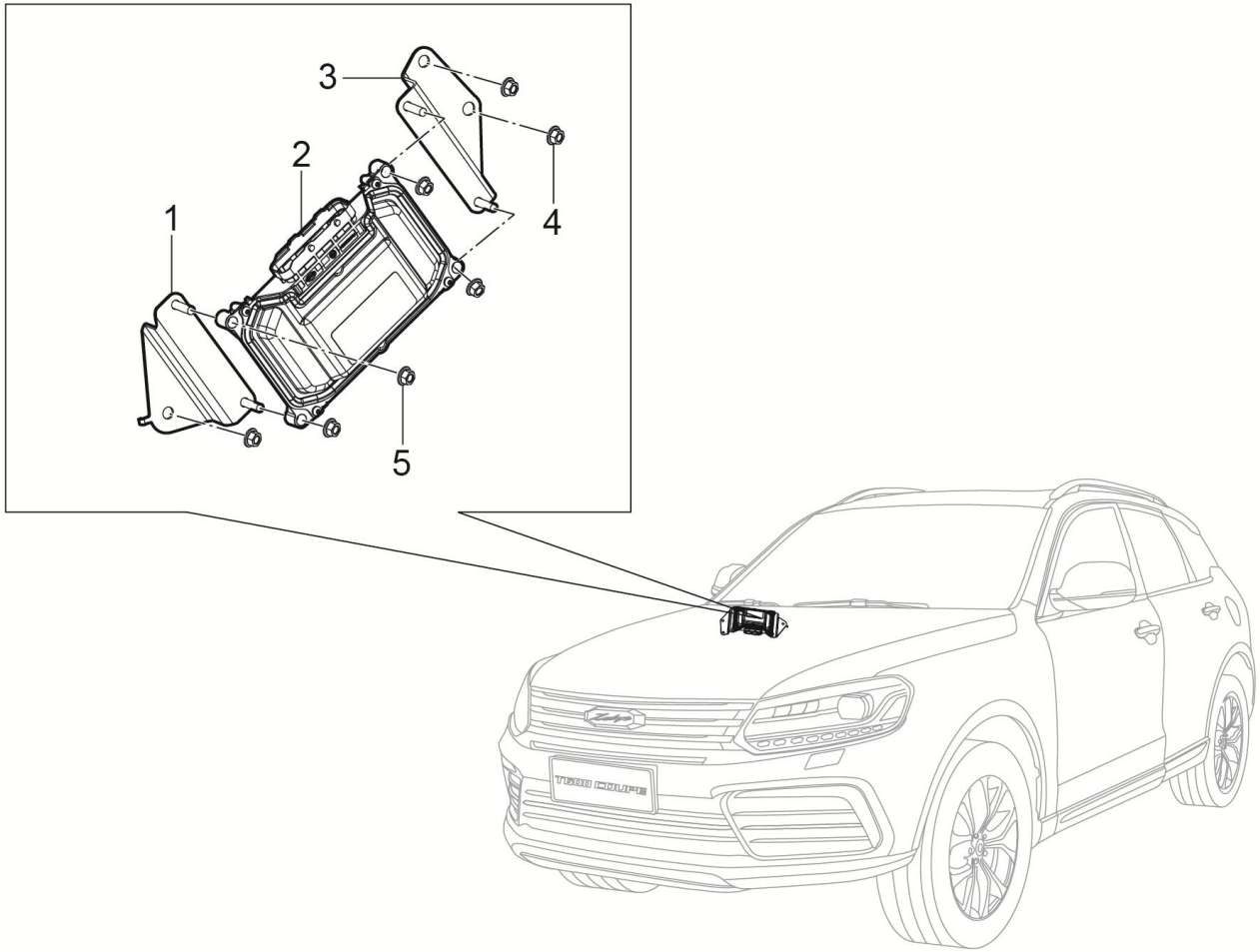

3620001004-B11 自动变速箱控制装置

3620001004-B11 TCU-SYSTEM

序号	备件编码	中文名称	英文名称	NSE1.5T+LD525		TNN4G15T+LD525		TNN4G15T+A6F5				TN4G18T+DCT360					备注
				MT两驱豪华型	MT两驱尊享型	MT两驱豪华型	MT两驱尊享型	AT两驱豪华型	AT两驱尊享型	AT两驱尊贵型	AT两驱旗舰型	DCT两驱豪华型	DCT两驱尊享型	DCT两驱尊贵型	DCT两驱旗舰型	DCT互联网智尊型	
1	3620011002-B11	TCU支架2	TCU-SUPPORT Ⅱ	0	0	0	0	1	1	1	1	0	0	0	0	0	
2	3620010004-B11	TCU总成	TCU	0	0	0	0	1	1	1	1	0	0	0	0	0	
3	3620011001-B11	TCU支架1	TCU-SUPPORT Ⅰ	0	0	0	0	1	1	1	1	0	0	0	0	0	
4	Q32008	六角法兰面螺母	NUT	0	0	0	0	3	3	3	3	0	0	0	0	0	
5	Q32006	六角法兰面螺母	NUT	0	0	0	0	4	4	4	4	0	0	0	0	0	

1504001002-B11F

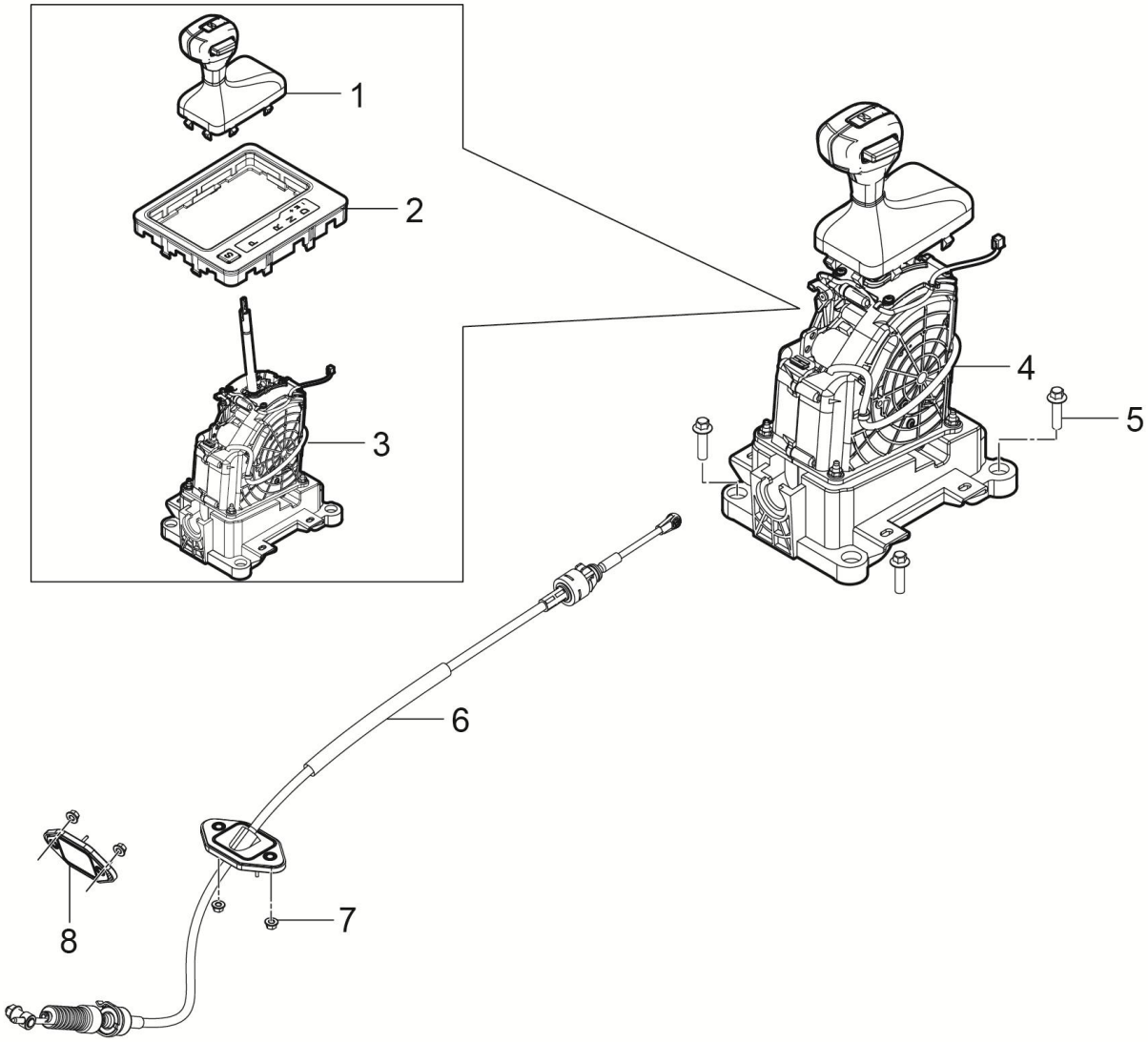

1504001002-B11F 换档操纵机构装置（自动）

1504001002-B11F TRANSMISSION SHIFT CONTROL INSTAL

序号	备件编码	中文名称	英文名称	NSE1.5T +LD525		TNN4G15 T+LD525		TNN4G15T+A6F5				TN4G18T+DCT360					备注
				MT 两驱豪华型	MT 两驱尊享型	MT 两驱豪华型	MT 两驱尊享型	AT 两驱豪华型	AT 两驱尊享型	AT 两驱尊贵型	AT 两驱旗舰型	DCT 两驱豪华型	DCT 两驱尊享型	DCT 两驱尊贵型	DCT 两驱旗舰型	DCT 互联网智尊型	
1	1504100001-B11F	换档操纵手柄带护套总成	TRANSMISSION HANDLE ASSY	0	0	0	0	0	0	0	0	1	1	1	1	1	
2	1504300001-B11F	面板总成	TRANSMISSION SHIFT MECHANISM	0	0	0	0	0	0	0	0	1	1	1	1	1	
3	1504200001-B11F	换档操纵机构总成	TRANSMISSION SHIFT MECHANISM	0	0	0	0	0	0	0	0	1	1	1	1	1	
4	1504010001-B11F	换档操纵机构带手柄总成	TRANSMISSION SHIFT MECHANISM WITH KNOB ASSY	0	0	0	0	0	0	0	0	1	1	1	1	1	
5	Q1840830	六角法兰面螺栓	BOLT	0	0	0	0	0	0	0	0	4	4	4	4	4	
6	1504020002-B11F	换档操纵拉索总成	CABLE ASSY,GEAR SHIFT CONTROL (AT)	0	0	0	0	0	0	0	0	1	1	1	1	1	
7	Q32006	六角法兰面螺母	NUT	0	0	0	0	0	0	0	0	4	4	4	4	4	
8	1504050001-B11	换挡拉索堵盖	TRANSMISSION CAP	0	0	0	0	0	0	0	0	1	1	1	1	1	

1504001003-B11F

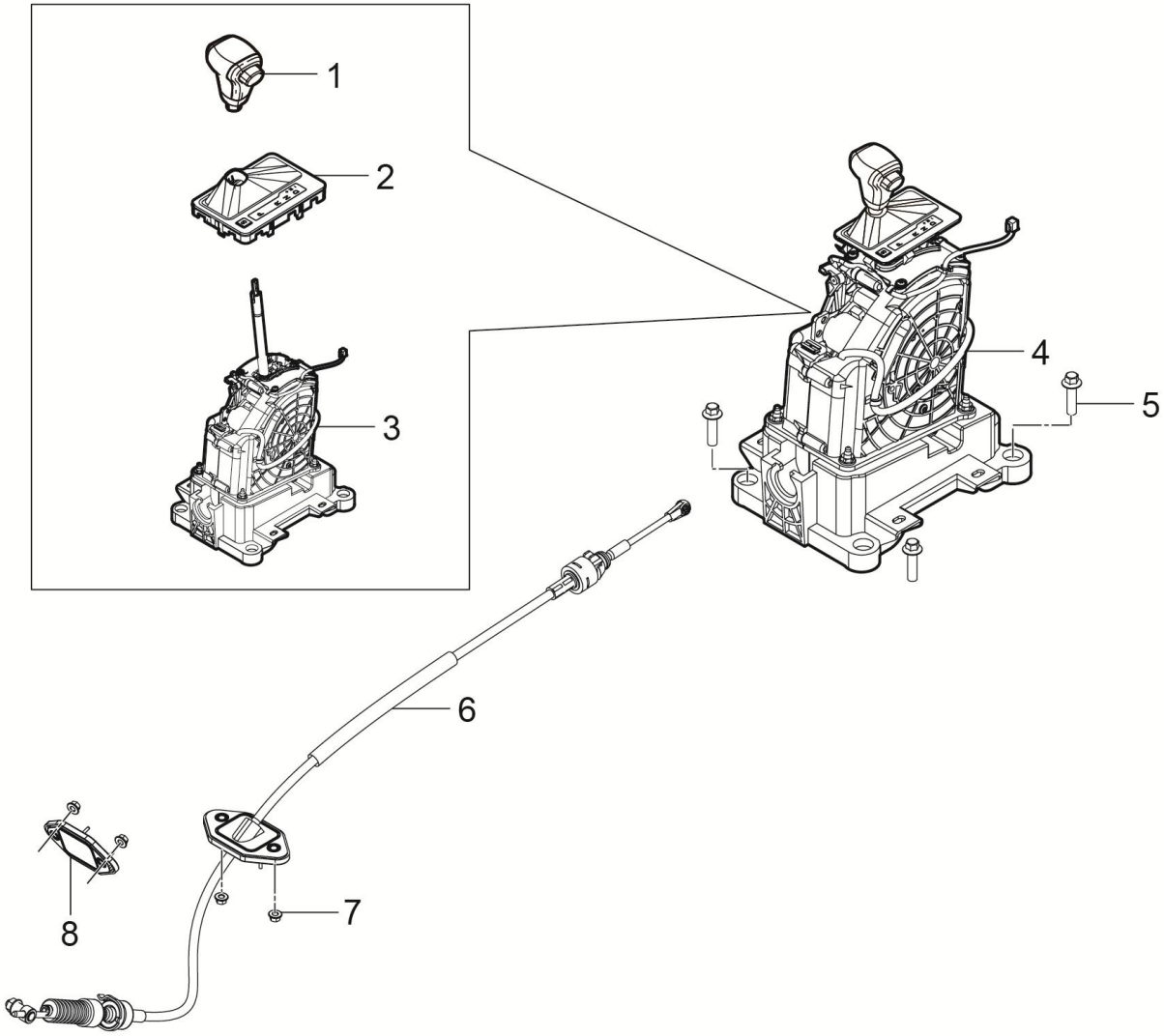

1504001003-B11F 换档操纵机构装置（自动）

1504001003-B11F TRANSMISSION SHIFT CONTROL INSTAL

序号	备件编码	中文名称	英文名称	NSE1.5T +LD525		TNN4G15 T+LD525		TNN4G15T+A6F5				TN4G18T+DCT360					备注
				MT 两驱豪华型	MT 两驱尊享型	MT 两驱豪华型	MT 两驱尊享型	AT 两驱豪华型	AT 两驱尊享型	AT 两驱尊贵型	AT 两驱旗舰型	DCT 两驱豪华型	DCT 两驱尊享型	DCT 两驱尊贵型	DCT 两驱旗舰型	DCT 互联网智尊型	
1	1504100001-B11	换档操纵手柄总成	TRANSMISSION HANDLE ASSY	0	0	0	0	1	1	1	1	0	0	0	0	0	
2	1504400001-B11F	换档操纵护套带面板总成	TRANSMISSION SHIFT MECHANISM	0	0	0	0	1	1	1	1	0	0	0	0	0	
3	1504200002-B11F	换档操纵机构总成	TRANSMISSION SHIFT MECHANISM	0	0	0	0	1	1	1	1	0	0	0	0	0	
4	1504010002-B11F	换档操纵机构带手柄总成	TRANSMISSION SHIFT MECHANISM WITH KNOB ASSY	0	0	0	0	1	1	1	1	0	0	0	0	0	
5	Q1840830	六角法兰面螺栓	BOLT	0	0	0	0	4	4	4	4	0	0	0	0	0	
6	1504020003-B11F	换档操纵拉索总成	CABLE ASSY,GEAR SHIFT CONTROL (AT)	0	0	0	0	1	1	1	1	0	0	0	0	0	
7	Q32006	六角法兰面螺母	NUT	0	0	0	0	4	4	4	4	0	0	0	0	0	
8	1504050001-B11	换挡拉索堵盖	TRANSMISSION CAP	0	0	0	0	1	1	1	1	0	0	0	0	0	

1703001001-B11F

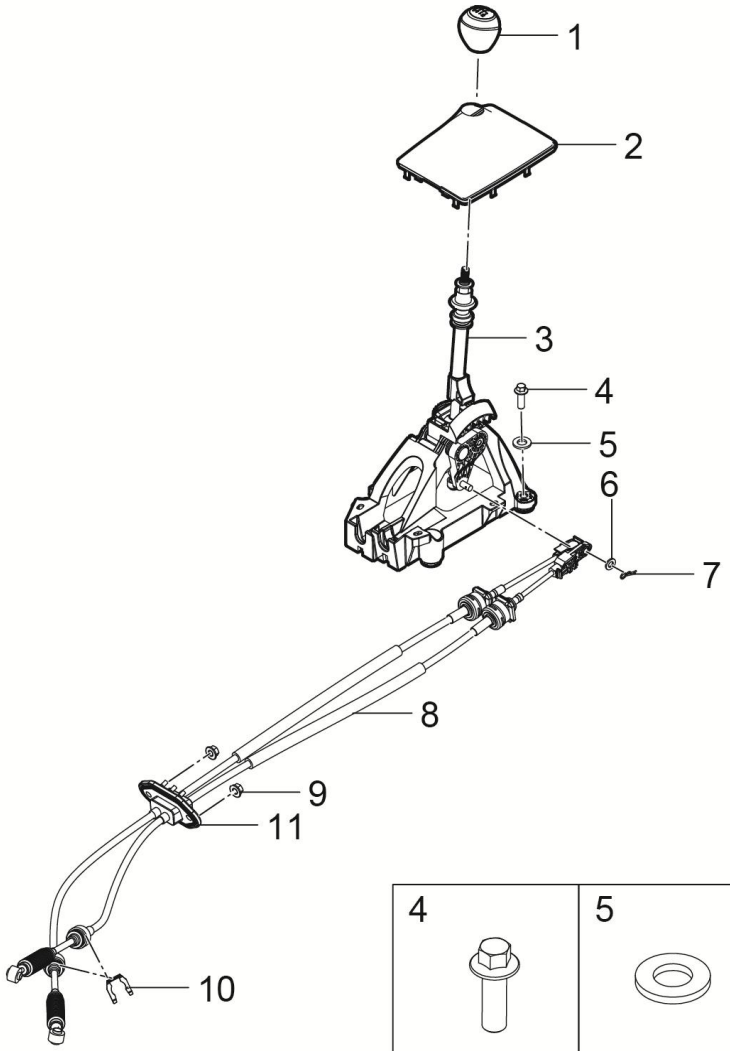

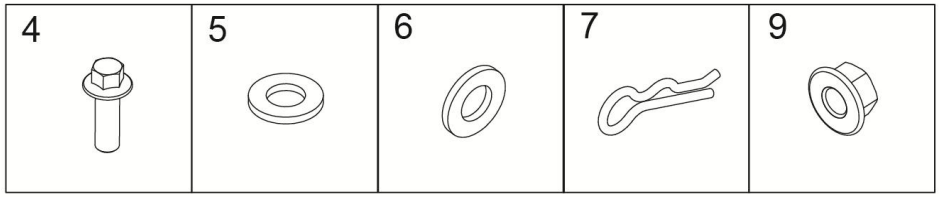

1703001001-B11F 换档操纵机构装置（手动）

1703001001-B11F TRANSMISSION SHIFT CONTROL INSTAL

序号	备件编码	中文名称	英文名称	NSE1.5T+LD525		TNN4G15T+LD525		TNN4G15T+A6F5				TN4G18T+DCT360					备注
				MT两驱豪华型	MT两驱尊享型	MT两驱豪华型	MT两驱尊享型	AT两驱豪华型	AT两驱尊享型	AT两驱尊贵型	AT两驱旗舰型	DCT两驱豪华型	DCT两驱尊享型	DCT两驱尊贵型	DCT两驱旗舰型	DCT互联网智尊型	
1	1703010001-B11	换档操纵手柄总成	TRANSMISSION SHIFT KNOB ASSY	1	1	0	0	0	0	0	0	0	0	0	0	0	
2	1703040001-B11F	换档操纵护套总成	GEAR SHIFT LEVER BOOT	1	1	0	0	0	0	0	0	0	0	0	0	0	
3	1703020001-B11F	换档操纵机构总成	TRANSMISSION SHIFT MECHANISM	1	1	0	0	0	0	0	0	0	0	0	0	0	
4	Q1840840	六角法兰面螺栓	BOLT	4	4	0	0	0	0	0	0	0	0	0	0	0	
5	Q40208	大垫圈	SPING WASHER	4	4	0	0	0	0	0	0	0	0	0	0	0	
6	Q40110	平垫圈	SPRING WASHER	1	1	0	0	0	0	0	0	0	0	0	0	0	
7	Q50110	锁销	LOCKING PIN	1	1	0	0	0	0	0	0	0	0	0	0	0	
8	1703030002-B11F	换档操纵拉索总成	TRANSMISSION SHIFT CABLE	1	1	0	0	0	0	0	0	0	0	0	0	0	
9	Q32006	六角法兰面螺母	NUT	4	4	0	0	0	0	0	0	0	0	0	0	0	
10	1703031001-B11	波形卡片	SPRING CLIP	2	2	0	0	0	0	0	0	0	0	0	0	0	
11	1504050001-B11	换挡拉索堵盖	TRANSMISSION CAP	1	1	0	0	0	0	0	0	0	0	0	0	0	

1703001003-B11F

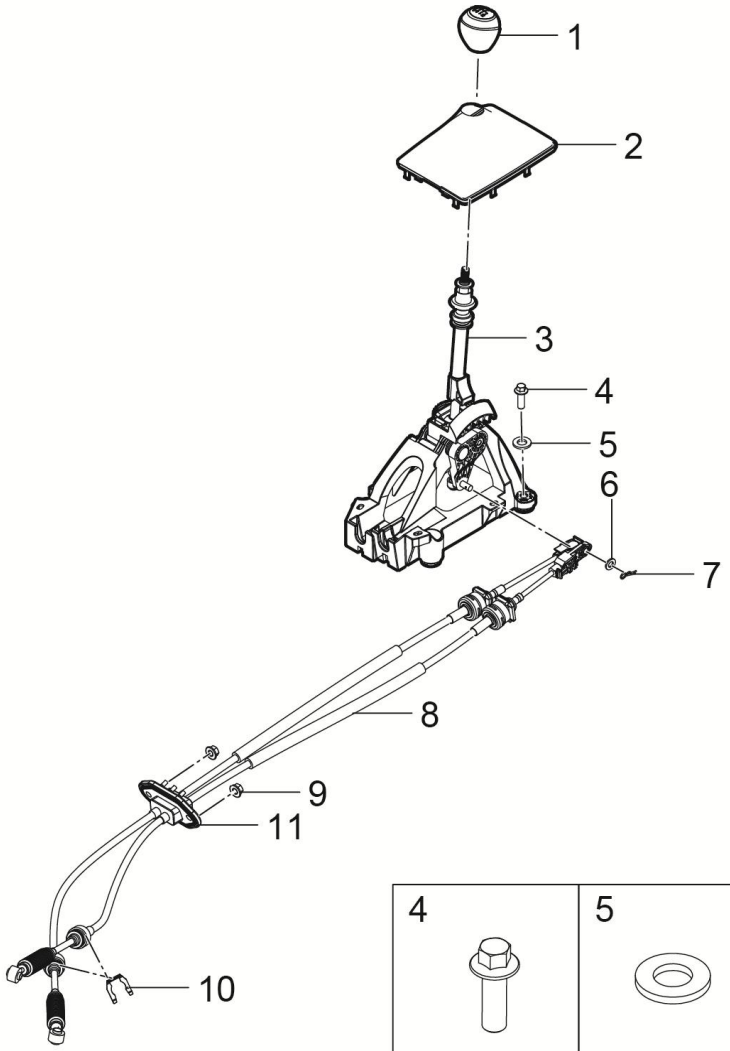

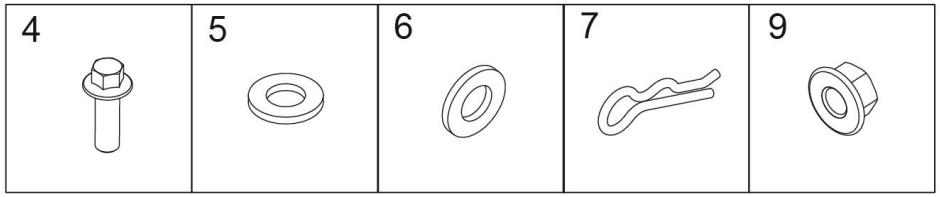

1703001003-B11F 换档操纵机构装置（手动）

1703001003-B11F TRANSMISSION SHIFT CONTROL INSTAL

序号	备件编码	中文名称	英文名称	NSE1.5T+LD525		TNN4G15T+LD525		TNN4G15T+A6F5				TN4G18T+DCT360					备注
				MT两驱豪华型	MT两驱尊享型	MT两驱豪华型	MT两驱尊享型	AT两驱豪华型	AT两驱尊享型	AT两驱尊贵型	AT两驱旗舰型	DCT两驱豪华型	DCT两驱尊享型	DCT两驱尊贵型	DCT两驱旗舰型	DCT互联网智尊型	
1	1703010001-B11	换档操纵手柄总成	TRANSMISSION SHIFT KNOB ASSY	0	0	1	1	0	0	0	0	0	0	0	0	0	
2	1703040001-B11F	换档操纵护套总成	GEAR SHIFT LEVER BOOT	0	0	1	1	0	0	0	0	0	0	0	0	0	
3	1703020001-B11F	换档操纵机构总成	TRANSMISSION SHIFT MECHANISM	0	0	1	1	0	0	0	0	0	0	0	0	0	
4	Q1840840	六角法兰面螺栓	BOLT	0	0	4	4	0	0	0	0	0	0	0	0	0	
5	Q40208	大垫圈	SPING WASHER	0	0	8	8	0	0	0	0	0	0	0	0	0	
6	Q40110	平垫圈	SPRING WASHER	0	0	1	1	0	0	0	0	0	0	0	0	0	
7	Q50108	锁销	LOCKING PIN	0	0	2	2	0	0	0	0	0	0	0	0	0	
7	Q50110	锁销	LOCKING PIN	0	0	1	1	0	0	0	0	0	0	0	0	0	
8	1703030003-B11F	换档操纵拉索总成	TRANSMISSION SHIFT CABLE	0	0	1	1	0	0	0	0	0	0	0	0	0	
9	Q32006	六角法兰面螺母	NUT	0	0	4	4	0	0	0	0	0	0	0	0	0	
10	1703031001-B11	波形卡片	SPRING CLIP	0	0	2	2	0	0	0	0	0	0	0	0	0	
11	1504050001-B11	换挡拉索堵盖	TRANSMISSION CAP	0	0	1	1	0	0	0	0	0	0	0	0	0	

三、底盘

序号	分组号	组名	GROUP_NAME	页码
1	1108001001-B11	加速操纵装置	THROTTLE CONTROL	605
2	1108001002-B11	加速操纵装置	THROTTLE CONTROL	607
3	1602001004-B11	离合器操纵机构装置	CLUTCH OPERATION DEVICE	609
4	1602001002-B11F	离合器操纵机构装置	CLUTCH OPERATION DEVICE	613
5	2303001001-B11	前驱动轴装置（手动）	DRIVE SHAFT INSTAL-FRONT	617
6	2303001006-B11	前驱动轴装置（1.5T手动）	DRIVE SHAFT INSTAL-FRONT	621
7	2303001005-B11	前驱动轴装置（1.8T自动）	DRIVE SHAFT INSTAL-FRONT	625
8	2303001010-B11	前驱动轴装置（1.5T手动）	DRIVE SHAFT INSTAL-FRONT	629
9	2303001011-B11	前驱动轴装置（1.5T6AT）	DRIVE SHAFT INSTAL-FRONT	631
10	2810001004-B11	副车架装置（两驱）	SUBFRAME SYSTEM （TWO DRIVE ）	633
11	2810001005-B11	副车架装置（两驱）	SUBFRAME SYSTEM （TWO DRIVE ）	637
12	2901001001-B11	前悬架装置（两驱）	SUSPENSION SYSTEM FRT DEVICE（TWO DRIVE ）	641
13	2901001003-B11	前悬架装置（两驱）	SUSPENSION SYSTEM FRT DEVICE（TWO DRIVE ）	645
14	2905010001-B11	左前滑柱总成	STRUT ASSY FRT LH	649
15	2905020001-B11	右前滑柱总成	STRUT ASSY FRT RH	651
16	2911001001-B11	后悬架装置	SUSPENSION SYSTEM RR DEVICE	653
17	3100001002-B11	车轮装置（R17）	WHEEL INSTAL（R17）	659
18	3100001003-B11	车轮装置（R17）	WHEEL INSTAL（R17）	661
19	3100001005-B11	车轮装置（R18）	WHEEL INSTAL（R18）	663
20	3105001001-B11	备胎装置	SPARE TIRE INSTAL	665
21	3105001001-B11A	备胎装置	SPARE TIRE INSTAL	669
22	3401001001-B11	转向执行装置(液压)	STEERING EXECUTION SYSTEM(HYDRAULIC)	673
23	3401001010-B11	转向执行装置(液压)	STEERING EXECUTION SYSTEM(HYDRAULIC)	677
24	3401001002-B11F	转向执行装置(电动)	STEERING EXECUTION SYSTEM(ELECTRONIC)	681
25	3404001001-B11	转向操纵装置(液压)	STEERING OPERATION SYSTEM(HYDRAULIC)	685
26	3404001009-B11	转向操纵装置(液压)	STEERING OPERATION SYSTEM(HYDRAULIC)	687
27	3404001001-B11F	转向操纵装置(电动)	STEERING OPERATION SYSTEM（ELECTRONIC）	689
28	3501010001-B11	左前转向节带制动器总成	KNUCKLE-CALIPER-DISC-BRAKE-LEFT-FRONT	691
29	3501020001-B11	右前转向节带制动器总成	KNUCKLE-CALIPER-DISC-BRAKE-RIGHT-FRONT	695
30	3502010001-B01	左后转向节带制动器总成	KNUCKLE-CALIPER-DISC-BRAKE-LEFT-REAR	699

序号	分组号	组名	GROUP_NAME	页码
31	3502020001-B01	右后转向节带制动器总成	NUCKLE-CALIPER-DISC-BRAKE-RIGHT-REAR	703
32	3540001001-B11	制动助力操纵装置（手动）	BRAKING OPERATION SYSTEM（M/T）	707
33	3540001008-B11	制动助力操纵装置（自动）	BRAKING OPERATION SYSTEM（A/T）	711
34	3540001010-B11	制动助力操纵装置（手动）	BRAKING OPERATION SYSTEM（M/T）	713
35	3540001011-B11	制动助力操纵装置（手动）	BRAKING OPERATION SYSTEM（M/T）	717
36	3550001001-B11	制动控制系统装置（ABS）	BRAKING-OPERATION-SYSTEM（ABS）	721
37	3565001007-B11	制动控制系统装置（ESC）	BRAKING-OPERATION-SYSTEM（ESC）	727
38	3565001010-B11	制动控制系统装置（ESC）	BRAKING-OPERATION-SYSTEM（ESC）	733
39	3565001011-B11	制动控制系统装置（ESC）	BRAKING-OPERATION-SYSTEM（ESC）	739
40	3569001003-B11F	驻车制动系统装置(EPB)	PARKING-BRAKTING-SYSTEM(EPB)	745
41	3569001006-B11F	驻车制动系统装置(EPB)	PARKING-BRAKTING-SYSTEM(EPB)	747
42	3569001007-B11F	驻车制动系统装置(EPB)	PARKING-BRAKTING-SYSTEM(EPB)	749
43	3569001008-B11F	驻车制动系统装置(EPB)	PARKING-BRAKTING-SYSTEM(EPB)	751
44	3900001001-B11A	随车工具及附件装置	TOOL SET AND COMPONENT INSTAL	753
45	3900001001-B11	随车工具及附件装置	TOOL SET AND COMPONENT INSTAL	755

1108001001-B11

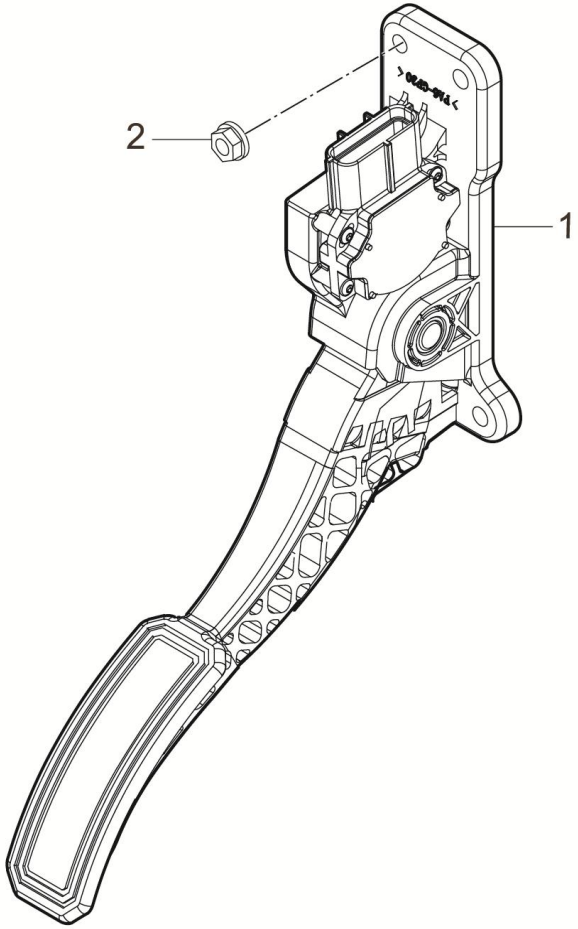

1108001001-B11 加速操纵装置

1108001001-B11 THROTTLE CONTROL

序号	备件编码	中文名称	英文名称	NSE1.5T+LD525		TNN4G15T+LD525		TNN4G15T+A6F5				TN4G18T+DCT360					备注
				MT两驱豪华型	MT两驱尊享型	MT两驱豪华型	MT两驱尊享型	AT两驱豪华型	AT两驱尊享型	AT两驱尊贵型	AT两驱旗舰型	DCT两驱豪华型	DCT两驱尊享型	DCT两驱尊贵型	DCT两驱旗舰型	DCT互联网智尊型	
1	1108100-A01	电子油门踏板总成	ELECTRON ACCELERATION PEDAL	1	1	1	1	0	0	0	0	0	0	0	0	0	
2	Q1840616	六角法兰面螺栓	BOLT	3	3	3	3	0	0	0	0	0	0	0	0	0	

1108001002-B11

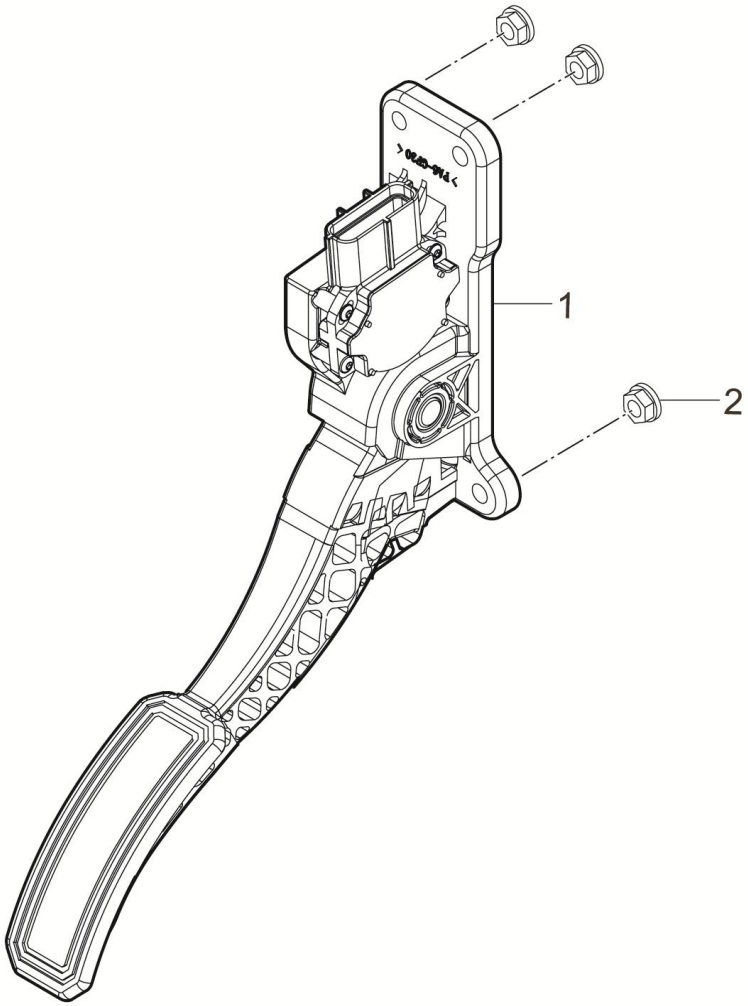

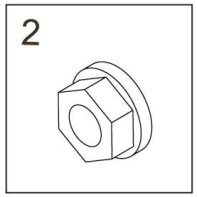

1108001002-B11 加速操纵装置

1108001002-B11 THROTTLE CONTROL

序号	备件编码	中文名称	英文名称	NSE1.5T+LD525		TNN4G15T+LD525		TNN4G15T+A6F5				TN4G18T+DCT360					备注
				MT两驱豪华型	MT两驱尊享型	MT两驱豪华型	MT两驱尊享型	AT两驱豪华型	AT两驱尊享型	AT两驱尊贵型	AT两驱旗舰型	DCT两驱豪华型	DCT两驱尊享型	DCT两驱尊贵型	DCT两驱旗舰型	DCT互联网智尊型	
1	1108010001-B11	电子油门踏板总成	ELECTRON ACCELERATION PEDAL	0	0	0	0	1	1	1	1	1	1	1	1	1	
2	Q1840616	六角法兰面螺栓	BOLT	0	0	0	0	3	3	3	3	3	3	3	3	3	

1602001004-B11

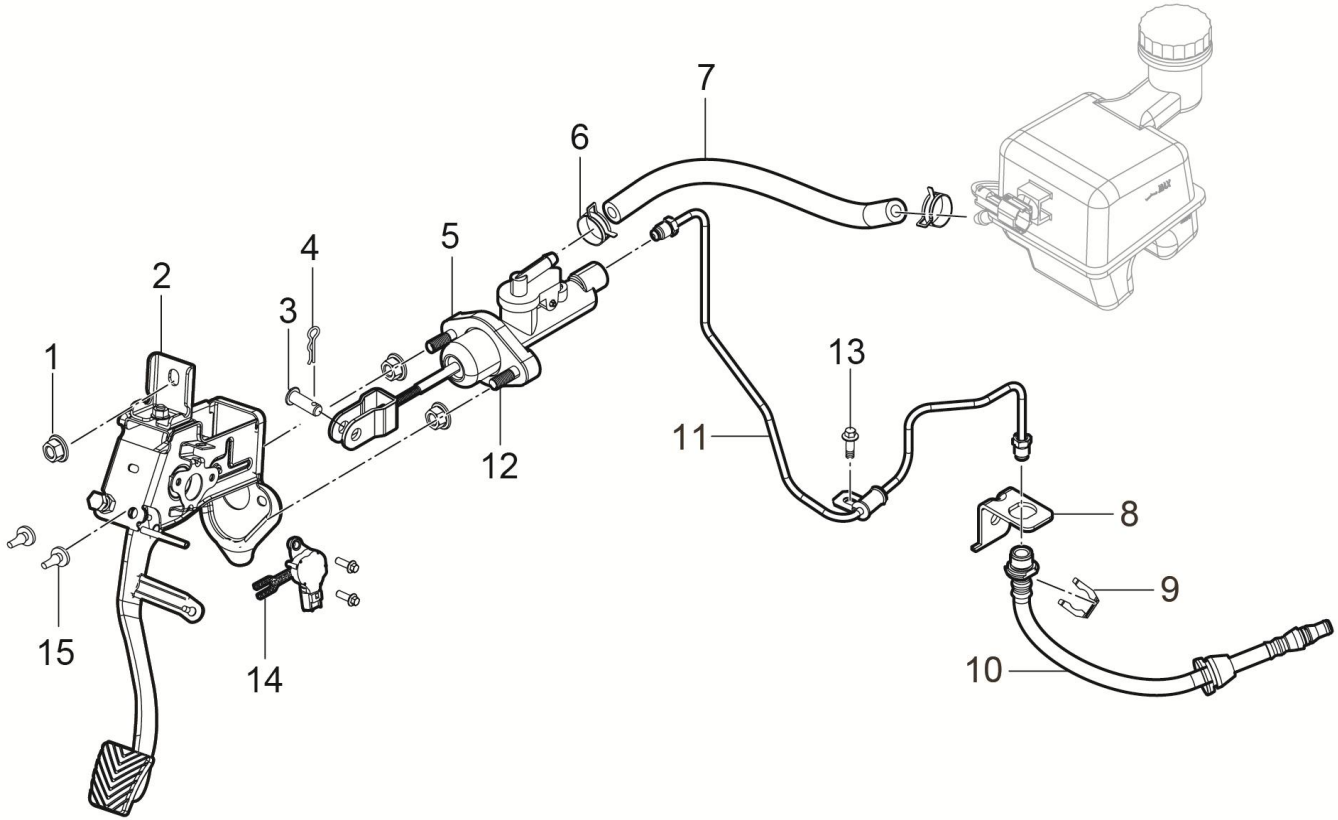

1602001004-B11 离合器操纵机构装置

1602001004-B11 CLUTCH OPERATION DEVICE

序号	备件编码	中文名称	英文名称	NSE1.5T+LD525		TNN4G15T+LD525		TNN4G15T+A6F5				TN4G18T+DCT360					备注
				MT两驱豪华型	MT两驱尊享型	MT两驱豪华型	MT两驱尊享型	AT两驱豪华型	AT两驱尊享型	AT两驱尊贵型	AT两驱旗舰型	DCT两驱豪华型	DCT两驱尊享型	DCT两驱尊贵型	DCT两驱旗舰型	DCT互联网智尊型	
1	Q32008	六角法兰面螺母	CLUTCH PEDAL ASSEMBLY	3	3	0	0	0	0	0	0	0	0	0	0	0	
2	1602010001-B12	离合踏板总成	HEXAGON NUTS WITH FLANGE	1	1	0	0	0	0	0	0	0	0	0	0	0	
3	Q5100824	销轴	CLUTCH MASTER CYLINDER HOSE	1	1	0	0	0	0	0	0	0	0	0	0	0	
4	Q50108	锁销	CLIP	1	1	0	0	0	0	0	0	0	0	0	0	0	
5	1608010001-B11	离合器总泵总成	CLUTCH HARD TUBE ASSEMBLY	1	1	0	0	0	0	0	0	0	0	0	0	0	二选一，A点厂家芜湖通和，B点厂家芜湖三樱
6	Q673B14	钢带弹性环箍	CLUTCH SLAVE CYLINDER HOSE	2	2	0	0	0	0	0	0	0	0	0	0	0	二选一，A点厂家芜湖通和，B点厂家宁波余交
7	1607011001-B11	离合器总泵软管	CLUTCH HOSE BRACKET	1	1	0	0	0	0	0	0	0	0	0	0	0	
8	1607012001-B11	离合软管支架	BOLT	1	1	0	0	0	0	0	0	0	0	0	0	0	
9	3506034-A01	波形卡片	SPRING CLIP	1	1	0	0	0	0	0	0	0	0	0	0	0	
10	1607020001-B11	离合软管总成	CLUTCH MASTER CYLINDER ASSEMBLY	1	1	0	0	0	0	0	0	0	0	0	0	0	
11	1607010001-B11	离合硬管总成	CLEVIS PIN WITH HEAD	1	1	0	0	0	0	0	0	0	0	0	0	0	
13	Q1840616	六角法兰面螺栓	LOCKING PIN	6	6	0	0	0	0	0	0	0	0	0	0	0	

1602001004-B11

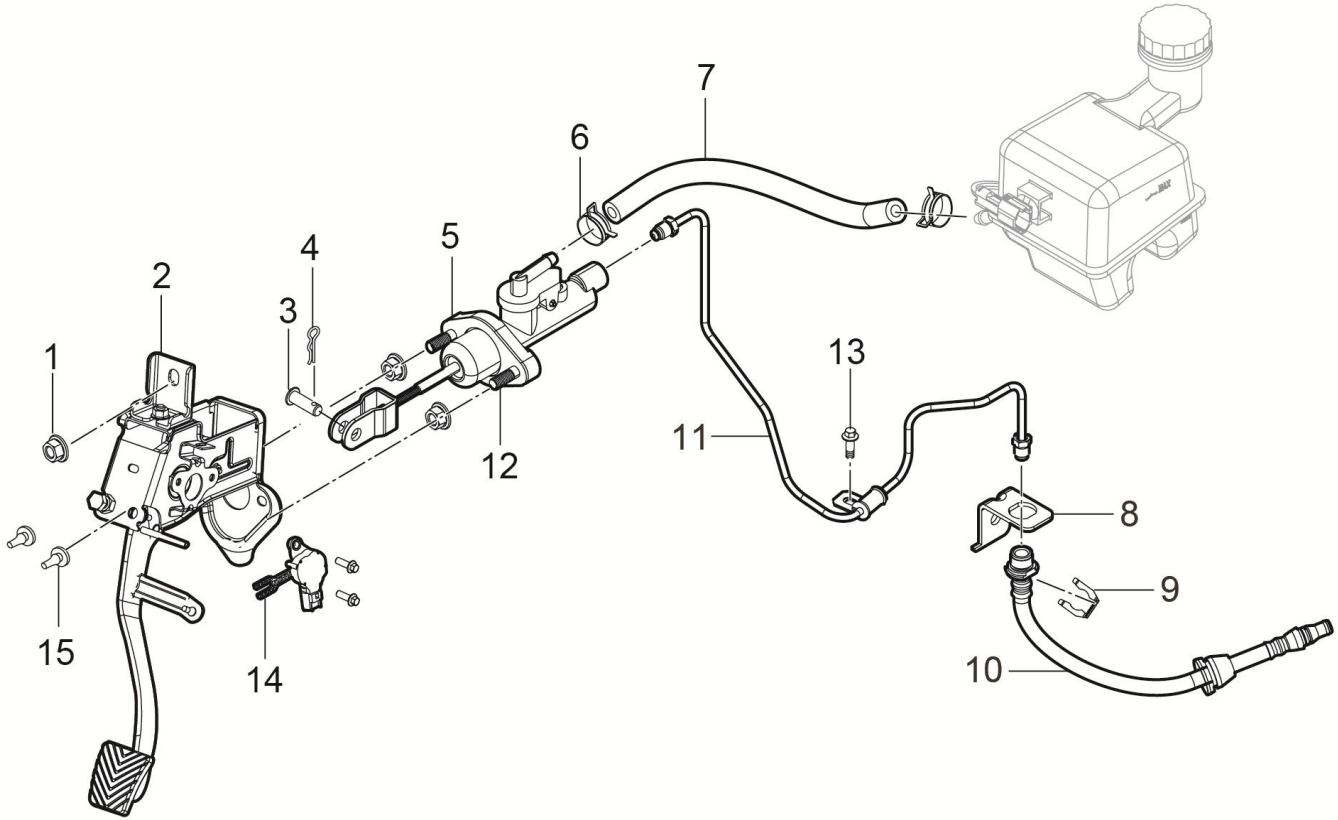

1602001004-B11 离合器操纵机构装置

1602001004-B11 CLUTCH OPERATION DEVICE

序号	备件编码	中文名称	英文名称	NSE1.5T+LD525		TNN4G15T+LD525		TNN4G15T+A6F5				TN4G18T+DCT360					备注
				MT两驱豪华型	MT两驱尊享型	MT两驱豪华型	MT两驱尊享型	AT两驱豪华型	AT两驱尊享型	AT两驱尊贵型	AT两驱旗舰型	DCT两驱豪华型	DCT两驱尊享型	DCT两驱尊贵型	DCT两驱旗舰型	DCT互联网智尊型	
14	3569030001-A02	踏板角度传感器	PEDAL ANGLE SENSOR	1	1	0	0	0	0	0	0	0	0	0	0	0	
15	1602011003-B11	离合器踏板缓冲垫	CLUTCH PEDAL CUSHION	3	3	0	0	0	0	0	0	0	0	0	0	0	

1602001002-B11F

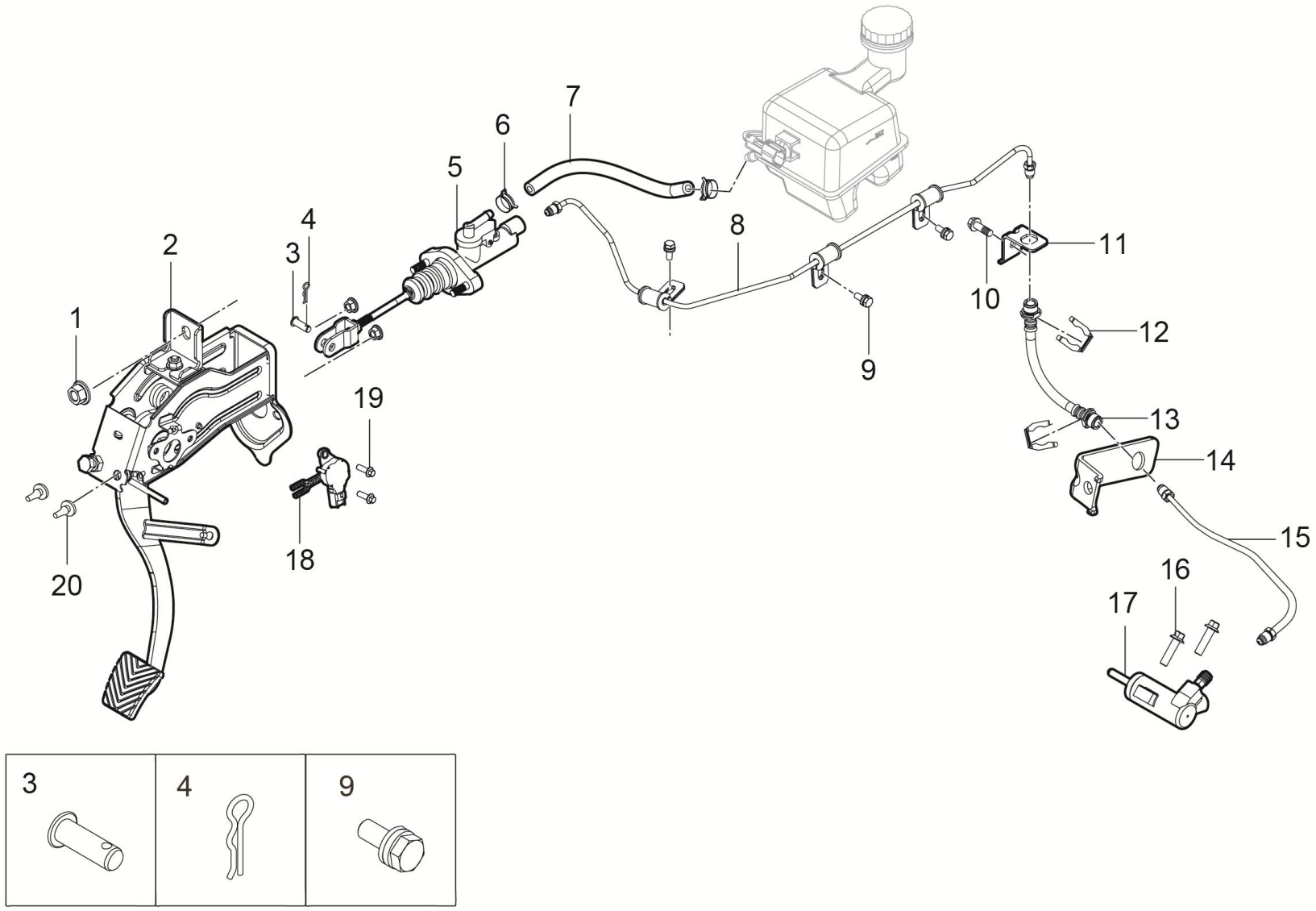

1602001002-B11F 离合器操纵机构装置

1602001002-B11F CLUTCH OPERATION DEVICE

序号	备件编码	中文名称	英文名称	NSE1.5T+LD525		TNN4G15T+LD525		TNN4G15T+A6F5				TN4G18T+DCT360					备注
				MT两驱豪华型	MT两驱尊享型	MT两驱豪华型	MT两驱尊享型	AT两驱豪华型	AT两驱尊享型	AT两驱尊贵型	AT两驱旗舰型	DCT两驱豪华型	DCT两驱尊享型	DCT两驱尊贵型	DCT两驱旗舰型	DCT互联网智尊型	
1	Q32008	六角法兰面螺母	HEXAGON NUTS WITH FLANGE	0	0	3	3	0	0	0	0	0	0	0	0	0	
2	1602010001-B12	离合踏板总成	CLUTCH PEDAL ASSEMBLY	0	0	1	1	0	0	0	0	0	0	0	0	0	
3	Q5100824	销轴	CLEVIS PIN WITH HEAD	0	0	1	1	0	0	0	0	0	0	0	0	0	
4	Q50108	锁销	LOCKING PIN	0	0	1	1	0	0	0	0	0	0	0	0	0	
5	1608010001-B11	离合器总泵总成	CLUTCH MASTER CYLINDER ASSEMBLY	0	0	1	1	0	0	0	0	0	0	0	0	0	
6	Q673B14	钢带弹性环箍	CLIP	0	0	2	2	0	0	0	0	0	0	0	0	0	
7	1607020001-B01	离合器总泵软管	CLUTCH MASTER CYLINDER HOSE	0	0	1	1	0	0	0	0	0	0	0	0	0	
8	1607010006-B11	离合硬管总成	CLUTCH HARD TUBE ASSEMBLY	0	0	1	1	0	0	0	0	0	0	0	0	0	
9	Q1840616	六角法兰面螺栓	BOLT	0	0	1	1	0	0	0	0	0	0	0	0	0	
10	Q1840816	六角法兰面螺栓	BOLT	0	0	2	2	0	0	0	0	0	0	0	0	0	
11	1607011001-A02	离合软管支架	CLUTCH HOSE BRACKET	0	0	1	1	0	0	0	0	0	0	0	0	0	
12	3506034-A01	波形卡片	SPRING CLIP	0	0	2	2	0	0	0	0	0	0	0	0	0	

1602001002-B11F

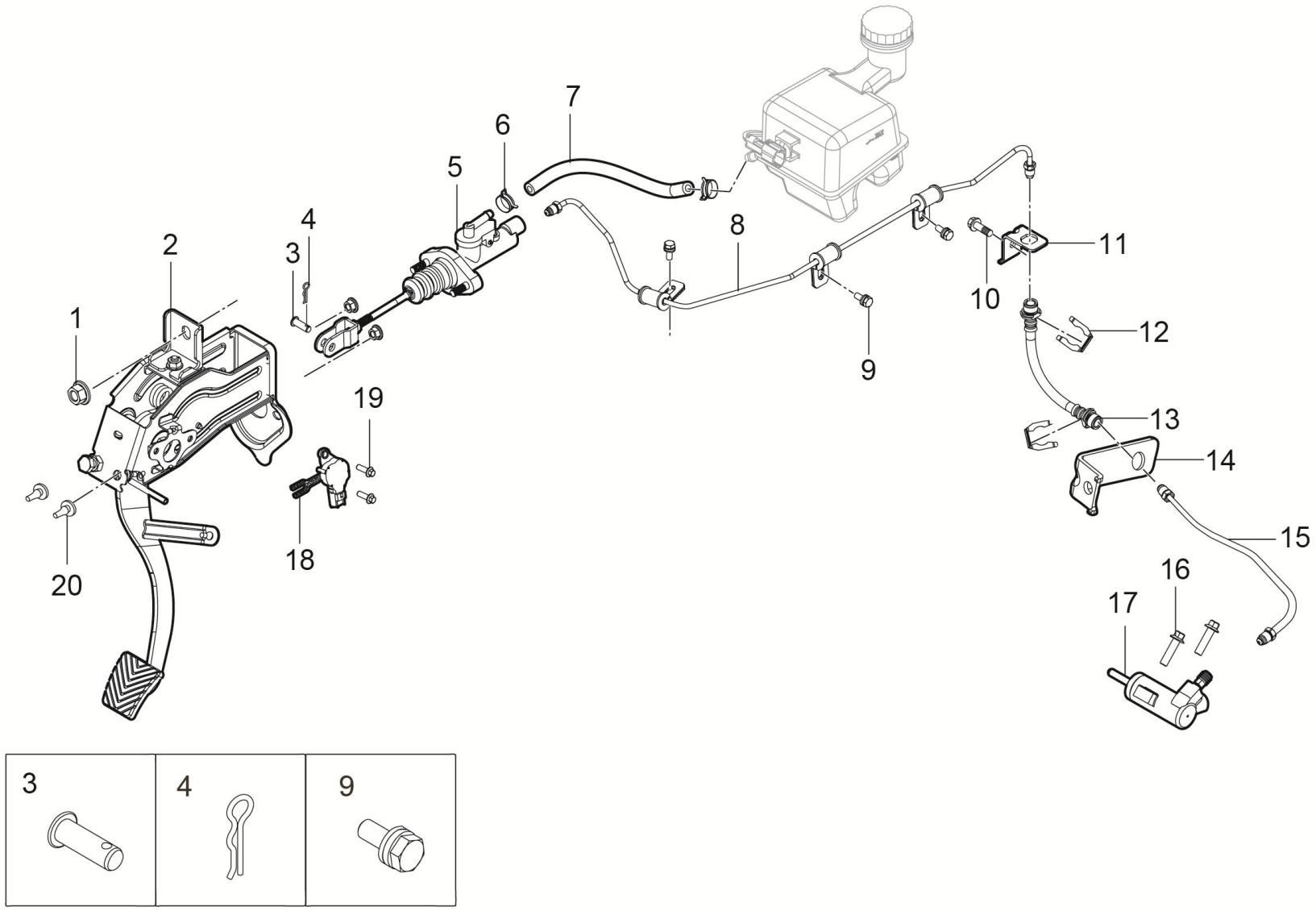

1602001002-B11F 离合器操纵机构装置

1602001002-B11F CLUTCH OPERATION DEVICE

序号	备件编码	中文名称	英文名称	NSE1.5T+LD525		TNN4G15T+LD525		TNN4G15T+A6F5				TN4G18T+DCT360					备注
				MT两驱豪华型	MT两驱尊享型	MT两驱豪华型	MT两驱尊享型	AT两驱豪华型	AT两驱尊享型	AT两驱尊贵型	AT两驱旗舰型	DCT两驱豪华型	DCT两驱尊享型	DCT两驱尊贵型	DCT两驱旗舰型	DCT互联网智尊型	
13	1607020001-B01	离合分泵软管总成	CLUTCH SLAVE CYLINDER HOSE	0	0	1	1	0	0	0	0	0	0	0	0	0	二选一，A点厂家芜湖通和，B点厂家宁波余交
14	1607012004-B11	离合硬管支架	CLUTCH HARD PIPE SUPPORT	0	0	1	1	0	0	0	0	0	0	0	0	0	
15	1607010002-A02	离合硬管总成II	CLUTCH HARD TUBE ASSEMBLY II	0	0	1	1	0	0	0	0	0	0	0	0	0	
16	Q1840830F6	六角法兰面螺栓	HEXAGON BOLT – FLANGE FACE	0	0	2	2	0	0	0	0	0	0	0	0	0	
17	1609010001-B01	离合分泵总成	CLUTCH PUMP ASSEMBLY	0	0	1	1	0	0	0	0	0	0	0	0	0	
18	3569030001-A02	踏板角度传感器	PEDAL ANGLE SENSOR	0	0	1	1	0	0	0	0	0	0	0	0	0	
19	Q1800816	六角法兰面螺栓	BOLT	0	0	6	6	0	0	0	0	0	0	0	0	0	
20	1602011003-B11	离合器踏板缓冲垫	CLUTCH PEDAL CUSHION	0	0	3	3	0	0	0	0	0	0	0	0	0	

2303001001-B11

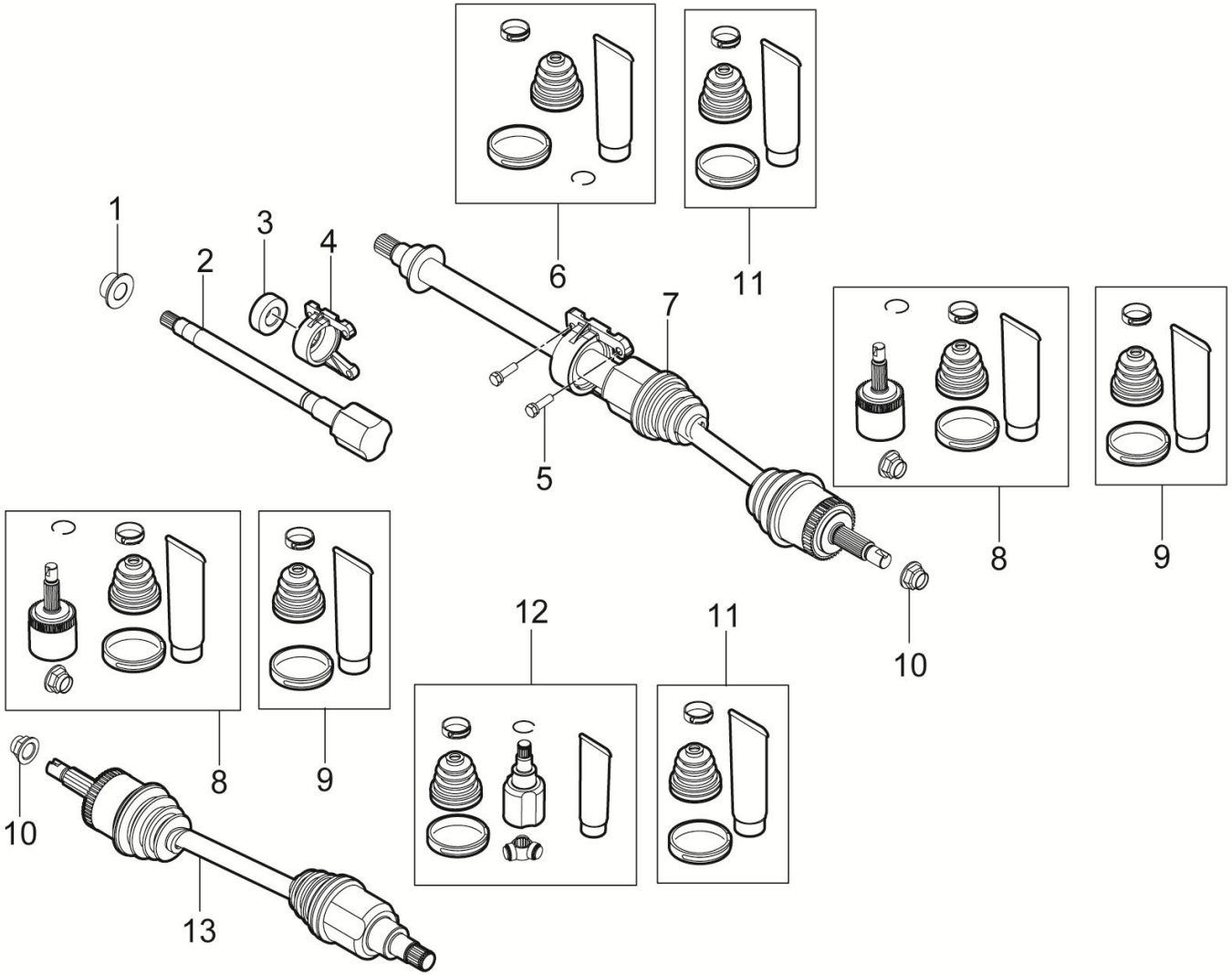

2303001001-B11 前驱动轴装置（手动）

2303001001-B11 DRIVE SHAFT INSTAL-FRONT

序号	备件编码	中文名称	英文名称	NSE1.5T+LD525		TNN4G15T+LD525		TNN4G15T+A6F5				TN4G18T+DCT360					备注
				MT两驱豪华型	MT两驱尊享型	MT两驱豪华型	MT两驱尊享型	AT两驱豪华型	AT两驱尊享型	AT两驱尊贵型	AT两驱旗舰型	DCT两驱豪华型	DCT两驱尊享型	DCT两驱尊贵型	DCT两驱旗舰型	DCT互联网智尊型	
1	2303021001-B11	压圈	CLAMPING RING	1	1	0	0	0	0	0	0	0	0	0	0	0	
2	2303022001-B11	中间轴	INTERMEDIATE SHAFT	1	1	0	0	0	0	0	0	0	0	0	0	0	
3	2303023001-B11	轴承	BEARING	1	1	0	0	0	0	0	0	0	0	0	0	0	
4	2303024001-B11	轴承支座	BEARING SUPPORT	1	1	0	0	0	0	0	0	0	0	0	0	0	
5	Q1421035	六角头螺栓和弹簧垫圈组合件	BOLT	4	4	0	0	0	0	0	0	0	0	0	0	0	
6	2303070001-B11	内球笼修理包-右	THE BALL CAGE REPAIR KITS - RIGHT	1	1	0	0	0	0	0	0	0	0	0	0	0	
7	2303010001-B11	左前驱动轴总成	FRONT DRIVE SHAFT-LEFT	1	1	0	0	0	0	0	0	0	0	0	0	0	二选一，A点厂家浙江向隆
8	2303040001-B11	外球笼修理包	OUTSIDE OF THE BALL CAGE REPAIR KITS	2	2	0	0	0	0	0	0	0	0	0	0	0	
9	2303030001-B11	外球笼护套修理包	OUTSIDE OF THE BALL CAGE SHEATH REPAIR KITS	2	2	0	0	0	0	0	0	0	0	0	0	0	
10	2303011001-B11	驱动轴锁紧螺母	DRIVE SHAFT NUT	2	2	0	0	0	0	0	0	0	0	0	0	0	二选一，A点厂家浙江向隆
11	2303050001-B11	内球笼护套修理包	THE BALL CAGE SHEATH REPAIR KITS	2	2	0	0	0	0	0	0	0	0	0	0	0	
12	2303060001-B11	内球笼修理包-左	THE BALL CAGE REPAIR KITS - LEFT	1	1	0	0	0	0	0	0	0	0	0	0	0	

2303001001-B11

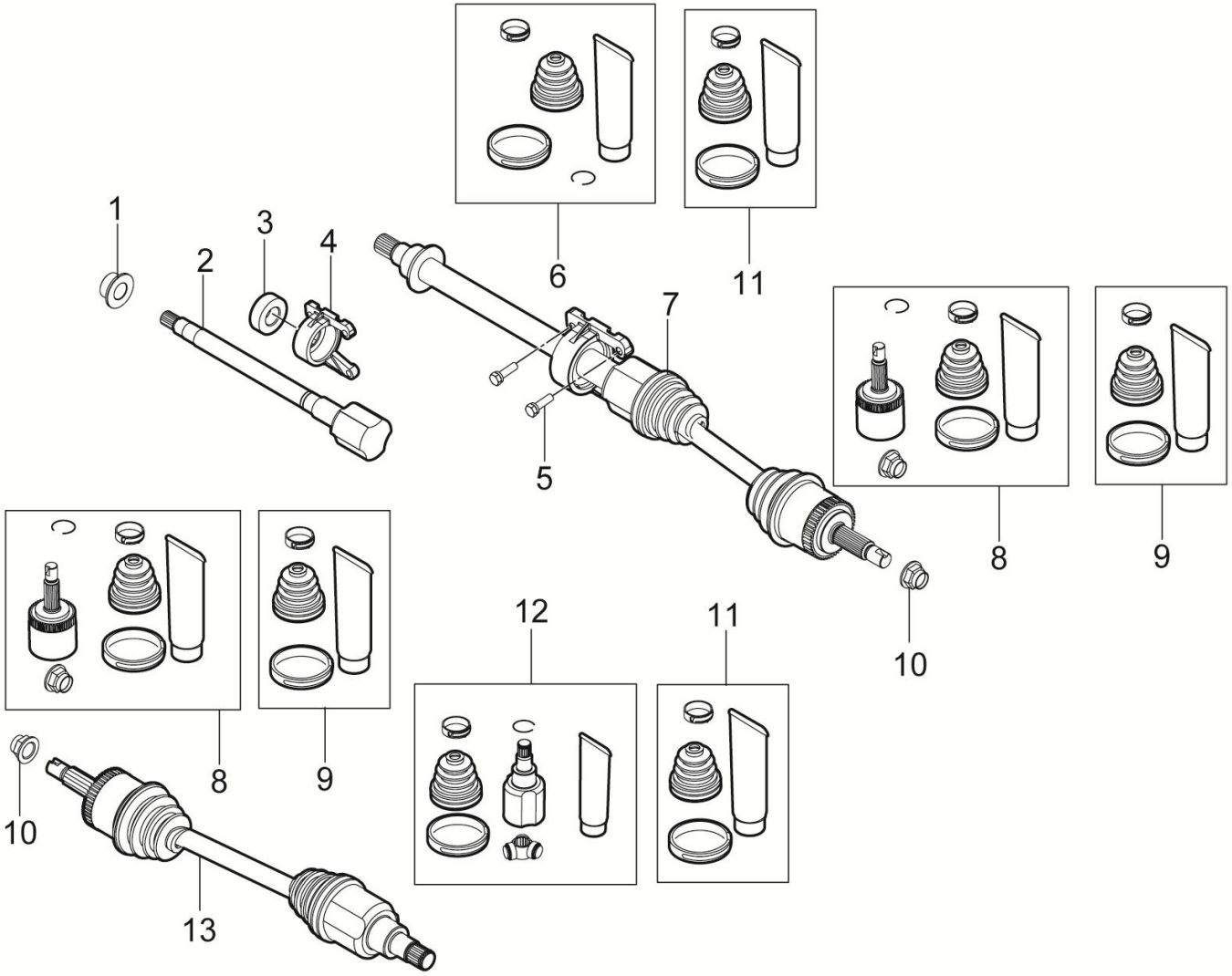

2303001001-B11 前驱动轴装置（手动）

2303001001-B11 DRIVE SHAFT INSTAL-FRONT

序号	备件编码	中文名称	英文名称	NSE1.5T+LD525		TNN4G15T+LD525		TNN4G15T+A6F5				TN4G18T+DCT360					备注
				MT两驱豪华型	MT两驱尊享型	MT两驱豪华型	MT两驱尊享型	AT两驱豪华型	AT两驱尊享型	AT两驱尊贵型	AT两驱旗舰型	DCT两驱豪华型	DCT两驱尊享型	DCT两驱尊贵型	DCT两驱旗舰型	DCT互联网智尊型	
13	2303020001-B11	右前驱动轴总成	FRONT DRIVE SHAFT-RIGHT	1	1	0	0	0	0	0	0	0	0	0	0	0	二选一，A点厂家浙江向隆

2303001006-B11

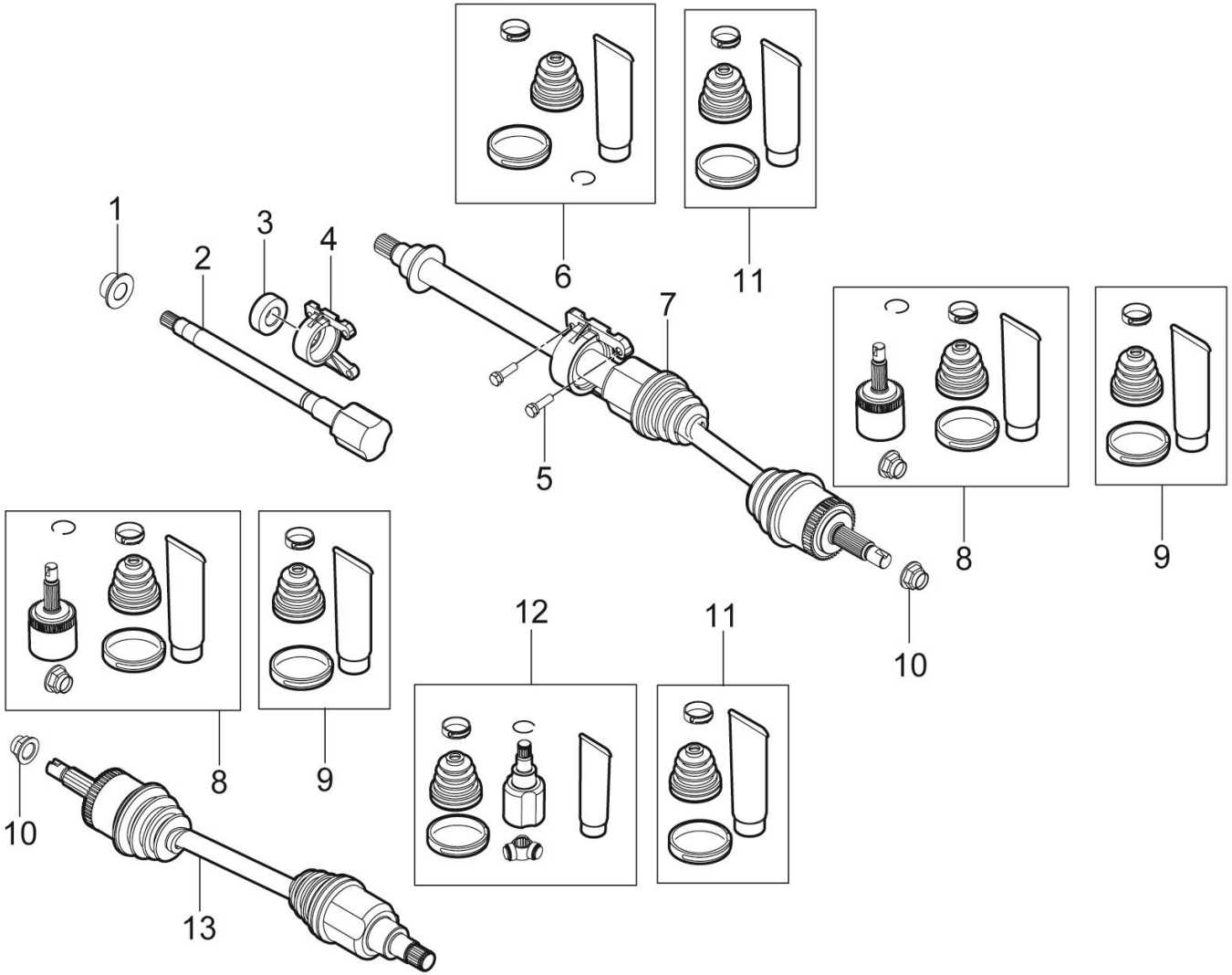

2303001006-B11 前驱动轴装置（1.5T手动）

2303001006-B11 DRIVE SHAFT INSTAL-FRONT

序号	备件编码	中文名称	英文名称	NSE1.5T+LD525		TNN4G15T+LD525		TNN4G15T+A6F5				TN4G18T+DCT360					备注
				MT两驱豪华型	MT两驱尊享型	MT两驱豪华型	MT两驱尊享型	AT两驱豪华型	AT两驱尊享型	AT两驱尊贵型	AT两驱旗舰型	DCT两驱豪华型	DCT两驱尊享型	DCT两驱尊贵型	DCT两驱旗舰型	DCT互联网智尊型	
1	2303021001-B11	压圈	CLAMPING RING	1	1	0	0	0	0	0	0	0	0	0	0	0	
2	2303022001-B11	中间轴	INTERMEDIATE SHAFT	1	1	0	0	0	0	0	0	0	0	0	0	0	
3	2303023001-B11	轴承	BEARING	1	1	0	0	0	0	0	0	0	0	0	0	0	
4	2303024001-B11	轴承支座	BEARING SUPPORT	1	1	0	0	0	0	0	0	0	0	0	0	0	
5	Q1421035	六角头螺栓和弹簧垫圈组合件	BOLT	4	4	0	0	0	0	0	0	0	0	0	0	0	
6	2303070001-B11	内球笼修理包-右	THE BALL CAGE REPAIR KITS - RIGHT	1	1	0	0	0	0	0	0	0	0	0	0	0	
7	2303010006-B11	左前驱动轴总成	FRONT DRIVE SHAFT-LEFT	1	1	0	0	0	0	0	0	0	0	0	0	0	二选一，A点厂家浙江向隆
8	2303040001-B11	外球笼修理包	OUTSIDE OF THE BALL CAGE REPAIR KITS	2	2	0	0	0	0	0	0	0	0	0	0	0	
9	2303030001-B11	外球笼护套修理包	OUTSIDE OF THE BALL CAGE SHEATH REPAIR KITS	2	2	0	0	0	0	0	0	0	0	0	0	0	
10	2303011001-B11	驱动轴锁紧螺母	DRIVE SHAFT NUT	2	2	0	0	0	0	0	0	0	0	0	0	0	二选一，A点厂家浙江向隆
11	2303050001-B11	内球笼护套修理包	THE BALL CAGE SHEATH REPAIR KITS	2	2	0	0	0	0	0	0	0	0	0	0	0	
12	2303060001-B11	内球笼修理包-左	THE BALL CAGE REPAIR KITS - LEFT	1	1	0	0	0	0	0	0	0	0	0	0	0	

2303001006-B11

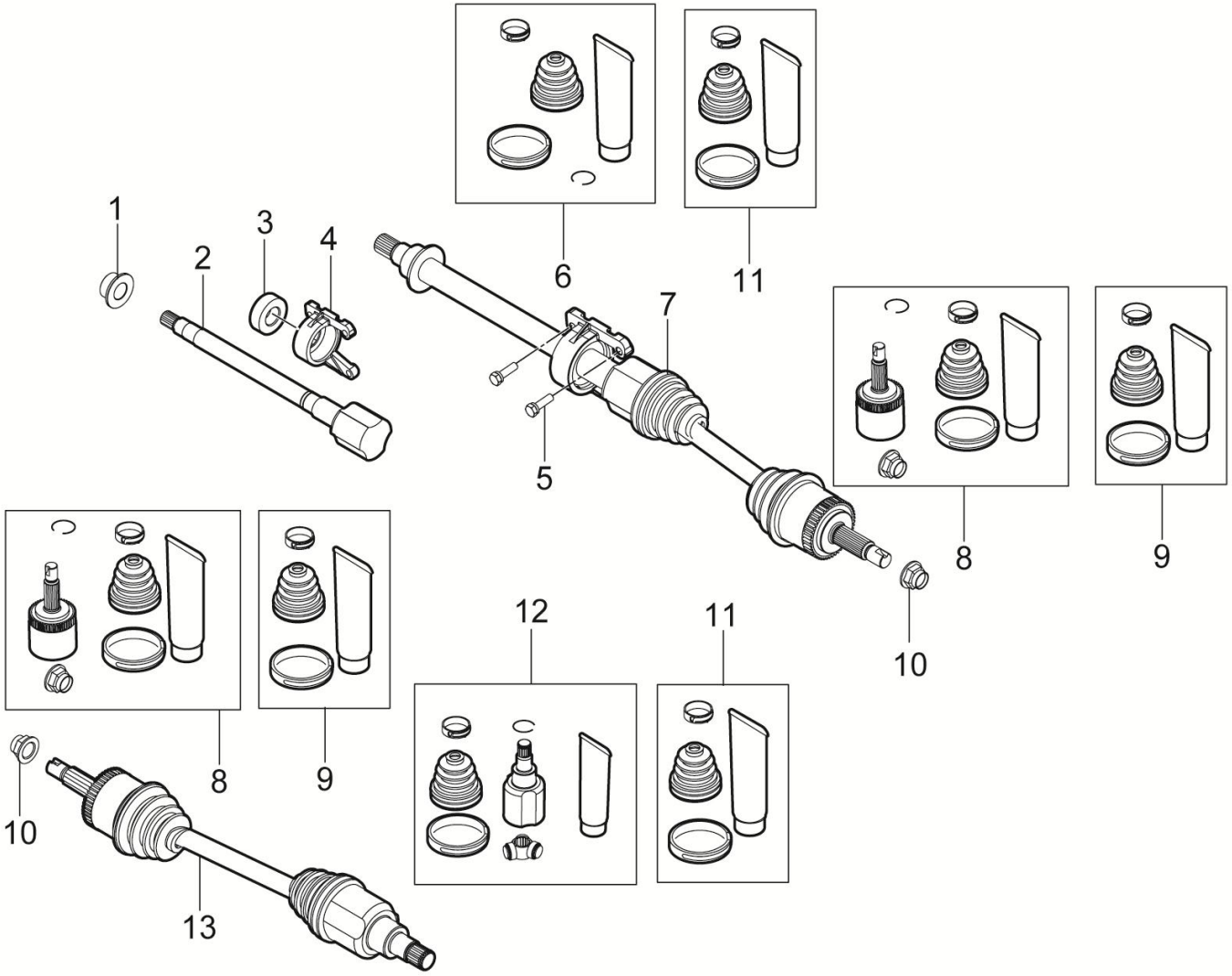

2303001006-B11 前驱动轴装置（1.5T手动）

2303001006-B11 DRIVE SHAFT INSTAL-FRONT

序号	备件编码	中文名称	英文名称	NSE1.5T+LD525		TNN4G15T+LD525		TNN4G15T+A6F5				TN4G18T+DCT360					备注
				MT两驱豪华型	MT两驱尊享型	MT两驱豪华型	MT两驱尊享型	AT两驱豪华型	AT两驱尊享型	AT两驱尊贵型	AT两驱旗舰型	DCT两驱豪华型	DCT两驱尊享型	DCT两驱尊贵型	DCT两驱旗舰型	DCT互联网智尊型	
13	2303020006-B11	右前驱动轴总成	FRONT DRIVE SHAFT-RIGHT	1	1	0	0	0	0	0	0	0	0	0	0	0	二选一，A点厂家浙江向隆

2303001005-B11

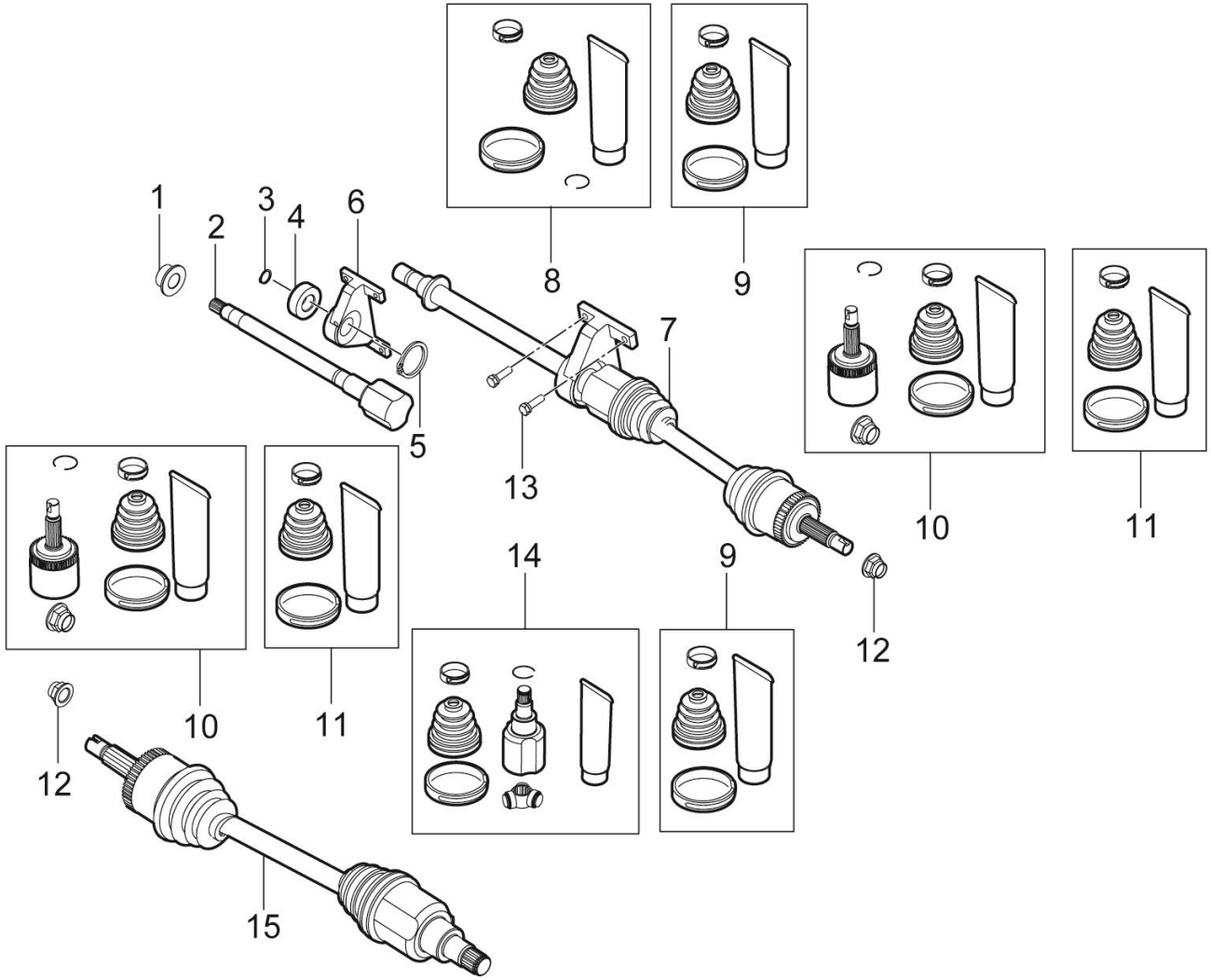

2303001005-B11 前驱动轴装置（1.8T自动）

2303001005-B11 DRIVE SHAFT INSTAL-FRONT

序号	备件编码	中文名称	英文名称	NSE1.5T+LD525		TNN4G15T+LD525		TNN4G15T+A6F5				TN4G18T+DCT360					备注
				MT两驱豪华型	MT两驱尊享型	MT两驱豪华型	MT两驱尊享型	AT两驱豪华型	AT两驱尊享型	AT两驱尊贵型	AT两驱旗舰型	DCT两驱豪华型	DCT两驱尊享型	DCT两驱尊贵型	DCT两驱旗舰型	DCT互联网智尊型	
1	2303026003-B01	压圈	CLAMPING RING	0	0	0	0	0	0	0	0	1	1	1	1	1	
2	2303027003-B01	中间轴	INTERMEDIATE SHAFT	0	0	0	0	0	0	0	0	1	1	1	1	1	
3	2303028003-B01	轴承内挡圈	BEARING INNER RING	0	0	0	0	0	0	0	0	1	1	1	1	1	
4	2303029003-B01	轴承	BEARING	0	0	0	0	0	0	0	0	1	1	1	1	1	二选一，A点厂家浙江向隆
5	2303031003-B01	轴承外挡圈	BEARING OUTER RING	0	0	0	0	0	0	0	0	1	1	1	1	1	
6	2303032003-B01	驱动轴支架	DRIVE SHAFT SUPPORT	0	0	0	0	0	0	0	0	1	1	1	1	1	
7	2303020005-B11	右前驱动轴总成	FRONT DRIVE SHAFT-RIGHT	0	0	0	0	0	0	0	0	1	1	1	1	1	
8	2303090003-B01	内球笼修理包-右	THE BALL CAGE REPAIR KITS - RIGHT	0	0	0	0	0	0	0	0	1	1	1	1	1	二选一，A点厂家浙江向隆
9	2303050002-B11	内球笼护套修理包	THE BALL CAGE SHEATH REPAIR KITS	0	0	0	0	0	0	0	0	2	2	2	2	2	
10	2303040002-B11	外球笼修理包	OUTSIDE OF THE BALL CAGE REPAIR KITS	0	0	0	0	0	0	0	0	2	2	2	2	2	
11	2303030002-B11	外球笼护套修理包	OUTSIDE OF THE BALL CAGE SHEATH REPAIR KITS	0	0	0	0	0	0	0	0	2	2	2	2	2	
12	2303011002-B11	驱动轴锁紧螺母	DRIVE SHAFT NUT	0	0	0	0	0	0	0	0	2	2	2	2	2	二选一，A点厂家浙江向隆

2303001005-B11

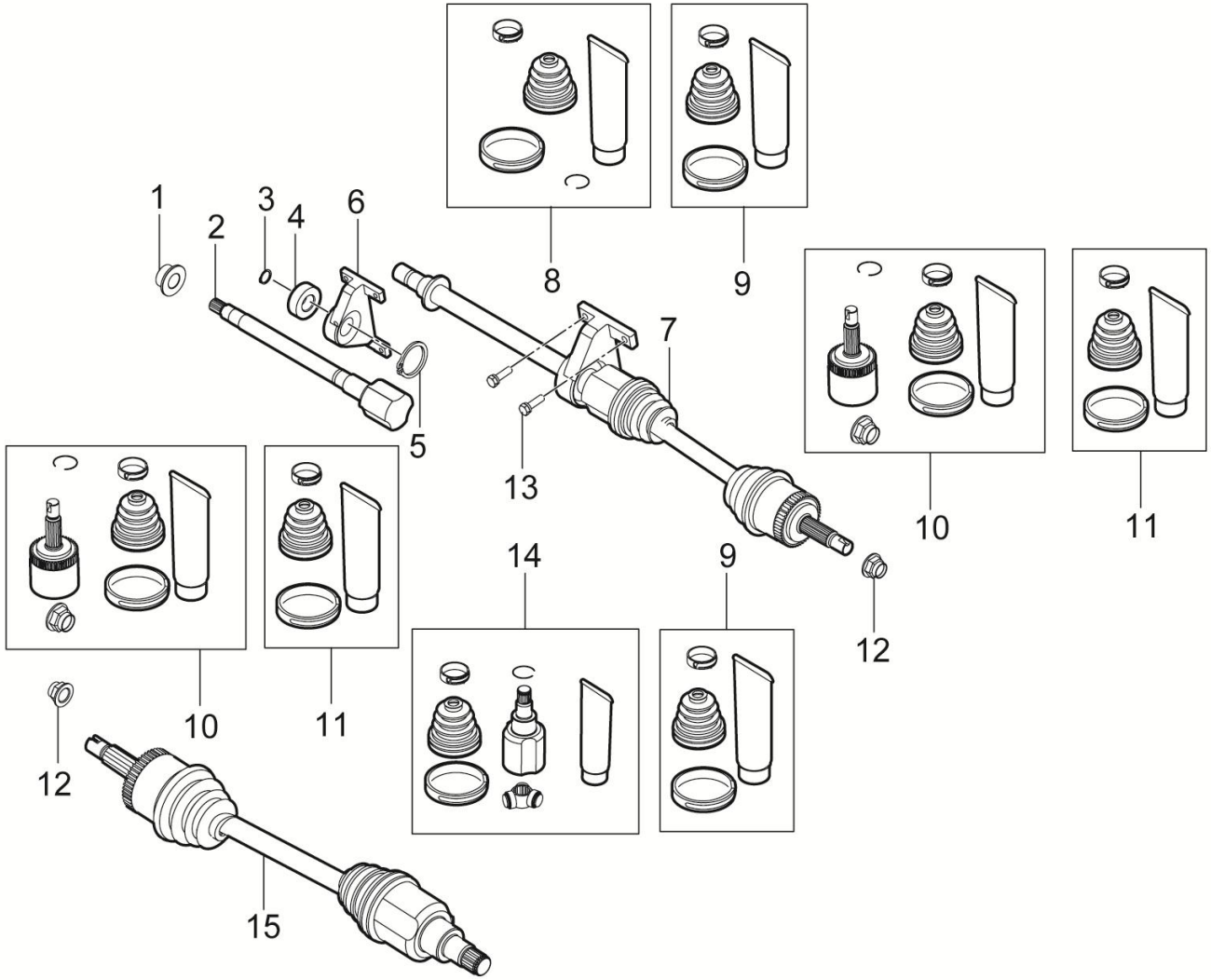

2303001005-B11 前驱动轴装置（1.8T自动）

2303001005-B11 DRIVE SHAFT INSTAL-FRONT

序号	备件编码	中文名称	英文名称	NSE1.5T +LD525		TNN4G15 T+LD525		TNN4G15T+A6F5				TN4G18T+DCT360					备注
				MT 两驱豪华型	MT 两驱尊享型	MT 两驱豪华型	MT 两驱尊享型	AT 两驱豪华型	AT 两驱尊享型	AT 两驱尊贵型	AT 两驱旗舰型	DCT 两驱豪华型	DCT 两驱尊享型	DCT 两驱尊贵型	DCT 两驱旗舰型	DCT 互联网智尊型	
13	Q1421030×1.25	六角头螺栓和弹簧垫圈组合件	BOLT WITH WASHER	0	0	0	0	0	0	0	0	4	4	4	4	4	
14	2303110003-B01	内球笼修理包-左	THE BALL CAGE REPAIR KITS - LEFT	0	0	0	0	0	0	0	0	1	1	1	1	1	
15	2303010005-B11	左前驱动轴总成	FRONT DRIVE SHAFT-LEFT	0	0	0	0	0	0	0	0	1	1	1	1	1	

2303001010-B11

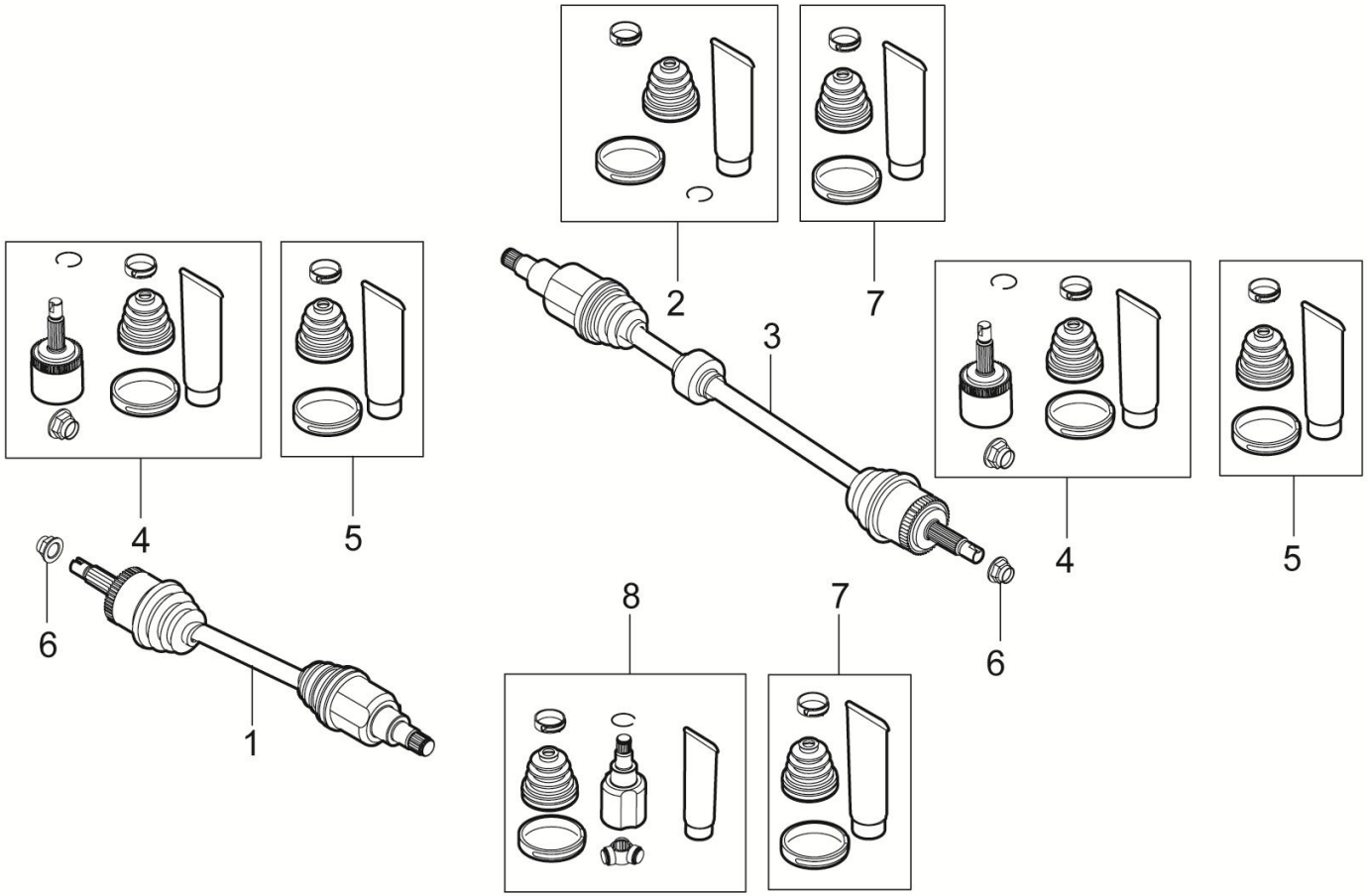

2303001010-B11 前驱动轴装置（1.5T手动）

2303001010-B11 DRIVE SHAFT INSTAL-FRONT

序号	备件编码	中文名称	英文名称	NSE1.5T+LD525		TNN4G15T+LD525		TNN4G15T+A6F5				TN4G18T+DCT360					备注
				MT两驱豪华型	MT两驱尊享型	MT两驱豪华型	MT两驱尊享型	AT两驱豪华型	AT两驱尊享型	AT两驱尊贵型	AT两驱旗舰型	DCT两驱豪华型	DCT两驱尊享型	DCT两驱尊贵型	DCT两驱旗舰型	DCT互联网智尊型	
1	2303010010-B11	左前驱动轴总成	FRONT DRIVE SHAFT-LEFT	0	0	1	1	0	0	0	0	0	0	0	0	0	
2	2303090001-B11F	内球笼修理包-右	THE BALL CAGE REPAIR KITS - RIGHT	0	0	1	1	0	0	0	0	0	0	0	0	0	
3	2303020010-B11	右前驱动轴总成	FRONT DRIVE SHAFT-RIGHT	0	0	1	1	0	0	0	0	0	0	0	0	0	
4	2303110001-B11F	外球笼修理包	OUTSIDE OF THE BALL CAGE REPAIR KITS	0	0	2	2	0	0	0	0	0	0	0	0	0	
5	2303120001-B11F	外球笼护套修理包	OUTSIDE OF THE BALL CAGE SHEATH REPAIR KITS	0	0	2	2	0	0	0	0	0	0	0	0	0	
6	2303011002-B11	驱动轴锁紧螺母	DRIVE SHAFT NUT	0	0	2	2	0	0	0	0	0	0	0	0	0	
7	2303130001-B11F	内球笼护套修理包	THE BALL CAGE SHEATH REPAIR KITS	0	0	2	2	0	0	0	0	0	0	0	0	0	
8	2303080001-B11F	内球笼修理包-左	THE BALL CAGE REPAIR KITS - LEFT	0	0	1	1	0	0	0	0	0	0	0	0	0	

2303001011-B11

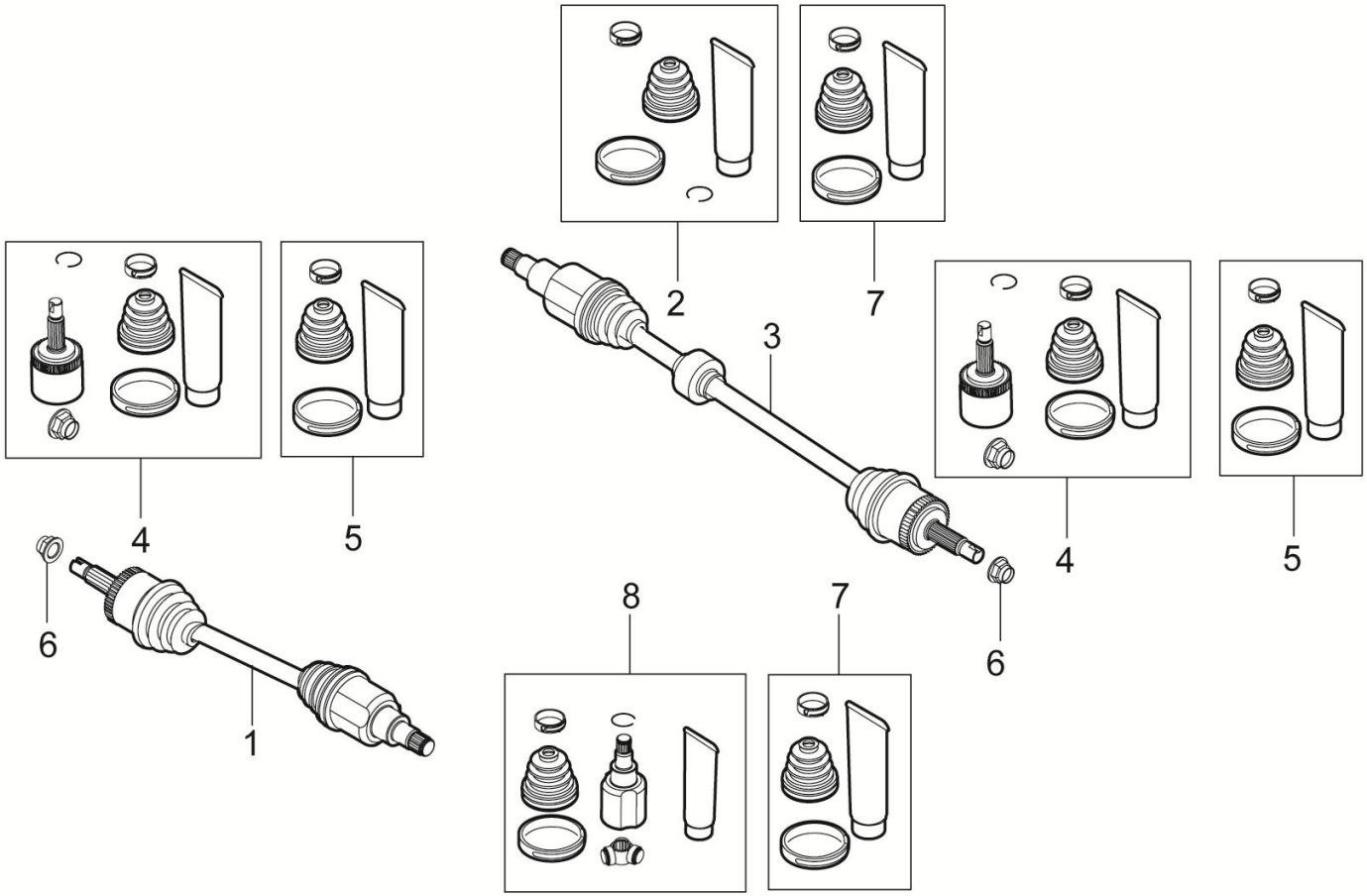

2303001011-B11 前驱动轴装置（1.5T6AT）

2303001011-B11 DRIVE SHAFT INSTAL-FRONT

序号	备件编码	中文名称	英文名称	NSE1.5T+LD525		TNN4G15T+LD525		TNN4G15T+A6F5				TN4G18T+DCT360					备注
				MT两驱豪华型	MT两驱尊享型	MT两驱豪华型	MT两驱尊享型	AT两驱豪华型	AT两驱尊享型	AT两驱尊贵型	AT两驱旗舰型	DCT两驱豪华型	DCT两驱尊享型	DCT两驱尊贵型	DCT两驱旗舰型	DCT互联网智尊型	
1	2303010011-B11	左前驱动轴总成	FRONT DRIVE SHAFT-LEFT	0	0	0	0	1	1	1	1	0	0	0	0	0	
2	2303140001-B11F	内球笼修理包-右	THE BALL CAGE REPAIR KITS - RIGHT	0	0	0	0	1	1	1	1	0	0	0	0	0	
3	2303020011-B11	右前驱动轴总成	FRONT DRIVE SHAFT-RIGHT	0	0	0	0	1	1	1	1	0	0	0	0	0	
4	2303110001-B11F	外球笼修理包	OUTSIDE OF THE BALL CAGE REPAIR KITS	0	0	0	0	2	2	2	2	0	0	0	0	0	
5	2303120001-B11F	外球笼护套修理包	OUTSIDE OF THE BALL CAGE SHEATH REPAIR KITS	0	0	0	0	2	2	2	2	0	0	0	0	0	
6	2303011002-B11	驱动轴锁紧螺母	DRIVE SHAFT NUT	0	0	0	0	2	2	2	2	0	0	0	0	0	
7	2303150001-B11F	内球笼护套修理包	THE BALL CAGE SHEATH REPAIR KITS	0	0	0	0	2	2	2	2	0	0	0	0	0	
8	2303160001-B11F	内球笼修理包-左	THE BALL CAGE REPAIR KITS - LEFT	0	0	0	0	1	1	1	1	0	0	0	0	0	

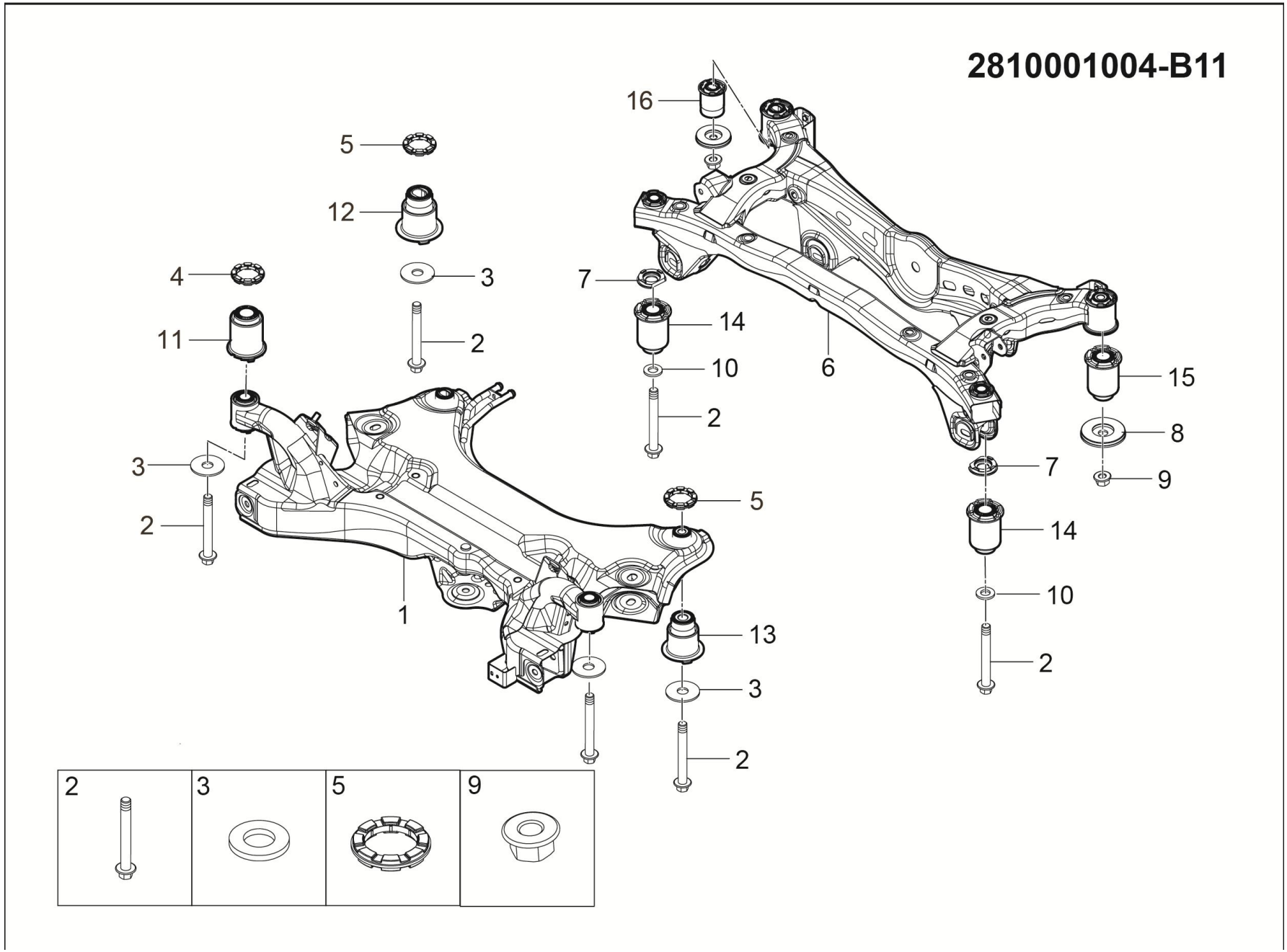
2810001004-B11
16
5
12
4
3
7
14
11
2
10
6
15
2
8
3
7
9
2
5
14
1
10
13
2
3
2
2
3
5
9

2810001004-B11 副车架装置（两驱）

2810001004-B11 SUBFRAME SYSTEM （TWO DRIVE ）

序号	备件编码	中文名称	英文名称	NSE1.5T+LD525		TNN4G15T+LD525		TNN4G15T+A6F5				TN4G18T+DCT360					备注
				MT两驱豪华型	MT两驱尊享型	MT两驱豪华型	MT两驱尊享型	AT两驱豪华型	AT两驱尊享型	AT两驱尊贵型	AT两驱旗舰型	DCT两驱豪华型	DCT两驱尊享型	DCT两驱尊贵型	DCT两驱旗舰型	DCT互联网智尊型	
1	2810010004-B11	前副车架总成	SUBFRAME ASSY FRT	1	1	0	0	0	0	0	0	0	0	0	0	0	
2	B184B14120TF6	六角法兰面螺栓和平垫圈组合件	BOLT	6	6	0	0	0	0	0	0	0	0	0	0	0	
3	2810015003-B11	垫片	WASHER	4	4	0	0	0	0	0	0	0	0	0	0	0	
4	2810015007-B11	橡胶隔垫	PAD	2	2	0	0	0	0	0	0	0	0	0	0	0	
5	2810015004-B11	橡胶隔垫	PAD	2	2	0	0	0	0	0	0	0	0	0	0	0	
6	2810020002-B11	后副车架总成	SUBFRAME ASSY RR	1	1	0	0	0	0	0	0	0	0	0	0	0	
7	2810015006-B11	垫片	WASHER	2	2	0	0	0	0	0	0	0	0	0	0	0	
8	2810015005-B11	橡胶隔垫	PAD	2	2	0	0	0	0	0	0	0	0	0	0	0	
9	B330B14T13F6	全金属六角法兰面锁紧螺母	NUT	2	2	0	0	0	0	0	0	0	0	0	0	0	
10	2810015-A01	大平垫片	WASHER	2	2	0	0	0	0	0	0	0	0	0	0	0	
11	2810300001-B11	前副车架前衬套总成	BUSHING ASSY FRT	2	2	0	0	0	0	0	0	0	0	0	0	0	
12	2810300003-B11	前副车架右后衬套总成	BUSHING ASSY FRT	1	1	0	0	0	0	0	0	0	0	0	0	0	

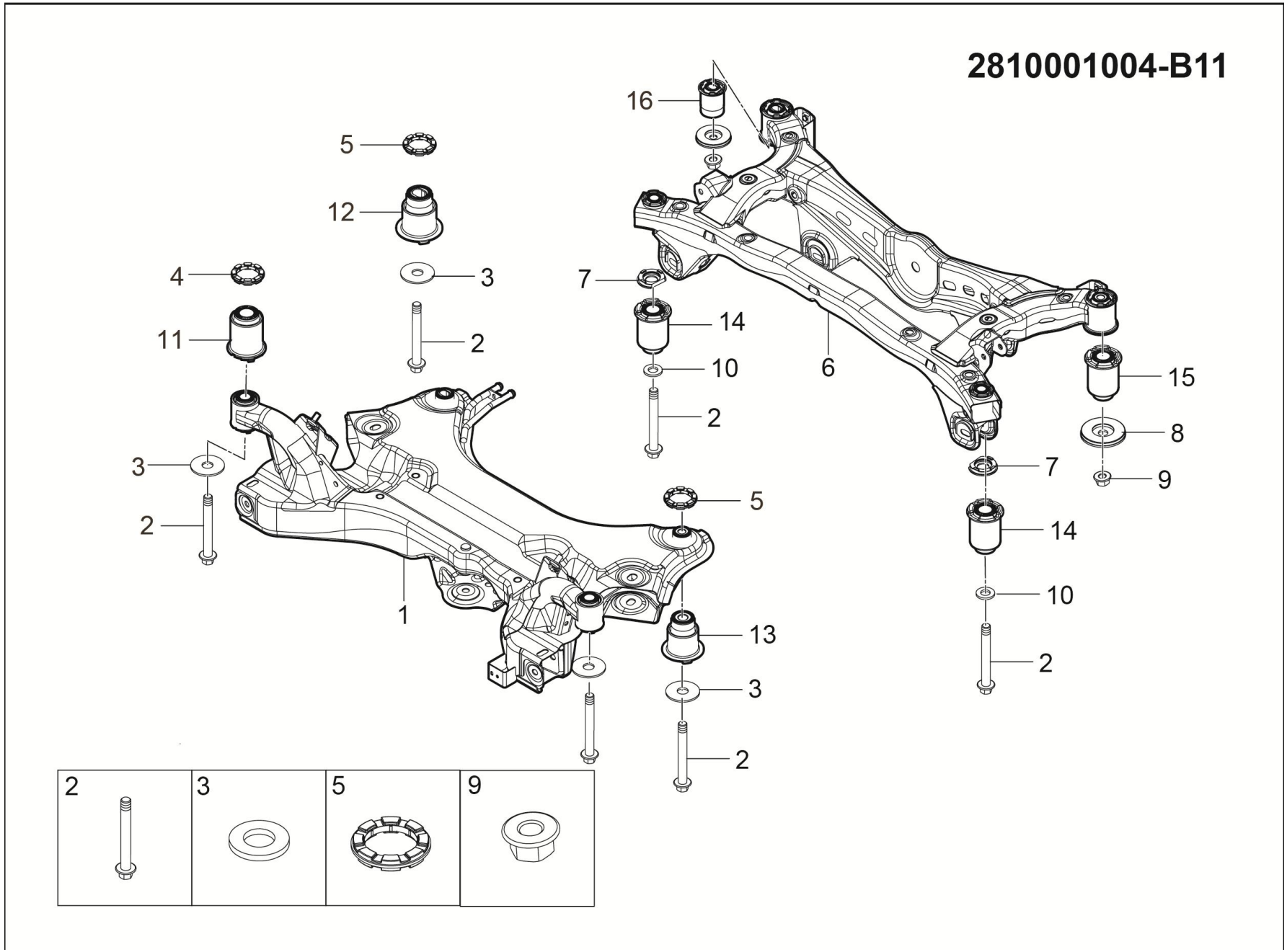
2810001004-B11
16
5
12
4
3
7
14
11
2
10
6
15
2
8
3
7
9
2
5
14
1
10
13
2
3
2
2
3
5
9

2810001004-B11 副车架装置（两驱）

2810001004-B11 SUBFRAME SYSTEM （TWO DRIVE ）

序号	备件编码	中文名称	英文名称	NSE1.5T +LD525		TNN4G15 T+LD525		TNN4G15T+A6F5				TN4G18T+DCT360					备注
				MT 两驱豪华型	MT 两驱尊享型	MT 两驱豪华型	MT 两驱尊享型	AT 两驱豪华型	AT 两驱尊享型	AT 两驱尊贵型	AT 两驱旗舰型	DCT 两驱豪华型	DCT 两驱尊享型	DCT 两驱尊贵型	DCT 两驱旗舰型	DCT 互联网智尊型	
13	2810300002-B11	前副车架左后衬套总成	BUSHING ASSY FRT	1	1	0	0	0	0	0	0	0	0	0	0	0	
14	2810300004-B11	后副车架前衬套总成	BUSHING ASSY RR	2	2	0	0	0	0	0	0	0	0	0	0	0	
15	2810300005-B11	后副车架左后衬套总成	BUSHING ASSY RR	1	1	0	0	0	0	0	0	0	0	0	0	0	
16	2810300006-B11	后副车架右后衬套总成	BUSHING ASSY RR	1	1	0	0	0	0	0	0	0	0	0	0	0	

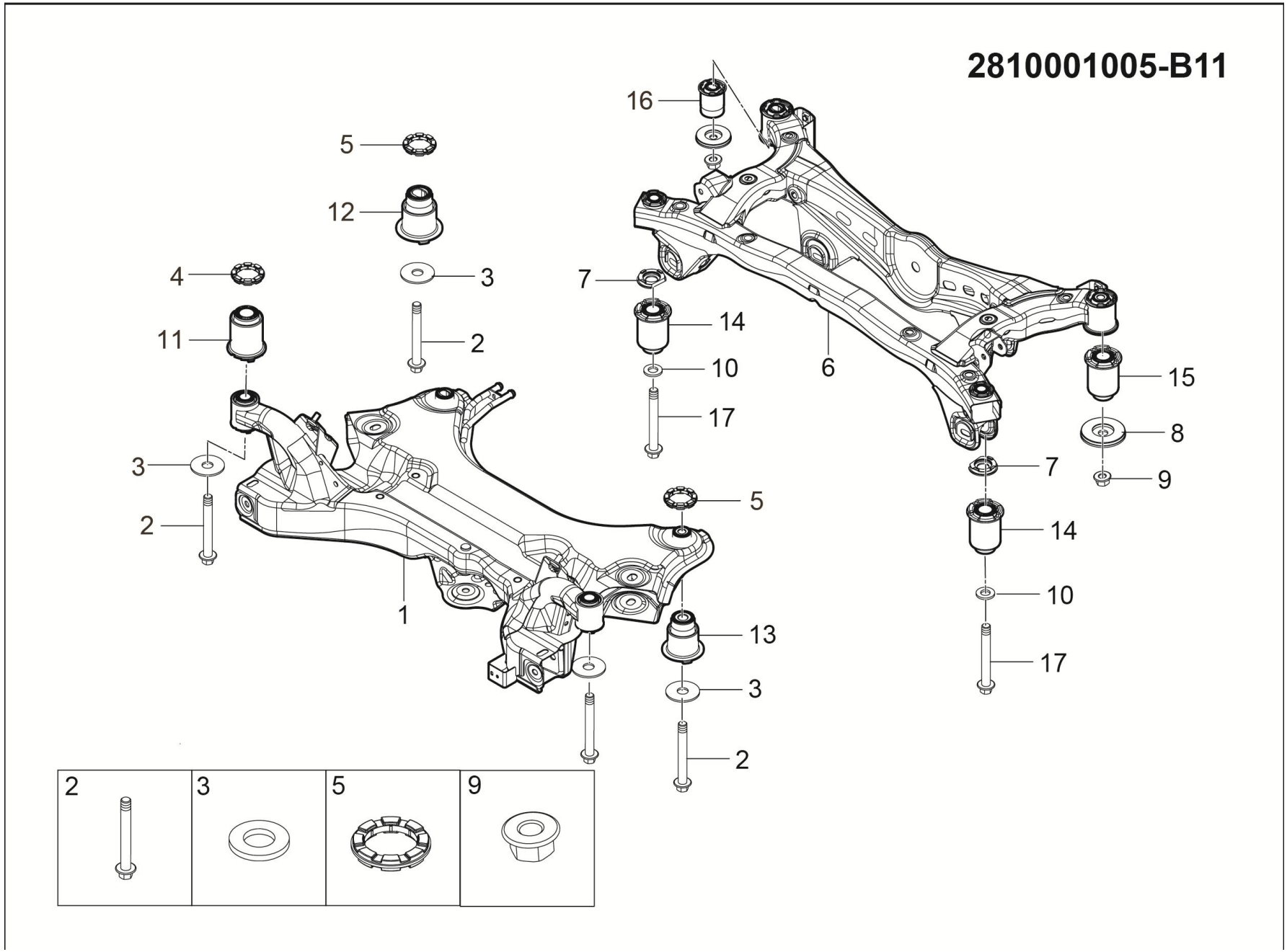
2810001005-B11
16
5
12
4
3
7
14
11
2
10
6
15
17
8
3
7
9
2
5
14
1
10
13
17
3
2
2
3
5
9

2810001005-B11 副车架装置（两驱）

2810001005-B11 SUBFRAME SYSTEM （TWO DRIVE ）

序号	备件编码	中文名称	英文名称	NSE1.5T +LD525		TNN4G15 T+LD525		TNN4G15T+A6F5				TN4G18T+DCT360					备注
				MT 两驱豪华型	MT 两驱尊享型	MT 两驱豪华型	MT 两驱尊享型	AT 两驱豪华型	AT 两驱尊享型	AT 两驱尊贵型	AT 两驱旗舰型	DCT 两驱豪华型	DCT 两驱尊享型	DCT 两驱尊贵型	DCT 两驱旗舰型	DCT 互联网智尊型	
1	2810010006-B11	前副车架总成	SUBFRAME ASSY FRT	0	0	1	1	1	1	1	1	1	1	1	1	1	
2	B184B14120TF6	六角法兰面螺栓和平垫圈组合件	BOLT	0	0	4	4	4	4	4	4	4	4	4	4	4	
3	2810015003-B11	垫片	WASHER	0	0	4	4	4	4	4	4	4	4	4	4	4	
4	2810015007-B11	橡胶隔垫	PAD	0	0	2	2	2	2	2	2	2	2	2	2	2	
5	2810015004-B11	橡胶隔垫	PAD	0	0	2	2	2	2	2	2	2	2	2	2	2	
6	2810020002-B11	后副车架总成	SUBFRAME ASSY RR	0	0	1	1	1	1	1	1	1	1	1	1	1	
7	2810015006-B11	垫片	WASHER	0	0	2	2	2	2	2	2	2	2	2	2	2	
8	2810015005-B11	橡胶隔垫	PAD	0	0	2	2	2	2	2	2	2	2	2	2	2	
9	B330B14T13F6	全金属六角法兰面锁紧螺母	NUT	0	0	2	2	2	2	2	2	2	2	2	2	2	
10	2810015-A01	大平垫片	WASHER	0	0	2	2	2	2	2	2	2	2	2	2	2	
11	2810300001-B11	前副车架前衬套总成	BUSHING ASSY FRT	0	0	2	2	2	2	2	2	2	2	2	2	2	
12	2810300008-B11	前副车架右后衬套总成	BUSHING ASSY FRT	0	0	1	1	1	1	1	1	1	1	1	1	1	

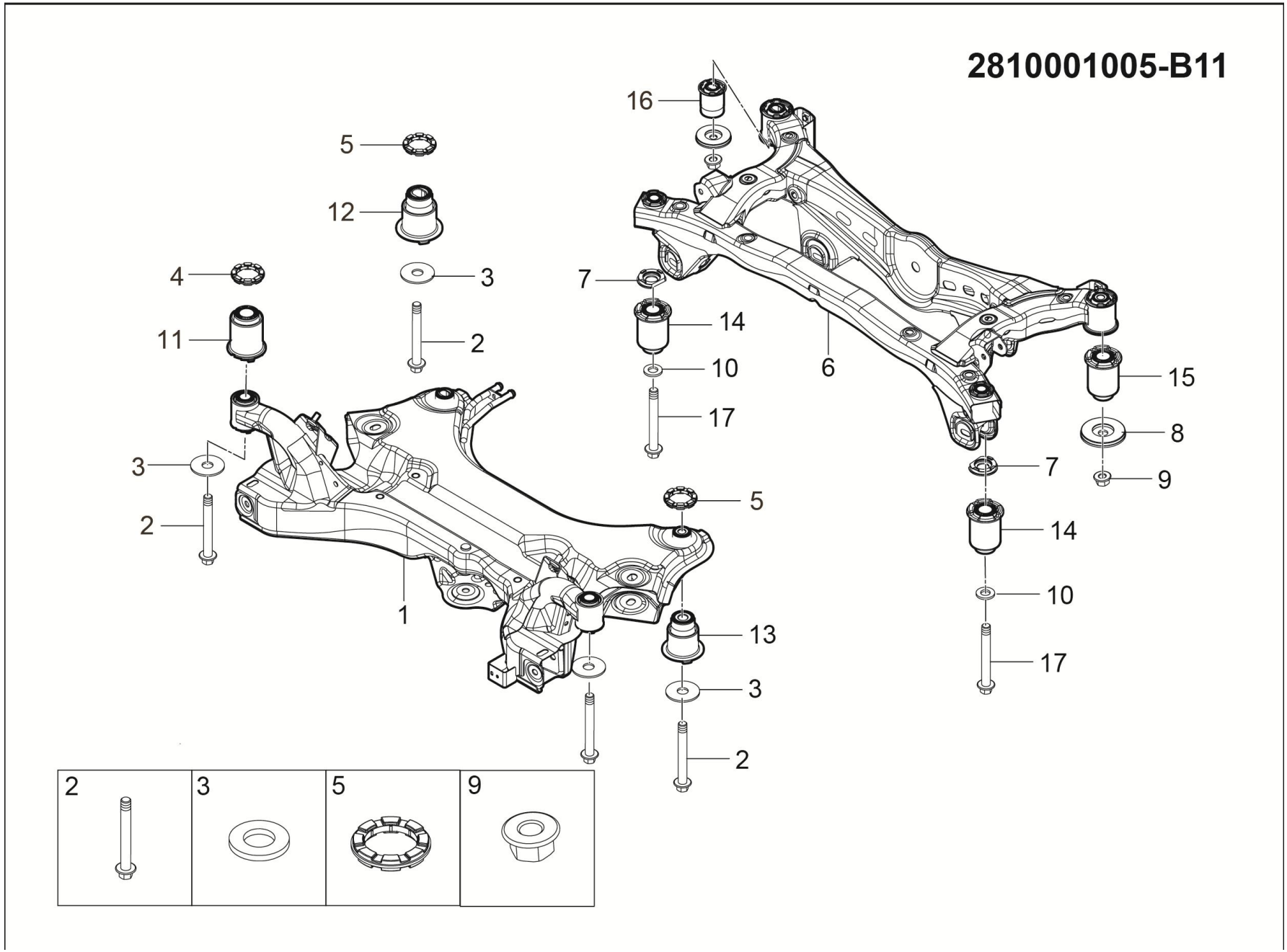
2810001005-B11
16
5
12
4
3
7
14
11
2
10
6
15
17
8
3
7
9
2
5
14
1
10
13
17
3
2
2
3
5
9

2810001005-B11 副车架装置（两驱）

2810001005-B11 SUBFRAME SYSTEM （TWO DRIVE ）

序号	备件编码	中文名称	英文名称	NSE1.5T +LD525		TNN4G15 T+LD525		TNN4G15T+A6F5				TN4G18T+DCT360					备注
				MT 两驱豪华型	MT 两驱尊享型	MT 两驱豪华型	MT 两驱尊享型	AT 两驱豪华型	AT 两驱尊享型	AT 两驱尊贵型	AT 两驱旗舰型	DCT 两驱豪华型	DCT 两驱尊享型	DCT 两驱尊贵型	DCT 两驱旗舰型	DCT 互联网智尊型	
13	2810300007-B11	前副车架左后衬套总成	BUSHING ASSY FRT	0	0	1	1	1	1	1	1	1	1	1	1	1	
14	2810300004-B11	后副车架前衬套总成	BUSHING ASSY RR	0	0	2	2	2	2	2	2	2	2	2	2	2	
15	2810300005-B11	后副车架左后衬套总成	BUSHING ASSY RR	0	0	1	1	1	1	1	1	1	1	1	1	1	
16	2810300006-B11	后副车架右后衬套总成	BUSHING ASSY RR	0	0	1	1	1	1	1	1	1	1	1	1	1	
17	B184B14170TF6	六角法兰面螺栓和平垫圈组合件	BOLT	0	0	2	2	2	2	2	2	2	2	2	2	2	

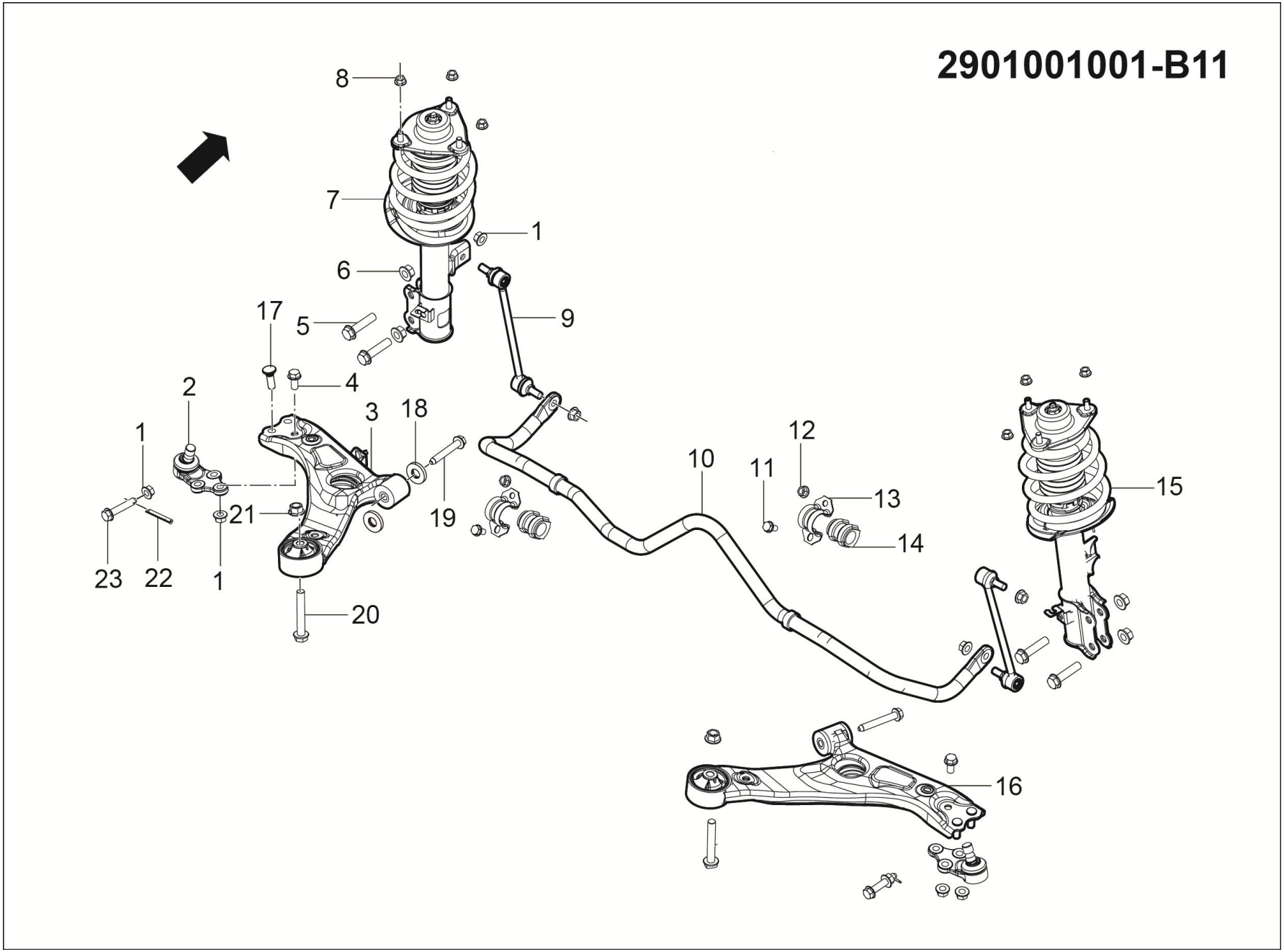
2901001001-B11
8
7
1
6
17
5
9
2
4
3
18
1
12
10
11
13
15
21
19
14
23
22
1
20
16

2901001001-B11 前悬架装置（两驱）

2901001001-B11 SUSPENSION SYSTEM FRT DEVICE（TWO DRIVE ）

序号	备件编码	中文名称	英文名称	NSE1.5T +LD525		TNN4G15 T+LD525		TNN4G15T+A6F5				TN4G18T+DCT360					备注
				MT 两驱豪华型	MT 两驱尊享型	MT 两驱豪华型	MT 两驱尊享型	AT 两驱豪华型	AT 两驱尊享型	AT 两驱尊贵型	AT 两驱旗舰型	DCT 两驱豪华型	DCT 两驱尊享型	DCT 两驱尊贵型	DCT 两驱旗舰型	DCT 互联网智尊型	
1	B320C12T13F6	六角法兰面螺母	NUT	18	18	0	0	0	0	0	0	0	0	0	0	0	
2	2904030001-B11	前悬架下控制臂球头销总成	BALL JOINT ASSY CTRL ARM LOW	2	2	0	0	0	0	0	0	0	0	0	0	0	
3	2904010001-B11	前悬架左下控制臂总成	CONTROL ARM ASSY LOW LH	1	1	0	0	0	0	0	0	0	0	0	0	0	
4	B184C1225TF6	六角法兰面螺栓	BOLT	2	2	0	0	0	0	0	0	0	0	0	0	0	
5	B184B1460TF6	六角法兰面螺栓	BOLT	4	4	0	0	0	0	0	0	0	0	0	0	0	
6	B320B14T13F6	六角法兰面螺母	NUT	4	4	0	0	0	0	0	0	0	0	0	0	0	
7	2905010001-B11	左前滑柱总成	STRUT ASSY FRT LH	1	1	0	0	0	0	0	0	0	0	0	0	0	
8	B320C10T13F6	六角法兰面螺母	NUT	6	6	0	0	0	0	0	0	0	0	0	0	0	
9	2906030001-B11	前稳定杆连接杆总成	LINK ASSY ARB FRT	2	2	0	0	0	0	0	0	0	0	0	0	0	
10	2906010001-B11	前稳定杆总成	ANTIROLL BAR ASSY FRT	1	1	0	0	0	0	0	0	0	0	0	0	0	
11	B184C1020TF6	六角法兰面螺栓	BOLT	2	2	0	0	0	0	0	0	0	0	0	0	0	
12	B320C10T13F6	六角法兰面螺母	NUT	2	2	0	0	0	0	0	0	0	0	0	0	0	

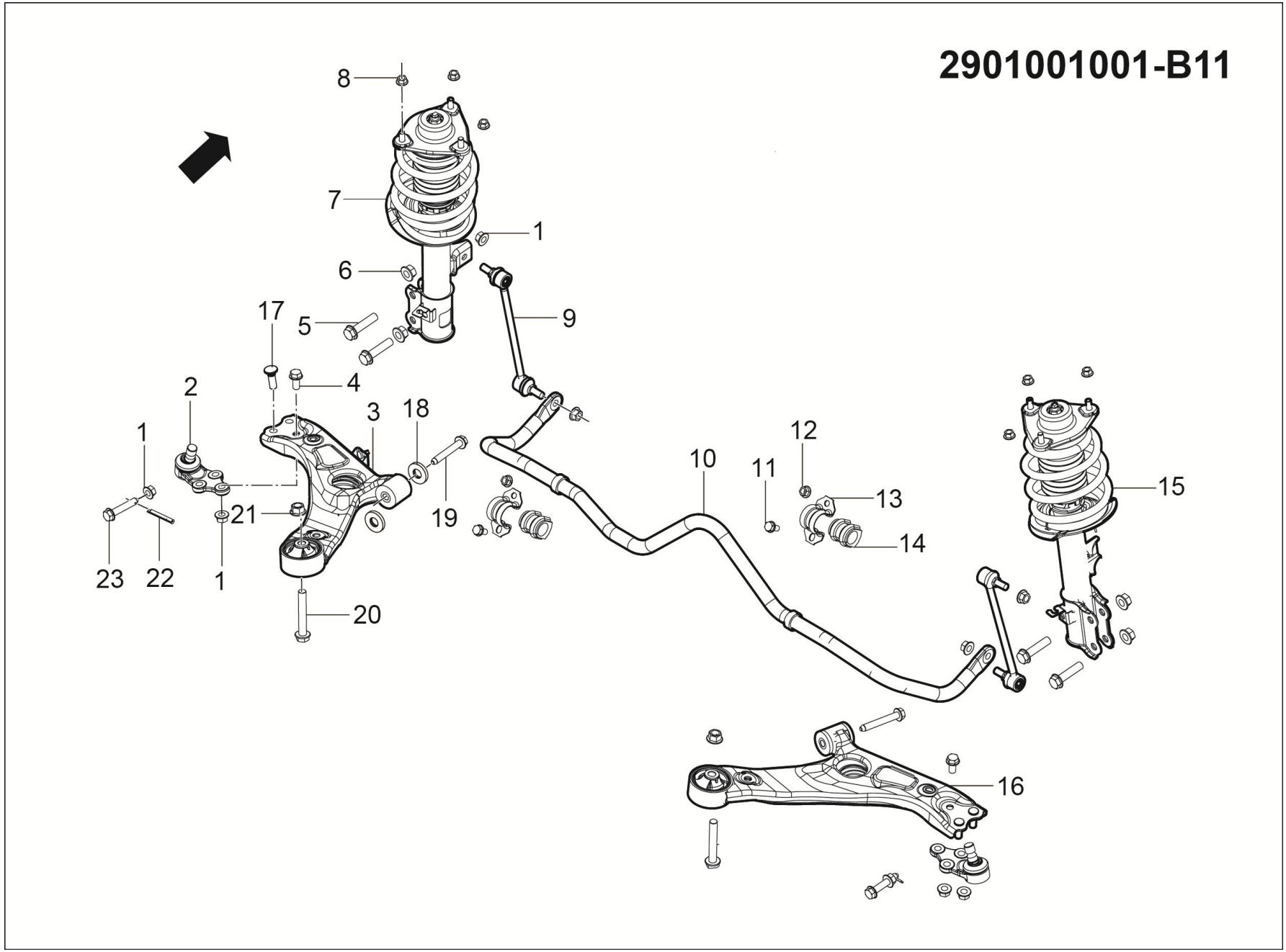
2901001001-B11
8
7
1
6
17
5
9
2
4
3
18
1
12
10
11
13
15
21
19
14
23
22
1
20
16

2901001001-B11 前悬架装置（两驱）

2901001001-B11 SUSPENSION SYSTEM FRT DEVICE（TWO DRIVE ）

序号	备件编码	中文名称	英文名称	NSE1.5T+LD525		TNN4G15T+LD525		TNN4G15T+A6F5				TN4G18T+DCT360					备注
				MT两驱豪华型	MT两驱尊享型	MT两驱豪华型	MT两驱尊享型	AT两驱豪华型	AT两驱尊享型	AT两驱尊贵型	AT两驱旗舰型	DCT两驱豪华型	DCT两驱尊享型	DCT两驱尊贵型	DCT两驱旗舰型	DCT互联网智尊型	
13	2906011001-B11	前稳定杆固定夹	BKT STAB FRT	2	2	0	0	0	0	0	0	0	0	0	0	0	
14	2906012001-B11	前稳定杆衬套	RUBBER STAB	2	2	0	0	0	0	0	0	0	0	0	0	0	
15	2905020001-B11	右前滑柱总成	STRUT ASSY FRT RH	1	1	0	0	0	0	0	0	0	0	0	0	0	
16	2904020001-B11	前悬架右下控制臂总成	ARM ASSY LOW RH	1	1	0	0	0	0	0	0	0	0	0	0	0	
17	2904102001-B11	涨紧螺栓	BOLT	4	4	0	0	0	0	0	0	0	0	0	0	0	
18	2904101001-B11	前悬架下控制臂前衬套隔垫	PAD	4	4	0	0	0	0	0	0	0	0	0	0	0	
19	B184C1285TF6	六角法兰面螺栓	BOLT	2	2	0	0	0	0	0	0	0	0	0	0	0	
20	B184B1490TF6	六角法兰面螺栓	BOLT	2	2	0	0	0	0	0	0	0	0	0	0	0	
21	B330B14T13F6	全金属六角法兰面锁紧螺母	NUT	2	2	0	0	0	0	0	0	0	0	0	0	0	
22	Q5003225	开口销	PIN	2	2	0	0	0	0	0	0	0	0	0	0	0	
23	2904031001-B11	六角法兰面带孔螺栓	BOLT	2	2	0	0	0	0	0	0	0	0	0	0	0	

2901001003-B11

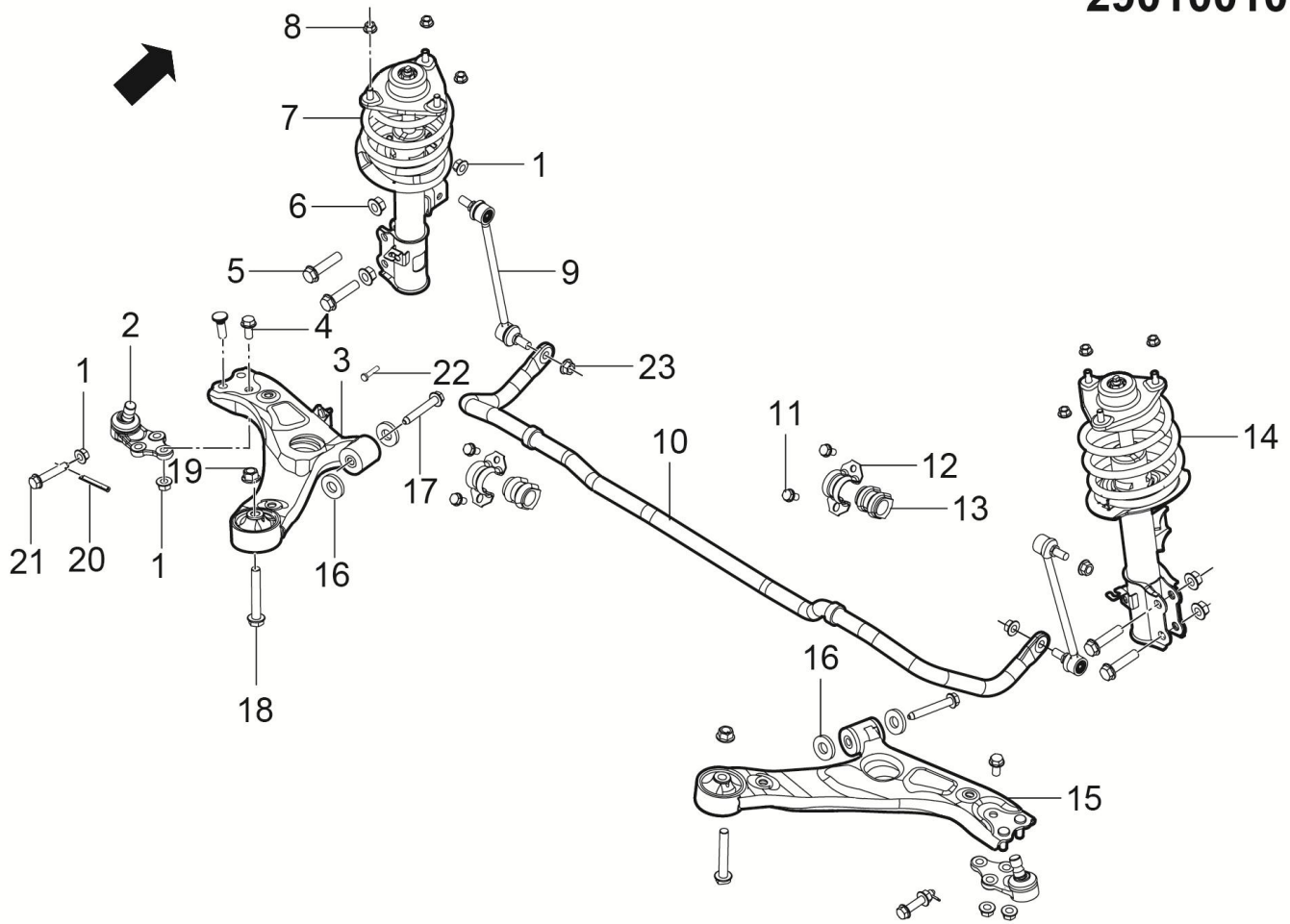

1	4	6	8	11	18
	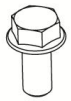				

2901001003-B11 前悬架装置（两驱）

2901001003-B11 SUSPENSION SYSTEM FRT DEVICE（TWO DRIVE ）

序号	备件编码	中文名称	英文名称	NSE1.5T+LD525		TNN4G15T+LD525		TNN4G15T+A6F5				TN4G18T+DCT360					备注
				MT两驱豪华型	MT两驱尊享型	MT两驱豪华型	MT两驱尊享型	AT两驱豪华型	AT两驱尊享型	AT两驱尊贵型	AT两驱旗舰型	DCT两驱豪华型	DCT两驱尊享型	DCT两驱尊贵型	DCT两驱旗舰型	DCT互联网智尊型	
1	B330C12T13F6	全金属六角法兰面锁紧螺母	NUT	0	0	2	2	2	2	2	2	2	2	2	2	2	
2	2904030001-B11	前悬架下控制臂球头销总成	BALL JOINT ASSY CTRL ARM LOW	0	0	2	2	2	2	2	2	2	2	2	2	2	
3	2904010001-B11	前悬架左下控制臂总成	CONTROL ARM ASSY LOW LH	0	0	1	1	1	1	1	1	1	1	1	1	1	
4	B184C1225TF6	六角法兰面螺栓	BOLT	0	0	2	2	2	2	2	2	2	2	2	2	2	
5	B184B1460TF6	六角法兰面螺栓	BOLT	0	0	4	4	4	4	4	4	4	4	4	4	4	
6	B320B14T13F6	六角法兰面螺母	NUT	0	0	4	4	4	4	4	4	4	4	4	4	4	
7	2905010001-B11	左前滑柱总成	STRUT ASSY FRT LH	0	0	1	1	1	1	1	1	1	1	1	1	1	二选一，A点厂家南阳浙川，B点厂家宁波鸿裕
8	B320C10T13F6	六角法兰面螺母	NUT	0	0	8	8	8	8	8	8	8	8	8	8	8	
9	2906030001-B11	前稳定杆连接杆总成	LINK ASSY ARB FRT	0	0	2	2	2	2	2	2	2	2	2	2	2	
10	2906010003-B11	前稳定杆总成	ANTIROLL BAR ASSY FRT	0	0	1	1	1	1	1	1	1	1	1	1	1	二选一，A点厂家上海英汇，B点厂家安庆恒瑞达
11	B184C1020TF6	六角法兰面螺栓	BOLT	0	0	2	2	2	2	2	2	2	2	2	2	2	
12	2906011001-B11	前稳定杆固定夹	BKT STAB FRT	0	0	2	2	2	2	2	2	2	2	2	2	2	二选一，A点厂家上海英汇，B点厂家安庆恒瑞达

2901001003-B11

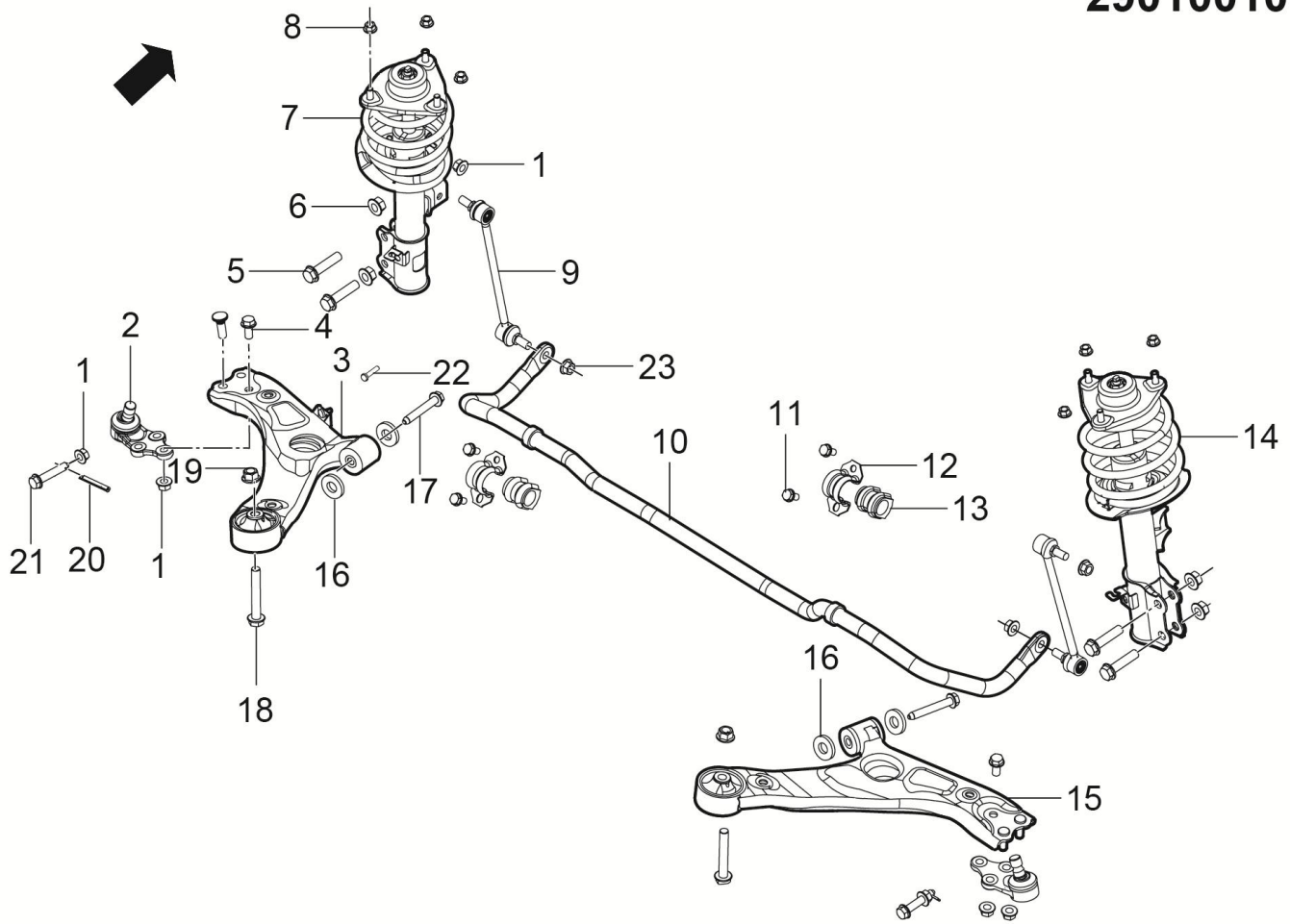

1	4	6	8	11	18
	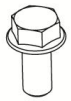				

2901001003-B11 前悬架装置（两驱）

2901001003-B11 SUSPENSION SYSTEM FRT DEVICE（TWO DRIVE ）

序号	备件编码	中文名称	英文名称	NSE1.5T+LD525		TNN4G15T+LD525		TNN4G15T+A6F5				TN4G18T+DCT360					备注
				MT两驱豪华型	MT两驱尊享型	MT两驱豪华型	MT两驱尊享型	AT两驱豪华型	AT两驱尊享型	AT两驱尊贵型	AT两驱旗舰型	DCT两驱豪华型	DCT两驱尊享型	DCT两驱尊贵型	DCT两驱旗舰型	DCT互联网智尊型	
13	2906012001-B11	前稳定杆衬套	RUBBER STAB	0	0	2	2	2	2	2	2	2	2	2	2	2	二选一，A点厂家上海英汇，B点厂家安庆恒瑞达
14	2905020001-B11	右前滑柱总成	STRUT ASSY FRT RH	0	0	1	1	1	1	1	1	1	1	1	1	1	二选一，A点厂家南阳淅川，B点厂家宁波鸿裕
15	2904020001-B11	前悬架右下控制臂总成	ARM ASSY LOW RH	0	0	1	1	1	1	1	1	1	1	1	1	1	
16	2904101001-B11	前悬架下控制臂前衬套隔垫	PAD	0	0	4	4	4	4	4	4	4	4	4	4	4	
17	B184C1285TF6	六角法兰面螺栓	BOLT	0	0	2	2	2	2	2	2	2	2	2	2	2	
18	B184B1490TF6	六角法兰面螺栓	BOLT	0	0	2	2	2	2	2	2	2	2	2	2	2	
19	B330B14T13F6	全金属六角法兰面锁紧螺母	NUT	0	0	4	4	4	4	4	4	4	4	4	4	4	
20	Q5003225	开口销	PIN	0	0	2	2	2	2	2	2	2	2	2	2	2	
21	2904031001-B11	六角法兰面带孔螺栓	BOLT	0	0	2	2	2	2	2	2	2	2	2	2	2	
22	2904102001-B11	涨紧螺栓	BOLT	0	0	4	4	4	4	4	4	4	4	4	4	4	
23	B320C12T13F6	六角法兰面螺母	NUT	0	0	8	8	8	8	8	8	8	8	8	8	8	

2905010001-B11

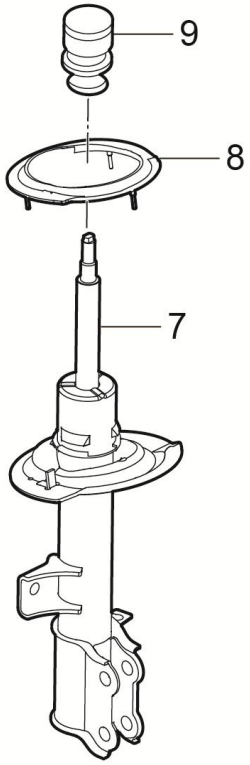

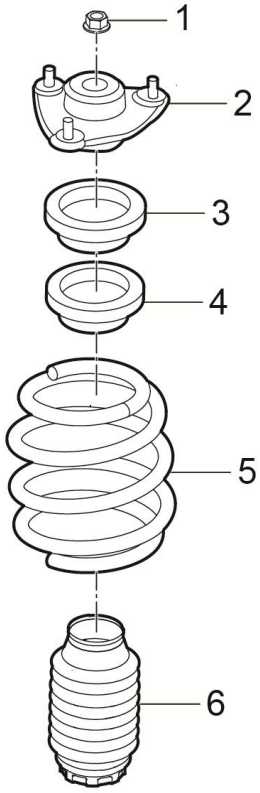

2905010001-B11 左前滑柱总成

2905010001-B11 STRUT ASSY FRT LH

序号	备件编码	中文名称	英文名称	NSE1.5T+LD525		TNN4G15T+LD525		TNN4G15T+A6F5				TN4G18T+DCT360					备注
				MT两驱豪华型	MT两驱尊享型	MT两驱豪华型	MT两驱尊享型	AT两驱豪华型	AT两驱尊享型	AT两驱尊贵型	AT两驱旗舰型	DCT两驱豪华型	DCT两驱尊享型	DCT两驱尊贵型	DCT两驱旗舰型	DCT互联网智尊型	
1	B330C12T13F6	全金属六角法兰面锁紧螺母	NUT	1	1	1	1	1	1	1	1	1	1	1	1	1	
2	2905100001-B11	前滑柱上支座总成	UPPER SEAT SPRING	1	1	1	1	1	1	1	1	1	1	1	1	1	
3	2905200001-B11	螺旋弹簧上座轴承总成	BALL BEARING ASSY	1	1	1	1	1	1	1	1	1	1	1	1	1	
4	2905103001-B11	前螺旋弹簧上隔振垫	UPPER PAD SPRING FRT	1	1	1	1	1	1	1	1	1	1	1	1	1	
5	2905104001-B11	前螺旋弹簧	COIL SPRING FRT	1	1	1	1	1	1	1	1	1	1	1	1	1	
6	2905101001-B11	前滑柱上支座防尘罩	DUST COVER STRUT FRT	1	1	1	1	1	1	1	1	1	1	1	1	1	
7	2905300001-B11	左前减振器总成	SHOCK ABSORBER FRT LH	1	1	1	1	1	1	1	1	1	1	1	1	1	
8	2905103002-B11	前螺旋弹簧下隔振垫	LOW PAD SPRING FRT	1	1	1	1	1	1	1	1	1	1	1	1	1	
9	2905102001-B11	限位块	BUMP STOPPER FRT	1	1	1	1	1	1	1	1	1	1	1	1	1	

2905020001-B11

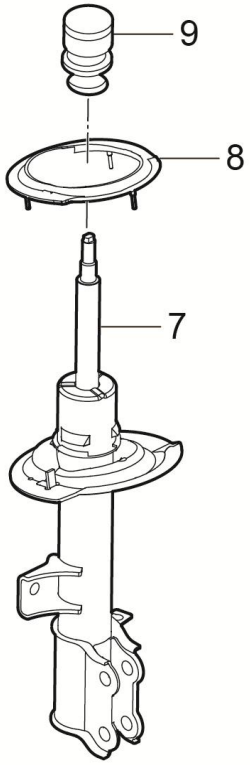

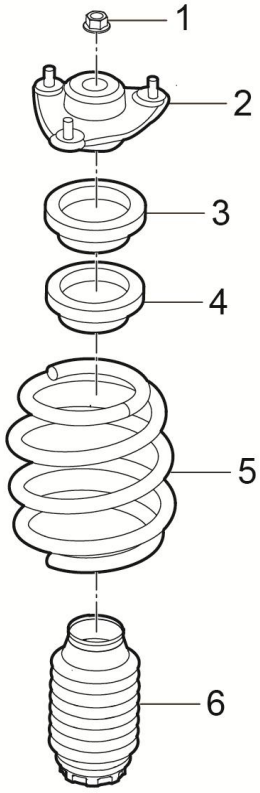

2905020001-B11 右前滑柱总成

2905020001-B11 STRUT ASSY FRT RH

序号	备件编码	中文名称	英文名称	NSE1.5T+LD525		TNN4G15T+LD525		TNN4G15T+A6F5				TN4G18T+DCT360					备注
				MT两驱豪华型	MT两驱尊享型	MT两驱豪华型	MT两驱尊享型	AT两驱豪华型	AT两驱尊享型	AT两驱尊贵型	AT两驱旗舰型	DCT两驱豪华型	DCT两驱尊享型	DCT两驱尊贵型	DCT两驱旗舰型	DCT互联网智尊型	
1	B330C12T13F6	全金属六角法兰面锁紧螺母	NUT	1	1	1	1	1	1	1	1	1	1	1	1	1	
2	2905100001-B11	前滑柱上支座总成	UPPER SEAT ASSY SPRING	1	1	1	1	1	1	1	1	1	1	1	1	1	
3	2905200001-B11	螺旋弹簧上座轴承总成	BALL BEARING ASSY	1	1	1	1	1	1	1	1	1	1	1	1	1	
4	2905103001-B11	前螺旋弹簧上隔振垫	UPPER PAD SPRING FRT	1	1	1	1	1	1	1	1	1	1	1	1	1	
5	2905104001-B11	前螺旋弹簧	COIL SPRING FRT	1	1	1	1	1	1	1	1	1	1	1	1	1	
6	2905101001-B11	前滑柱上支座防尘罩	DUST COVER STRUT FRT	1	1	1	1	1	1	1	1	1	1	1	1	1	
7	2905400001-B11	右前减振器总成	SHOCK ABSORBER FRT RH	1	1	1	1	1	1	1	1	1	1	1	1	1	
8	2905103002-B11	前螺旋弹簧下隔振垫	LOW PAD SPRING FRT	1	1	1	1	1	1	1	1	1	1	1	1	1	
9	2905102001-B11	限位块	BUMP STOPPER FRT	1	1	1	1	1	1	1	1	1	1	1	1	1	

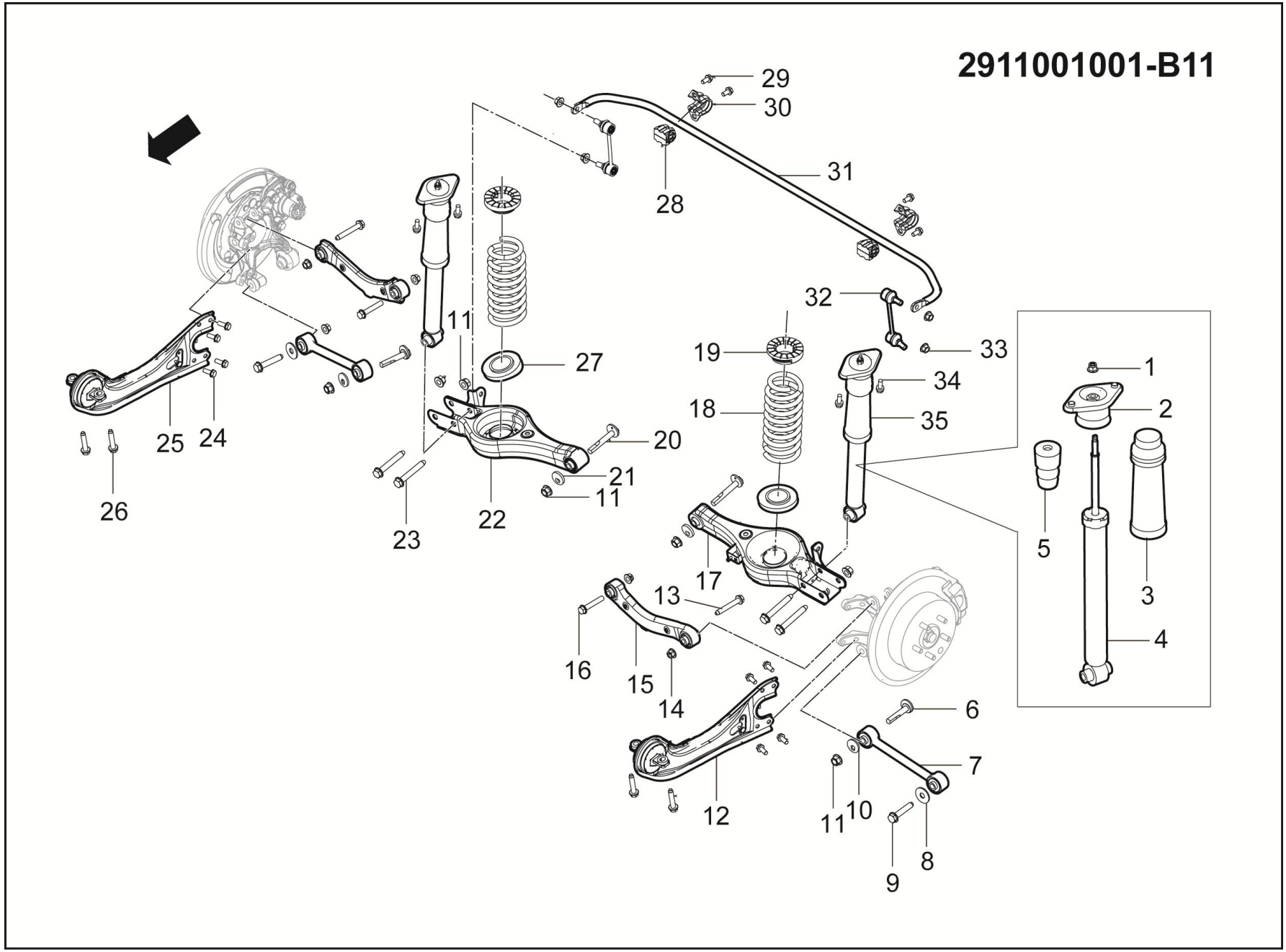
2911001001-B11
29
30
31
28
32
33
34
35
1
2
3
4
5
6
7
8
9
10
11
12
13
14
15
16
17
18
19
20
21
22
23
24
25
26
27

2911001001-B11 后悬架装置

2911001001-B11 SUSPENSION SYSTEM RR DEVICE

序号	备件编码	中文名称	英文名称	NSE1.5T +LD525		TNN4G15 T+LD525		TNN4G15T+A6F5				TN4G18T+DCT360					备注
				MT 两驱豪华型	MT 两驱尊享型	MT 两驱豪华型	MT 两驱尊享型	AT 两驱豪华型	AT 两驱尊享型	AT 两驱尊贵型	AT 两驱旗舰型	DCT 两驱豪华型	DCT 两驱尊享型	DCT 两驱尊贵型	DCT 两驱旗舰型	DCT 互联网智尊型	
1	B338C10T13F6	非金属嵌件六角法兰面锁紧螺母	NUT	2	2	2	2	2	2	2	2	2	2	2	2	2	
2	2915200001-B11	后减振器上支座总成	UPPER SEAT STRUT	2	2	2	2	2	2	2	2	2	2	2	2	2	
3	2915101001-B11	后减振器防尘罩	DUST COVER ABSORBER RR	2	2	2	2	2	2	2	2	2	2	2	2	2	
4	2915100001-B11	后减振器本体总成	SHOCK ABSORBER ASSY RR	2	2	2	2	2	2	2	2	2	2	2	2	2	
5	2915102001-B11	后缓冲块	BUMP STOPPER RR	2	2	2	2	2	2	2	2	2	2	2	2	2	
6	2914013001-B11	六角头带偏心垫螺栓	BOLT	2	2	2	2	2	2	2	2	2	2	2	2	2	
7	2914050001-B11	后前束连杆总成	TOE LINK RR	2	2	2	2	2	2	2	2	2	2	2	2	2	
8	Q40214	大垫圈	PLAIN WASHER	2	2	2	2	2	2	2	2	2	2	2	2	2	
9	B184B1475TF6	六角法兰面螺栓	BOLT	2	2	2	2	2	2	2	2	2	2	2	2	2	
10	2914014001-B11	后前束连杆内点偏心垫片	PLAIN WASHER	2	2	2	2	2	2	2	2	2	2	2	2	2	
11	B330B14T13F6	全金属六角法兰面锁紧螺母	NUT	8	8	8	8	8	8	8	8	8	8	8	8	8	
12	2914010001-B11	左后纵刀臂总成	BLADE ASSY LH RR	1	1	1	1	1	1	1	1	1	1	1	1	1	

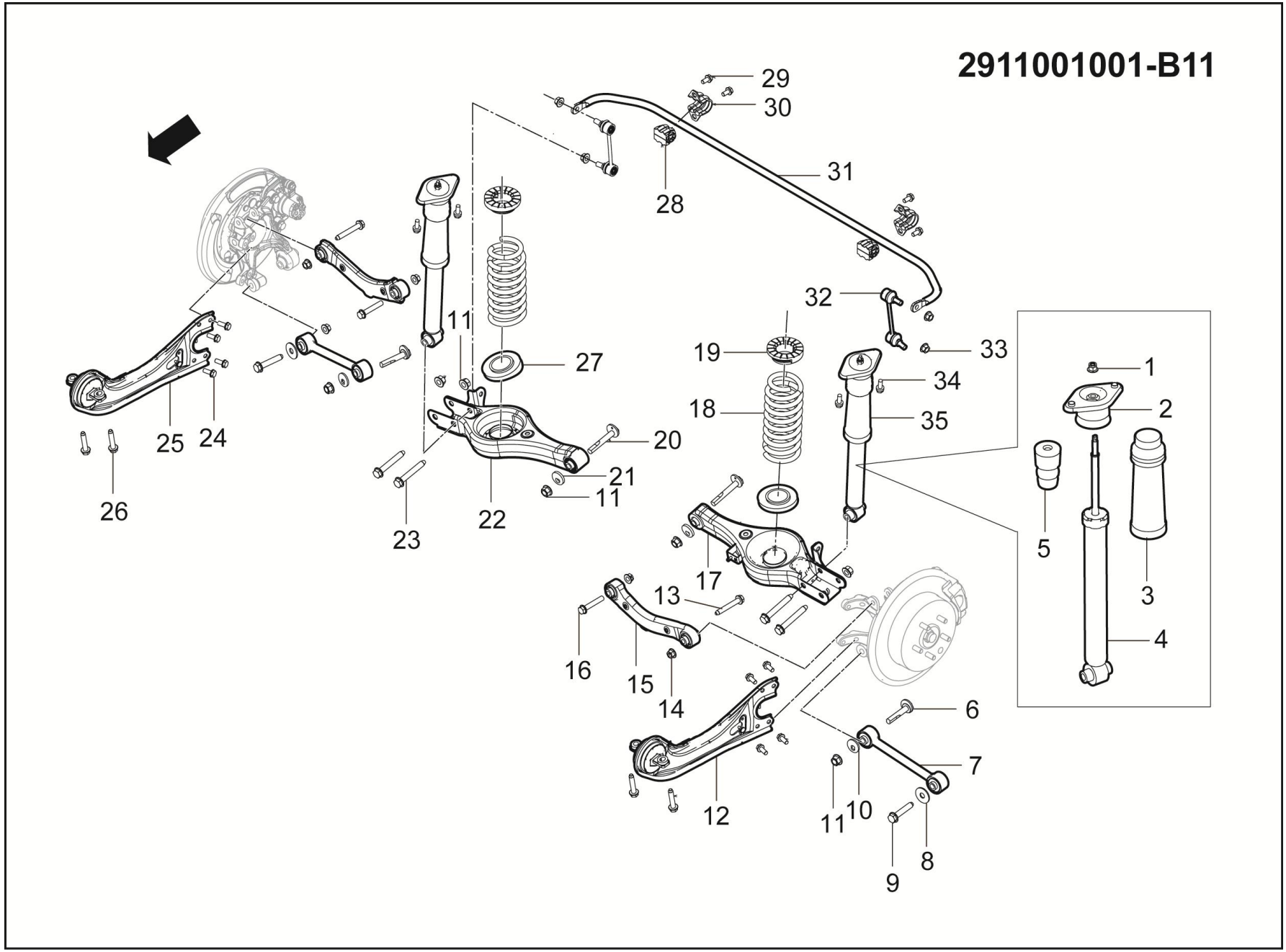
2911001001-B11
29
30
31
28
32
33
34
35
1
2
3
4
5
6
7
8
9
10
11
12
13
14
15
16
17
18
19
20
21
22
23
24
25
26
27

2911001001-B11 后悬架装置

2911001001-B11 SUSPENSION SYSTEM RR DEVICE

序号	备件编码	中文名称	英文名称	NSE1.5T+LD525		TNN4G15T+LD525		TNN4G15T+A6F5				TN4G18T+DCT360					备注
				MT两驱豪华型	MT两驱尊享型	MT两驱豪华型	MT两驱尊享型	AT两驱豪华型	AT两驱尊享型	AT两驱尊贵型	AT两驱旗舰型	DCT两驱豪华型	DCT两驱尊享型	DCT两驱尊贵型	DCT两驱旗舰型	DCT互联网智尊型	
13	B184C1285TF6	六角法兰面螺栓	BOLT	2	2	2	2	2	2	2	2	2	2	2	2	2	
14	B320C12T13F6	六角法兰面螺母	NUT	8	8	8	8	8	8	8	8	8	8	8	8	8	
15	2914060001-B11	后上外倾连杆总成	CAMBER LINK UPPER RR	2	2	2	2	2	2	2	2	2	2	2	2	2	
16	B184C1270TF6	六角法兰面螺栓	BOLT	2	2	2	2	2	2	2	2	2	2	2	2	2	
17	2914030001-B11	左后下摆臂总成	LOW ARM LH RR	1	1	1	1	1	1	1	1	1	1	1	1	1	
18	2912011001-B11	后螺旋弹簧	COIL SPRING RR	2	2	2	2	2	2	2	2	2	2	2	2	2	
19	2912012001-B11	后螺旋弹簧上隔振垫	PAD UPPER SPRING RR	2	2	2	2	2	2	2	2	2	2	2	2	2	
20	2914011001-B11	六角头带偏心垫螺栓	BOLT	2	2	2	2	2	2	2	2	2	2	2	2	2	
21	2914012001-B11	后下摆臂内点偏心垫片	PLAIN WASHER	2	2	2	2	2	2	2	2	2	2	2	2	2	
22	2914040001-B11	右后下摆臂总成	LOW ARM RH RR	1	1	1	1	1	1	1	1	1	1	1	1	1	
23	B184B14100TF6	六角法兰面螺栓	BOLT	4	4	4	4	4	4	4	4	4	4	4	4	4	
24	B184C1025TF6	六角法兰面螺栓	BOLT	8	8	8	8	8	8	8	8	8	8	8	8	8	

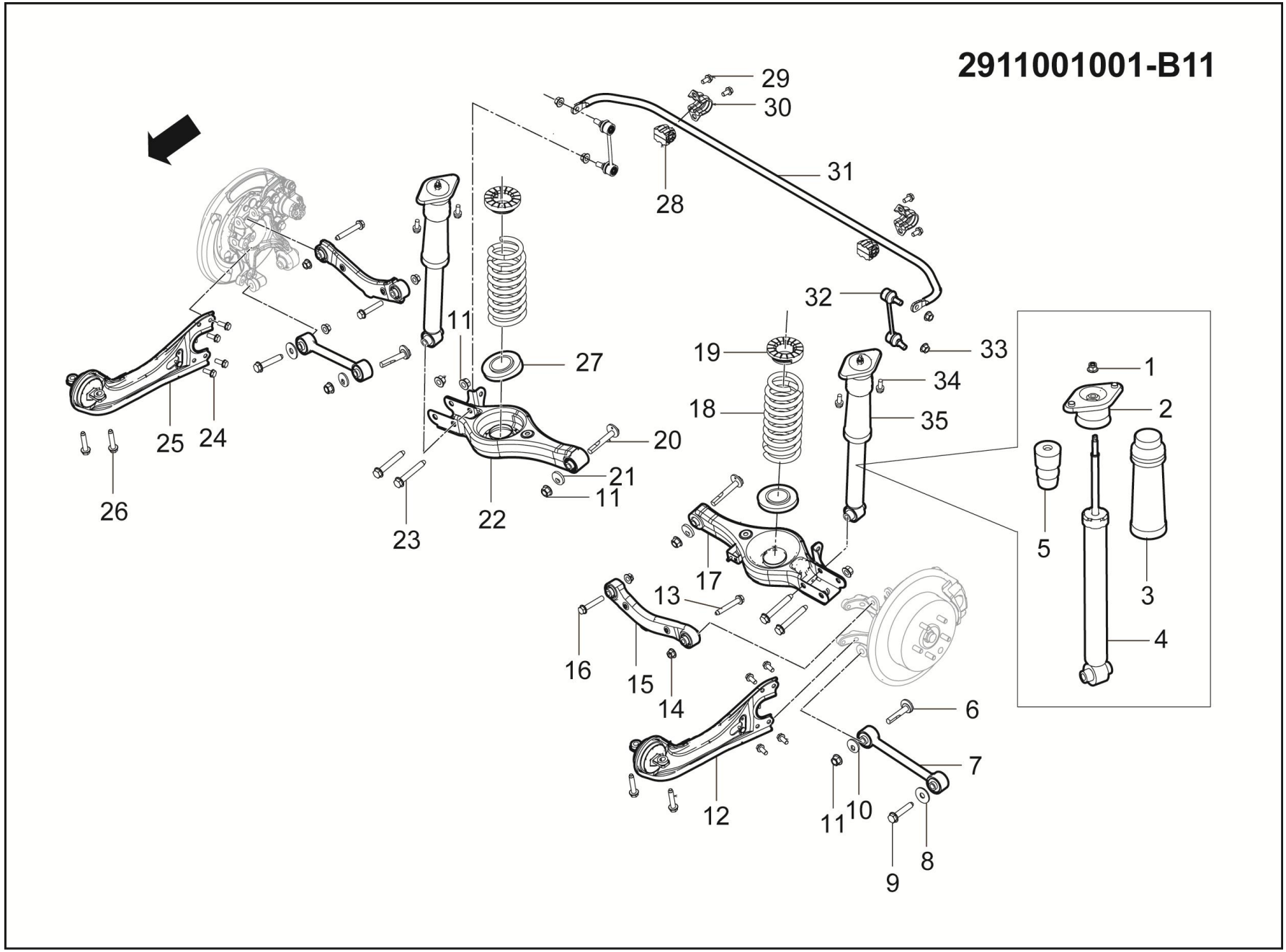
2911001001-B11
29
30
31
28
32
33
34
35
1
2
3
4
5
6
7
8
9
10
11
12
13
14
15
16
17
18
19
20
21
22
23
24
25
26
27

2911001001-B11 后悬架装置

2911001001-B11 SUSPENSION SYSTEM RR DEVICE

序号	备件编码	中文名称	英文名称	NSE1.5T+LD525		TNN4G15T+LD525		TNN4G15T+A6F5				TN4G18T+DCT360					备注
				MT两驱豪华型	MT两驱尊享型	MT两驱豪华型	MT两驱尊享型	AT两驱豪华型	AT两驱尊享型	AT两驱尊贵型	AT两驱旗舰型	DCT两驱豪华型	DCT两驱尊享型	DCT两驱尊贵型	DCT两驱旗舰型	DCT互联网智尊型	
25	2914020001-B11	右后纵刀臂总成	BLADE ASSY RH RR	1	1	1	1	1	1	1	1	1	1	1	1	1	
26	B184C1260TF6	六角法兰面螺栓	BOLT	4	4	4	4	4	4	4	4	4	4	4	4	4	
27	2912012002-B11	后螺旋弹簧下隔振垫	PAD LOW SPRING RR	2	2	2	2	2	2	2	2	2	2	2	2	2	
28	2916030001-B11	后稳定杆固定衬套总成	RUBBER STAB RR	2	2	2	2	2	2	2	2	2	2	2	2	2	
29	B184C1020TF6	六角法兰面螺栓	BOLT	4	4	4	4	4	4	4	4	4	4	4	4	4	
30	2916012001-B11	后稳定杆固定夹	BKT STAB RR	2	2	2	2	2	2	2	2	2	2	2	2	2	
31	2916011001-B11	后稳定杆	STAB RR	1	1	1	1	1	1	1	1	1	1	1	1	1	
32	2916020001-B11	后稳定杆连接杆总成	LINK ASSY ARB RR	2	2	2	2	2	2	2	2	2	2	2	2	2	
33	B320C12T13F6	六角法兰面螺母	NUT	4	4	4	4	4	4	4	4	4	4	4	4	4	
34	B338C10T13F6	非金属嵌件六角法兰面锁紧螺母	NUT	2	2	2	2	2	2	2	2	2	2	2	2	2	
35	2915010001-B11	后减振器总成	STRUT ASSY RR	2	2	2	2	2	2	2	2	2	2	2	2	2	

3100001002-B11

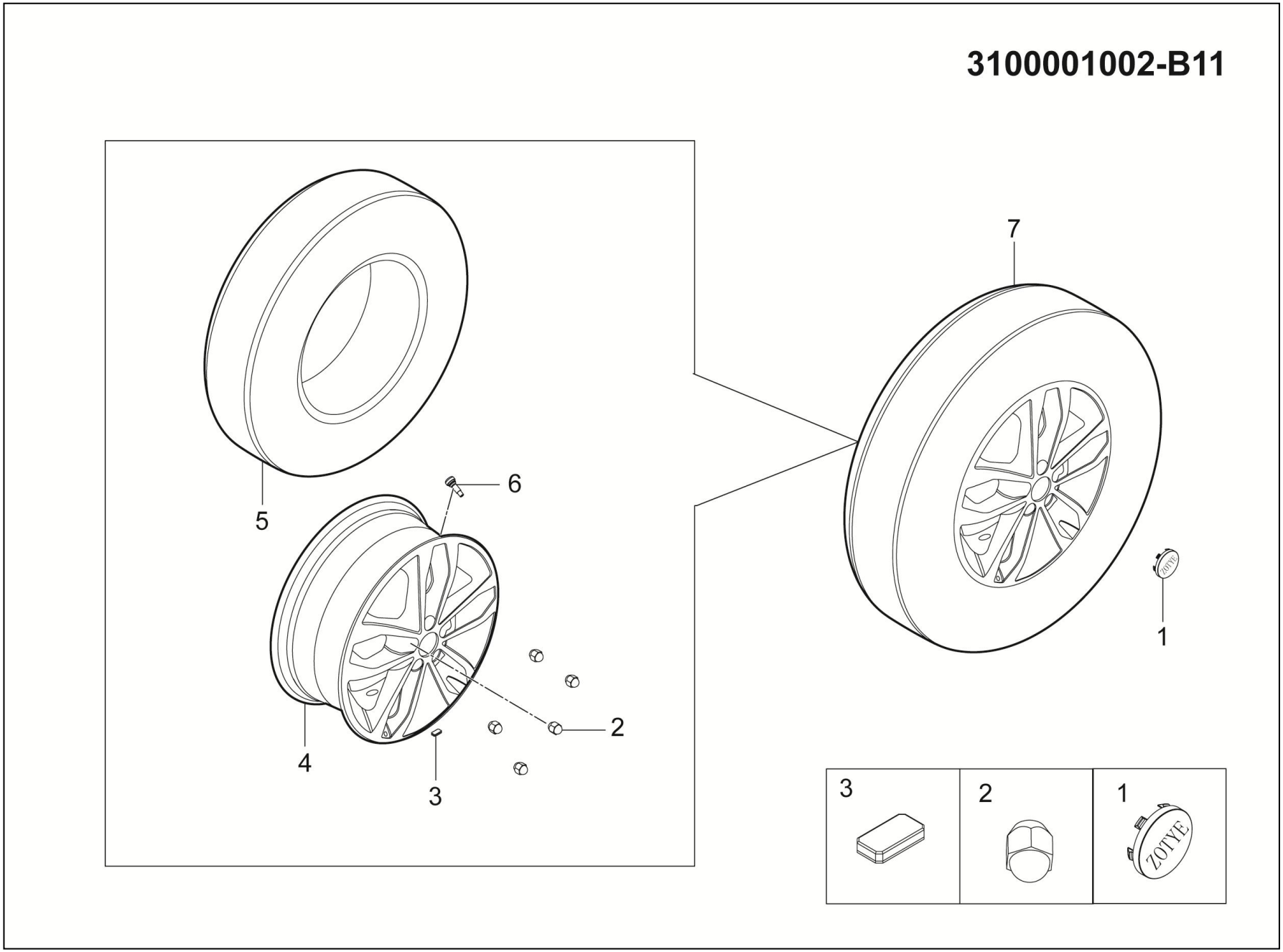

3100001002-B11 车轮装置（R17）

3100001002-B11 WHEEL INSTAL（R17）

序号	备件编码	中文名称	英文名称	NSE1.5T+LD525		TNN4G15T+LD525		TNN4G15T+A6F5				TN4G18T+DCT360					备注
				MT两驱豪华型	MT两驱尊享型	MT两驱豪华型	MT两驱尊享型	AT两驱豪华型	AT两驱尊享型	AT两驱尊贵型	AT两驱旗舰型	DCT两驱豪华型	DCT两驱尊享型	DCT两驱尊贵型	DCT两驱旗舰型	DCT互联网智尊型	
1	3101150-06B1	轮辋装饰盖合件（铝）	WHEEL COVER	4	0	4	0	4	0	0	0	4	0	0	0	4	
2	3101111-02	车轮螺母	WHEEL NUT	20	0	20	0	20	0	0	0	20	0	0	0	20	
3	3101120-02	粘贴式平衡块	BALANCE WEIGHT	按需	0	按需	0	按需	0	0	0	按需	0	0	0	按需	
4	3113101004-B11	铝轮辋	WHEEL AL	1	0	1	0	1	0	0	0	1	0	0	0	1	
5	3106101002-B11	轮胎	TIRE	1	0	1	0	1	0	0	0	1	0	0	0	1	赛轮
5	3106101004-B11	轮胎	TIRE	1	0	1	0	1	0	0	0	1	0	0	0	1	三角
5	3106101006-B11	轮胎	TIRE	1	0	1	0	1	0	0	0	1	0	0	0	1	风神
5	3106101009-B11	轮胎	TIRE	1	0	1	0	1	0	0	0	1	0	0	0	1	万力
5	3106101012-B11	轮胎	TIRE	1	0	1	0	1	0	0	0	1	0	0	0	1	森麒麟
6	3101015-02	气门嘴	AIR VALVE	1	0	1	0	1	0	0	0	1	0	0	0	1	
7	3101010002-B11	车轮及轮胎总成	WHEEL AND TIRE ASSY	4	0	4	0	4	0	0	0	4	0	0	0	4	

3100001003-B11

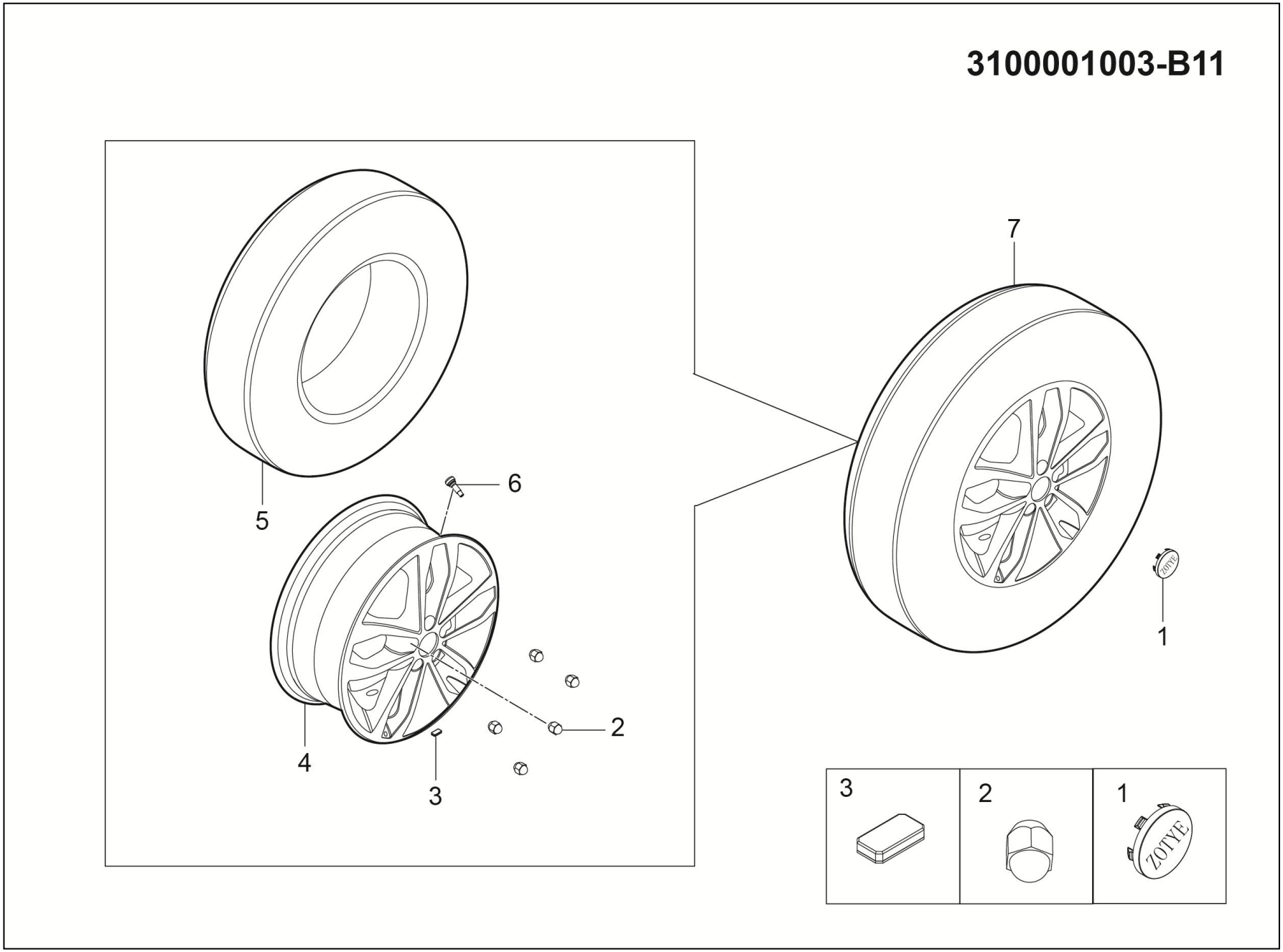

3100001003-B11 车轮装置（R17）

3100001003-B11 WHEEL INSTAL（R17）

序号	备件编码	中文名称	英文名称	NSE1.5T+LD525		TNN4G15T+LD525		TNN4G15T+A6F5				TN4G18T+DCT360					备注
				MT两驱豪华型	MT两驱尊享型	MT两驱豪华型	MT两驱尊享型	AT两驱豪华型	AT两驱尊享型	AT两驱尊贵型	AT两驱旗舰型	DCT两驱豪华型	DCT两驱尊享型	DCT两驱尊贵型	DCT两驱旗舰型	DCT互联网智尊型	
1	3101150001-B11	轮辋装饰盖合件（铝）	WHEEL COVER	0	4	0	4	0	4	4	0	0	4	4	0	0	
2	3101111-02	车轮螺母	WHEEL NUT	0	20	0	20	0	20	20	0	0	20	20	0	0	
3	3101120-02	粘贴式平衡块	BALANCE WEIGHT	0	按需	0	按需	0	按需	按需	0	0	按需	按需	0	0	
4	3113101004-B11	铝轮辋	WHEEL AL	0	1	0	1	0	1	1	0	0	1	1	0	0	
5	3106101007-B11	轮胎	TIRE	0	1	0	1	0	1	1	0	0	1	1	0	0	赛轮
5	3106101010-B11	轮胎	TIRE	0	1	0	1	0	1	1	0	0	1	1	0	0	万力
5	3106101013-B11	轮胎	TIRE	0	1	0	1	0	1	1	0	0	1	1	0	0	森麒麟
6	3101015-02	气门嘴	AIR VALVE	0	1	0	1	0	1	1	0	0	1	1	0	0	
7	3101010004-B11	车轮及轮胎总成	WHEEL AND TIRE ASSY	0	4	0	4	0	4	4	0	0	4	4	0	0	

3100001005-B11

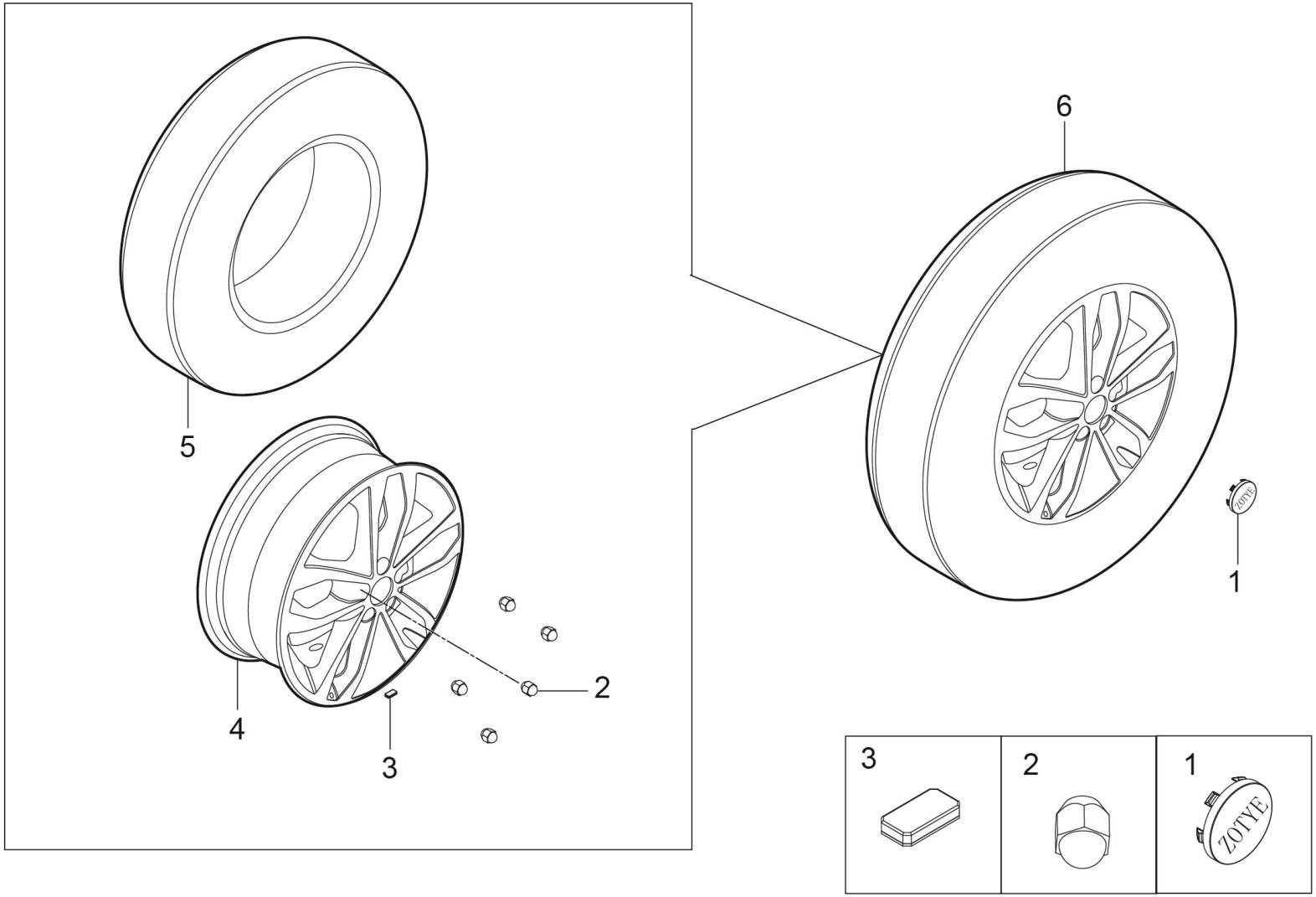

3100001005-B11 车轮装置（R18）

3100001005-B11 WHEEL INSTAL（R18）

序号	备件编码	中文名称	英文名称	NSE1.5T+LD525		TNN4G15T+LD525		TNN4G15T+A6F5				TN4G18T+DCT360					备注
				MT两驱豪华型	MT两驱尊享型	MT两驱豪华型	MT两驱尊享型	AT两驱豪华型	AT两驱尊享型	AT两驱尊贵型	AT两驱旗舰型	DCT两驱豪华型	DCT两驱尊享型	DCT两驱尊贵型	DCT两驱旗舰型	DCT互联网智尊型	
1	3101150001-B11	轮辋装饰盖合件（铝）	WHEEL COVER	0	0	0	0	0	0	0	4	0	0	0	4	4	
2	3101111-02	车轮螺母	WHEEL NUT	0	0	0	0	0	0	0	20	0	0	0	20	20	
3	3101120-02	粘贴式平衡块	BALANCE WEIGHT	0	0	0	0	0	0	0	按需	0	0	0	按需	按需	
4	3113101004-B11	铝轮辋	WHEEL AL	0	0	0	0	0	0	0	1	0	0	0	1	1	
5	3106101007-B11	轮胎	TIRE	0	0	0	0	0	0	0	1	0	0	0	1	1	赛轮
5	3106101010-B11	轮胎	TIRE	0	0	0	0	0	0	0	1	0	0	0	1	1	万力
5	3106101013-B11	轮胎	TIRE	0	0	0	0	0	0	0	1	0	0	0	1	1	森麒麟
6	3101010006-B11	车轮及轮胎总成	WHEEL AND TIRE ASSY	0	0	0	0	0	0	0	4	0	0	0	4	4	

3105001001-B11

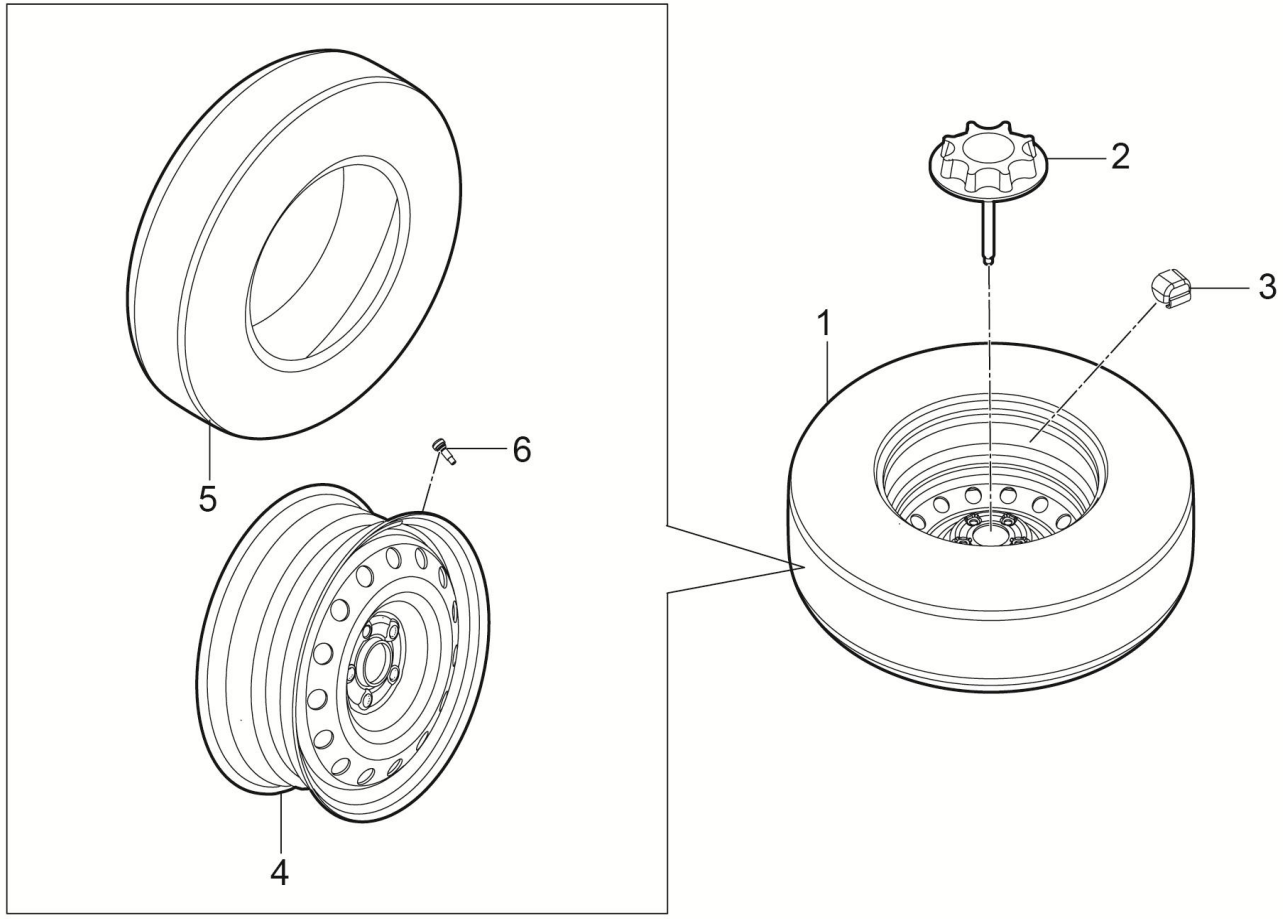

3105001001-B11 备胎装置

3105001001-B11 SPARE TIRE INSTAL

序号	备件编码	中文名称	英文名称	NSE1.5T+LD525		TNN4G15T+LD525		TNN4G15T+A6F5				TN4G18T+DCT360					备注
				MT两驱豪华型	MT两驱尊享型	MT两驱豪华型	MT两驱尊享型	AT两驱豪华型	AT两驱尊享型	AT两驱尊贵型	AT两驱旗舰型	DCT两驱豪华型	DCT两驱尊享型	DCT两驱尊贵型	DCT两驱旗舰型	DCT互联网智尊型	
1	3101010003-B11	车轮及轮胎总成	WHEEL AND TIRE ASSY	1	1	1	1	1	1	1	0	1	1	1	0	0	
2	3105010001-B11	备胎紧固螺栓	SPARE TIRE BINDING BOLT	1	1	1	1	1	1	1	0	1	1	1	0	0	
3	3101112-03B	挂钩式平衡块（5g）	BALANCE WEIGHT	按需	按需	按需	按需	按需	按需	按需	0	按需	按需	按需	0	0	
3	3101113-03B	挂钩式平衡块（10g）	BALANCE WEIGHT	按需	按需	按需	按需	按需	按需	按需	0	按需	按需	按需	0	0	
3	3101114-03B	挂钩式平衡块（15g）	BALANCE WEIGHT	按需	按需	按需	按需	按需	按需	按需	0	按需	按需	按需	0	0	
3	3101116-03B	挂钩式平衡块（20g）	BALANCE WEIGHT	按需	按需	按需	按需	按需	按需	按需	0	按需	按需	按需	0	0	
3	3101117-03B	挂钩式平衡块（25g）	BALANCE WEIGHT	按需	按需	按需	按需	按需	按需	按需	0	按需	按需	按需	0	0	
3	3101118-03B	挂钩式平衡块（30g）	BALANCE WEIGHT	按需	按需	按需	按需	按需	按需	按需	0	按需	按需	按需	0	0	
3	3101119-03B	挂钩式平衡块（35g）	BALANCE WEIGHT	按需	按需	按需	按需	按需	按需	按需	0	按需	按需	按需	0	0	
3	3101121-03B	挂钩式平衡块（40g）	BALANCE WEIGHT	按需	按需	按需	按需	按需	按需	按需	0	按需	按需	按需	0	0	
3	3101122-03B	挂钩式平衡块（45g）	BALANCE WEIGHT	按需	按需	按需	按需	按需	按需	按需	0	按需	按需	按需	0	0	
3	3101123-03B	挂钩式平衡块（50g）	BALANCE WEIGHT	按需	按需	按需	按需	按需	按需	按需	0	按需	按需	按需	0	0	

3105001001-B11

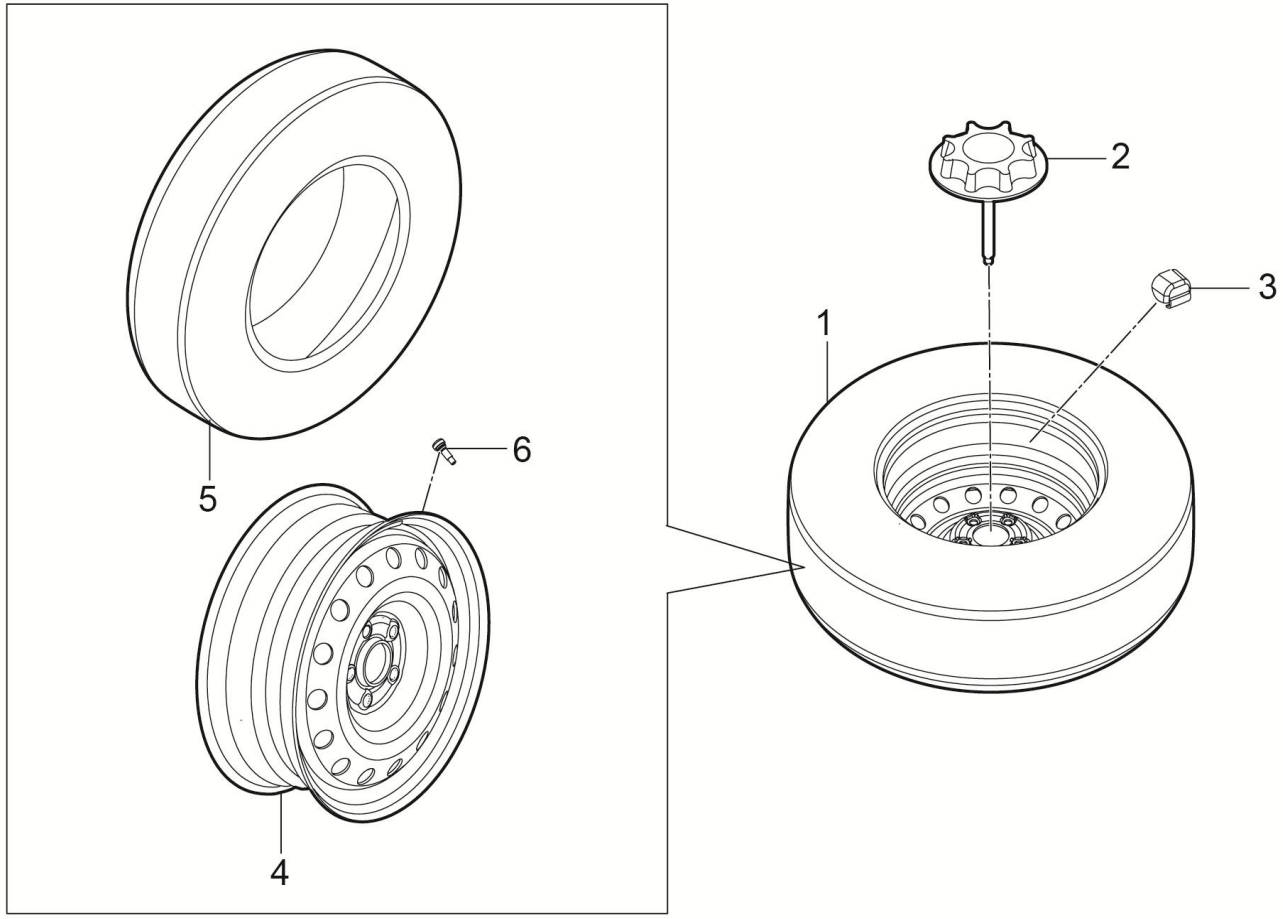

3105001001-B11 备胎装置

3105001001-B11 SPARE TIRE INSTAL

序号	备件编码	中文名称	英文名称	NSE1.5T+LD525		TNN4G15T+LD525		TNN4G15T+A6F5				TN4G18T+DCT360					备注
				MT两驱豪华型	MT两驱尊享型	MT两驱豪华型	MT两驱尊享型	AT两驱豪华型	AT两驱尊享型	AT两驱尊贵型	AT两驱旗舰型	DCT两驱豪华型	DCT两驱尊享型	DCT两驱尊贵型	DCT两驱旗舰型	DCT互联网智尊型	
3	3101124-03B	挂钩式平衡块（55g）	BALANCE WEIGHT	按需	按需	按需	按需	按需	按需	按需	0	按需	按需	按需	0	0	
3	3101126-03B	挂钩式平衡块（60g）	BALANCE WEIGHT	按需	按需	按需	按需	按需	按需	按需	0	按需	按需	按需	0	0	
4	3113100001-B11	钢轮辋	DISC-WHEEL	1	1	1	1	1	1	1	0	1	1	1	0	0	
5	3106101001-B11	轮胎	TIRE	1	1	1	1	1	1	1	0	1	1	1	0	0	赛轮 装车与主胎一致
5	3106101003-B11	轮胎	TIRE	1	1	1	1	1	1	1	0	1	1	1	0	0	三角 装车与主胎一致
5	3106101005-B11	轮胎	TIRE	1	1	1	1	1	1	1	0	1	1	1	0	0	风神 装车与主胎一致
5	3106101008-B11	轮胎	TIRE	1	1	1	1	1	1	1	0	1	1	1	0	0	万力 装车与主胎一致
5	3106101011-B11	轮胎	TIRE	1	1	1	1	1	1	1	0	1	1	1	0	0	森麒麟 装车与主胎一致
6	3101015-02	气门嘴	AIR VALVE	1	1	1	1	1	1	1	0	1	1	1	0	0	

3105001001-B11A

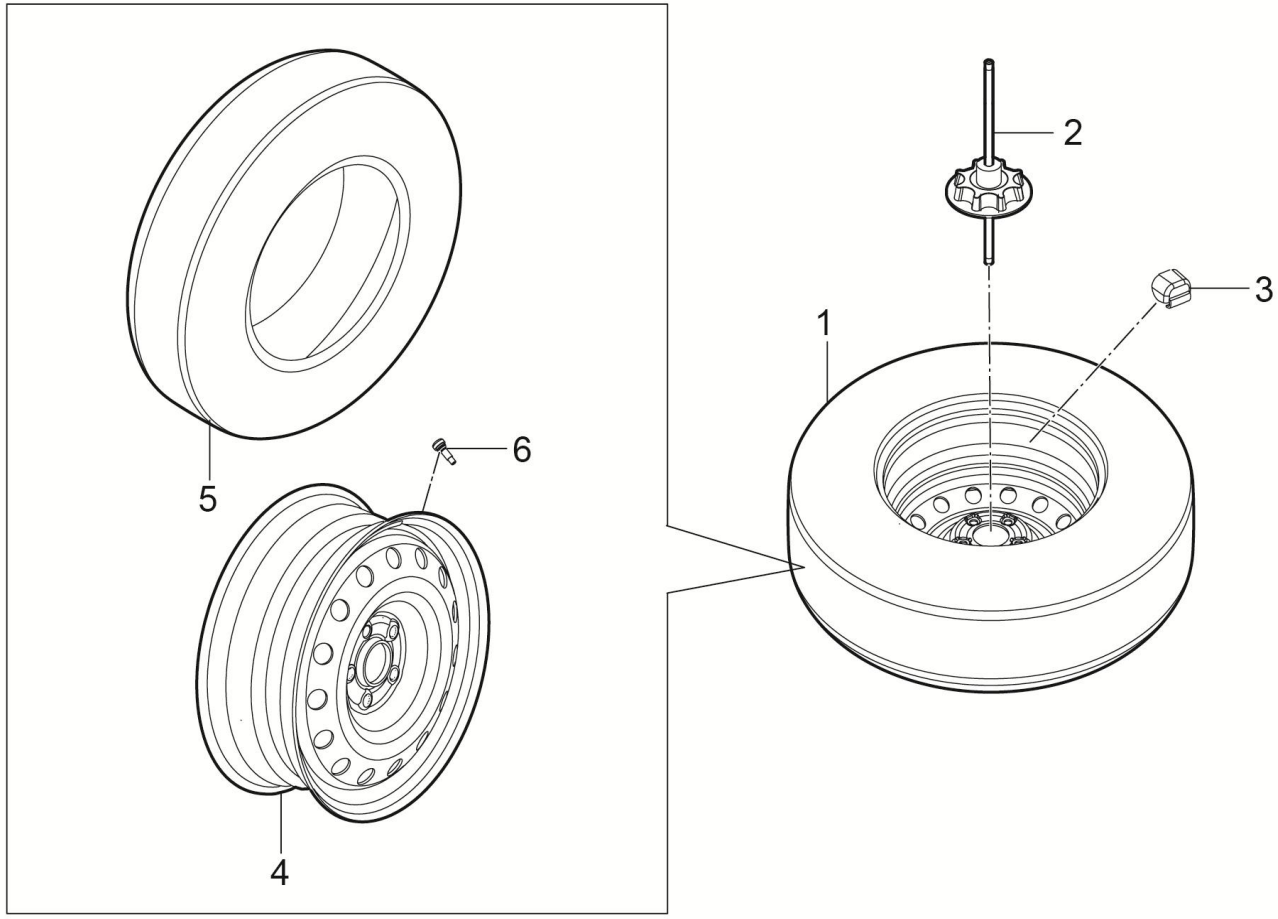

3105001001-B11A 备胎装置

3105001001-B11A SPARE TIRE INSTAL

序号	备件编码	中文名称	英文名称	NSE1.5T+LD525		TNN4G15T+LD525		TNN4G15T+A6F5				TN4G18T+DCT360					备注
				MT两驱豪华型	MT两驱尊享型	MT两驱豪华型	MT两驱尊享型	AT两驱豪华型	AT两驱尊享型	AT两驱尊贵型	AT两驱旗舰型	DCT两驱豪华型	DCT两驱尊享型	DCT两驱尊贵型	DCT两驱旗舰型	DCT互联网智尊型	
1	3101010003-B11	车轮及轮胎总成	WHEEL AND TIRE ASSY	0	0	0	0	0	0	0	1	0	0	0	1	1	
2	3105010001-B11A	备胎紧固螺栓	SPARE TIRE BINDING BOLT	0	0	0	0	0	0	0	1	0	0	0	1	1	
3	3101112-03B	挂钩式平衡块（5g）	BALANCE WEIGHT	0	0	0	0	0	0	0	按需	0	0	0	按需	按需	
3	3101113-03B	挂钩式平衡块（10g）	BALANCE WEIGHT	0	0	0	0	0	0	0	按需	0	0	0	按需	按需	
3	3101114-03B	挂钩式平衡块（15g）	BALANCE WEIGHT	0	0	0	0	0	0	0	按需	0	0	0	按需	按需	
3	3101116-03B	挂钩式平衡块（20g）	BALANCE WEIGHT	0	0	0	0	0	0	0	按需	0	0	0	按需	按需	
3	3101117-03B	挂钩式平衡块（25g）	BALANCE WEIGHT	0	0	0	0	0	0	0	按需	0	0	0	按需	按需	
3	3101118-03B	挂钩式平衡块（30g）	BALANCE WEIGHT	0	0	0	0	0	0	0	按需	0	0	0	按需	按需	
3	3101119-03B	挂钩式平衡块（35g）	BALANCE WEIGHT	0	0	0	0	0	0	0	按需	0	0	0	按需	按需	
3	3101121-03B	挂钩式平衡块（40g）	BALANCE WEIGHT	0	0	0	0	0	0	0	按需	0	0	0	按需	按需	
3	3101122-03B	挂钩式平衡块（45g）	BALANCE WEIGHT	0	0	0	0	0	0	0	按需	0	0	0	按需	按需	
3	3101123-03B	挂钩式平衡块（50g）	BALANCE WEIGHT	0	0	0	0	0	0	0	按需	0	0	0	按需	按需	

3105001001-B11A

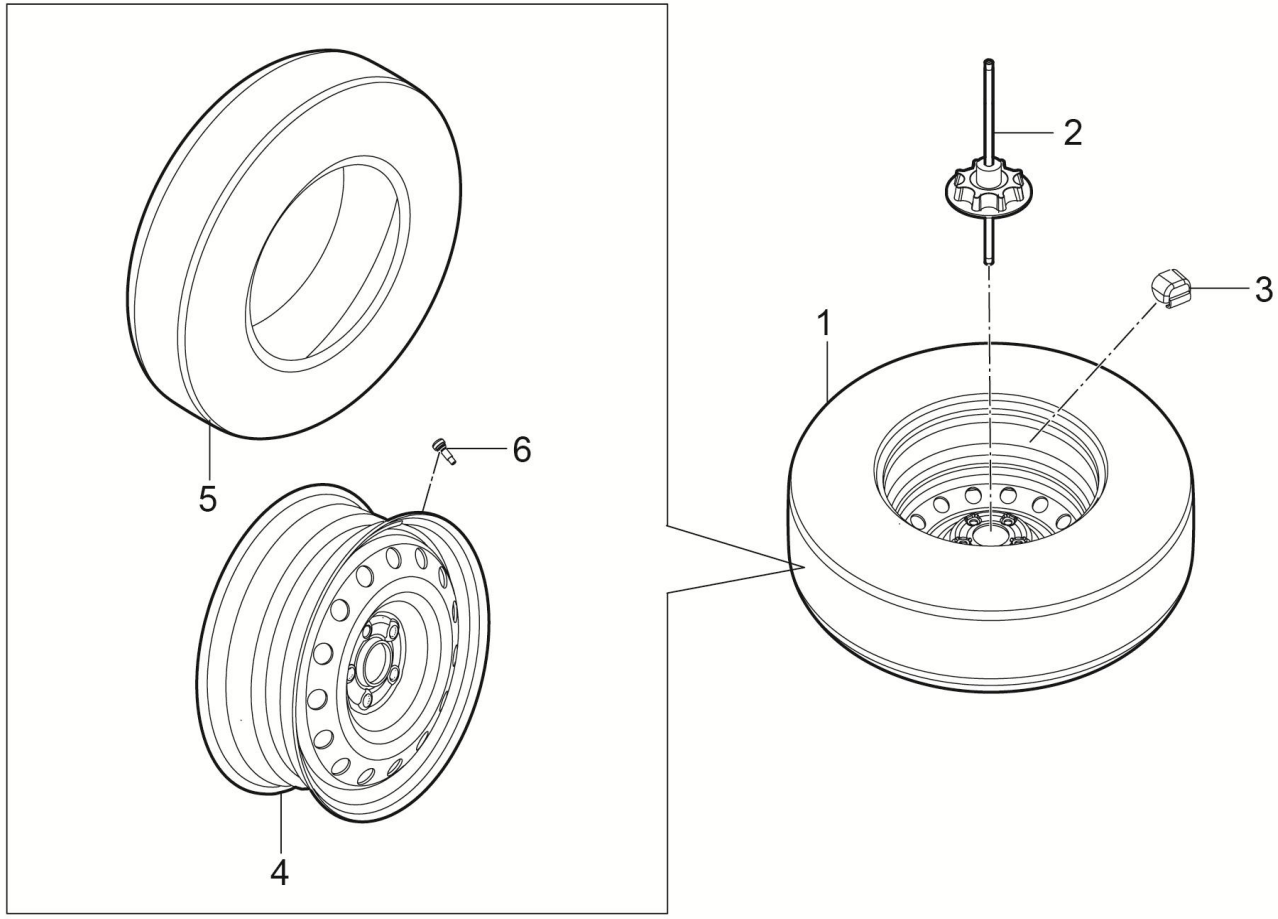

3105001001-B11A 备胎装置

3105001001-B11A SPARE TIRE INSTAL

序号	备件编码	中文名称	英文名称	NSE1.5T+LD525		TNN4G15T+LD525		TNN4G15T+A6F5				TN4G18T+DCT360					备注
				MT两驱豪华型	MT两驱尊享型	MT两驱豪华型	MT两驱尊享型	AT两驱豪华型	AT两驱尊享型	AT两驱尊贵型	AT两驱旗舰型	DCT两驱豪华型	DCT两驱尊享型	DCT两驱尊贵型	DCT两驱旗舰型	DCT互联网智尊型	
3	3101124-03B	挂钩式平衡块（55g）	BALANCE WEIGHT	0	0	0	0	0	0	0	按需	0	0	0	按需	按需	
3	3101126-03B	挂钩式平衡块（60g）	BALANCE WEIGHT	0	0	0	0	0	0	0	按需	0	0	0	按需	按需	
4	3113100001-B11	钢轮辋	DISC-WHEEL	0	0	0	0	0	0	0	1	0	0	0	1	1	
5	3106101001-B11	轮胎	TIRE	0	0	0	0	0	0	0	1	0	0	0	1	1	赛轮 装车与主胎一致
5	3106101003-B11	轮胎	TIRE	0	0	0	0	0	0	0	1	0	0	0	1	1	三角 装车与主胎一致
5	3106101005-B11	轮胎	TIRE	0	0	0	0	0	0	0	1	0	0	0	1	1	风神 装车与主胎一致
5	3106101008-B11	轮胎	TIRE	0	0	0	0	0	0	0	1	0	0	0	1	1	万力 装车与主胎一致
5	3106101011-B11	轮胎	TIRE	0	0	0	0	0	0	0	1	0	0	0	1	1	森麒麟 装车与主胎一致
6	3101015-02	气门嘴	AIR VALVE	0	0	0	0	0	0	0	1	0	0	0	1	1	

3401001001-B11

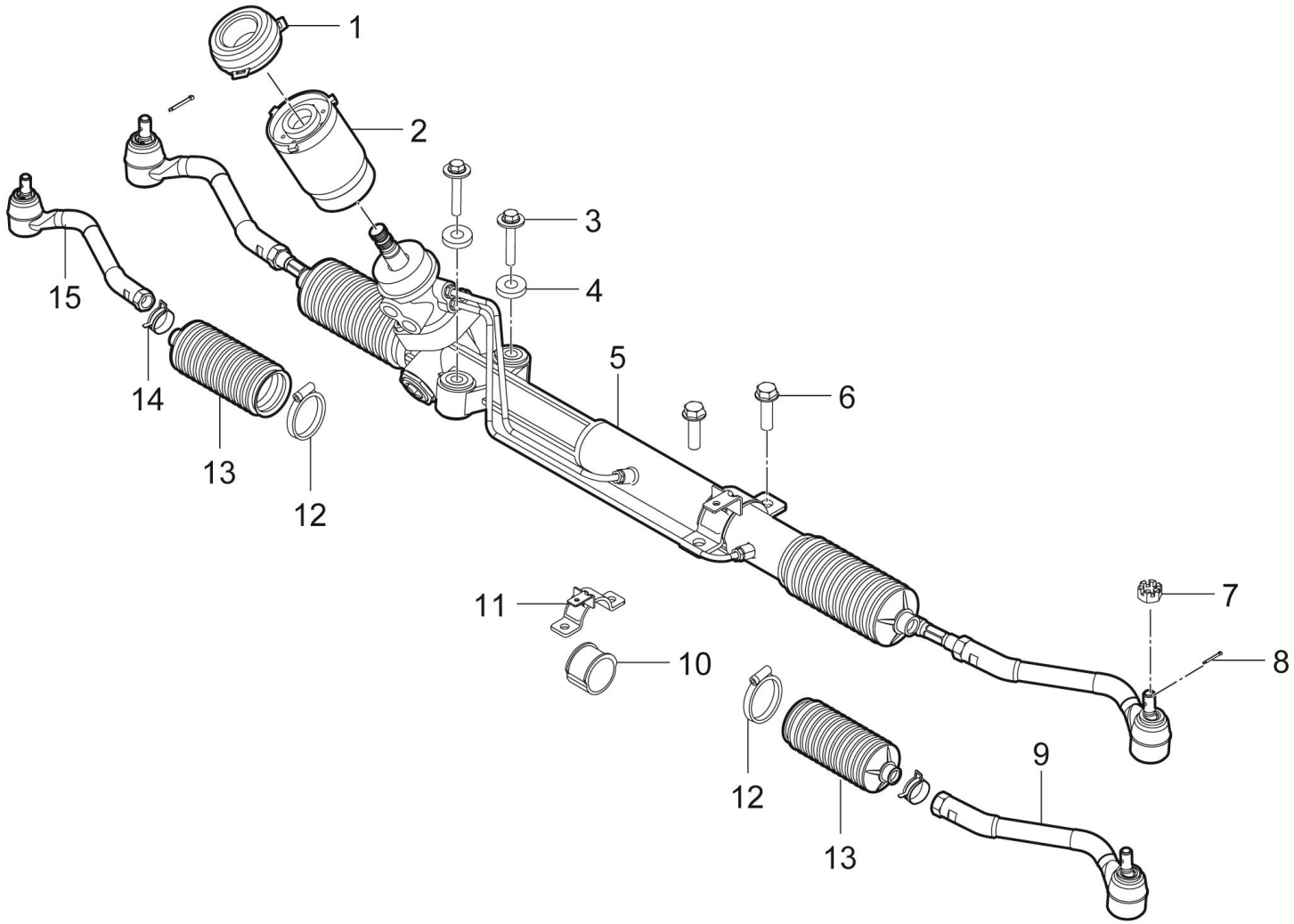

3401001001-B11 转向执行装置(液压)

3401001001-B11 STEERING EXECUTION SYSTEM(HYDRAULIC)

序号	备件编码	中文名称	英文名称	NSE1.5T+LD525		TNN4G15T+LD525		TNN4G15T+A6F5				TN4G18T+DCT360					备注
				MT两驱豪华型	MT两驱尊享型	MT两驱豪华型	MT两驱尊享型	AT两驱豪华型	AT两驱尊享型	AT两驱尊贵型	AT两驱旗舰型	DCT两驱豪华型	DCT两驱尊享型	DCT两驱尊贵型	DCT两驱旗舰型	DCT互联网智尊型	
1	3412020001-B11	转向器输入轴密封圈总成	STEERING SEAL CIRCLE	1	1	0	0	0	0	0	0	0	0	0	0	0	
2	3412010001-B11	转向器输入轴防尘罩总成	DUST COVER OUTSIDE	1	1	0	0	0	0	0	0	0	0	0	0	0	
3	B184C1240TF6	六角法兰面螺栓	BOLT	2	2	0	0	0	0	0	0	0	0	0	0	0	
4	Q40212	大垫圈	FLAT-WASHER	2	2	0	0	0	0	0	0	0	0	0	0	0	
5	3401010001-B11	动力转向器带横拉杆总成	POWER STEERING GEAR ASSY	1	1	0	0	0	0	0	0	0	0	0	0	0	
6	B184C1270TF6	六角法兰面螺栓	BOLT	2	2	0	0	0	0	0	0	0	0	0	0	0	
7	Q387B12T15	六角开槽薄螺母	NUT	2	2	0	0	0	0	0	0	0	0	0	0	0	
8	Q5003225	开口销	PIN	2	2	0	0	0	0	0	0	0	0	0	0	0	
9	3401011001-B11	外拉杆总成	THE PULL ROD ASSEMBLY	2	2	0	0	0	0	0	0	0	0	0	0	0	
10	3401016001-B11	软垫	CUSHION	1	1	0	0	0	0	0	0	0	0	0	0	0	
11	3401015001-B11	支架	HOLDER	1	1	0	0	0	0	0	0	0	0	0	0	0	
12	3401014001-B11	卡箍	CLAMP	2	2	0	0	0	0	0	0	0	0	0	0	0	

3401001001-B11

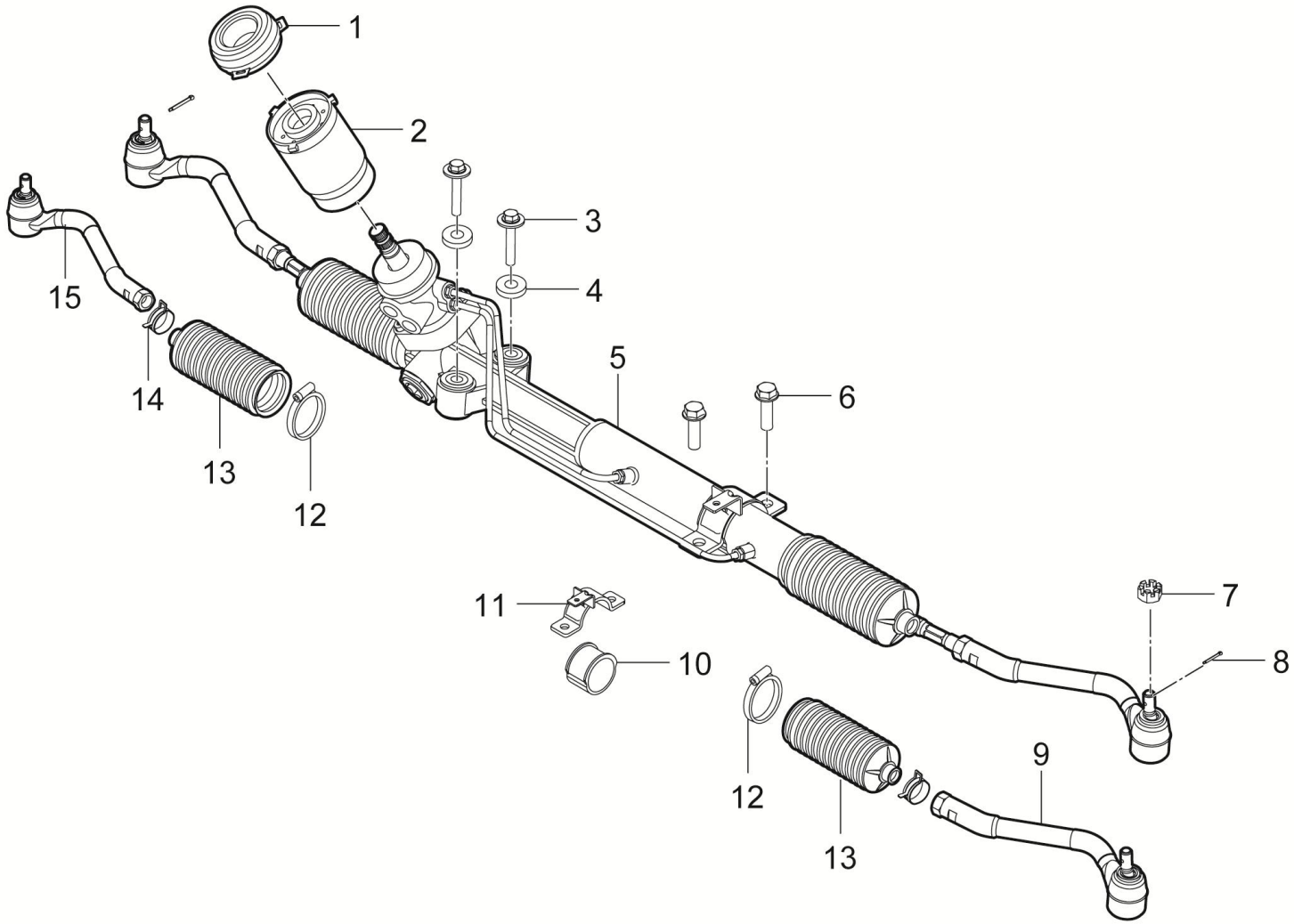

3401001001-B11 转向执行装置(液压)

3401001001-B11 STEERING EXECUTION SYSTEM(HYDRAULIC)

序号	备件编码	中文名称	英文名称	NSE1.5T+LD525		TNN4G15T+LD525		TNN4G15T+A6F5				TN4G18T+DCT360					备注
				MT两驱豪华型	MT两驱尊享型	MT两驱豪华型	MT两驱尊享型	AT两驱豪华型	AT两驱尊享型	AT两驱尊贵型	AT两驱旗舰型	DCT两驱豪华型	DCT两驱尊享型	DCT两驱尊贵型	DCT两驱旗舰型	DCT互联网智尊型	
13	3401013001-B11	齿条防护罩	RACK AND SHIELD	2	2	0	0	0	0	0	0	0	0	0	0	0	
14	3401012001-B11	弹性卡箍	THE ELASTIC BAND	2	2	0	0	0	0	0	0	0	0	0	0	0	
15	3401011002-B11	左侧外拉杆总成	THE LEFT SIDE OF THE OUTER TIE ROD ASSEMBLY	1	1	0	0	0	0	0	0	0	0	0	0	0	

3401001010-B11

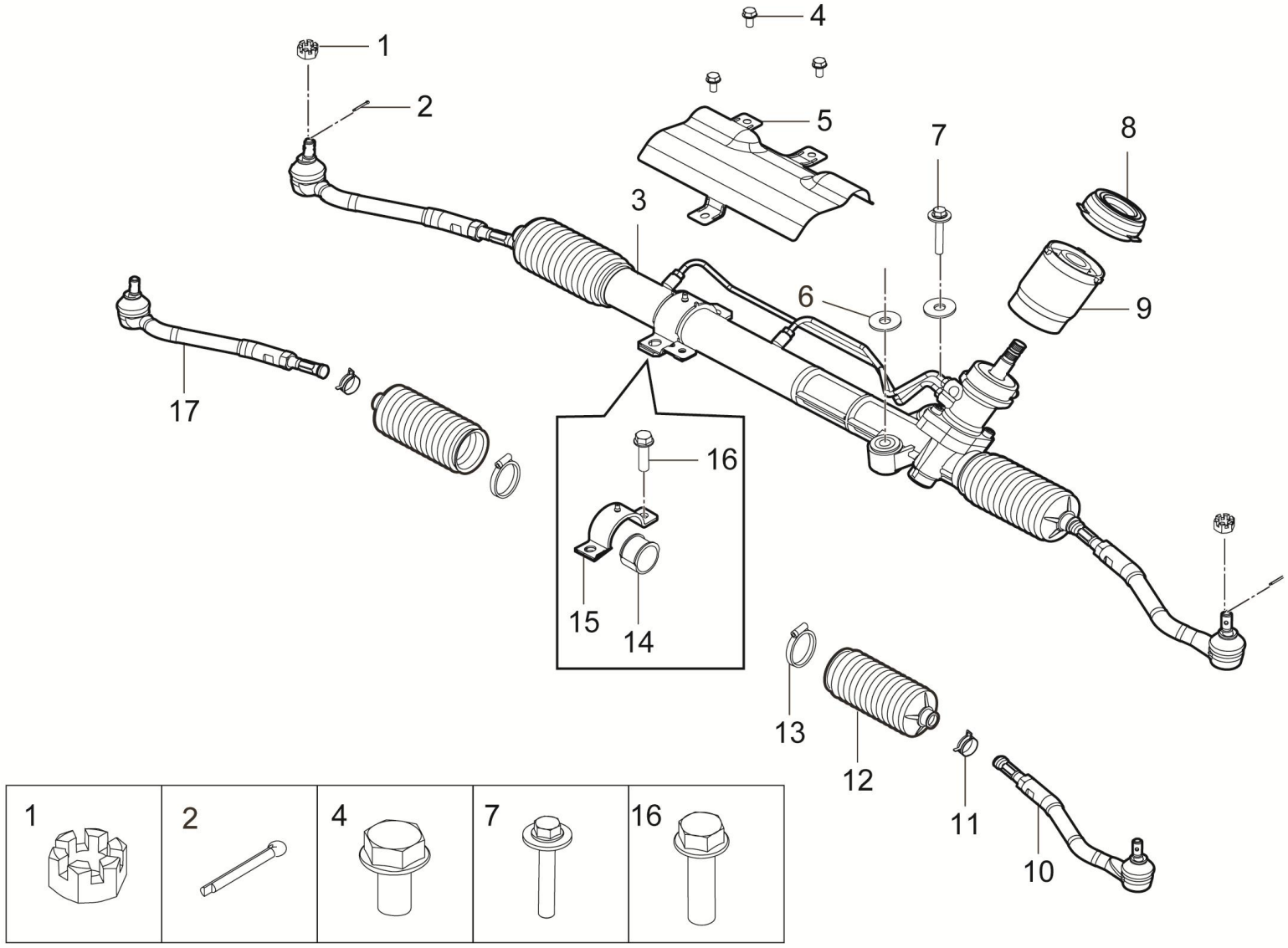

3401001010-B11 转向执行装置(液压)

3401001010-B11 STEERING EXECUTION SYSTEM(HYDRAULIC)

序号	备件编码	中文名称	英文名称	NSE1.5T+LD525		TNN4G15T+LD525		TNN4G15T+A6F5				TN4G18T+DCT360					备注
				MT两驱豪华型	MT两驱尊享型	MT两驱豪华型	MT两驱尊享型	AT两驱豪华型	AT两驱尊享型	AT两驱尊贵型	AT两驱旗舰型	DCT两驱豪华型	DCT两驱尊享型	DCT两驱尊贵型	DCT两驱旗舰型	DCT互联网智尊型	
1	Q387B12T15	六角开槽薄螺母	NUT	0	0	2	0	2	0	0	0	2	0	0	0	0	
2	Q5003225	开口销	PIN	0	0	2	0	2	0	0	0	2	0	0	0	0	
3	3401010010-B11	动力转向器带横拉杆总成	POWER STEERING GEAR ASSY	0	0	1	0	1	0	0	0	1	0	0	0	0	
4	Q1840816F6	六角法兰面螺栓	BOLT	0	0	3	0	3	0	0	0	3	0	0	0	0	
5	3412011002-B01	转向器隔热罩	STEERING HEAT	0	0	1	0	1	0	0	0	1	0	0	0	0	
6	Q40212	大垫圈	PLAIN WASHER	0	0	2	0	2	0	0	0	2	0	0	0	0	
7	B184C1240TF6	六角法兰面螺栓	BOLT	0	0	2	0	2	0	0	0	2	0	0	0	0	
8	3412020001-B11	转向器输入轴密封圈总成	STEERING SEAL CIRCLE	0	0	1	0	1	0	0	0	1	0	0	0	0	
9	3412010001-B11	转向器输入轴防尘罩总成	DUST COVER OUTSIDE	0	0	1	0	1	0	0	0	1	0	0	0	0	
10	3401011002-B01	左侧外拉杆总成	THE LEFT SIDE OF THE OUTER TIE ROD ASSEMBLY	0	0	1	0	1	0	0	0	1	0	0	0	0	
11	3401012001-B01	弹性卡箍	THE ELASTIC BAND	0	0	2	0	2	0	0	0	2	0	0	0	0	
12	3401013001-B01	齿条防护罩	RACK AND SHIELD	0	0	2	0	2	0	0	0	2	0	0	0	0	

3401001010-B11

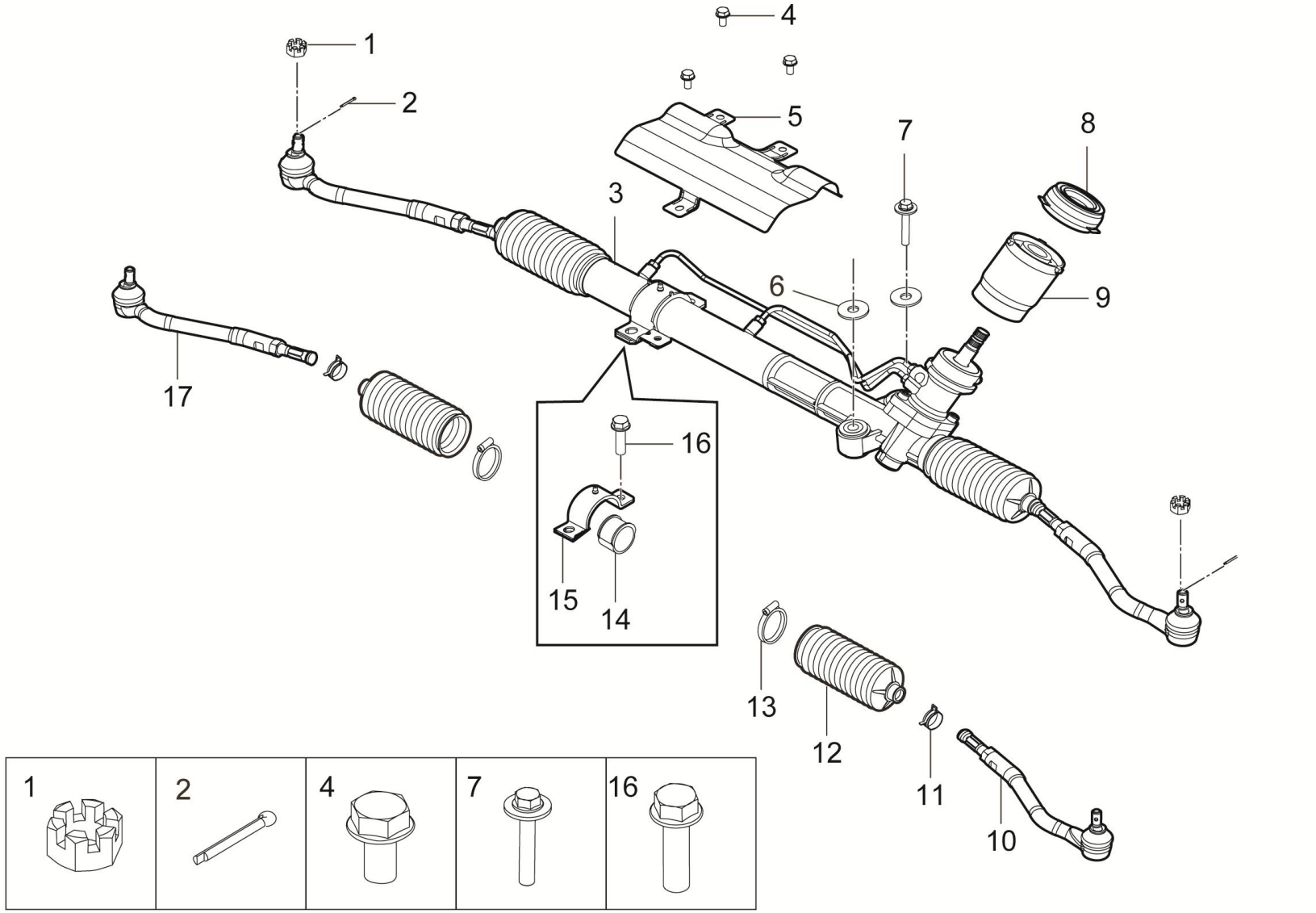

3401001010-B11 转向执行装置(液压)

3401001010-B11 STEERING EXECUTION SYSTEM(HYDRAULIC)

序号	备件编码	中文名称	英文名称	NSE1.5T+LD525		TNN4G15T+LD525		TNN4G15T+A6F5				TN4G18T+DCT360					备注
				MT两驱豪华型	MT两驱尊享型	MT两驱豪华型	MT两驱尊享型	AT两驱豪华型	AT两驱尊享型	AT两驱尊贵型	AT两驱旗舰型	DCT两驱豪华型	DCT两驱尊享型	DCT两驱尊贵型	DCT两驱旗舰型	DCT互联网智尊型	
13	3401014001-B01	卡箍	CLAMP	0	0	2	0	2	0	0	0	2	0	0	0	0	
14	3401016001-B01	软垫	CUSHION	0	0	1	0	1	0	0	0	1	0	0	0	0	
15	3401015001-B01	支架	HOLDER	0	0	1	0	1	0	0	0	1	0	0	0	0	
16	B184C1270TF6	六角法兰面螺栓	BOLT	0	0	2	0	2	0	0	0	2	0	0	0	0	
17	3401011001-B01	右侧外拉杆总成	THE RIGHT SIDE OF THE OUTER TIE ROD ASSEMBLY	0	0	1	0	1	0	0	0	1	0	0	0	0	

3401001002-B11F

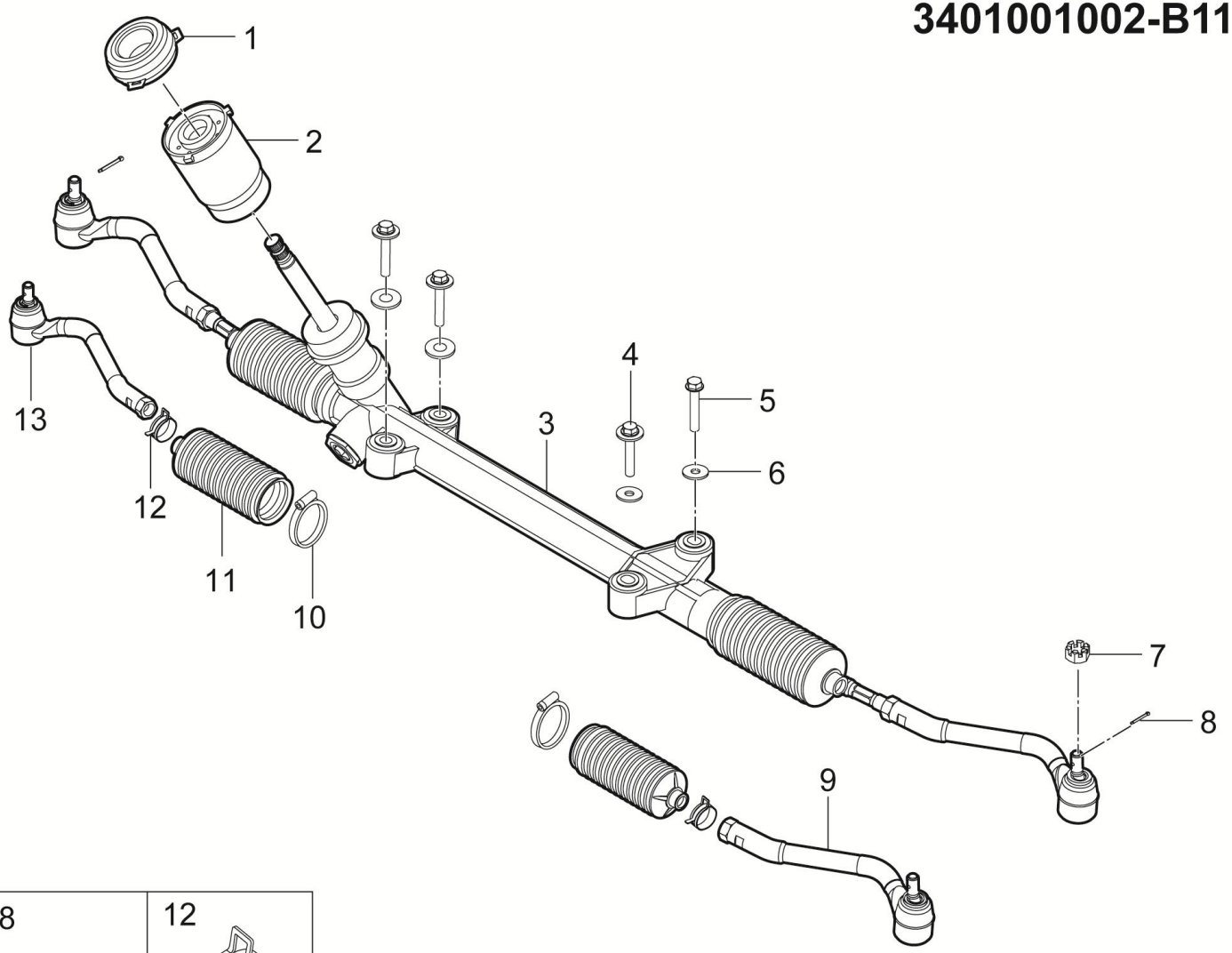

7	8	12

3401001002-B11F 转向执行装置(电动)

3401001002-B11F STEERING EXECUTION SYSTEM(ELECTRONIC)

序号	备件编码	中文名称	英文名称	NSE1.5T+LD525		TNN4G15T+LD525		TNN4G15T+A6F5				TN4G18T+DCT360					备注
				MT两驱豪华型	MT两驱尊享型	MT两驱豪华型	MT两驱尊享型	AT两驱豪华型	AT两驱尊享型	AT两驱尊贵型	AT两驱旗舰型	DCT两驱豪华型	DCT两驱尊享型	DCT两驱尊贵型	DCT两驱旗舰型	DCT互联网智尊型	
1	3412010001-B11	转向器输入轴防尘罩总成	DUST COVER OUTSIDE	0	0	0	1	0	1	1	1	0	1	1	1	1	
2	3412020001-B11	转向器输入轴密封圈总成	STEERING SEAL CIRCLE	0	0	0	1	0	1	1	1	0	1	1	1	1	
3	3401010002-B11F	机械转向器带横拉杆总成	STEERING GEAR ASSY	0	0	0	1	0	1	1	1	0	1	1	1	1	
4	B184C1270TF6	六角法兰面螺栓	BOLT	0	0	0	2	0	2	2	2	0	2	2	2	2	
5	B184C1240TF6	六角法兰面螺栓	BOLT	0	0	0	2	0	2	2	2	0	2	2	2	2	
6	Q40212	大垫圈	FLAT-WASHER	0	0	0	2	0	2	2	2	0	2	2	2	2	
7	Q387B12T15	六角开槽薄螺母	NUT	0	0	0	2	0	2	2	2	0	2	2	2	2	
8	Q5003225	开口销	PIN	0	0	0	2	0	2	2	2	0	2	2	2	2	
9	3401011002-B11F	右侧外拉杆总成	THE RIGHT SIDE OF THE OUTER TIE ROD ASSEMBLY	0	0	0	1	0	1	1	1	0	1	1	1	1	
10	3401014002-B11F	卡箍	CLAMP	0	0	0	2	0	2	2	2	0	2	2	2	2	
11	3401013002-B11F	齿条防护罩	RACK ENCLOSURES	0	0	0	2	0	2	2	2	0	2	2	2	2	
12	3401012002-B11F	弹性卡箍	ELASTIC CLAMP	0	0	0	2	0	2	2	2	0	2	2	2	2	

3401001002-B11F

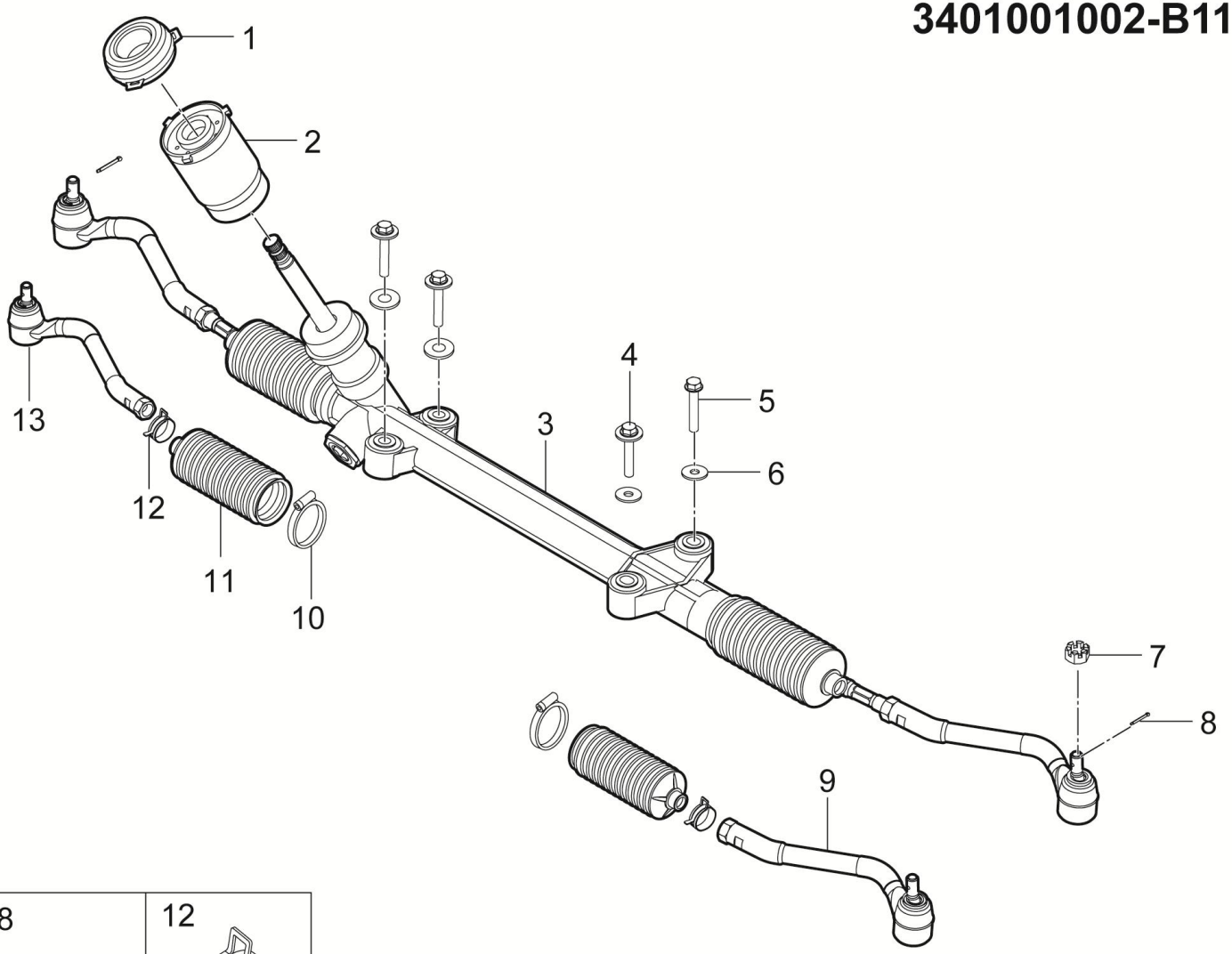

7	8	12

3401001002-B11F 转向执行装置(电动)

3401001002-B11F STEERING EXECUTION SYSTEM(ELECTRONIC)

序号	备件编码	中文名称	英文名称	NSE1.5T+LD525		TNN4G15T+LD525		TNN4G15T+A6F5				TN4G18T+DCT360					备注
				MT两驱豪华型	MT两驱尊享型	MT两驱豪华型	MT两驱尊享型	AT两驱豪华型	AT两驱尊享型	AT两驱尊贵型	AT两驱旗舰型	DCT两驱豪华型	DCT两驱尊享型	DCT两驱尊贵型	DCT两驱旗舰型	DCT互联网智尊型	
13	3401015002-B11F	左侧外拉杆总成	THE LEFT SIDE OF THE OUTER TIE ROD ASSEMBLY	0	0	0	1	0	1	1	1	0	1	1	1	1	

3404001001-B11

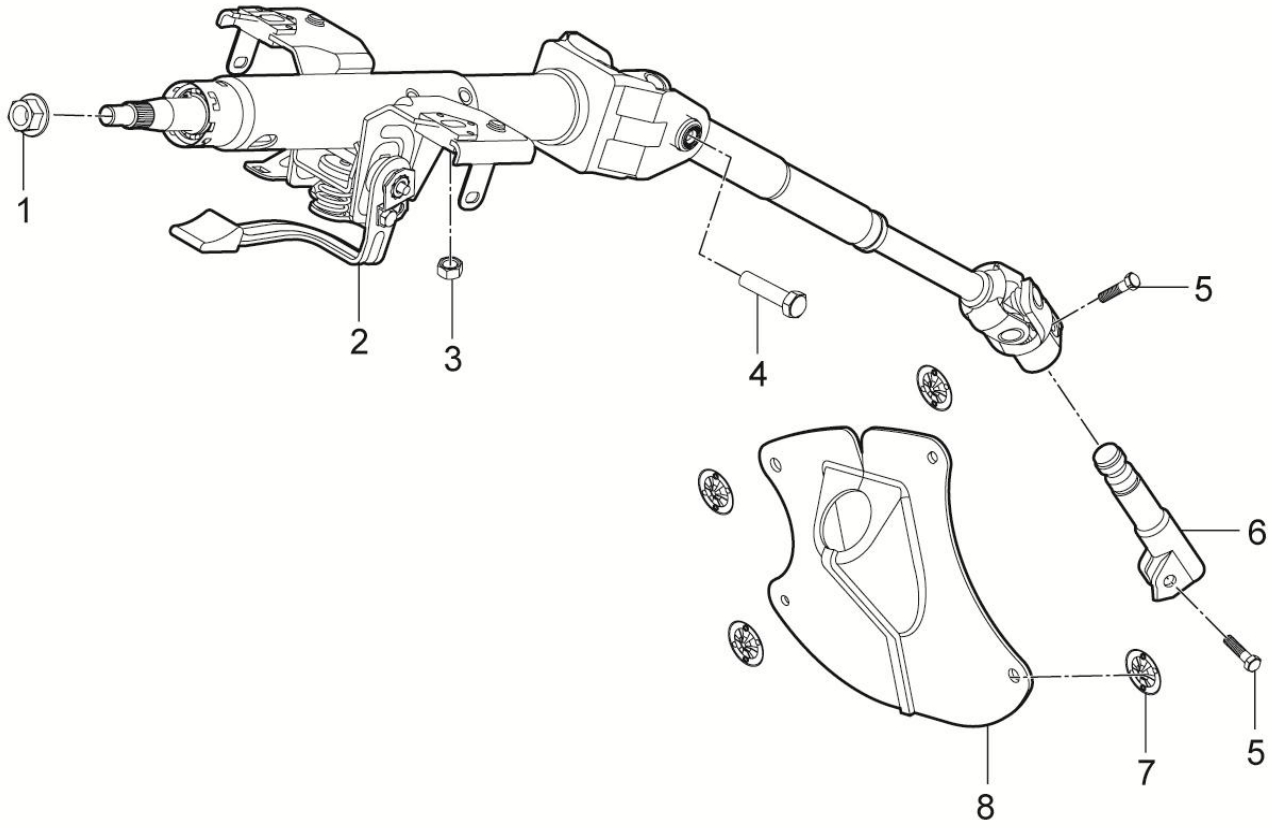

3404001001-B11 转向操纵装置(液压)

3404001001-B11 STEERING OPERATION SYSTEM(HYDRAULIC)

序号	备件编码	中文名称	英文名称	NSE1.5T+LD525		TNN4G15T+LD525		TNN4G15T+A6F5				TN4G18T+DCT360					备注
				MT两驱豪华型	MT两驱尊享型	MT两驱豪华型	MT两驱尊享型	AT两驱豪华型	AT两驱尊享型	AT两驱尊贵型	AT两驱旗舰型	DCT两驱豪华型	DCT两驱尊享型	DCT两驱尊贵型	DCT两驱旗舰型	DCT互联网智尊型	
1	B320C12	六角法兰面螺母	NUT	1	0	1	0	1	0	0	0	1	0	0	0	0	
2	3404010001-B11	转向管柱带中间轴总成	STEERING COLUMN ASSY	1	0	1	0	1	0	0	0	1	0	0	0	0	
3	Q32008	六角法兰面螺母	NUT	2	0	2	0	2	0	0	0	2	0	0	0	0	
4	Q1460825	六角头螺栓、弹簧垫圈和平垫圈组合件	BOLT	2	0	2	0	2	0	0	0	2	0	0	0	0	
5	Q1420830TF2	六角头螺栓和弹簧垫圈组合件	BOLT WITH WASHER	2	0	2	0	2	0	0	0	2	0	0	0	0	
6	3404011001-B11	转向管柱下轴	STEERING COLUMN LOUER SHAFT	1	0	1	0	1	0	0	0	1	0	0	0	0	
7	B393060	板簧螺母	CLIP	4	0	4	0	4	0	0	0	4	0	0	0	0	
8	3412030001-B11	转向管柱孔盖板总成	DUST COVER INSIDE	1	0	1	0	1	0	0	0	1	0	0	0	0	

3404001009-B11

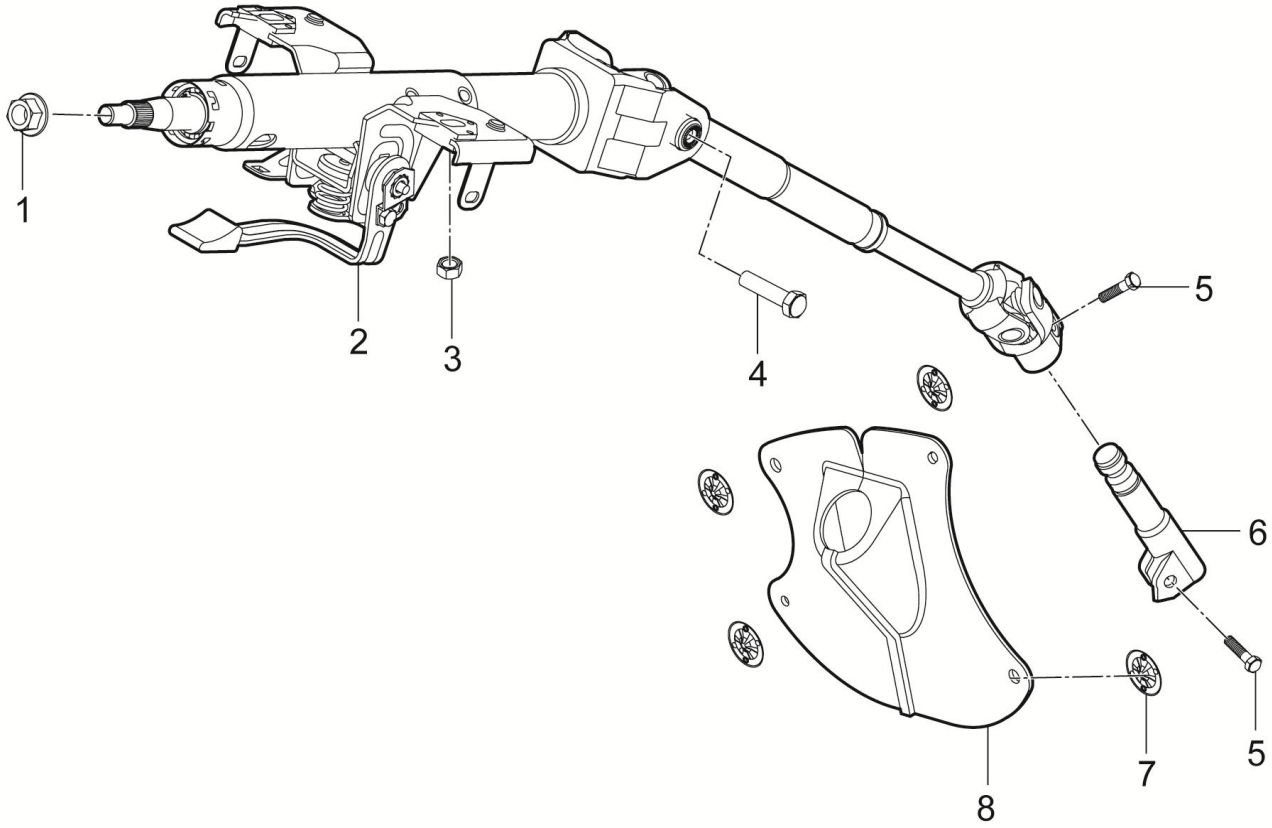

3404001009-B11 转向操纵装置(液压)

3404001009-B11 STEERING OPERATION SYSTEM(HYDRAULIC)

序号	备件编码	中文名称	英文名称	NSE1.5T+LD525		TNN4G15T+LD525		TNN4G15T+A6F5				TN4G18T+DCT360					备注
				MT两驱豪华型	MT两驱尊享型	MT两驱豪华型	MT两驱尊享型	AT两驱豪华型	AT两驱尊享型	AT两驱尊贵型	AT两驱旗舰型	DCT两驱豪华型	DCT两驱尊享型	DCT两驱尊贵型	DCT两驱旗舰型	DCT互联网智尊型	
1	B320C12	六角法兰面螺母	NUT	0	1	0	0	0	0	0	0	0	0	0	0	0	
2	3404010009-B11	转向管柱带中间轴总成	STEERING COLUMN ASSY	0	1	0	0	0	0	0	0	0	0	0	0	0	
3	Q32008	六角法兰面螺母	NUT	0	2	0	0	0	0	0	0	0	0	0	0	0	
4	Q1460825	六角头螺栓、弹簧垫圈和平垫圈组合件	BOLT	0	2	0	0	0	0	0	0	0	0	0	0	0	
5	Q1420830TF2	六角头螺栓和弹簧垫圈组合件	BOLT WITH WASHER	0	2	0	0	0	0	0	0	0	0	0	0	0	
6	3404011001-B11	转向管柱下轴	STEERING COLUMN LOUER SHAFT	0	1	0	0	0	0	0	0	0	0	0	0	0	
7	B393060	板簧螺母	CLIP	0	4	0	0	0	0	0	0	0	0	0	0	0	
8	3412030001-B11	转向管柱孔盖板总成	DUST COVER INSIDE	0	1	0	0	0	0	0	0	0	0	0	0	0	

3404001001-B11F

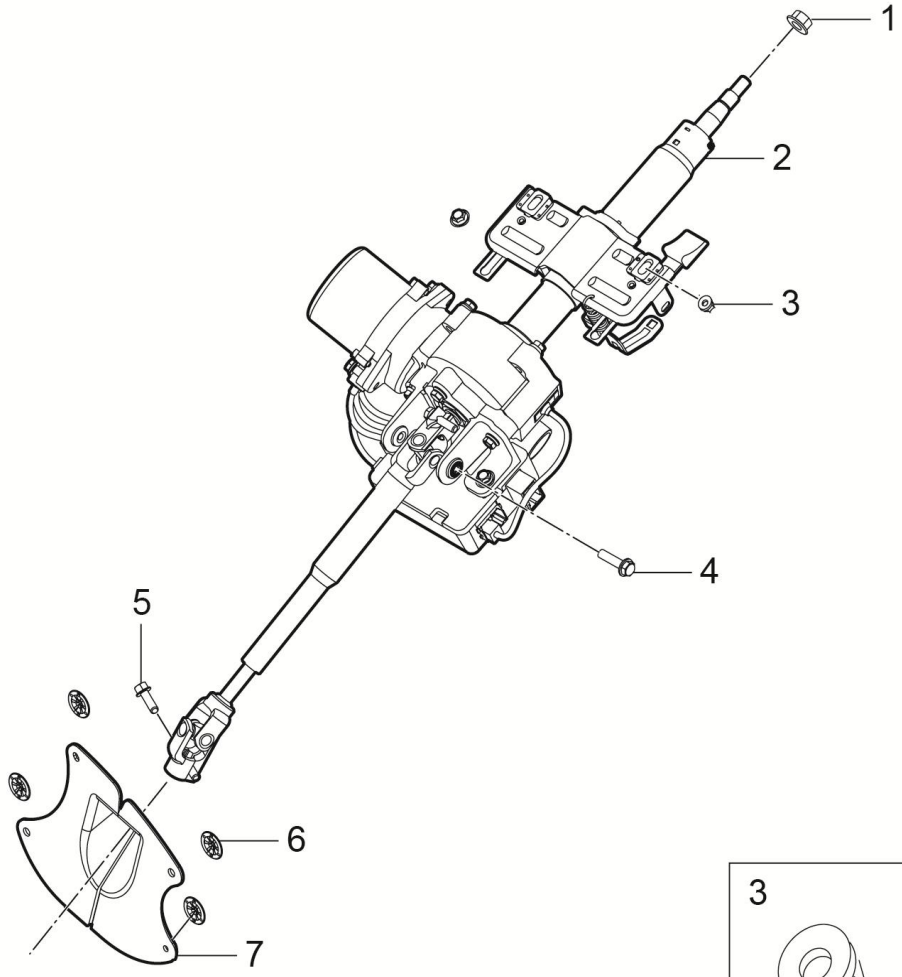

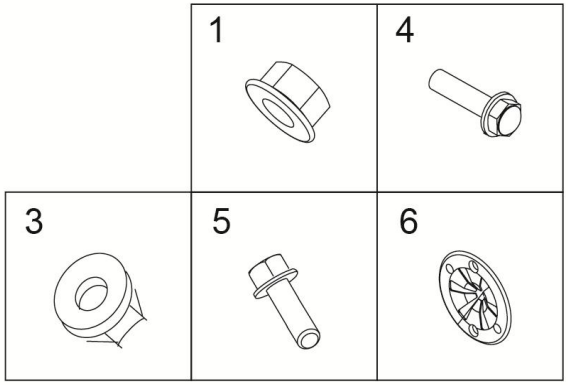

3404001001-B11F 转向操纵装置(电动)

3404001001-B11F STEERING OPERATION SYSTEM（ELECTRONIC）

序号	备件编码	中文名称	英文名称	NSE1.5T+LD525		TNN4G15T+LD525		TNN4G15T+A6F5				TN4G18T+DCT360					备注
				MT两驱豪华型	MT两驱尊享型	MT两驱豪华型	MT两驱尊享型	AT两驱豪华型	AT两驱尊享型	AT两驱尊贵型	AT两驱旗舰型	DCT两驱豪华型	DCT两驱尊享型	DCT两驱尊贵型	DCT两驱旗舰型	DCT互联网智尊型	
1	B320C12	六角法兰面螺母	NUT	0	0	0	1	0	1	1	1	0	1	1	1	1	
2	3404010001-B11F	转向管柱带助力电机总成	COLUMN ASSY ABSR ENERGY	0	0	0	1	0	1	1	1	0	1	1	1	1	
3	Q1460825	六角头螺栓、弹簧垫圈和平垫圈组合件	BOLT	0	0	0	2	0	2	2	2	0	2	2	2	2	
4	Q32008	六角法兰面螺母	NUT	0	0	0	2	0	2	2	2	0	2	2	2	2	
5	Q1421030TF2	六角头螺栓和弹簧垫圈组合件	BOLT WITH WASHER	0	0	0	1	0	1	1	1	0	1	1	1	1	
6	B393060	板簧螺母	CLIP	0	0	0	4	0	4	4	4	0	4	4	4	4	
7	3412030001-B11	转向管柱孔盖板总成	DUST COVER INSIDE	0	0	0	1	0	1	1	1	0	1	1	1	1	

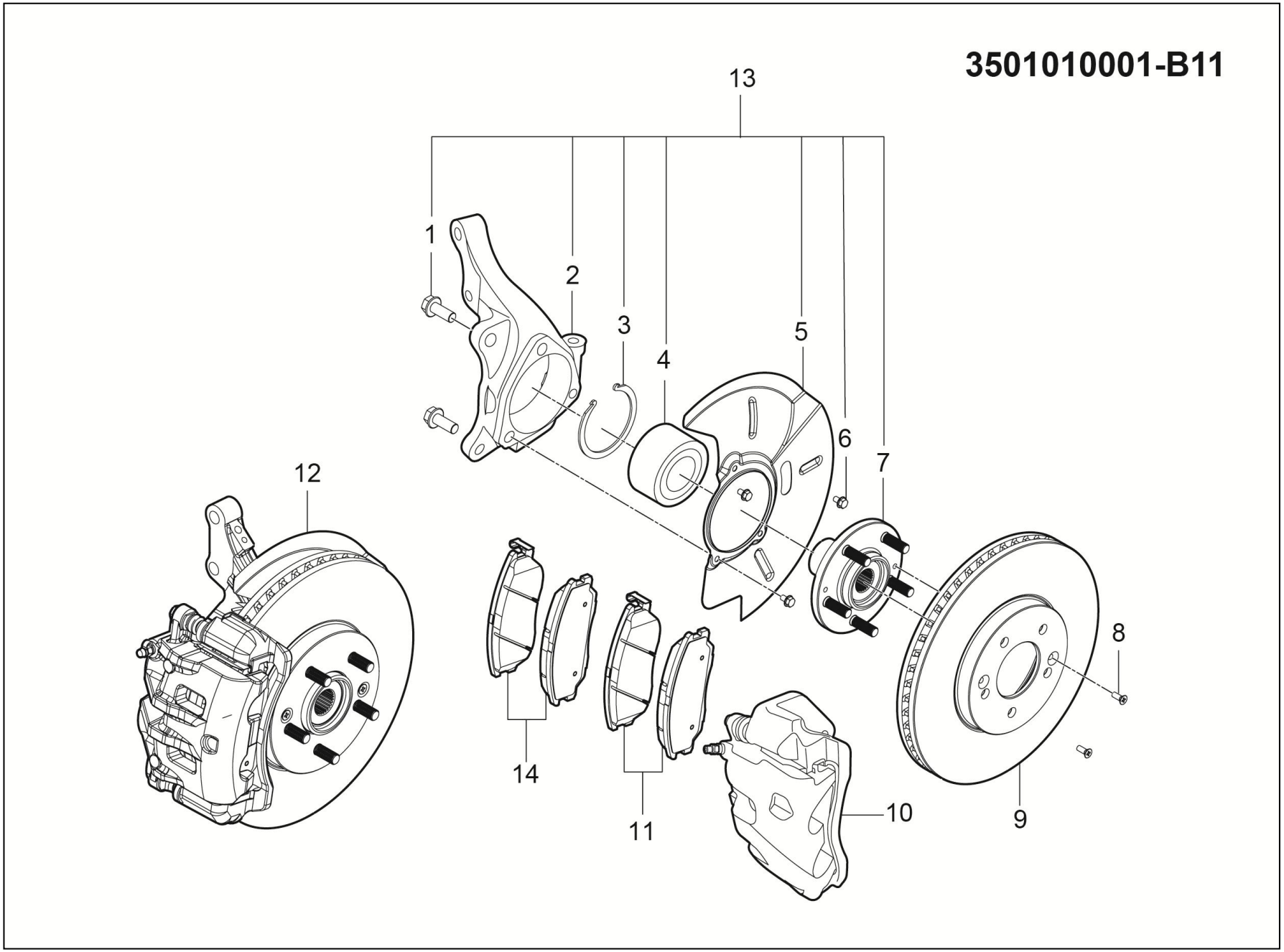
3501010001-B11
13
1
2
3
4
5
6
7
8
9
10
11
12
14

3501010001-B11 左前转向节带制动器总成

3501010001-B11 KNUCKLE-CALIPER-DISC-BRAKE-LEFT-FRONT

序号	备件编码	中文名称	英文名称	NSE1.5T+LD525		TNN4G15T+LD525		TNN4G15T+A6F5				TN4G18T+DCT360					备注
				MT两驱豪华型	MT两驱尊享型	MT两驱豪华型	MT两驱尊享型	AT两驱豪华型	AT两驱尊享型	AT两驱尊贵型	AT两驱旗舰型	DCT两驱豪华型	DCT两驱尊享型	DCT两驱尊贵型	DCT两驱旗舰型	DCT互联网智尊型	
1	Q1841230	六角法兰面螺栓	BOLT	2	2	2	2	2	2	2	2	2	2	2	2	2	
2	3001101001-B11	左前转向节	KNUCKLE-LEFT-FRONT	1	1	1	1	1	1	1	1	1	1	1	1	1	
3	3103101001-B11	前轴承挡圈	BEARING-REAR-COLLAR	1	1	1	1	1	1	1	1	1	1	1	1	1	
4	3103300001-B11	前轴承	BEARING-FRONT	1	1	1	1	1	1	1	1	1	1	1	1	1	
5	3501103001-B11	左前挡泥板	SPLASH-SHIELD-LEFT-FRONT	1	1	1	1	1	1	1	1	1	1	1	1	1	
6	B1840610	六角法兰面螺栓	BOLT	3	3	3	3	3	3	3	3	3	3	3	3	3	
7	3103200001-B11	前轮毂总成	AXLE-HUB-FRONT-ASSY	1	1	1	1	1	1	1	1	1	1	1	1	1	
8	Q2630616	十字槽沉头自攻锁紧螺钉	SCREW	2	2	2	2	2	2	2	2	2	2	2	2	2	
9	3501101001-B11	前制动盘	BRAKE-DISC-FRONT	1	1	1	1	1	1	1	1	1	1	1	1	1	
10	3501110001-B11	左前制动卡钳本体总成	CALIPER-LEFT-FRONT-ASSY	1	1	1	1	1	1	1	1	1	1	1	1	1	
11	3501117001-B11	左前制动块组件(一副)含前制动块-Ⅰ、Ⅱ	BRAKE LINING FRONT-Ⅰ	1	1	1	1	1	1	1	1	1	1	1	1	1	
12	3501010001-B11	左前转向节带制动器总成	KNUCKLE-CALIPER-DISC-BRAKE-LEFT-FRONT	1	1	1	1	1	1	1	1	1	1	1	1	1	

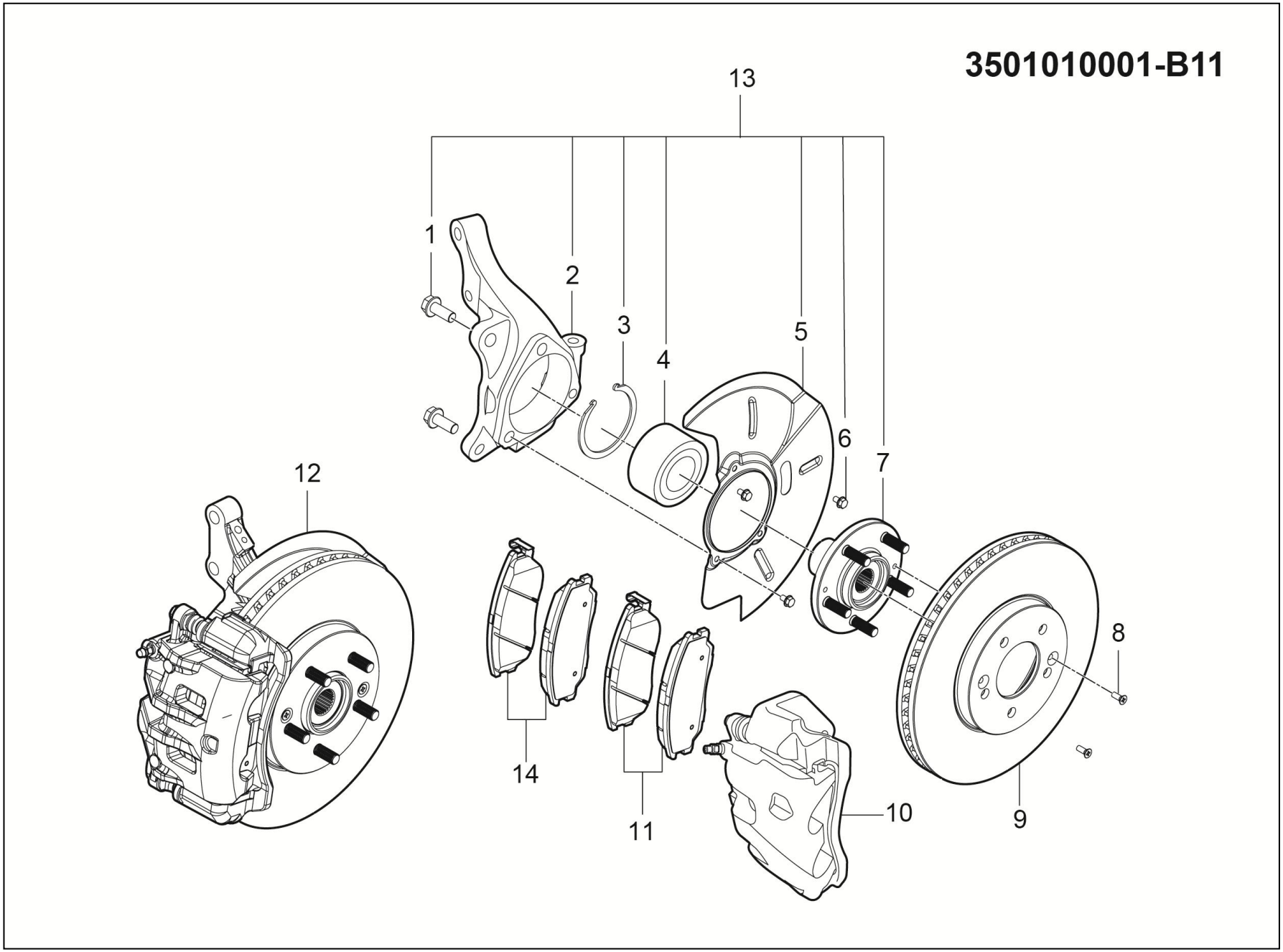
3501010001-B11
13
1
2
3
4
5
6
7
8
9
10
11
12
14

3501010001-B11 左前转向节带制动器总成

3501010001-B11 KNUCKLE-CALIPER-DISC-BRAKE-LEFT-FRONT

序号	备件编码	中文名称	英文名称	NSE1.5T+LD525		TNN4G15T+LD525		TNN4G15T+A6F5				TN4G18T+DCT360					备注
				MT两驱豪华型	MT两驱尊享型	MT两驱豪华型	MT两驱尊享型	AT两驱豪华型	AT两驱尊享型	AT两驱尊贵型	AT两驱旗舰型	DCT两驱豪华型	DCT两驱尊享型	DCT两驱尊贵型	DCT两驱旗舰型	DCT互联网智尊型	
13	3501040001-B11	左前轮毂转向节总成	THE LEFT FRONT WHEEL STEERING KNUCKLE ASSEMBLY	1	1	1	1	1	1	1	1	1	1	1	1	1	
14	3501119001-B11	前制动块组件(包含左右)	BRAKE LINING FRONT-Ⅰ-Ⅱ.	1	1	1	1	1	1	1	1	1	1	1	1	1	

3501020001-B11

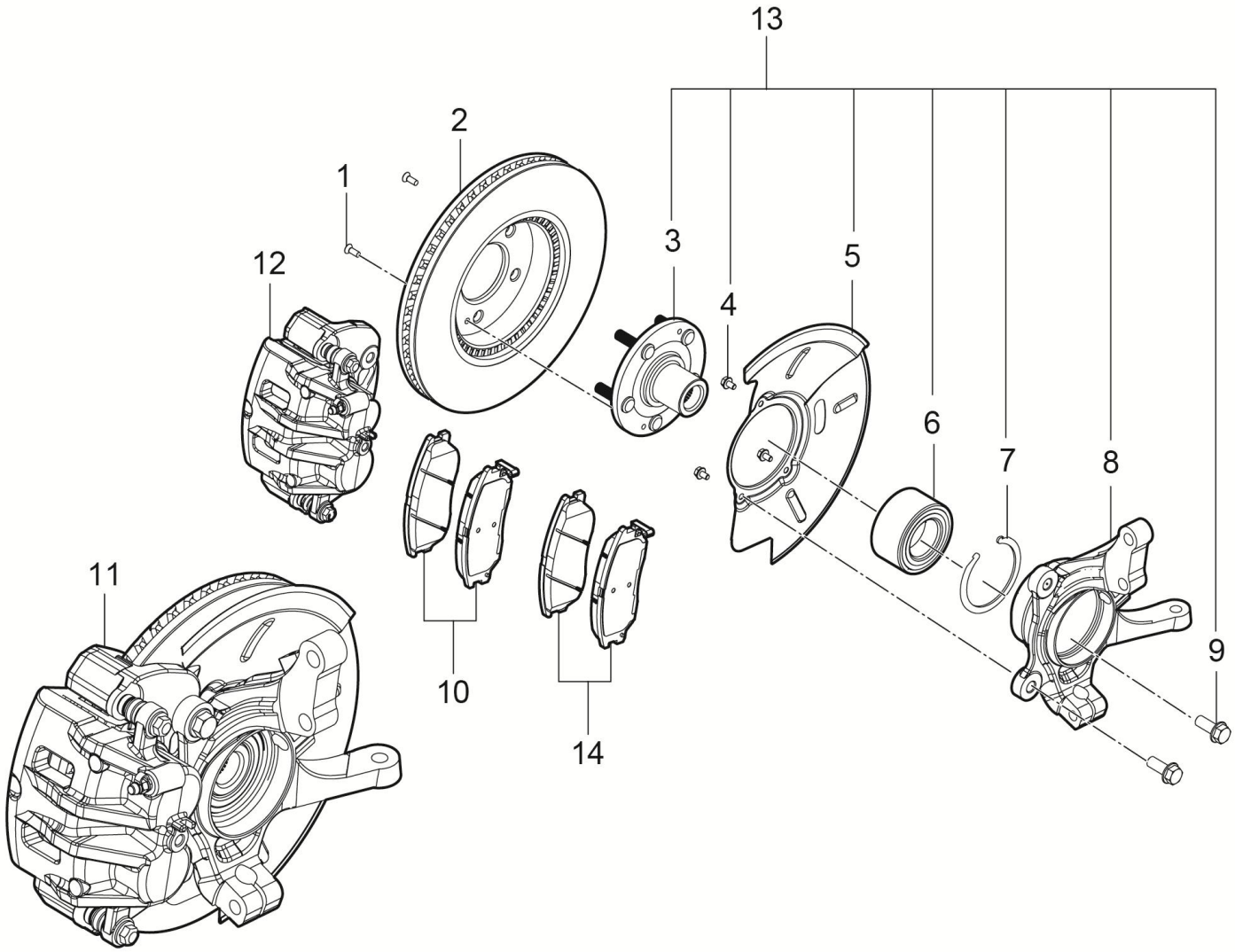

3501020001-B11 右前转向节带制动器总成

3501020001-B11 KNUCKLE-CALIPER-DISC-BRAKE-RIGHT-FRONT

序号	备件编码	中文名称	英文名称	NSE1.5T+LD525		TNN4G15T+LD525		TNN4G15T+A6F5				TN4G18T+DCT360					备注
				MT两驱豪华型	MT两驱尊享型	MT两驱豪华型	MT两驱尊享型	AT两驱豪华型	AT两驱尊享型	AT两驱尊贵型	AT两驱旗舰型	DCT两驱豪华型	DCT两驱尊享型	DCT两驱尊贵型	DCT两驱旗舰型	DCT互联网智尊型	
1	Q2630616	十字槽沉头自攻锁紧螺钉	SCREW	2	2	2	2	2	2	2	2	2	2	2	2	2	
2	3501101001-B11	前制动盘	BRAKE-DISC-FRONT	1	1	1	1	1	1	1	1	1	1	1	1	1	
3	3103200001-B11	前轮毂总成	AXLE-HUB-FRONT-ASSY	1	1	1	1	1	1	1	1	1	1	1	1	1	
4	B1840610	六角法兰面螺栓	BOLT	3	3	3	3	3	3	3	3	3	3	3	3	3	
5	3501104001-B11	右前挡泥板	SPLASH-SHIELD-RIGHT-FRONT	1	1	1	1	1	1	1	1	1	1	1	1	1	
6	3103300001-B11	前轴承	BEARING-FRONT	1	1	1	1	1	1	1	1	1	1	1	1	1	
7	3103101001-B11	前轴承挡圈	BEARING-FRONT-COLLAR	1	1	1	1	1	1	1	1	1	1	1	1	1	
8	3001102001-B11	右前转向节	KNUCKLE-RIGHT-FRONT	1	1	1	1	1	1	1	1	1	1	1	1	1	
9	Q1841230	六角法兰面螺栓	BOLT	2	2	2	2	2	2	2	2	2	2	2	2	2	
10	3501118001-B11	右前制动块组件(一副)含前制动块-Ⅰ、Ⅲ	BRAKE LINING FRONT-Ⅰ	1	1	1	1	1	1	1	1	1	1	1	1	1	
11	3501020001-B11	右前转向节带制动器总成	KNUCKLE-CALIPER-DISC-BRAKE-RIGHT-FRONT	1	1	1	1	1	1	1	1	1	1	1	1	1	
12	3501210001-B11	右前制动卡钳本体总成	CALIPER-RIGHT-FRONT-ASSY	1	1	1	1	1	1	1	1	1	1	1	1	1	

3501020001-B11

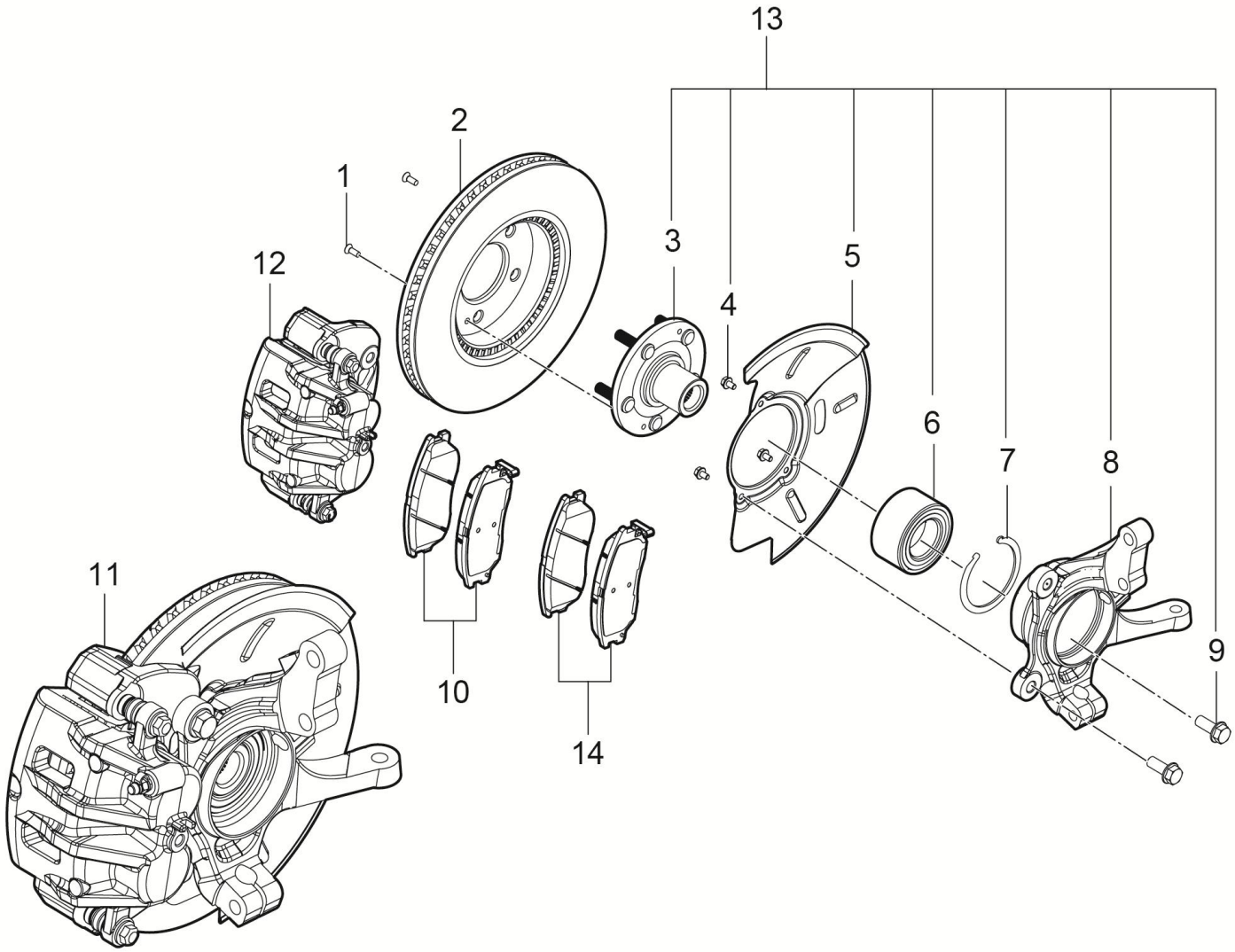

3501020001-B11 右前转向节带制动器总成

3501020001-B11 KNUCKLE-CALIPER-DISC-BRAKE-RIGHT-FRONT

序号	备件编码	中文名称	英文名称	NSE1.5T+LD525		TNN4G15T+LD525		TNN4G15T+A6F5				TN4G18T+DCT360					备注
				MT两驱豪华型	MT两驱尊享型	MT两驱豪华型	MT两驱尊享型	AT两驱豪华型	AT两驱尊享型	AT两驱尊贵型	AT两驱旗舰型	DCT两驱豪华型	DCT两驱尊享型	DCT两驱尊贵型	DCT两驱旗舰型	DCT互联网智尊型	
13	3501050001-B11	右前轮毂转向节总成	THE RIGHT FRONT WHEEL STEERING KNUCKLE ASSEMBLY	1	1	1	1	1	1	1	1	1	1	1	1	1	
14	3501119001-B11	前制动块组件(包含左右)	BRAKE LINING FRONT-Ⅰ-Ⅱ.	1	1	1	1	1	1	1	1	1	1	1	1	1	

3502010001-B01

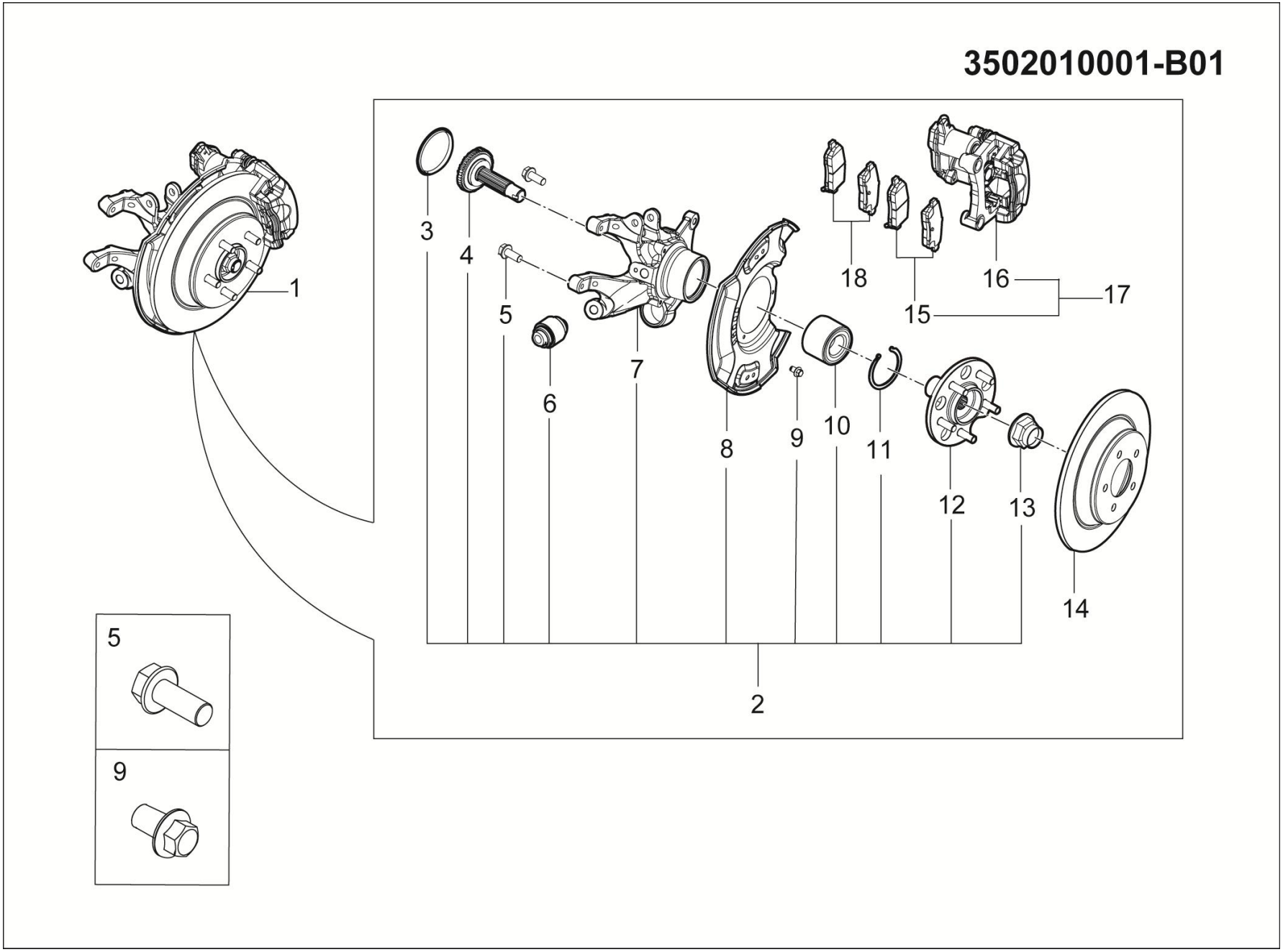

3502010001-B01 左后转向节带制动器总成

3502010001-B01 KNUCKLE-CALIPER-DISC-BRAKE-LEFT-REAR

序号	备件编码	中文名称	英文名称	NSE1.5T+LD525		TNN4G15T+LD525		TNN4G15T+A6F5				TN4G18T+DCT360					备注
				MT两驱豪华型	MT两驱尊享型	MT两驱豪华型	MT两驱尊享型	AT两驱豪华型	AT两驱尊享型	AT两驱尊贵型	AT两驱旗舰型	DCT两驱豪华型	DCT两驱尊享型	DCT两驱尊贵型	DCT两驱旗舰型	DCT互联网智尊型	
1	3502010001-B01X	左后转向节带制动器总成(带众泰标)	KNUCKLE-CALIPER-DISC-BRAKE-LEFT-REAR	1	1	1	1	1	1	1	1	1	1	1	1	1	
2	3502040002-B01X	轮毂转向节总成	WHEEL STEERING KNUCKLE ASSEMBLY	1	1	1	1	1	1	1	1	1	1	1	1	1	
3	3301013001-B11	后转向节密封盖	STEERING KNUCKLE AFTER THE SEALING COVER	1	1	1	1	1	1	1	1	1	1	1	1	1	
4	3104400001-B11	后轮毂轴总成	AXLE-HUB-REAR-BEARING	1	1	1	1	1	1	1	1	1	1	1	1	1	
5	Q1841035TF6*1.25	六角法兰面螺栓	BOLT	2	2	2	2	2	2	2	2	2	2	2	2	2	
6	3502500001-B11	后转向节球头销总成	BALL JOINT ASSY KNUCKLE REAR	1	1	1	1	1	1	1	1	1	1	1	1	1	
7	3301101001-B01X	左后转向节	KNUCKLE-LEFT-REAR	1	1	1	1	1	1	1	1	1	1	1	1	1	
8	3502103001-B01X	左后挡泥板	SPLASH-SHIELD-LEFT-REAR	1	1	1	1	1	1	1	1	1	1	1	1	1	
9	B1840610	六角法兰面螺栓	BOLT	3	3	3	3	3	3	3	3	3	3	3	3	3	
10	3104300001-B11	后轴承	BEARING-REAR	1	1	1	1	1	1	1	1	1	1	1	1	1	
11	3104101001-B11	后轴承挡圈	BEARING-REAR-COLLAR	1	1	1	1	1	1	1	1	1	1	1	1	1	
12	3104200001-B11	后轮毂总成	AXLE-HUB-REAR-ASSY	1	1	1	1	1	1	1	1	1	1	1	1	1	

3502010001-B01

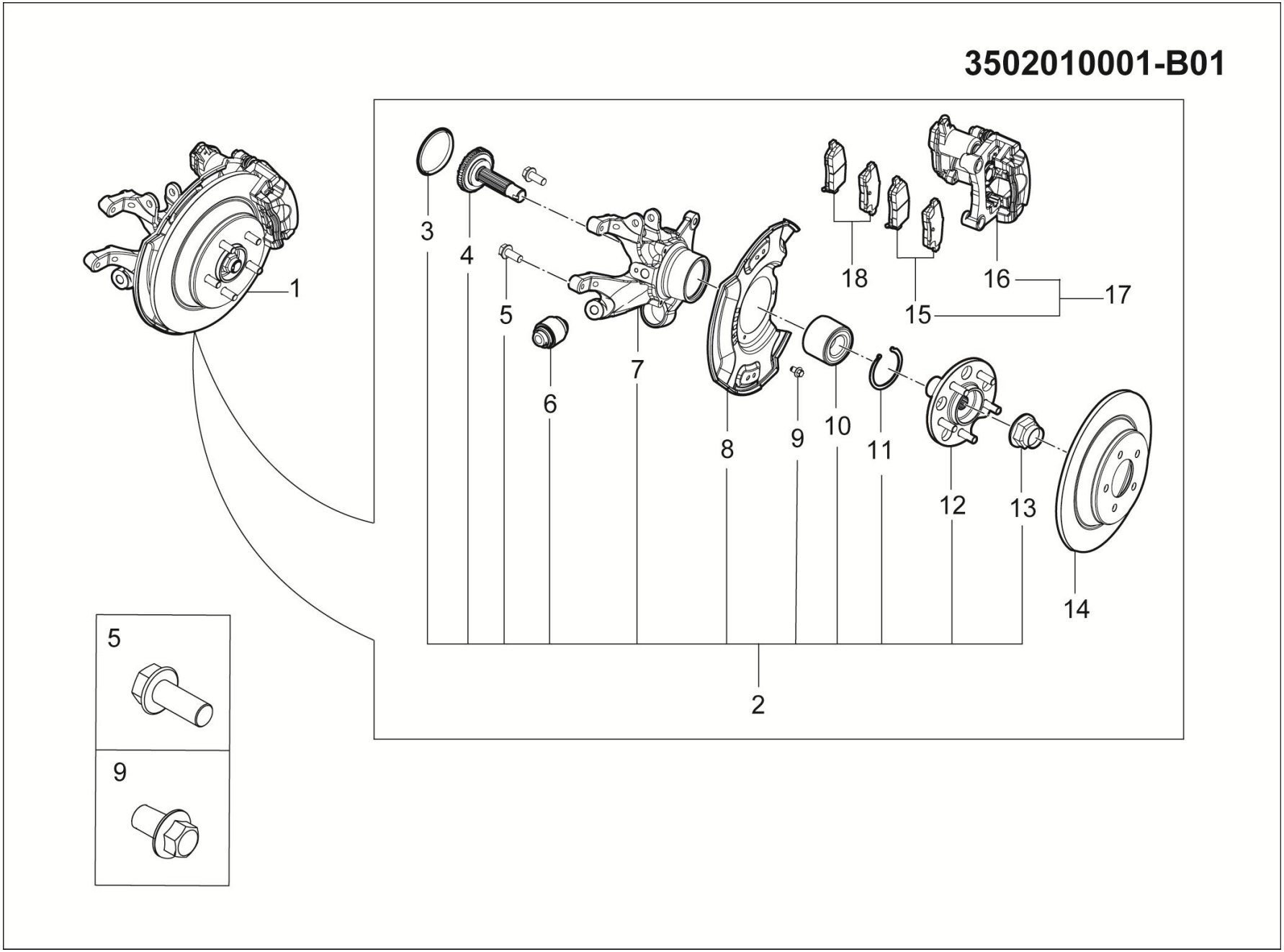

3502010001-B01 左后转向节带制动器总成

3502010001-B01 KNUCKLE-CALIPER-DISC-BRAKE-LEFT-REAR

序号	备件编码	中文名称	英文名称	NSE1.5T+LD525		TNN4G15T+LD525		TNN4G15T+A6F5				TN4G18T+DCT360					备注
				MT两驱豪华型	MT两驱尊享型	MT两驱豪华型	MT两驱尊享型	AT两驱豪华型	AT两驱尊享型	AT两驱尊贵型	AT两驱旗舰型	DCT两驱豪华型	DCT两驱尊享型	DCT两驱尊贵型	DCT两驱旗舰型	DCT互联网智尊型	
13	2303011001-B11	驱动轴锁紧螺母	DRIVE SHAFT NUT	1	1	1	1	1	1	1	1	1	1	1	1	1	
14	3502101001-B01X	后制动盘	BRAKE-DISC-REAR	1	1	1	1	1	1	1	1	1	1	1	1	1	
15	3502119001-A02X	左后制动块组件(一副)含后制动块Ⅰ、Ⅱ	BRAKE LINING REAR-Ⅰ	1	1	1	1	1	1	1	1	1	1	1	1	1	
16	3502110001-A02X	后左制动卡钳本体总成(带众泰标)	CALIPER-LEFT-REAR-ASSY	1	1	1	1	1	1	1	1	1	1	1	1	1	
17	3502100001-A02X	后左制动卡钳总成(带众泰标)	RIGHT AFTER THE BRAKE CALIPER ASSEMBLY	1	1	1	1	1	1	1	1	1	1	1	1	1	
18	3502122001-A02X	后制动块组件(包含左右)	BRAKE LINING REAR-Ⅰ	1	1	1	1	1	1	1	1	1	1	1	1	1	

3502020001-B01

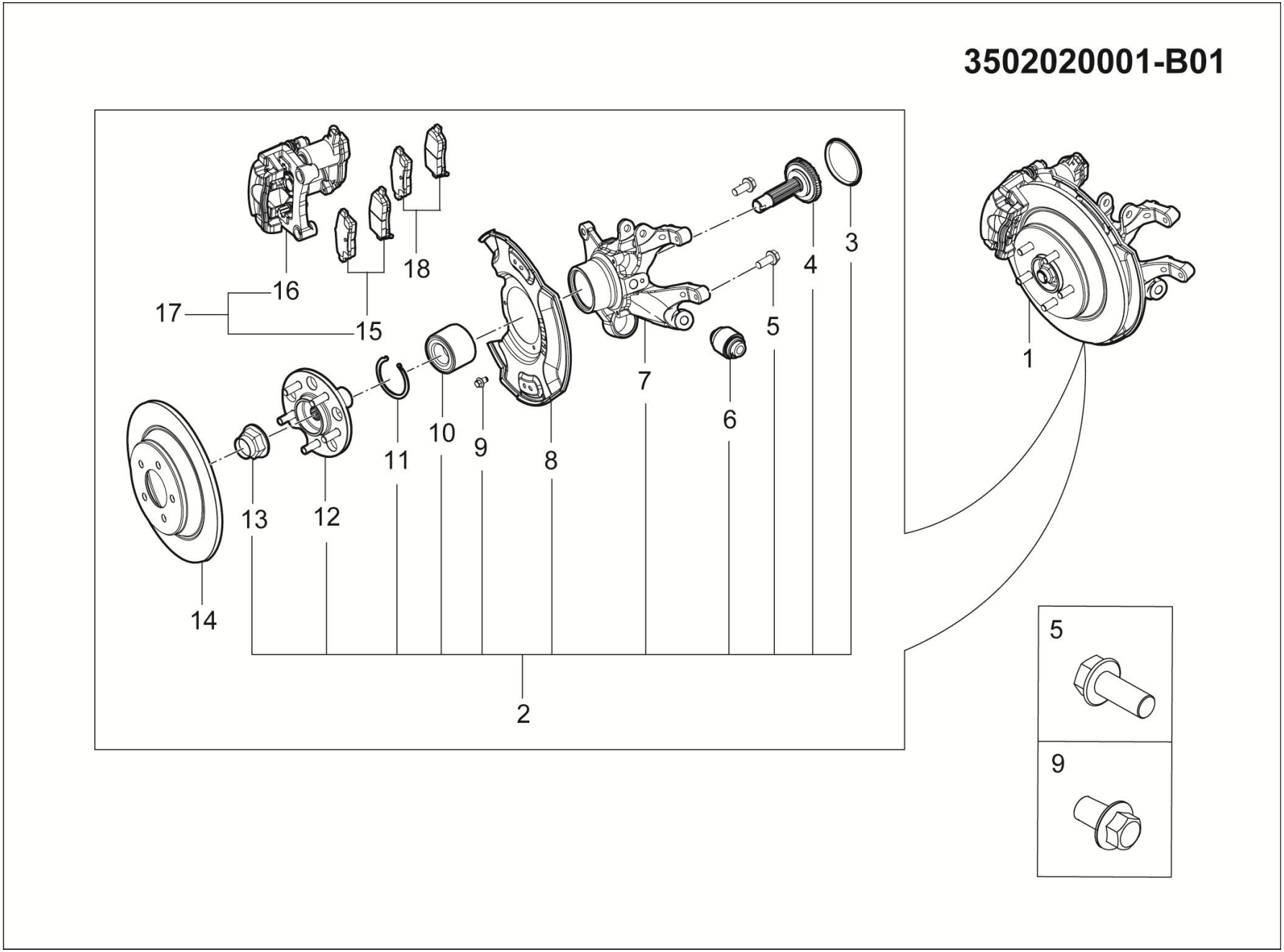

3502020001-B01 右后转向节带制动器总成

3502020001-B01 NUCKLE-CALIPER-DISC-BRAKE-RIGHT-REAR

序号	备件编码	中文名称	英文名称	NSE1.5T+LD525		TNN4G15T+LD525		TNN4G15T+A6F5				TN4G18T+DCT360					备注
				MT两驱豪华型	MT两驱尊享型	MT两驱豪华型	MT两驱尊享型	AT两驱豪华型	AT两驱尊享型	AT两驱尊贵型	AT两驱旗舰型	DCT两驱豪华型	DCT两驱尊享型	DCT两驱尊贵型	DCT两驱旗舰型	DCT互联网智尊型	
1	3502020001-B01X	右后转向节带制动器总成(带众泰标)	NUCKLE-CALIPER-DISC-BRAKE-RIGHT-REAR	1	1	1	1	1	1	1	1	1	1	1	1	1	
2	3502050001-B01X	轮毂转向节总成	WHEEL STEERING KNUCKLE ASSEMBLY	1	1	1	1	1	1	1	1	1	1	1	1	1	
3	3301013001-B11	后转向节密封盖	STEERING KNUCKLE AFTER THE SEALING COVER	1	1	1	1	1	1	1	1	1	1	1	1	1	
4	3104400001-B11	后轮毂轴总成	AXLE-HUB-REAR-BEARING-ASSY	1	1	1	1	1	1	1	1	1	1	1	1	1	
5	Q1841035TF6*1.25	六角法兰面螺栓	BOLT	2	2	2	2	2	2	2	2	2	2	2	2	2	
6	3502500001-B11	后转向节球头销总成	BALL JOINT ASSY KNUCKLE REAR	1	1	1	1	1	1	1	1	1	1	1	1	1	
7	3301102001-B01X	右后转向节	KNUCKLE-RIGHT-REAR	1	1	1	1	1	1	1	1	1	1	1	1	1	
8	3502104001-B01X	右后挡泥板	SPLASH-SHIELD-RIGHT-REAR	1	1	1	1	1	1	1	1	1	1	1	1	1	
9	B1840610	六角法兰面螺栓	BOLT	3	3	3	3	3	3	3	3	3	3	3	3	3	
10	3104300001-B11	后轴承	BEARING-REAR	1	1	1	1	1	1	1	1	1	1	1	1	1	
11	3104101001-B11	后轴承挡圈	BEARING-REAR-COLLAR	1	1	1	1	1	1	1	1	1	1	1	1	1	
12	3104200001-B11	后轮毂总成	AXLE-HUB-REAR-ASSY	1	1	1	1	1	1	1	1	1	1	1	1	1	

3502020001-B01

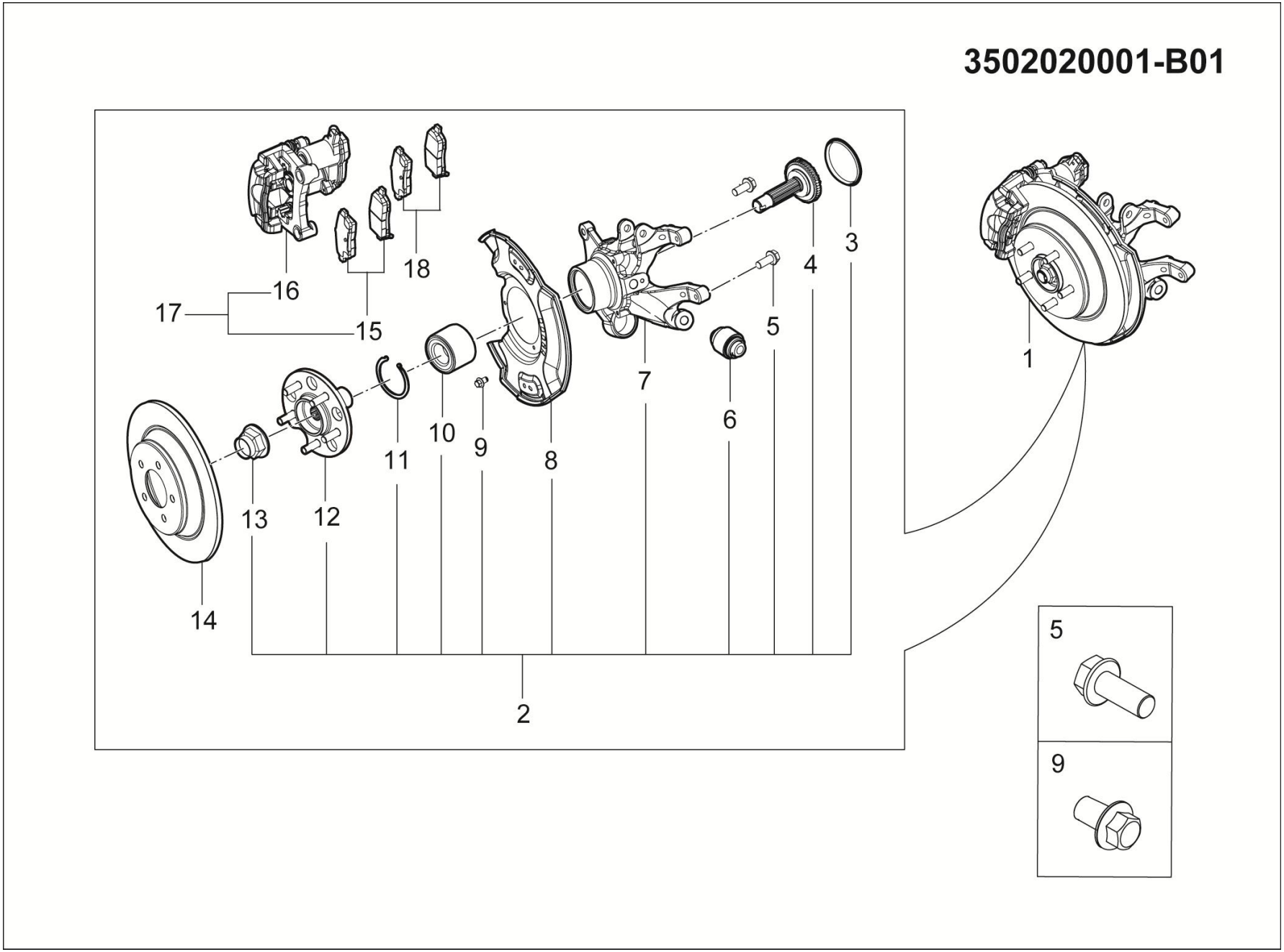

3502020001-B01 右后转向节带制动器总成

3502020001-B01 NUCKLE-CALIPER-DISC-BRAKE-RIGHT-REAR

序号	备件编码	中文名称	英文名称	NSE1.5T+LD525		TNN4G15T+LD525		TNN4G15T+A6F5				TN4G18T+DCT360					备注
				MT两驱豪华型	MT两驱尊享型	MT两驱豪华型	MT两驱尊享型	AT两驱豪华型	AT两驱尊享型	AT两驱尊贵型	AT两驱旗舰型	DCT两驱豪华型	DCT两驱尊享型	DCT两驱尊贵型	DCT两驱旗舰型	DCT互联网智尊型	
13	2303011001-B11	驱动轴锁紧螺母	DRIVE SHAFT NUT	1	1	1	1	1	1	1	1	1	1	1	1	1	
14	3502101001-B01X	后制动盘	BRAKE-DISC-REAR	1	1	1	1	1	1	1	1	1	1	1	1	1	
15	3502121001-A02X	右后制动块组件(一副)含后制动块Ⅰ、Ⅱ	BRAKE LINING REAR-Ⅰ	1	1	1	1	1	1	1	1	1	1	1	1	1	
16	3502210001-A02X	后右制动卡钳本体总成(带众泰标)	CALIPER-LEFT-REAR-ASSY	1	1	1	1	1	1	1	1	1	1	1	1	1	
17	3502200001-A02X	后右制动卡钳总成(带众泰标)	RIGHT REAR BRAKE CALIPER ASSEMBLY	1	1	1	1	1	1	1	1	1	1	1	1	1	
18	3502122001-A02X	后制动块组件(包含左右)	BRAKE LINING REAR-Ⅰ	1	1	1	1	1	1	1	1	1	1	1	1	1	

3540001001-B11

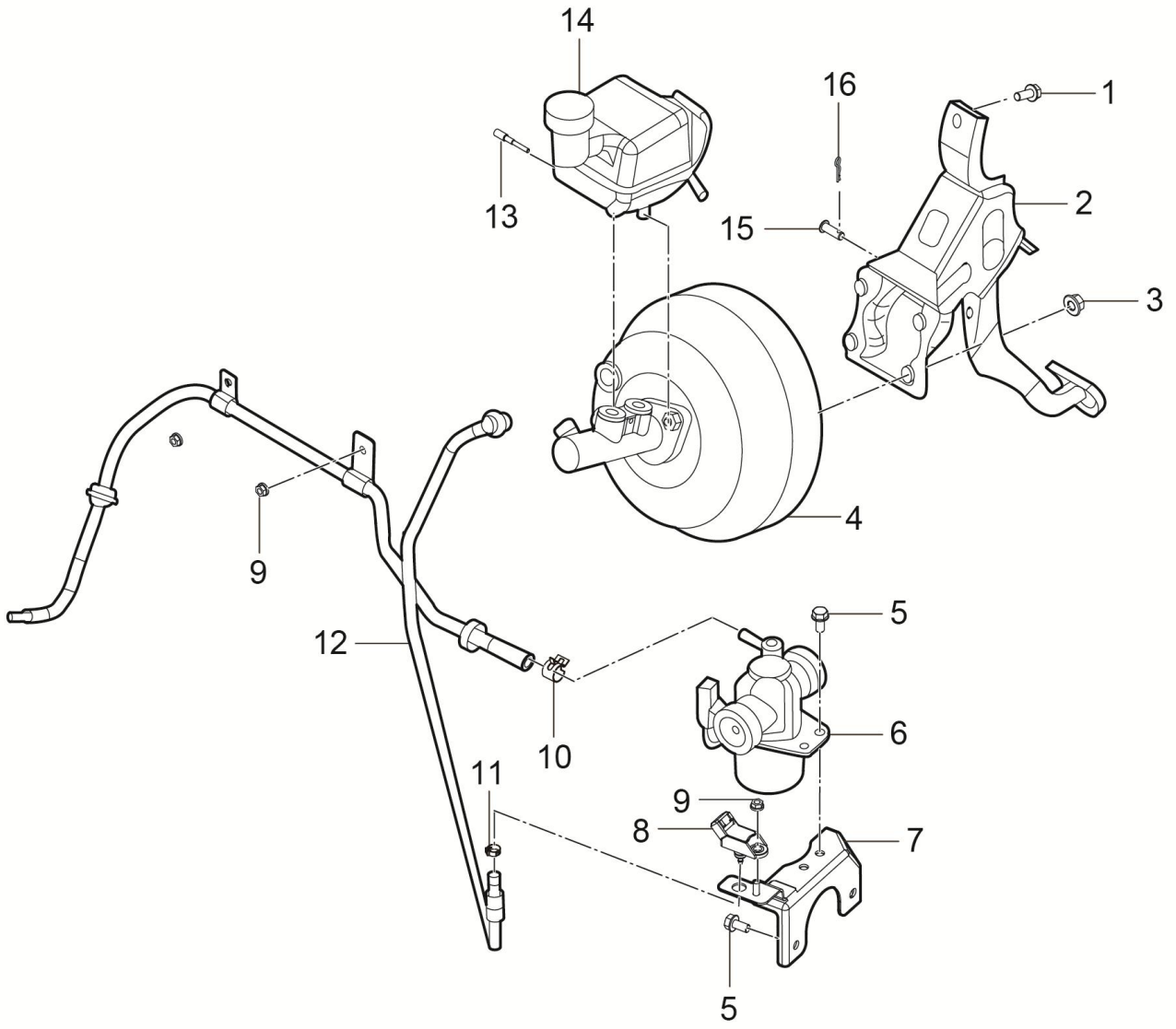

3540001001-B11 制动助力操纵装置（手动）

3540001001-B11 BRAKING OPERATION SYSTEM（M/T）

序号	备件编码	中文名称	英文名称	NSE1.5T+LD525		TNN4G15T+LD525		TNN4G15T+A6F5				TN4G18T+DCT360					备注
				MT 两驱豪华型	MT 两驱尊享型	MT 两驱豪华型	MT 两驱尊享型	AT 两驱豪华型	AT 两驱尊享型	AT 两驱尊贵型	AT 两驱旗舰型	DCT 两驱豪华型	DCT 两驱尊享型	DCT 两驱尊贵型	DCT 两驱旗舰型	DCT 互联网智尊型	
1	Q1840820	六角法兰面螺栓	BOLT	1	1	0	0	0	0	0	0	0	0	0	0	0	
2	3504010001-B11	制动踏板总成	BRAKE-PEDAL	1	1	0	0	0	0	0	0	0	0	0	0	0	
3	Q32008	六角法兰面螺母	NUT	4	4	0	0	0	0	0	0	0	0	0	0	0	
4	3540010001-B11	真空助力器带制动主缸总成	BOOSTER-WITH-MASTER-CYLINDER-ASSY	1	1	0	0	0	0	0	0	0	0	0	0	0	
5	Q1840816	六角法兰面螺栓	BOLT	5	5	0	0	0	0	0	0	0	0	0	0	0	
6	3541010001-B11	真空泵总成	VACUUM PUMP	1	1	0	0	0	0	0	0	0	0	0	0	0	
7	3541030001-B11	真空泵安装支架总成	VACUUM PUMP BRACKET	1	1	0	0	0	0	0	0	0	0	0	0	0	
8	3541040001-B11	真空压力传感器总成	VACUUM SENS0R ASSY	1	1	0	0	0	0	0	0	0	0	0	0	0	
9	Q32006	六角法兰面螺母	NUT	1	1	0	0	0	0	0	0	0	0	0	0	0	
10	Q673B16	钢带型弹性环箍	METAL-BAND-SPRING-CLIP	1	1	0	0	0	0	0	0	0	0	0	0	0	
11	B67211	单耳无极卡箍	CLIP	1	1	0	0	0	0	0	0	0	0	0	0	0	
12	3540030001-B11	真空软管总成Ⅰ	VACUUM-TUBE-Ⅰ	1	1	0	0	0	0	0	0	0	0	0	0	0	

3540001001-B11

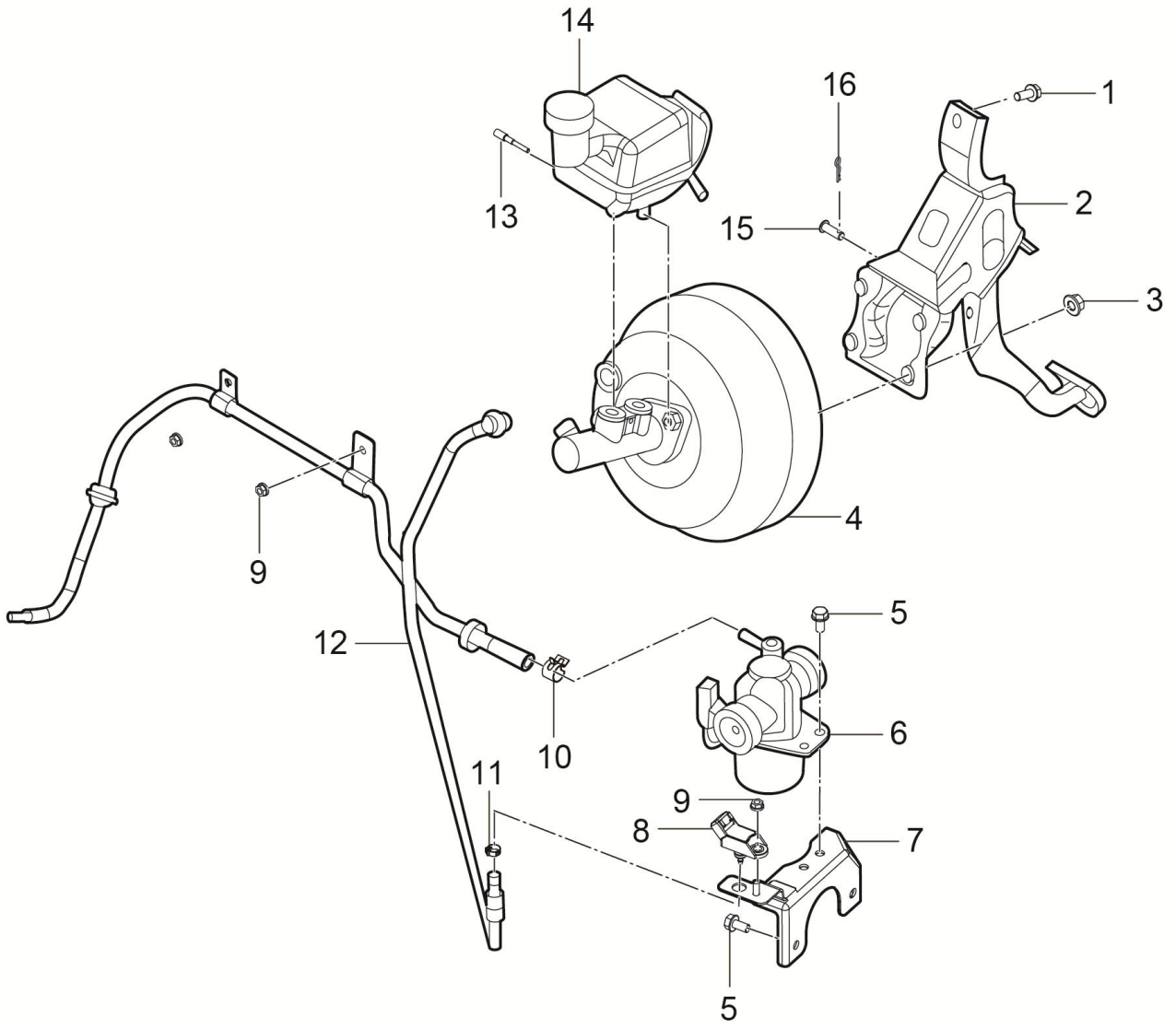

3540001001-B11 制动助力操纵装置（手动）

3540001001-B11 BRAKING OPERATION SYSTEM（M/T）

序号	备件编码	中文名称	英文名称	NSE1.5T+LD525		TNN4G15T+LD525		TNN4G15T+A6F5				TN4G18T+DCT360					备注
				MT两驱豪华型	MT两驱尊享型	MT两驱豪华型	MT两驱尊享型	AT两驱豪华型	AT两驱尊享型	AT两驱尊贵型	AT两驱旗舰型	DCT两驱豪华型	DCT两驱尊享型	DCT两驱尊贵型	DCT两驱旗舰型	DCT互联网智尊型	
13	3540011001-B11	限位螺杆	BOLT	1	1	0	0	0	0	0	0	0	0	0	0	0	
14	3540020001-B11	储液罐总成	OIL-TANK	1	1	0	0	0	0	0	0	0	0	0	0	0	
15	Q5100824	销轴	PIN	1	1	0	0	0	0	0	0	0	0	0	0	0	
16	Q50108	锁销	LOCK-PIN	1	1	0	0	0	0	0	0	0	0	0	0	0	

3540001008-B11

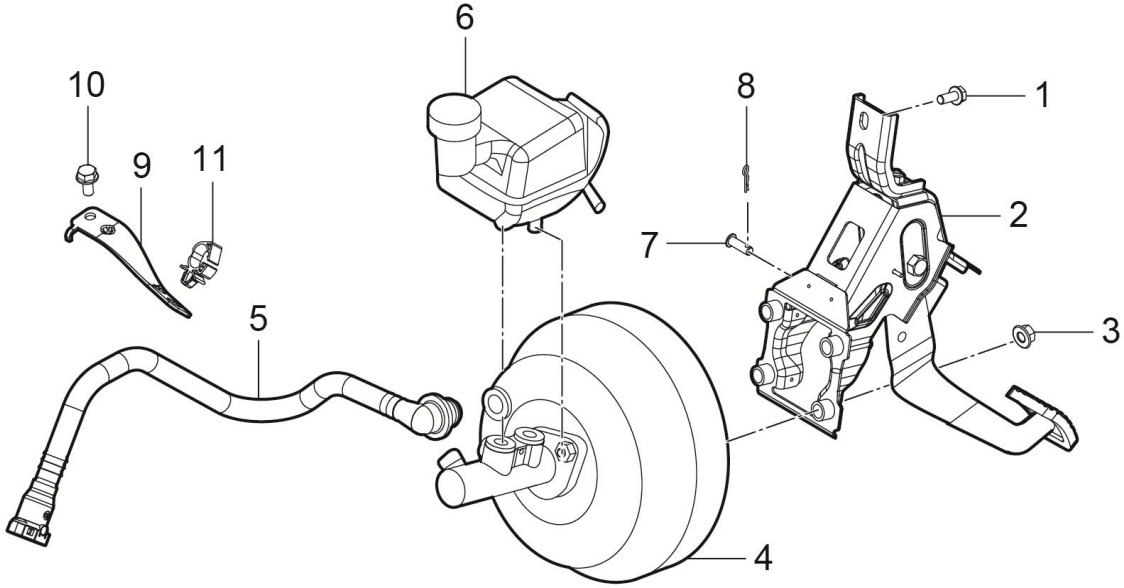

1	3	10	7	6

3540001008-B11 制动助力操纵装置（自动）

3540001008-B11 BRAKING OPERATION SYSTEM（A/T）

序号	备件编码	中文名称	英文名称	NSE1.5T+LD525		TNN4G15T+LD525		TNN4G15T+A6F5				TN4G18T+DCT360					备注
				MT两驱豪华型	MT两驱尊享型	MT两驱豪华型	MT两驱尊享型	AT两驱豪华型	AT两驱尊享型	AT两驱尊贵型	AT两驱旗舰型	DCT两驱豪华型	DCT两驱尊享型	DCT两驱尊贵型	DCT两驱旗舰型	DCT互联网智尊型	
1	Q1840820	六角法兰面螺栓	BOLT	0	0	0	0	0	0	0	0	1	1	1	1	1	
2	3504010002-B11	制动踏板总成	BRAKE-PEDAL	0	0	0	0	0	0	0	0	1	1	1	1	1	
3	Q32008	六角法兰面螺母	NUT	0	0	0	0	0	0	0	0	4	4	4	4	4	
4	3540010003-B11	真空助力器带制动主缸总成	BOOSTER-WITH-MASTER-CYLINDER-ASSY	0	0	0	0	0	0	0	0	1	1	1	1	1	
5	3540030005-B11	真空软管总成Ⅰ	VACUUM-TUBE-Ⅰ	0	0	0	0	0	0	0	0	1	1	1	1	1	
6	3540020002-B11	储液罐总成	OIL-TANK	0	0	0	0	0	0	0	0	1	1	1	1	1	
7	Q5100824	销轴	PIN	0	0	0	0	0	0	0	0	1	1	1	1	1	
8	Q50108	锁销	LOCK-PIN	0	0	0	0	0	0	0	0	1	1	1	1	1	
9	3540033001-B01	真空软管安装支架	VACUUM TUBE MOUNTING BRACKET	0	0	0	0	0	0	0	0	1	1	1	1	1	
10	Q1840812F31	六角法兰面螺栓	BOLT	0	0	0	0	0	0	0	0	1	1	1	1	1	
11	9000122001	单管管夹	MC1-BRAKE-TUBE	0	0	0	0	0	0	0	0	1	1	1	1	1	

3540001010-B11

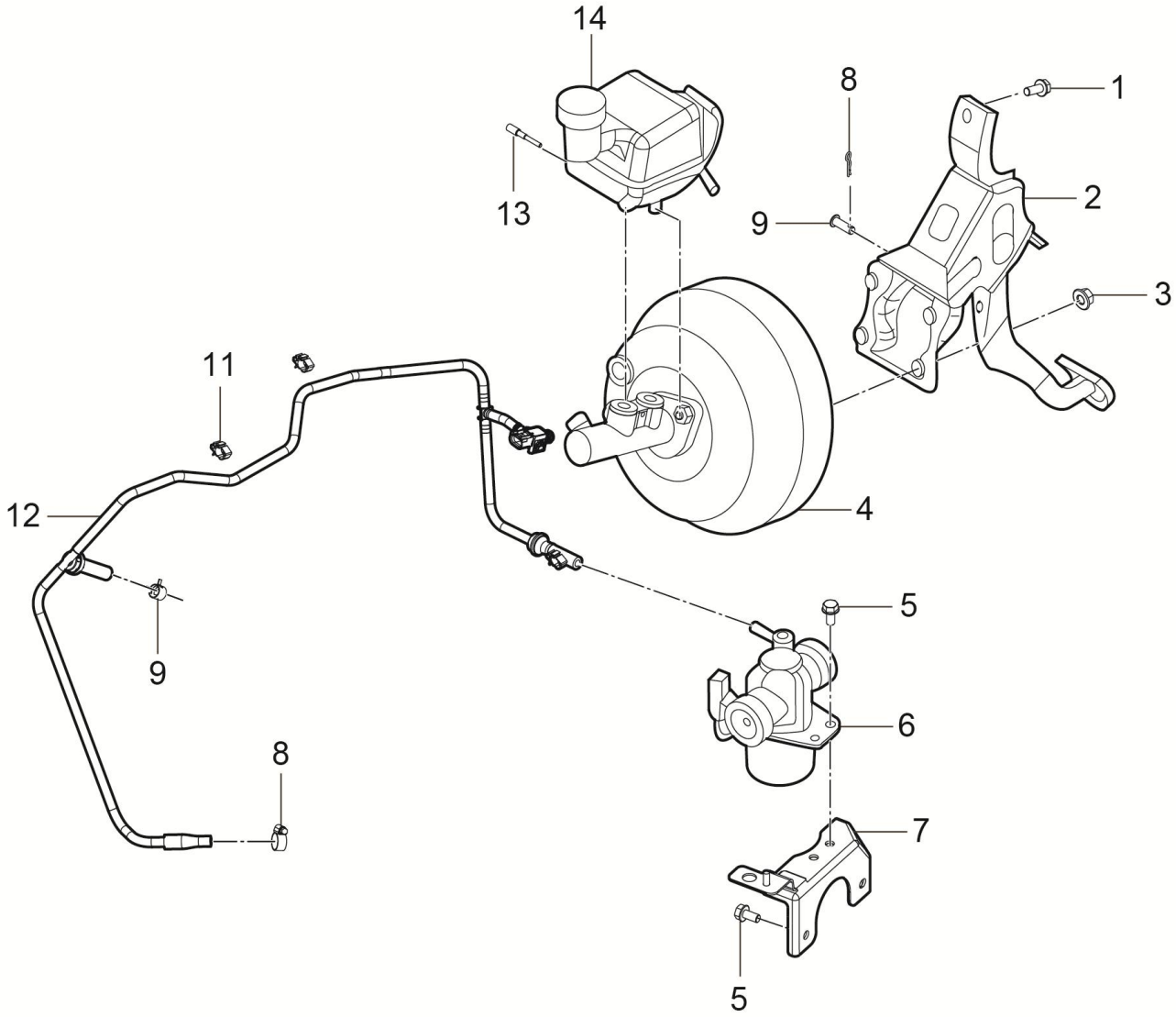

3540001010-B11 制动助力操纵装置（手动）

3540001010-B11 BRAKING OPERATION SYSTEM（M/T）

序号	备件编码	中文名称	英文名称	NSE1.5T+LD525		TNN4G15T+LD525		TNN4G15T+A6F5				TN4G18T+DCT360					备注
				MT两驱豪华型	MT两驱尊享型	MT两驱豪华型	MT两驱尊享型	AT两驱豪华型	AT两驱尊享型	AT两驱尊贵型	AT两驱旗舰型	DCT两驱豪华型	DCT两驱尊享型	DCT两驱尊贵型	DCT两驱旗舰型	DCT互联网智尊型	
1	Q1840820	六角法兰面螺栓	BOLT	0	0	1	1	0	0	0	0	0	0	0	0	0	
2	3504010001-B11	制动踏板总成	BRAKE-PEDAL	0	0	1	1	0	0	0	0	0	0	0	0	0	
3	Q32008	六角法兰面螺母	NUT	0	0	4	4	0	0	0	0	0	0	0	0	0	
4	3540010001-B11	真空助力器带制动主缸总成	BOOSTER-WITH-MASTER-CYLINDER-ASSY	0	0	1	1	0	0	0	0	0	0	0	0	0	
5	Q1840816	六角法兰面螺栓	BOLT	0	0	6	6	0	0	0	0	0	0	0	0	0	
6	3541010001-B11	真空泵总成	VACUUM PUMP	0	0	1	1	0	0	0	0	0	0	0	0	0	
7	3541030001-B11	真空泵安装支架总成	VACUUM PUMP BRACKET	0	0	1	1	0	0	0	0	0	0	0	0	0	
8	Q50108	锁销	LOCK-PIN	0	0	1	1	0	0	0	0	0	0	0	0	0	
9	Q5100824	销轴	PIN	0	0	1	1	0	0	0	0	0	0	0	0	0	
10	Q673B16	钢带型弹性环箍	METAL-BAND-SPRING-CLIP	0	0	2	2	0	0	0	0	0	0	0	0	0	
11	9000122001	单管管夹	MC1-BRAKE-TUBE	0	0	1	1	0	0	0	0	0	0	0	0	0	
12	3540030007-B11	真空软管总成Ⅰ	VACUUM-TUBE-Ⅰ	0	0	1	1	0	0	0	0	0	0	0	0	0	

3540001010-B11

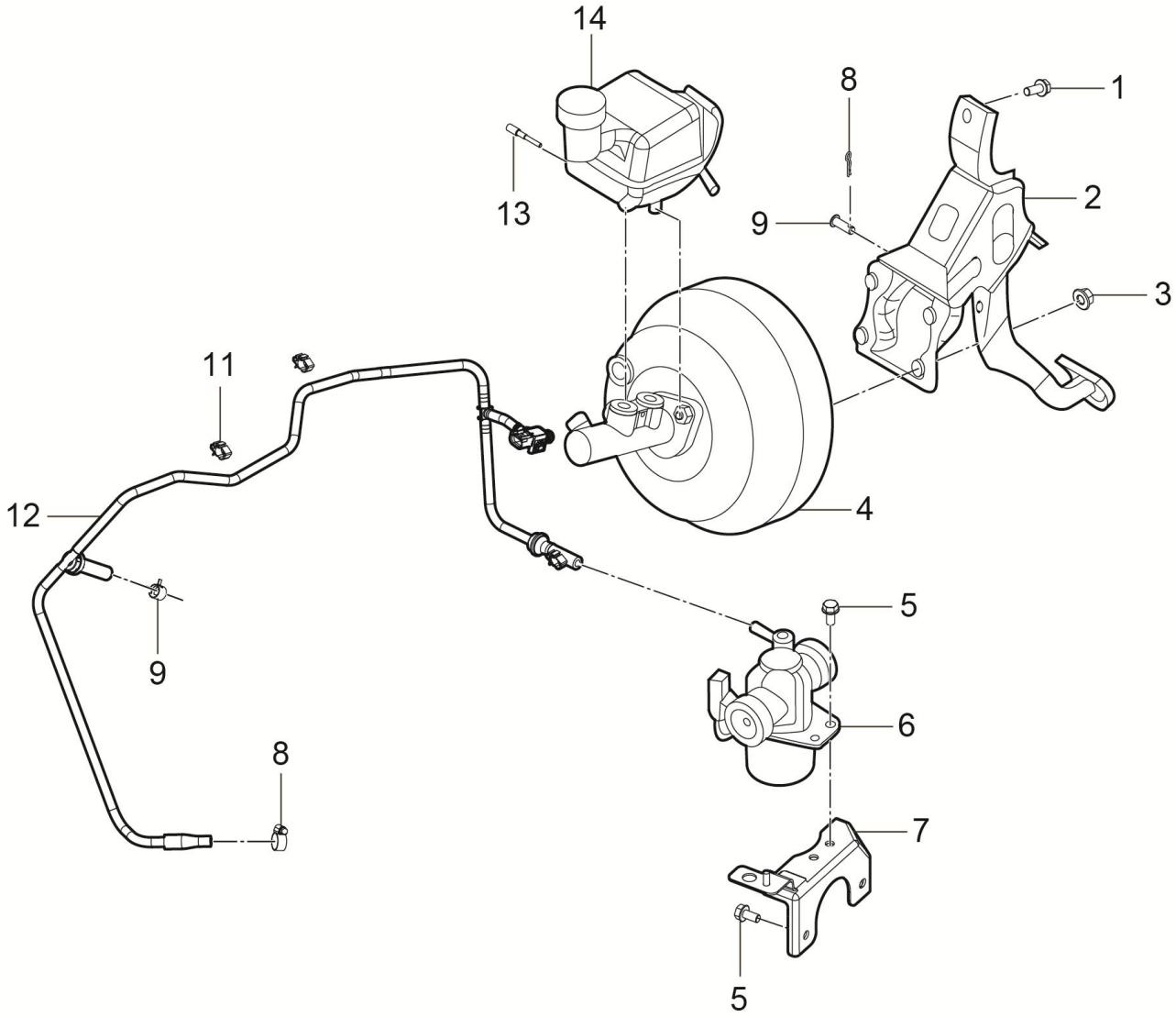

3540001010-B11 制动助力操纵装置（手动）

3540001010-B11 BRAKING OPERATION SYSTEM（M/T）

序号	备件编码	中文名称	英文名称	NSE1.5T+LD525		TNN4G15T+LD525		TNN4G15T+A6F5				TN4G18T+DCT360					备注
				MT两驱豪华型	MT两驱尊享型	MT两驱豪华型	MT两驱尊享型	AT两驱豪华型	AT两驱尊享型	AT两驱尊贵型	AT两驱旗舰型	DCT两驱豪华型	DCT两驱尊享型	DCT两驱尊贵型	DCT两驱旗舰型	DCT互联网智尊型	
13	3540011001-B11	限位螺杆	BOLT	0	0	1	1	0	0	0	0	0	0	0	0	0	
14	3540020001-B11	储液罐总成	OIL-TANK	0	0	1	1	0	0	0	0	0	0	0	0	0	

3540001011-B11

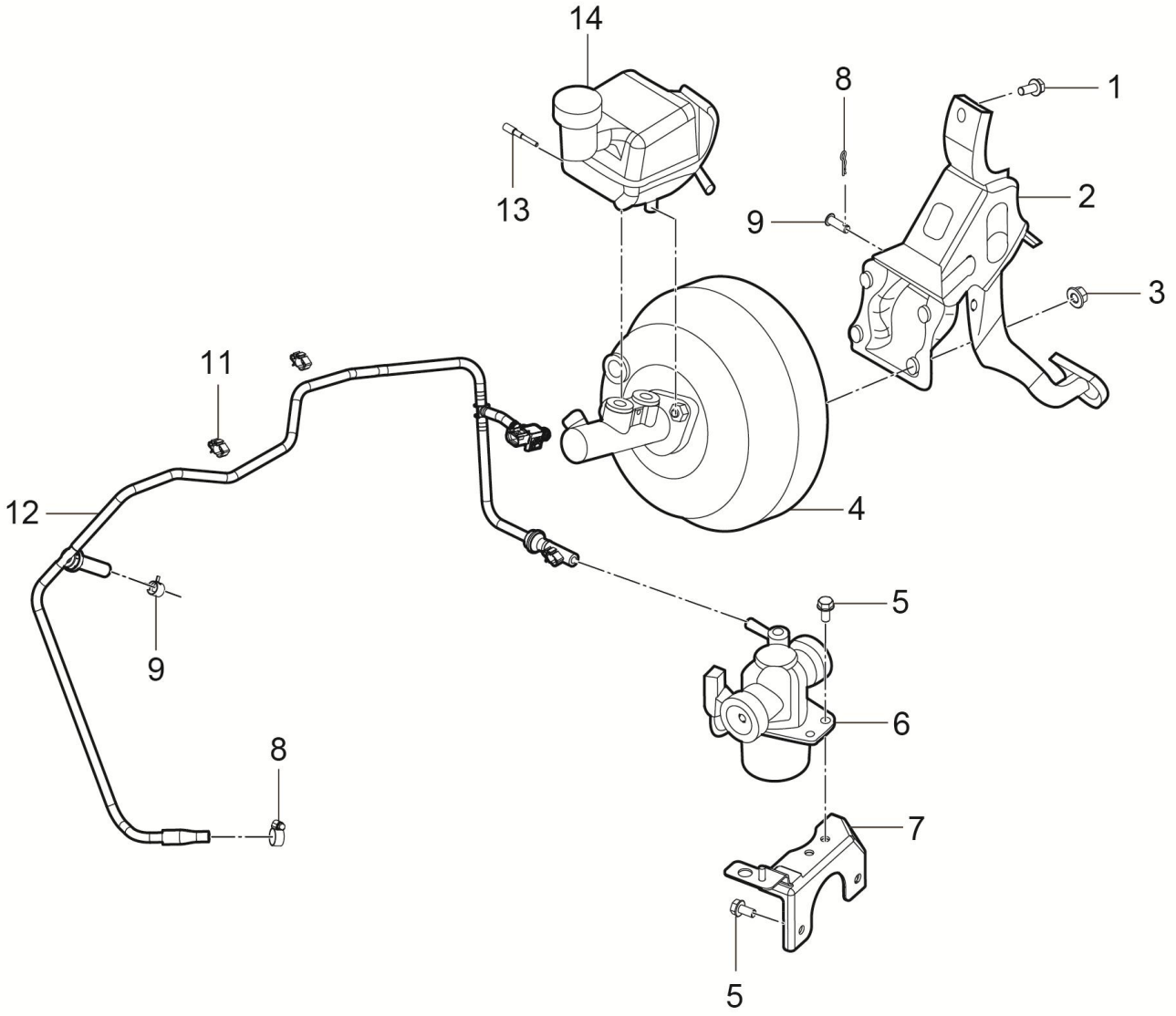

3540001011-B11 制动助力操纵装置（手动）

3540001011-B11 BRAKING OPERATION SYSTEM（M/T）

序号	备件编码	中文名称	英文名称	NSE1.5T+LD525		TNN4G15T+LD525		TNN4G15T+A6F5				TN4G18T+DCT360					备注
				MT两驱豪华型	MT两驱尊享型	MT两驱豪华型	MT两驱尊享型	AT两驱豪华型	AT两驱尊享型	AT两驱尊贵型	AT两驱旗舰型	DCT两驱豪华型	DCT两驱尊享型	DCT两驱尊贵型	DCT两驱旗舰型	DCT互联网智尊型	
1	Q1840820	六角法兰面螺栓	BOLT	0	0	0	0	1	1	1	1	0	0	0	0	0	
2	3504010002-B11	制动踏板总成	BRAKE-PEDAL	0	0	0	0	1	1	1	1	0	0	0	0	0	
3	Q32008	六角法兰面螺母	NUT	0	0	0	0	4	4	4	4	0	0	0	0	0	
4	3540010003-B11	真空助力器带制动主缸总成	BOOSTER-WITH-MASTER-CYLINDER-ASSY	0	0	0	0	1	1	1	1	0	0	0	0	0	
5	Q1840816	六角法兰面螺栓	BOLT	0	0	0	0	6	6	6	6	0	0	0	0	0	
6	3541010001-B11	真空泵总成	VACUUM PUMP	0	0	0	0	1	1	1	1	0	0	0	0	0	
7	3541030001-B11	真空泵安装支架总成	VACUUM PUMP BRACKET	0	0	0	0	1	1	1	1	0	0	0	0	0	
8	Q50108	锁销	LOCK-PIN	0	0	0	0	1	1	1	1	0	0	0	0	0	
9	Q5100824	销轴	PIN	0	0	0	0	1	1	1	1	0	0	0	0	0	
10	Q673B16	钢带型弹性环箍	METAL-BAND-SPRING-CLIP	0	0	0	0	2	2	2	2	0	0	0	0	0	
11	9000122001	单管管夹	MC1-BRAKE-TUBE	0	0	0	0	1	1	1	1	0	0	0	0	0	
12	3540030007-B11	真空软管总成Ⅰ	VACUUM-TUBE-Ⅰ	0	0	0	0	1	1	1	1	0	0	0	0	0	

3540001011-B11

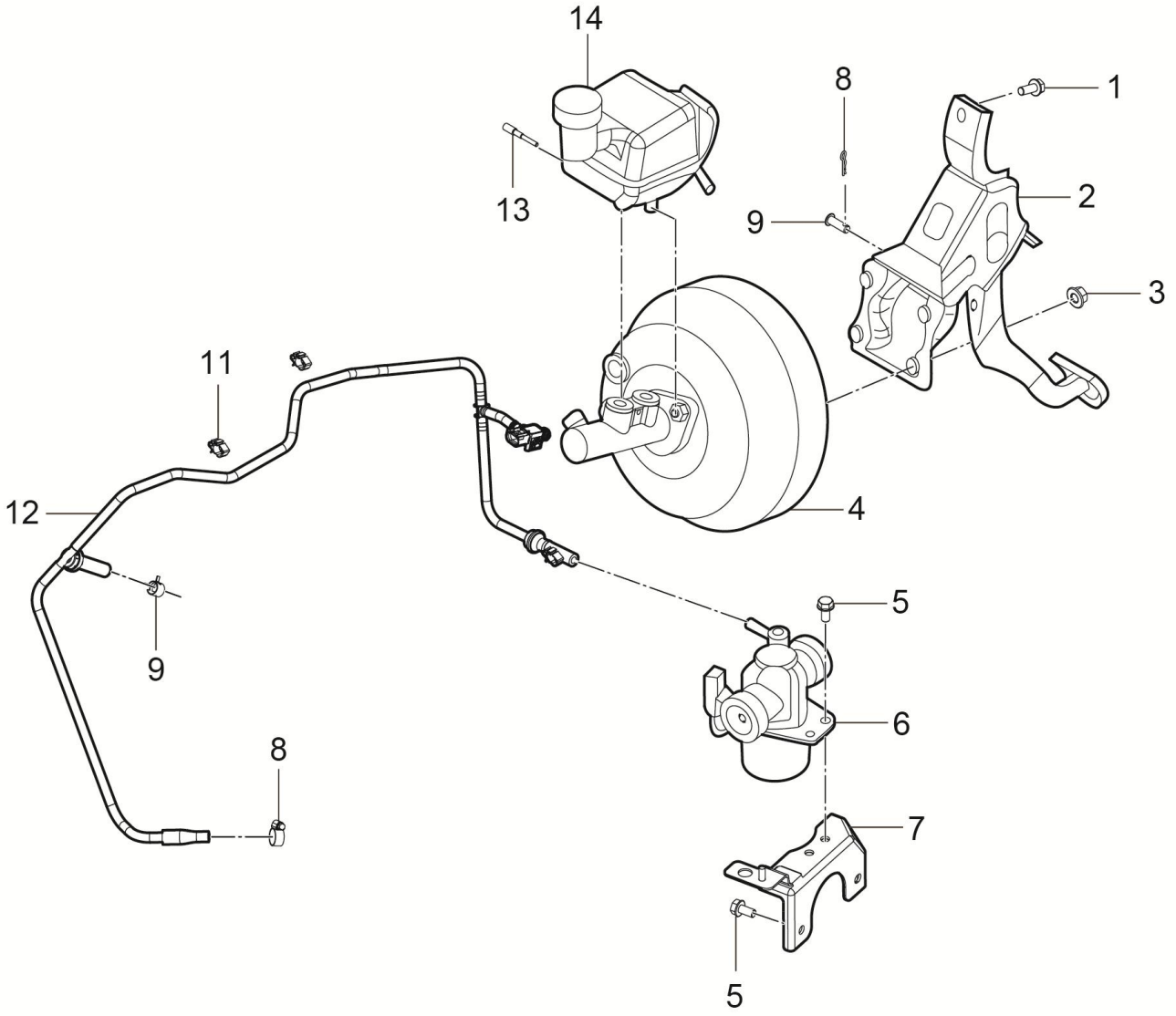

3540001011-B11 制动助力操纵装置（手动）

3540001011-B11 BRAKING OPERATION SYSTEM（M/T）

序号	备件编码	中文名称	英文名称	NSE1.5T+LD525		TNN4G15T+LD525		TNN4G15T+A6F5				TN4G18T+DCT360					备注
				MT两驱豪华型	MT两驱尊享型	MT两驱豪华型	MT两驱尊享型	AT两驱豪华型	AT两驱尊享型	AT两驱尊贵型	AT两驱旗舰型	DCT两驱豪华型	DCT两驱尊享型	DCT两驱尊贵型	DCT两驱旗舰型	DCT互联网智尊型	
13	3540011001-B11	限位螺杆	BOLT	0	0	0	0	1	1	1	1	0	0	0	0	0	
14	3540020002-B11	储液罐总成	OIL-TANK	0	0	0	0	1	1	1	1	0	0	0	0	0	

3550001001-B11

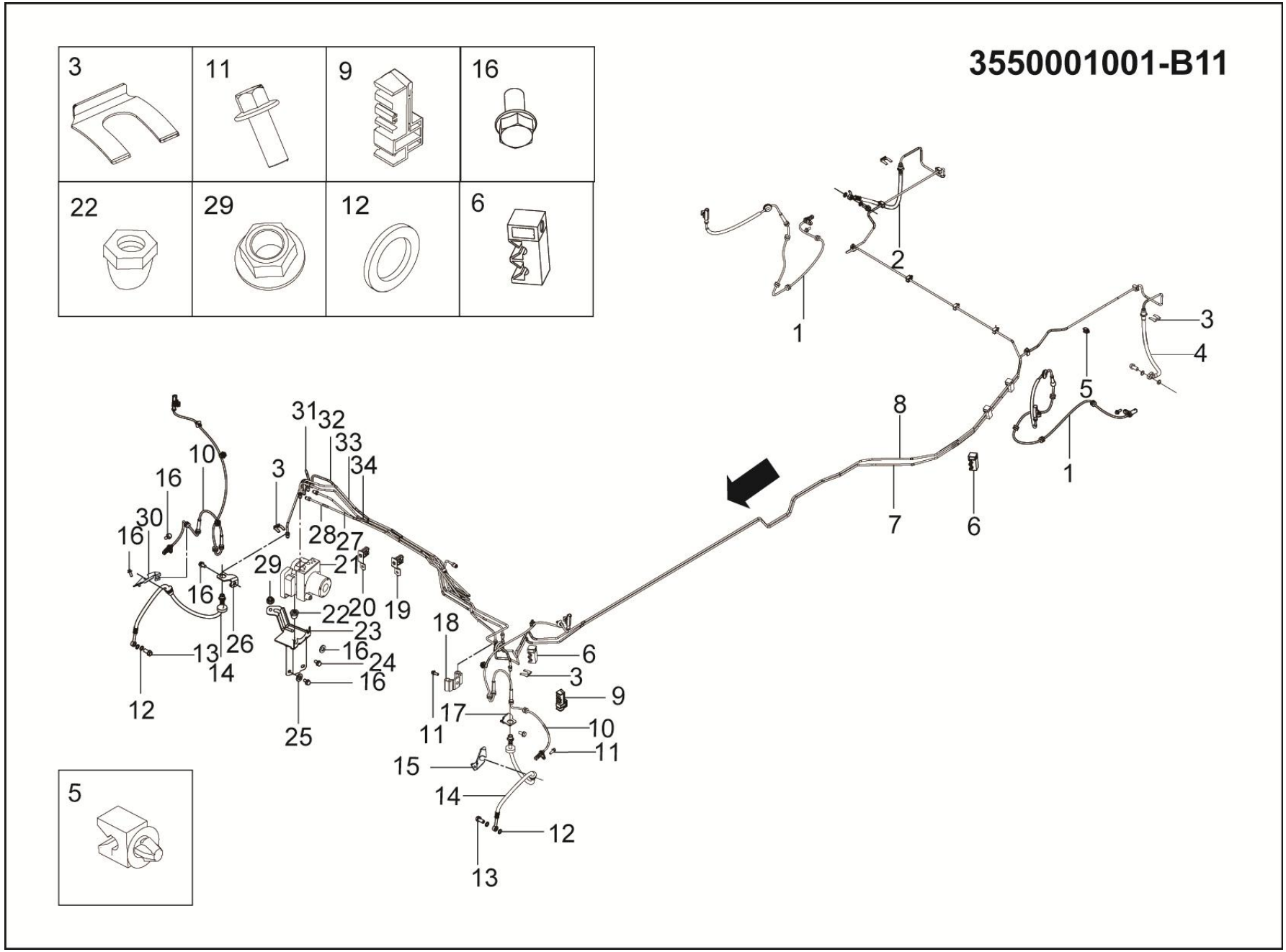

3550001001-B11 制动控制系统装置（ABS）

3550001001-B11 BRAKING OPERATION SYSTEM（ABS）

序号	备件编码	中文名称	英文名称	NSE1.5T+LD525		TNN4G15T+LD525		TNN4G15T+A6F5				TN4G18T+DCT360					备注
				MT两驱豪华型	MT两驱尊享型	MT两驱豪华型	MT两驱尊享型	AT两驱豪华型	AT两驱尊享型	AT两驱尊贵型	AT两驱旗舰型	DCT两驱豪华型	DCT两驱尊享型	DCT两驱尊贵型	DCT两驱旗舰型	DCT互联网智尊型	
1	3630030001-B11	后轮速传感器总成	WHEEL-SPEED-SENSOR-REAR	2	0	2	0	2	0	0	0	2	0	0	0	0	
2	3506080002-B11	右后制动软管总成	RIGHT BRAKE HOSE REAR	1	0	1	0	1	0	0	0	1	0	0	0	0	
3	3506034-A01	波形卡片	SPRING-CLIP	4	0	4	0	4	0	0	0	4	0	0	0	0	
4	3506080001-B11	左后制动软管总成	LEFT BRAKE HOSE REAR	1	0	1	0	1	0	0	0	1	0	0	0	0	
5	9000122002	单管夹	SINGLE-TUBE-CLIP	6	0	6	0	6	0	0	0	6	0	0	0	0	
6	9000232001	双管夹	DOUBLE-TUBE-CLIP	4	0	4	0	4	0	0	0	4	0	0	0	0	
7	3506050002-B11	左后制动硬管Ⅱ总成	BRAKE-TUBE-LEFT-REAR-Ⅱ	1	0	1	0	1	0	0	0	1	0	0	0	0	
8	3506060002-B11	右后制动硬管Ⅱ总成	BRAKE-TUBE-RIGHT-REAR-Ⅱ	1	0	1	0	1	0	0	0	1	0	0	0	0	
9	9000532001	五管夹Ⅰ	FIVE-TUBE-CLIP-Ⅰ	1	0	1	0	1	0	0	0	1	0	0	0	0	
10	3630010001-B11	前轮速传感器总成	WHEEL-SPEED-SENSOR-LEFT-FRONT	2	0	2	0	2	0	0	0	2	0	0	0	0	
11	Q1840816	六角法兰面螺栓	BOLT	10	0	10	0	10	0	0	0	10	0	0	0	0	
12	3506011-02	紫铜垫圈	WASHER	8	0	8	0	8	0	0	0	8	0	0	0	0	

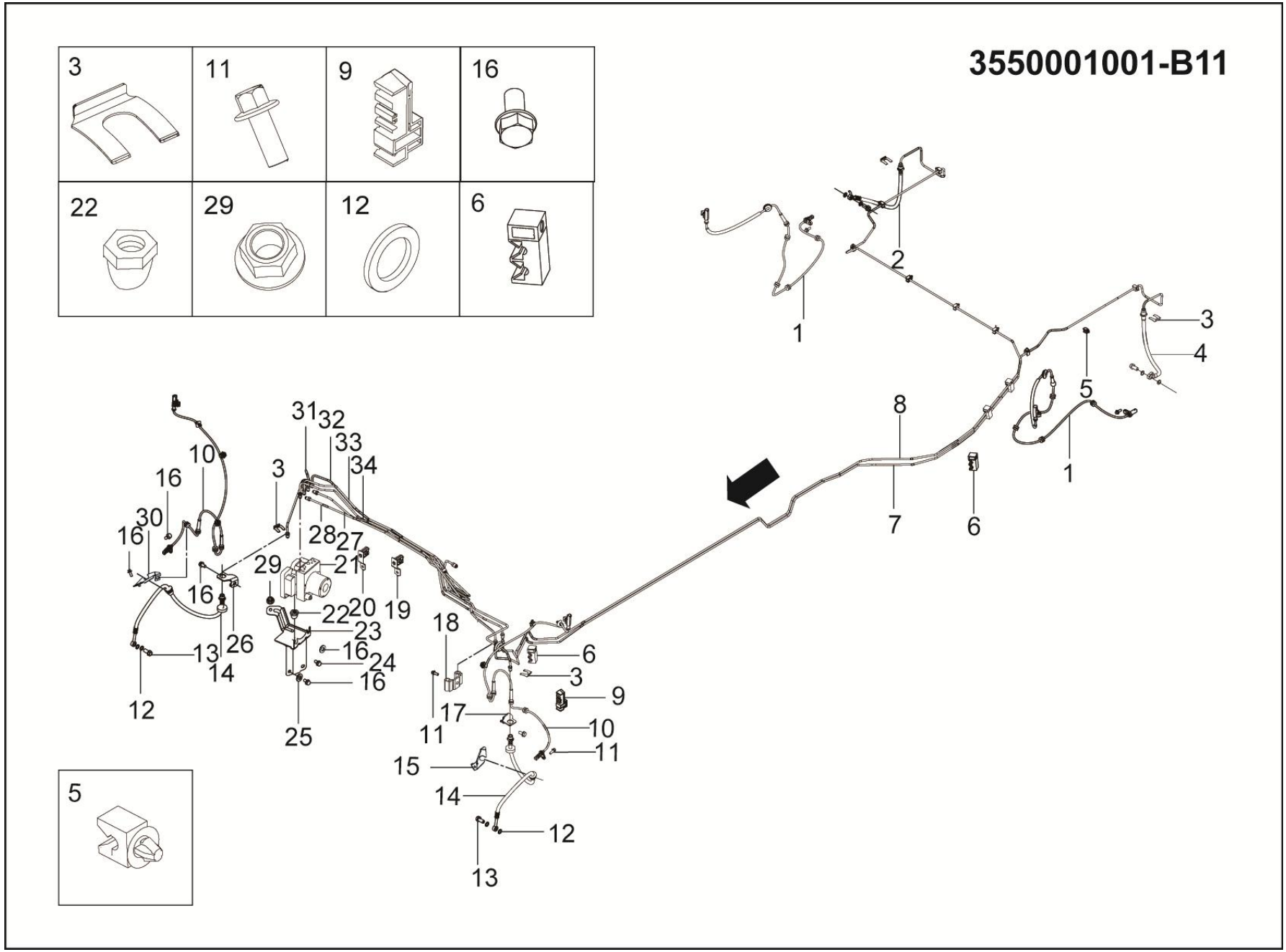
3550001001-B11
3
11
9
16
22
29
12
6
5
1
2
3
4
5
1
8
7
6
31
32
33
34
10
16
3
30
16
28
27
29
21
16
22
20
19
26
23
18
13
14
16
24
6
3
9
12
16
17
10
25
11
11
15
14
12
13

3550001001-B11 制动控制系统装置（ABS）

3550001001-B11 BRAKING OPERATION SYSTEM（ABS）

序号	备件编码	中文名称	英文名称	NSE1.5T+LD525		TNN4G15T+LD525		TNN4G15T+A6F5				TN4G18T+DCT360					备注
				MT两驱豪华型	MT两驱尊享型	MT两驱豪华型	MT两驱尊享型	AT两驱豪华型	AT两驱尊享型	AT两驱尊贵型	AT两驱旗舰型	DCT两驱豪华型	DCT两驱尊享型	DCT两驱尊贵型	DCT两驱旗舰型	DCT互联网智尊型	
13	3506013-02	空心螺栓	HOLLOW-BOLT	4	0	4	0	4	0	0	0	4	0	0	0	0	
14	3506070001-B11	前制动软管总成	BRAKE HOSE FRONT	2	0	2	0	2	0	0	0	2	0	0	0	0	
15	3506011003-B11	左前制动软管总成中间安装支架	BRAKE-HOSE-LEFT-FRONT-BRACKET	1	0	1	0	1	0	0	0	1	0	0	0	0	
16	3550013001-B11	垫片	GASKET	4	0	4	0	4	0	0	0	4	0	0	0	0	
17	3506011001-B11	左前制动软管总成安装支架	BRAKE-HOSE-LEFT-FRONT-BRACKET	1	0	1	0	1	0	0	0	1	0	0	0	0	
18	3506700-A01	二通接头	BRAKE-TUBE-LINKER-Ⅰ	1	0	1	0	1	0	0	0	1	0	0	0	0	
19	9000643002	六管夹Ⅱ	SIX-TUBE-CLIP-Ⅱ	1	0	1	0	1	0	0	0	1	0	0	0	0	
20	9000643001	六管夹Ⅰ	SIX-TUBE-CLIP-Ⅰ	1	0	1	0	1	0	0	0	1	0	0	0	0	
21	3550010001-B11	ABS控制器总成	ABS-CONTROL-ASSY	1	0	1	0	1	0	0	0	1	0	0	0	0	
22	3550011001-B11	橡胶垫Ⅰ	RUBBER-MAT-Ⅰ	1	0	1	0	1	0	0	0	1	0	0	0	0	
23	3550020001-B11	ABS控制器支架总成	ABS-CONTROL-BRACKET-ASSY	1	0	1	0	1	0	0	0	1	0	0	0	0	
24	Q1840625	六角法兰面螺栓	BOLT	2	0	2	0	2	0	0	0	2	0	0	0	0	

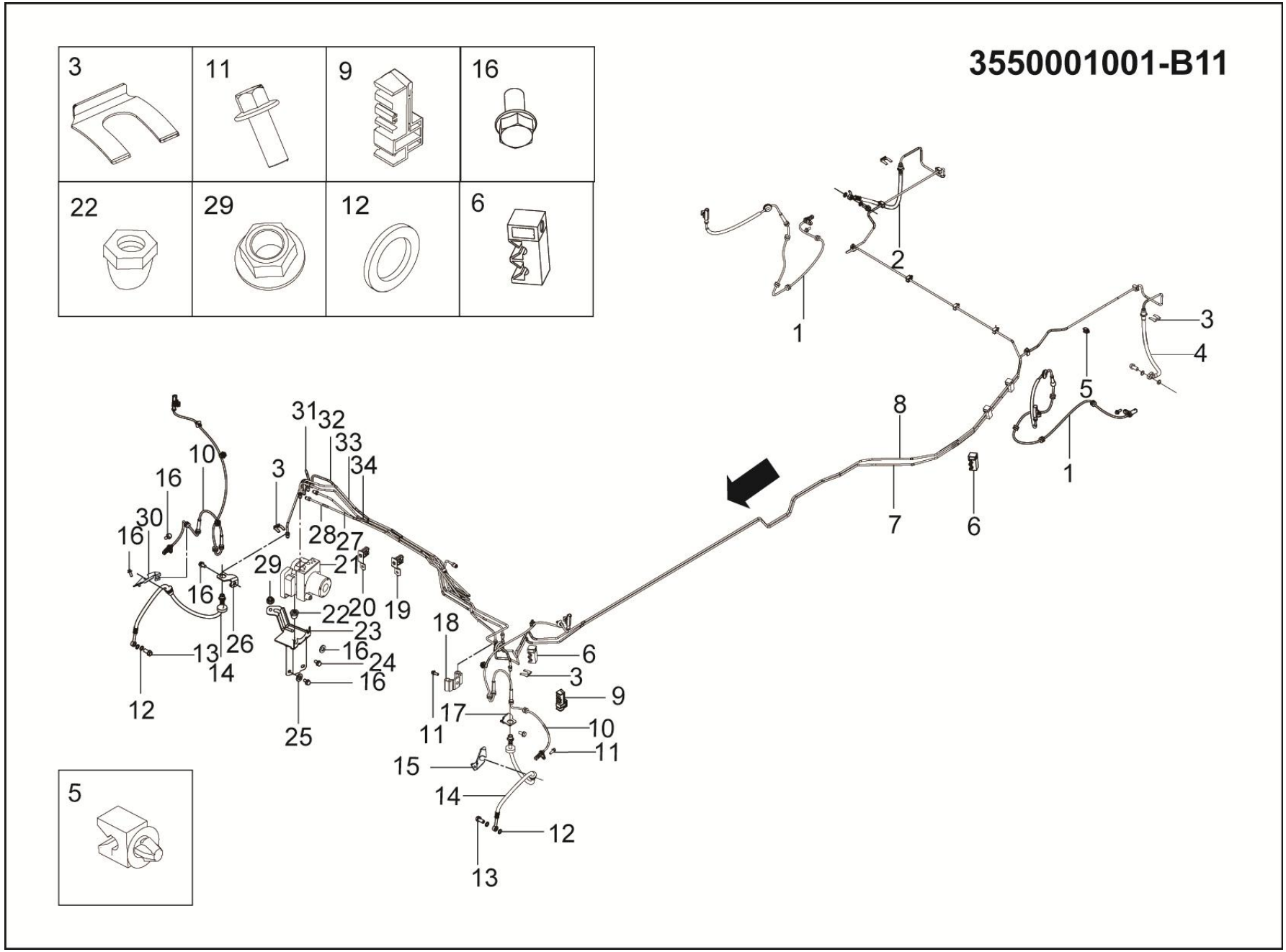
3550001001-B11
3
11
9
16
22
29
12
6
5
1
2
3
4
5
1
8
7
6
31
32
33
34
10
16
30
16
3
28
27
29
21
16
22
20
19
23
26
13
14
16
24
16
12
25
18
6
3
9
17
10
11
11
15
14
12
13

3550001001-B11 制动控制系统装置（ABS）

3550001001-B11 BRAKING OPERATION SYSTEM（ABS）

序号	备件编码	中文名称	英文名称	NSE1.5T+LD525		TNN4G15T+LD525		TNN4G15T+A6F5				TN4G18T+DCT360					备注
				MT两驱豪华型	MT两驱尊享型	MT两驱豪华型	MT两驱尊享型	AT两驱豪华型	AT两驱尊享型	AT两驱尊贵型	AT两驱旗舰型	DCT两驱豪华型	DCT两驱尊享型	DCT两驱尊贵型	DCT两驱旗舰型	DCT互联网智尊型	
25	3550012001-B11	橡胶垫Ⅱ	RUBBER-MAT-Ⅱ	2	0	2	0	2	0	0	0	2	0	0	0	0	
26	3506011002-B11	右前制动软管总成安装支架	BRAKE-HOSE-RIGHT-FRONT-BRACKET	1	0	1	0	1	0	0	0	1	0	0	0	0	
27	3506020001-B11	MC2制动硬管总成	MC2-BRAKE-TUBE	1	0	1	0	1	0	0	0	1	0	0	0	0	
28	3506010001-B11	MC1制动硬管总成	MC1-BRAKE-TUBE	1	0	1	0	1	0	0	0	1	0	0	0	0	
29	Q32008	六角法兰面螺母	NUT	1	0	1	0	1	0	0	0	1	0	0	0	0	
30	3506011004-B11	右前制动软管总成中间安装支架	BRAKE-HOSE-LEFT-FRONT-BRACKET	1	0	1	0	1	0	0	0	1	0	0	0	0	
31	3506040001-B11	右前制动硬管总成	BRAKE-TUBE-RIGHT-FRONT	1	0	1	0	1	0	0	0	1	0	0	0	0	
32	3506050001-B11	左后制动硬管Ⅰ总成	BRAKE-TUBE-LEFT-REAR-Ⅰ	1	0	1	0	1	0	0	0	1	0	0	0	0	
33	3506030001-B11	左前制动硬管总成	BRAKE-TUBE-LEFT-FRONT	1	0	1	0	1	0	0	0	1	0	0	0	0	
34	3506060001-B11	右后制动硬管Ⅰ总成	BRAKE-TUBE-RIGHT-REAR-Ⅰ	1	0	1	0	1	0	0	0	1	0	0	0	0	

3565001007-B11

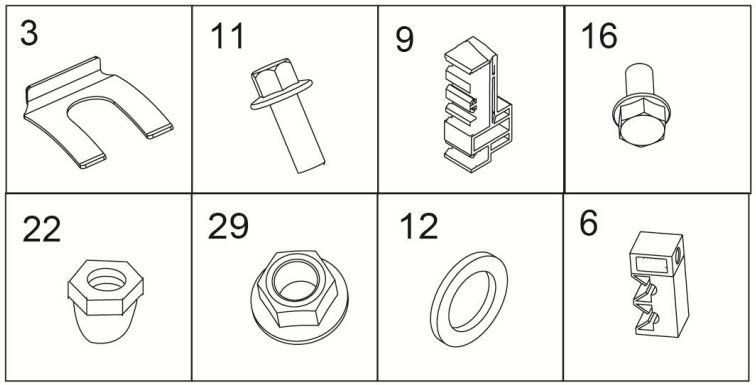

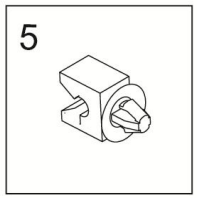

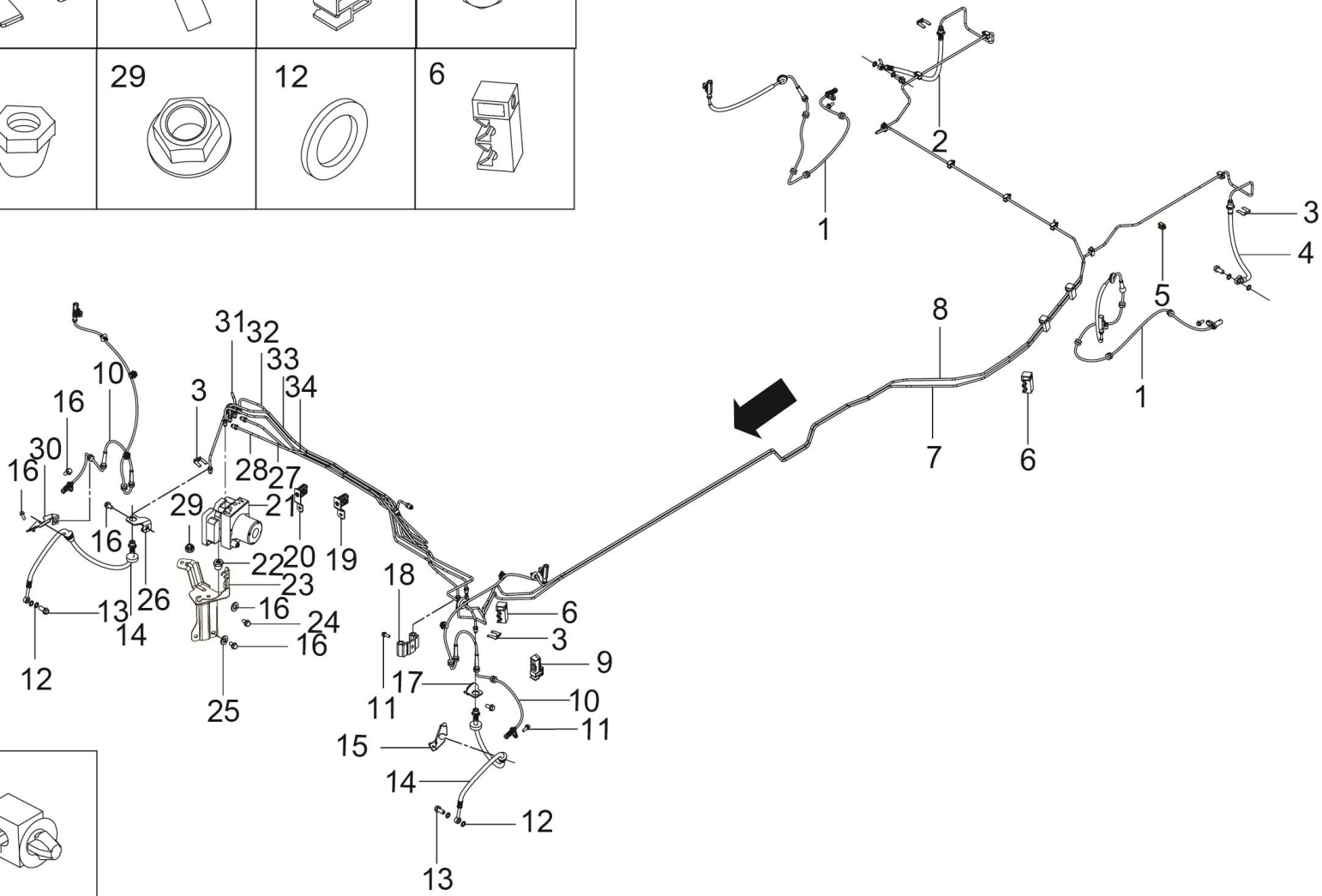

3565001007-B11 制动控制系统装置（ESC）

3565001007-B11 BRAKING OPERATION SYSTEM（ESC）

序号	备件编码	中文名称	英文名称	NSE1.5T+LD525		TNN4G15T+LD525		TNN4G15T+A6F5				TN4G18T+DCT360					备注
				MT两驱豪华型	MT两驱尊享型	MT两驱豪华型	MT两驱尊享型	AT两驱豪华型	AT两驱尊享型	AT两驱尊贵型	AT两驱旗舰型	DCT两驱豪华型	DCT两驱尊享型	DCT两驱尊贵型	DCT两驱旗舰型	DCT互联网智尊型	
1	3630030001-B11	后轮速传感器总成	WHEEL-SPEED-SENSOR-REAR	0	2	0	2	0	0	0	0	0	0	0	0	0	
2	3506080004-B11	右后制动软管总成	RIGHT BRAKE HOSE REAR	0	1	0	1	0	0	0	0	0	0	0	0	0	
3	3506034-A01	波形卡片	SPRING-CLIP	0	4	0	4	0	0	0	0	0	0	0	0	0	
4	3506080003-B11	左后制动软管总成	LEFT BRAKE HOSE REAR	0	4	0	1	0	0	0	0	0	0	0	0	0	
5	9000122002	单管夹	SINGLE-TUBE-CLIP	0	6	0	6	0	0	0	0	0	0	0	0	0	
6	9000232001	双管夹	DOUBLE-TUBE-CLIP	0	4	0	4	0	0	0	0	0	0	0	0	0	
7	3506050002-B11	左后制动硬管Ⅱ总成	BRAKE-TUBE-LEFT-REAR-Ⅱ	0	1	0	1	0	0	0	0	0	0	0	0	0	
8	3506060002-B11	右后制动硬管Ⅱ总成	BRAKE-TUBE-RIGHT-REAR-Ⅱ	0	1	0	1	0	0	0	0	0	0	0	0	0	
9	9000532002	五管夹II	FIVE-TUBE-CLIP-Ⅱ	0	1	0	1	0	0	0	0	0	0	0	0	0	
10	3630010001-B11	前轮速传感器总成	WHEEL-SPEED-SENSOR-LEFT-FRONT	0	2	0	2	0	0	0	0	0	0	0	0	0	
11	Q1840816	六角法兰面螺栓	BOLT	0	10	0	10	0	0	0	0	0	0	0	0	0	
12	3506011-02	紫铜垫圈	WASHER	0	8	0	8	0	0	0	0	0	0	0	0	0	

3565001007-B11

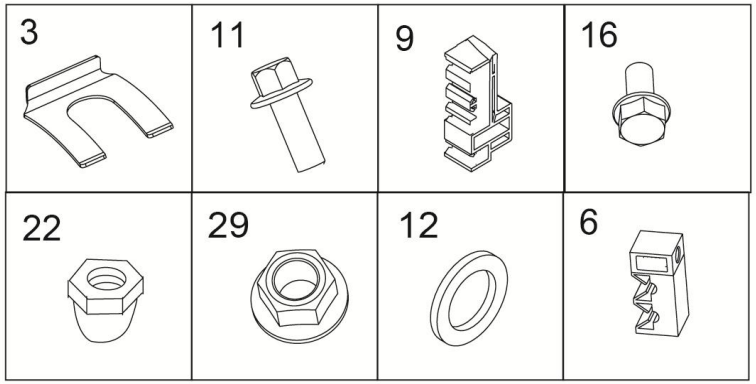

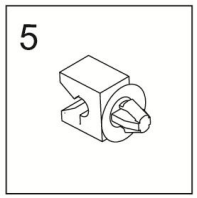

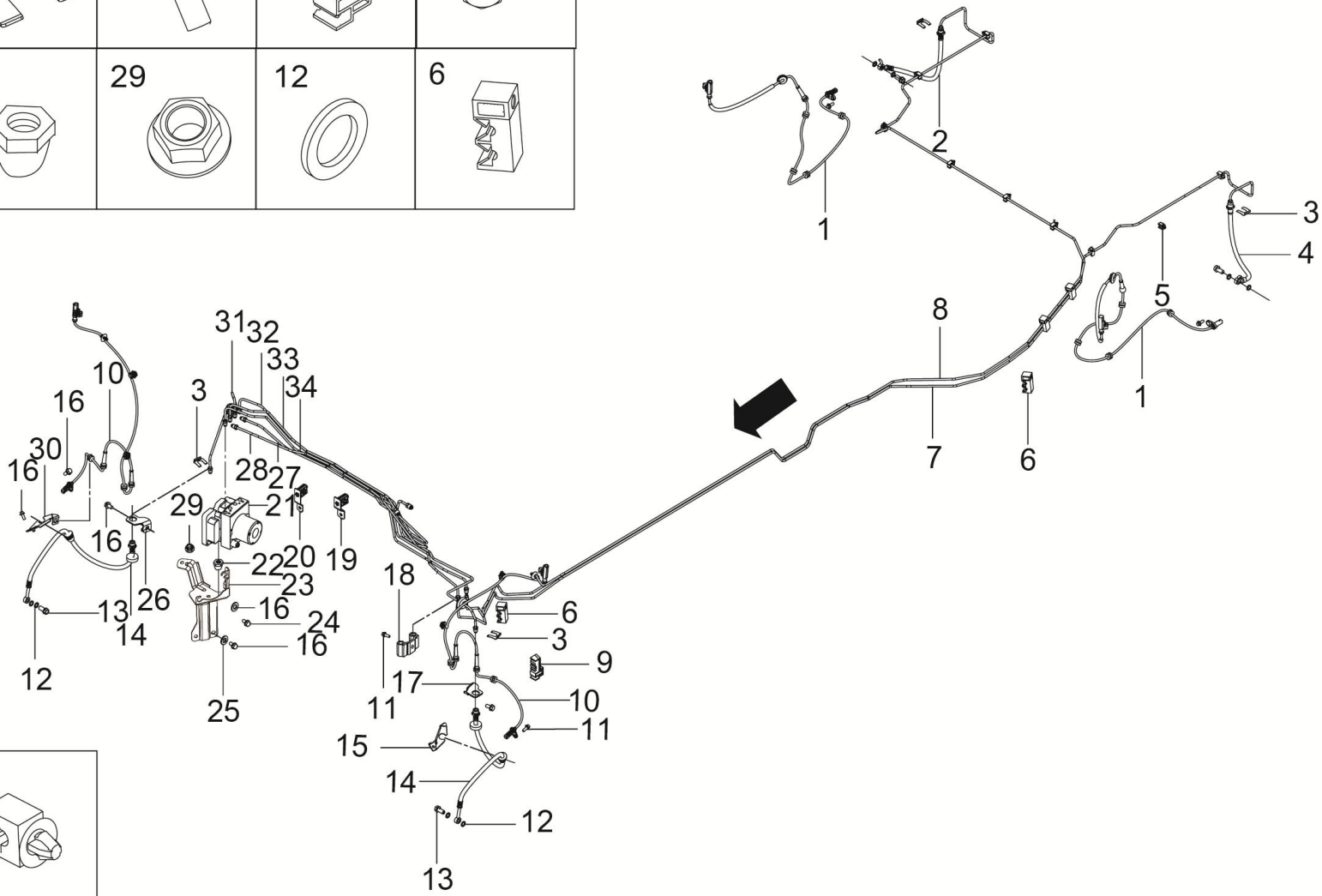

3565001007-B11 制动控制系统装置（ESC）

3565001007-B11 BRAKING OPERATION SYSTEM（ESC）

序号	备件编码	中文名称	英文名称	NSE1.5T+LD525		TNN4G15T+LD525		TNN4G15T+A6F5				TN4G18T+DCT360					备注
				MT两驱豪华型	MT两驱尊享型	MT两驱豪华型	MT两驱尊享型	AT两驱豪华型	AT两驱尊享型	AT两驱尊贵型	AT两驱旗舰型	DCT两驱豪华型	DCT两驱尊享型	DCT两驱尊贵型	DCT两驱旗舰型	DCT互联网智尊型	
13	3506013-02	空心螺栓	HOLLOW-BOLT	0	4	0	4	0	0	0	0	0	0	0	0	0	
14	3506070001-B11	前制动软管总成	BRAKE HOSE FRONT	0	2	0	2	0	0	0	0	0	0	0	0	0	
15	3506011003-B11	左前制动软管总成中间安装支架	BRAKE-HOSE-LEFT-FRONT-BRACKET	0	1	0	1	0	0	0	0	0	0	0	0	0	
16	3550013001-B11	垫片	GASKET	0	4	0	4	0	0	0	0	0	0	0	0	0	
17	3506011001-B11	左前制动软管总成安装支架	BRAKE-HOSE-LEFT-FRONT-BRACKET	0	1	0	1	0	0	0	0	0	0	0	0	0	
18	3506700-A01	二通接头	BRAKE-TUBE-LINKER	0	1	0	1	0	0	0	0	0	0	0	0	0	
19	9000643004	六管夹Ⅳ	SIX-TUBE-CLIP-Ⅳ	0	1	0	1	0	0	0	0	0	0	0	0	0	
20	9000643003	六管夹Ⅲ	SIX-TUBE-CLIP-Ⅲ	0	1	0	1	0	0	0	0	0	0	0	0	0	
21	3565010001-B11A	ESC执行器总成	THE ESC ACTUATOR ASSEMBLY	0	1	0	1	0	0	0	0	0	0	0	0	0	
22	3550011001-B11	橡胶垫Ⅰ	RUBBER-MAT-Ⅰ	0	1	0	1	0	0	0	0	0	0	0	0	0	
23	3565020001-B11	ESC执行器支架总成	THE ESC ACTUATOR BRACKET ASSEMBLY	0	1	0	1	0	0	0	0	0	0	0	0	0	
24	Q1840625	六角法兰面螺栓	BOLT	0	2	0	2	0	0	0	0	0	0	0	0	0	

3565001007-B11

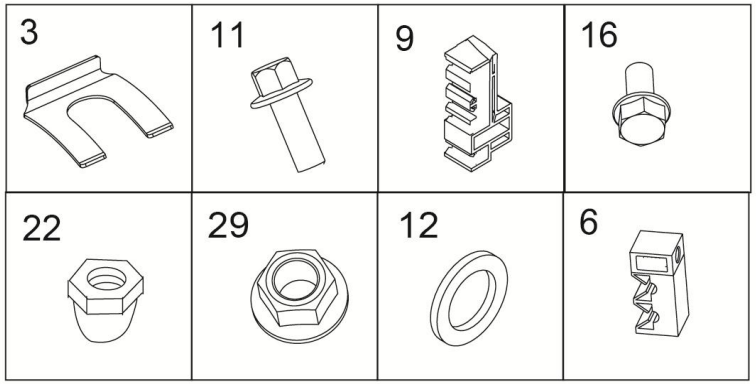

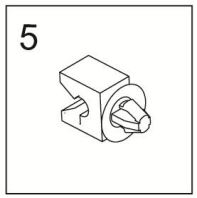

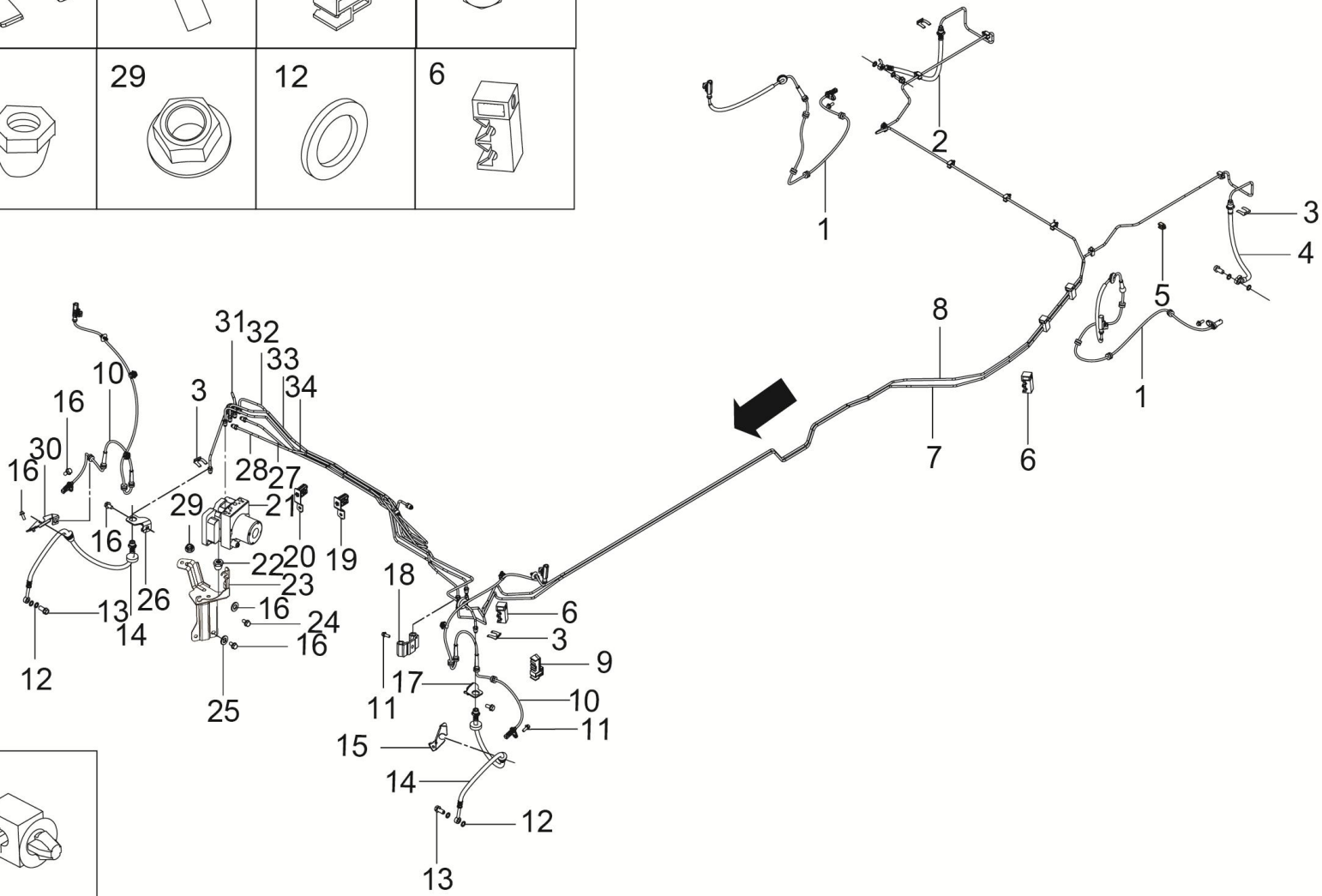

3565001007-B11 制动控制系统装置（ESC）

3565001007-B11 BRAKING OPERATION SYSTEM（ESC）

序号	备件编码	中文名称	英文名称	NSE1.5T+LD525		TNN4G15T+LD525		TNN4G15T+A6F5				TN4G18T+DCT360					备注
				MT两驱豪华型	MT两驱尊享型	MT两驱豪华型	MT两驱尊享型	AT两驱豪华型	AT两驱尊享型	AT两驱尊贵型	AT两驱旗舰型	DCT两驱豪华型	DCT两驱尊享型	DCT两驱尊贵型	DCT两驱旗舰型	DCT互联网智尊型	
25	3550012001-B11	橡胶垫Ⅱ	RUBBER-MAT-Ⅱ	0	2	0	2	0	0	0	0	0	0	0	0	0	
26	3506011002-B11	右前制动软管总成安装支架	BRAKE-HOSE-RIGHT-FRONT-BRACKET	0	1	0	1	0	0	0	0	0	0	0	0	0	
27	3506020002-B11	MC2制动该硬管总成	MC2-BRAKE-TUBE	0	1	0	1	0	0	0	0	0	0	0	0	0	
28	3506010002-B11	MC1制动硬管总成	MC1-BRAKE-TUBE	0	1	0	1	0	0	0	0	0	0	0	0	0	
29	Q32008	六角法兰面螺母	NUT	0	1	0	1	0	0	0	0	0	0	0	0	0	
30	3506011004-B11	右前制动软管总成中间安装支架	BRAKE-HOSE-LEFT-FRONT-BRACKET	0	1	0	1	0	0	0	0	0	0	0	0	0	
31	3506040003-B11	右前制动硬管总成	BRAKE-TUBE-RIGHT-FRONT	0	1	0	1	0	0	0	0	0	0	0	0	0	
32	3506050005-B11	左后制动硬管I总成	BRAKE-TUBE-LEFT-REAR-Ⅰ	0	1	0	1	0	0	0	0	0	0	0	0	0	
33	3506030003-B11	左前制动硬管总成	BRAKE-TUBE-LEFT-FRONT	0	1	0	1	0	0	0	0	0	0	0	0	0	
34	3506060005-B11	右后制动硬管I总成	BRAKE-TUBE-RIGHT-REAR-Ⅰ	0	1	0	1	0	0	0	0	0	0	0	0	0	

3565001010-B11

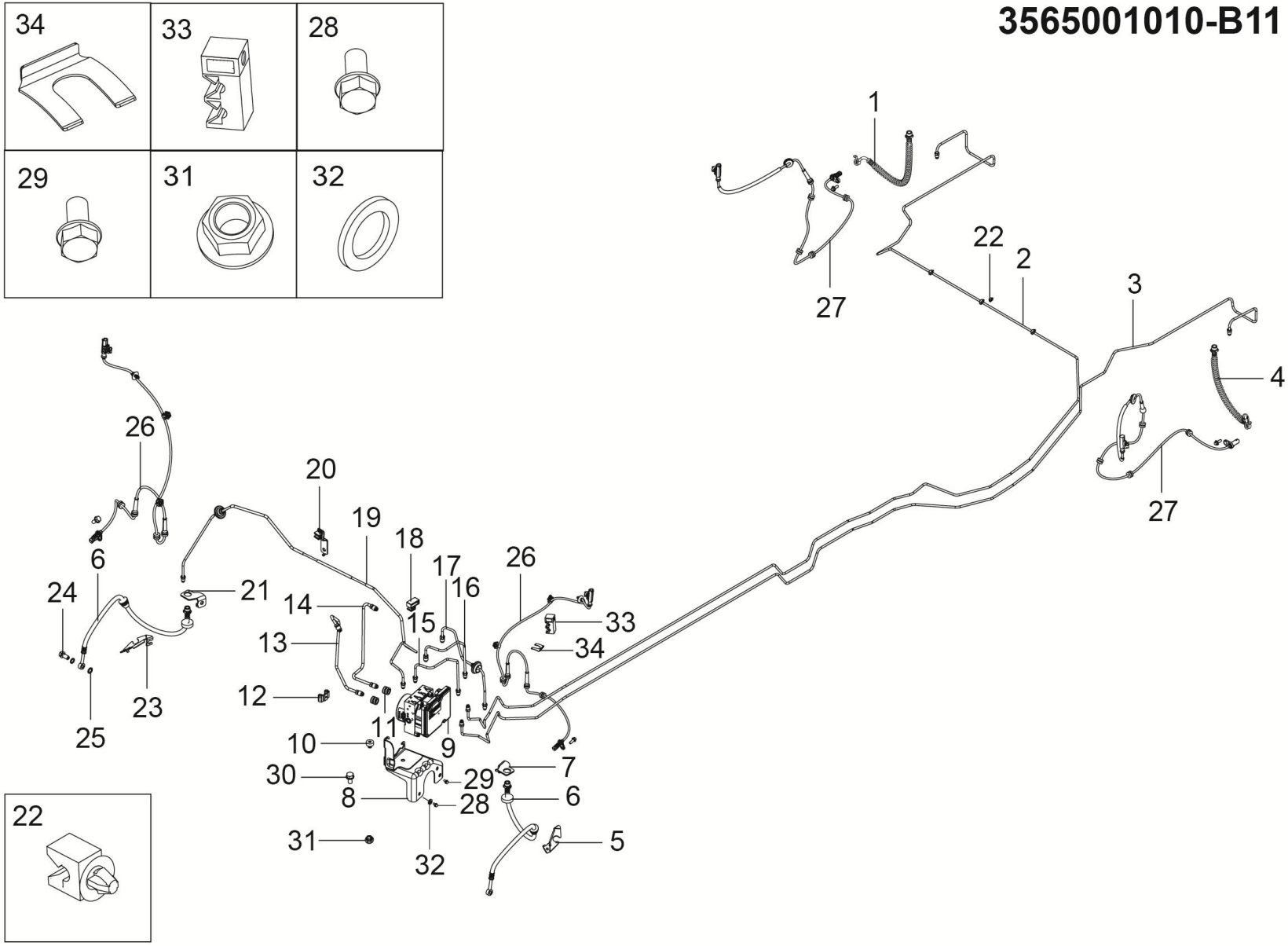

3565001010-B11 制动控制系统装置（ESC）

3565001010-B11 BRAKING OPERATION SYSTEM（ESC）

序号	备件编码	中文名称	英文名称	NSE1.5T+LD525		TNN4G15T+LD525		TNN4G15T+A6F5				TN4G18T+DCT360					备注
				MT两驱豪华型	MT两驱尊享型	MT两驱豪华型	MT两驱尊享型	AT两驱豪华型	AT两驱尊享型	AT两驱尊贵型	AT两驱旗舰型	DCT两驱豪华型	DCT两驱尊享型	DCT两驱尊贵型	DCT两驱旗舰型	DCT互联网智尊型	
1	3506080004-B11	右后制动软管总成	RIGHT BRAKE HOSE REAR	0	0	0	0	0	0	0	0	0	1	1	1	1	
2	3506060002-B11	右后制动硬管Ⅱ总成	BRAKE-TUBE-RIGHT-REAR-Ⅱ	0	0	0	0	0	0	0	0	0	1	1	1	1	
3	3506050002-B11	左后制动硬管Ⅱ总成	BRAKE-TUBE-LEFT-REAR-Ⅱ	0	0	0	0	0	0	0	0	0	1	1	1	1	
4	3506080003-B11	左后制动软管总成	LEFT BRAKE HOSE REAR	0	0	0	0	0	0	0	0	0	1	1	1	1	
5	3506011003-B11	左前制动软管总成中间安装支架	BRAKE-HOSE-LEFT-FRONT-BRACKET	0	0	0	0	0	0	0	0	0	1	1	1	1	
6	3506070001-B11	前制动软管总成	BRAKE HOSE FRONT	0	0	0	0	0	0	0	0	0	2	2	2	2	
7	3506011001-B11	左前制动软管总成安装支架	BRAKE-HOSE-LEFT-FRONT-BRACKET	0	0	0	0	0	0	0	0	0	1	1	1	1	
8	3565020003-B11	ESC执行器支架总成	ESC-CONTROL-BRACKET-ASSY	0	0	0	0	0	0	0	0	0	1	1	1	1	
9	3565010002-B11A	ESC执行器总成	ESC-CONTROL-ASSY	0	0	0	0	0	0	0	0	0	1	1	1	1	匹配软连接副车架+⌀24前稳定杆，⌀18后稳定杆专用ESC，不可混装
10	3550011001-B11	橡胶垫Ⅰ	RUBBER-MAT-Ⅰ	0	0	0	0	0	0	0	0	0	1	1	1	1	
11	3550012001-B11	橡胶垫Ⅱ	RUBBER-MAT-Ⅱ	0	0	0	0	0	0	0	0	0	2	2	2	2	

3565001010-B11

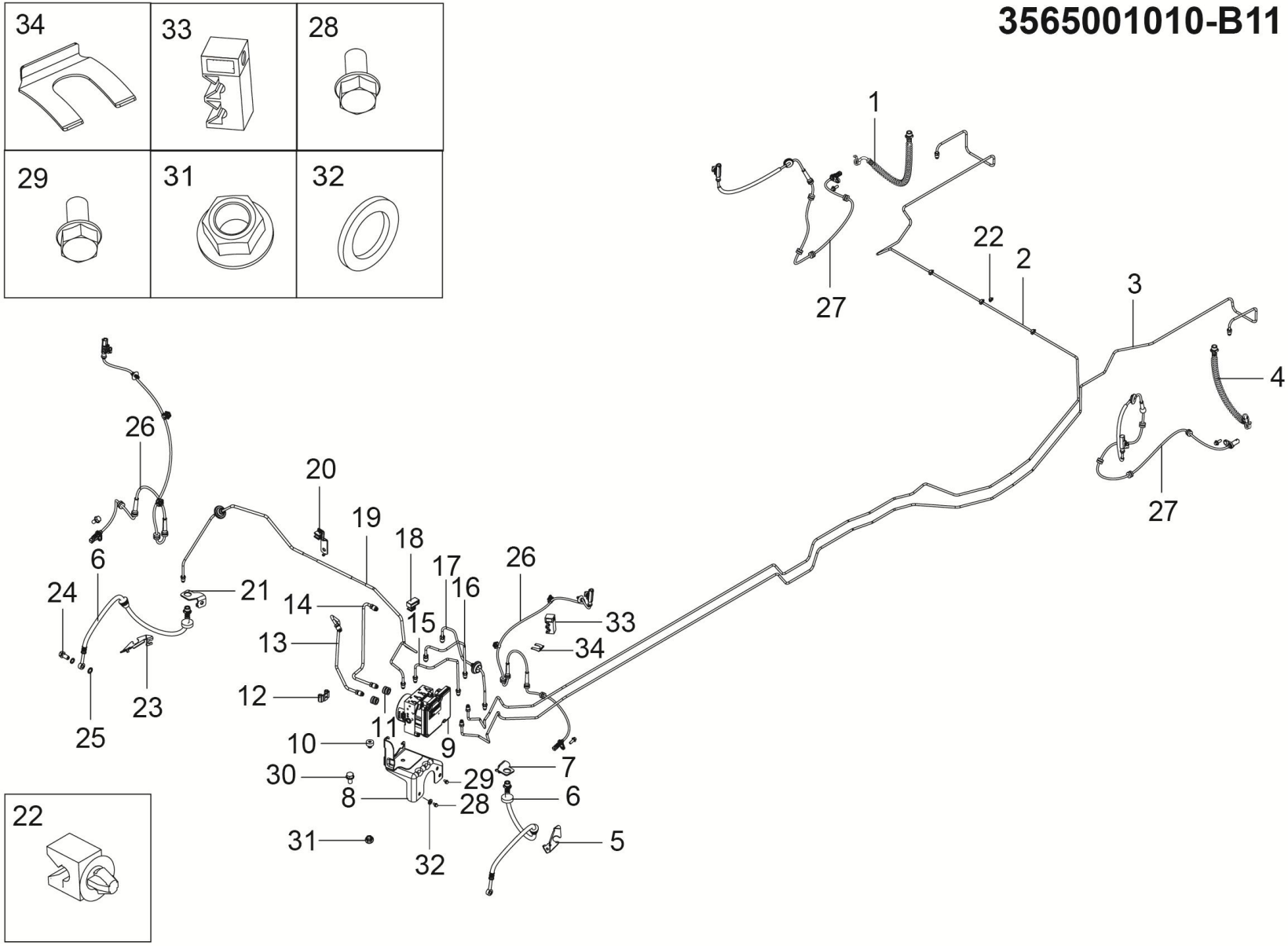

3565001010-B11 制动控制系统装置（ESC）

3565001010-B11 BRAKING OPERATION SYSTEM（ESC）

序号	备件编码	中文名称	英文名称	NSE1.5T+LD525		TNN4G15T+LD525		TNN4G15T+A6F5				TN4G18T+DCT360					备注
				MT两驱豪华型	MT两驱尊享型	MT两驱豪华型	MT两驱尊享型	AT两驱豪华型	AT两驱尊享型	AT两驱尊贵型	AT两驱旗舰型	DCT两驱豪华型	DCT两驱尊享型	DCT两驱尊贵型	DCT两驱旗舰型	DCT互联网智尊型	
12	3506700-A01	二通接头	BRAKE-TUBE-LINKER	0	0	0	0	0	0	0	0	0	1	1	1	1	
13	3506010005-B11	MC1制动硬管总成	MC1-BRAKE-TUBE	0	0	0	0	0	0	0	0	0	1	1	1	1	
14	3506020005-B11	MC2制动硬管总成	MC2-BRAKE-TUBE	0	0	0	0	0	0	0	0	0	1	1	1	1	
15	3506050007-B11	左后制动硬管Ⅰ总成	BRAKE-TUBE-LEFT-REAR-Ⅰ	0	0	0	0	0	0	0	0	0	1	1	1	1	
16	3506060007-B11	右后制动硬管Ⅰ总成	BRAKE-TUBE-RIGHT-REAR-Ⅰ	0	0	0	0	0	0	0	0	0	1	1	1	1	
17	3506030004-B11	左前制动硬管总成	BRAKE-TUBE-LEFT-FRONT	0	0	0	0	0	0	0	0	0	1	1	1	1	
18	9000132001	单管夹	MC1-BRAKE-TUBE	0	0	0	0	0	0	0	0	0	1	1	1	1	
19	3506040004-B11	右前制动硬管总成	BRAKE-TUBE-RIGHT-FRONT	0	0	0	0	0	0	0	0	0	1	1	1	1	
20	9000143001	单管夹	MC1-BRAKE-TUBE	0	0	0	0	0	0	0	0	0	2	2	2	2	
21	3506011002-B11	右前制动软管总成安装支架	BRAKE-HOSE-RIGHT-FRONT-BRACKET	0	0	0	0	0	0	0	0	0	1	1	1	1	
22	9000122002	单管夹	SINGLE-TUBE-CLIP	0	0	0	0	0	0	0	0	0	9	9	9	9	
23	3506011004-B11	右前制动软管总成中间安装支架	BRAKE-HOSE-RIGHT-FRONT-BRACKET	0	0	0	0	0	0	0	0	0	1	1	1	1	

3565001010-B11

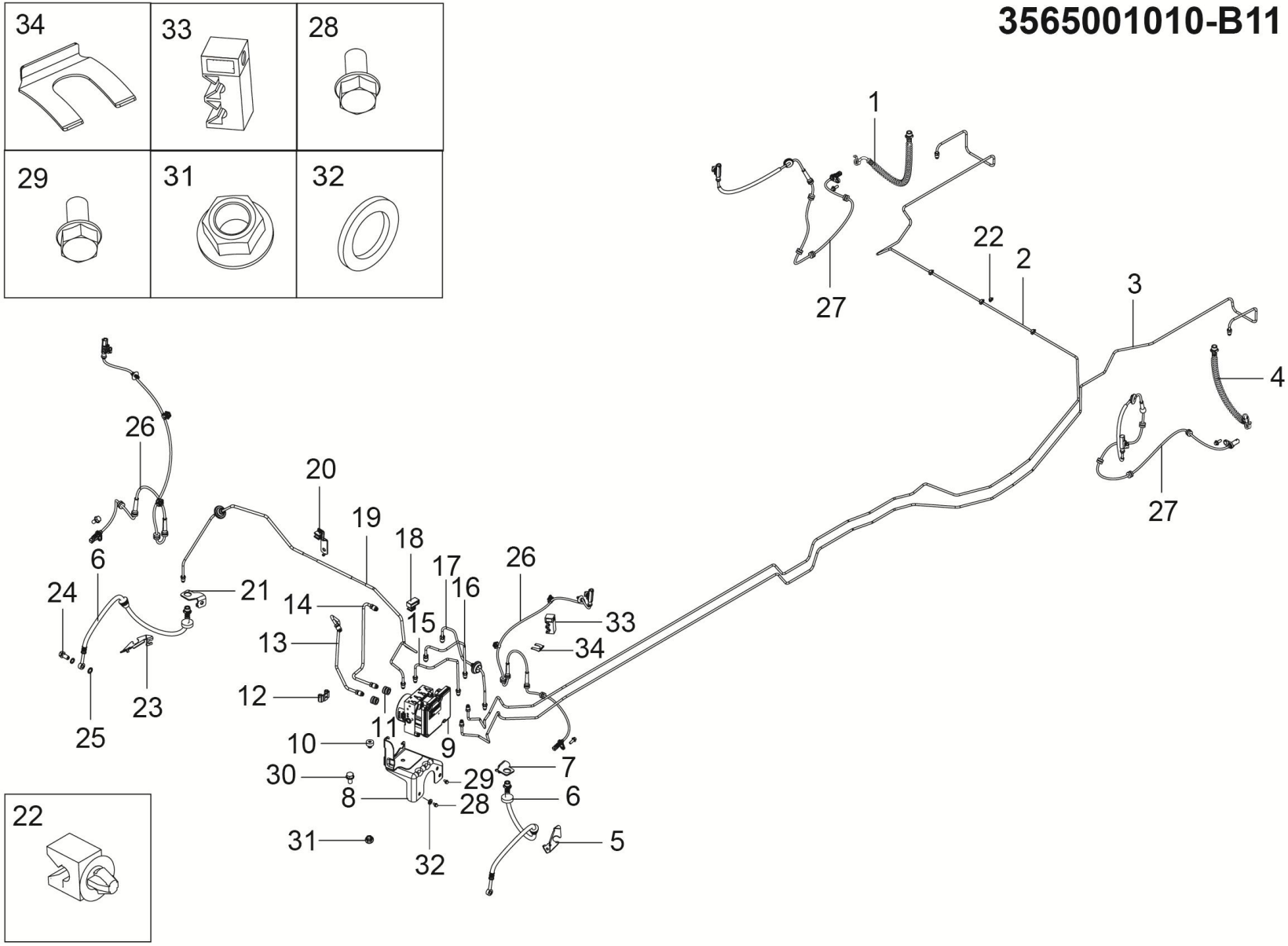

3565001010-B11 制动控制系统装置（ESC）

3565001010-B11 BRAKING OPERATION SYSTEM（ESC）

序号	备件编码	中文名称	英文名称	NSE1.5T+LD525		TNN4G15T+LD525		TNN4G15T+A6F5				TN4G18T+DCT360					备注
				MT两驱豪华型	MT两驱尊享型	MT两驱豪华型	MT两驱尊享型	AT两驱豪华型	AT两驱尊享型	AT两驱尊贵型	AT两驱旗舰型	DCT两驱豪华型	DCT两驱尊享型	DCT两驱尊贵型	DCT两驱旗舰型	DCT互联网智尊型	
24	3506013-02	空心螺栓	HOLLOW-BOLT	0	0	0	0	0	0	0	0	0	4	4	4	4	
25	3506011-02	紫铜垫圈	WASHER	0	0	0	0	0	0	0	0	0	8	8	8	8	
26	3630010001-B11	前轮速传感器总成	WHEEL-SPEED-SENSOR-FRONT	0	0	0	0	0	0	0	0	0	2	2	2	2	
27	3630030001-B11	后轮速传感器总成	WHEEL-SPEED-SENSOR-REAR	0	0	0	0	0	0	0	0	0	2	2	2	2	
28	Q1840616	六角法兰面螺栓	BOLT	0	0	0	0	0	0	0	0	0	8	8	8	8	
29	Q1840625	六角法兰面螺栓	BOLT	0	0	0	0	0	0	0	0	0	2	2	2	2	
30	Q1840816	六角法兰面螺栓	BOLT	0	0	0	0	0	0	0	0	0	4	4	4	4	
31	Q32006	六角法兰面螺母	NUT	0	0	0	0	0	0	0	0	0	2	2	2	2	
32	3550013001-B11	垫片	WASHER	0	0	0	0	0	0	0	0	0	4	4	4	4	
33	9000232001	双管夹	DOUBLE-TUBE-CLIP	0	0	0	0	0	0	0	0	0	4	4	4	4	
34	3506034-A01	波形卡片	SPRING-CLIP	0	0	0	0	0	0	0	0	0	4	4	4	4	

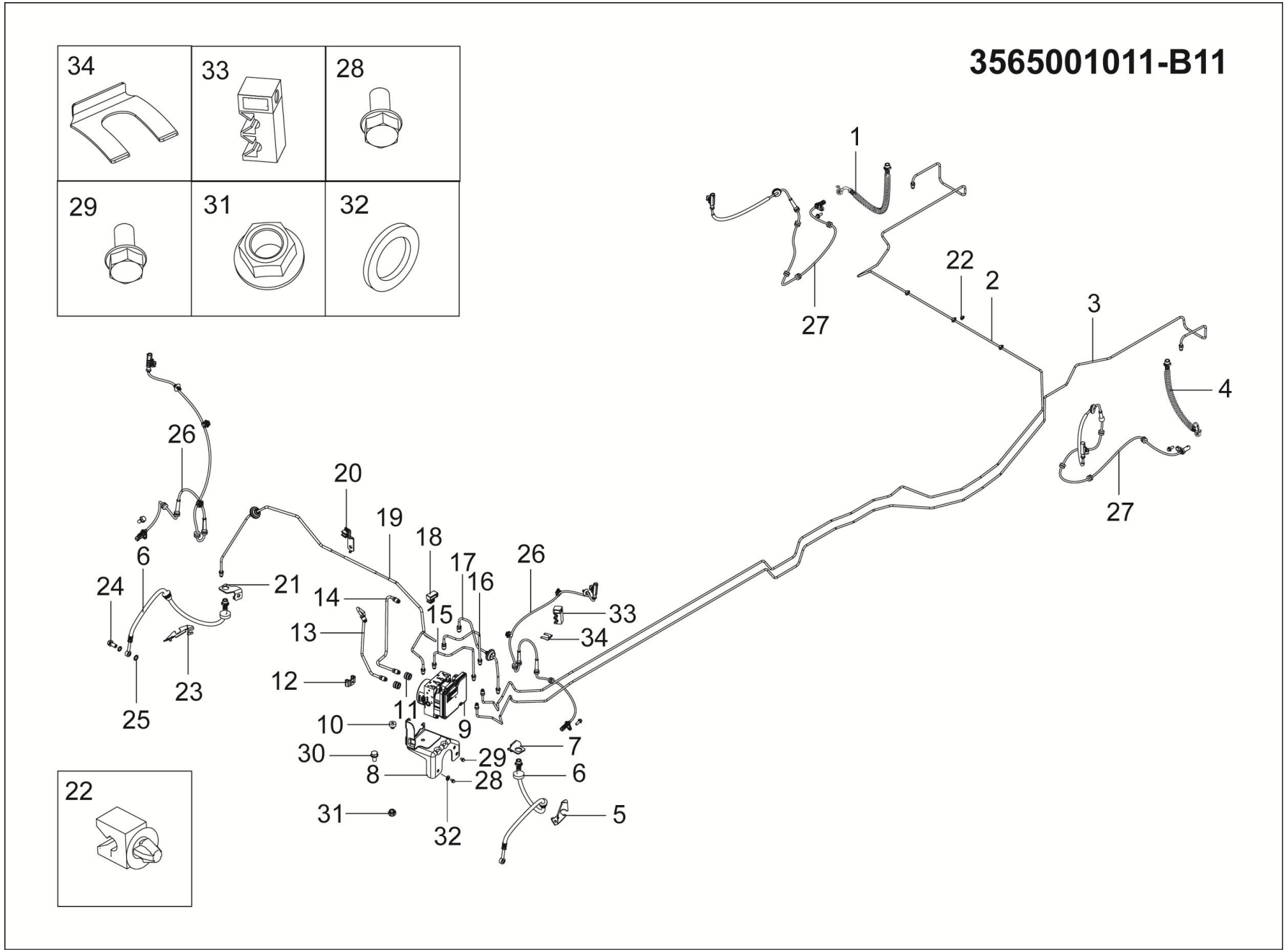
3565001011-B11
34
33
28
29
31
32
1
27
22
2
3
4
27
26
20
19
18
17
16
26
6
24
21
14
15
33
13
34
12
23
11
25
10
9
7
30
29
8
28
6
22
31
32
5

3565001011-B11 制动控制系统装置（ESC）

3565001011-B11 BRAKING OPERATION SYSTEM（ESC）

序号	备件编码	中文名称	英文名称	NSE1.5T+LD525		TNN4G15T+LD525		TNN4G15T+A6F5				TN4G18T+DCT360					备注
				MT两驱豪华型	MT两驱尊享型	MT两驱豪华型	MT两驱尊享型	AT两驱豪华型	AT两驱尊享型	AT两驱尊贵型	AT两驱旗舰型	DCT两驱豪华型	DCT两驱尊享型	DCT两驱尊贵型	DCT两驱旗舰型	DCT互联网智尊型	
1	3506080004-B11	右后制动软管总成	RIGHT BRAKE HOSE REAR	0	0	0	0	0	1	1	1	0	0	0	0	0	
2	3506060002-B11	右后制动硬管Ⅱ总成	BRAKE-TUBE-RIGHT-REAR-Ⅱ	0	0	0	0	0	1	1	1	0	0	0	0	0	
3	3506050002-B11	左后制动硬管Ⅱ总成	BRAKE-TUBE-LEFT-REAR-Ⅱ	0	0	0	0	0	1	1	1	0	0	0	0	0	
4	3506080003-B11	左后制动软管总成	LEFT BRAKE HOSE REAR	0	0	0	0	0	1	1	1	0	0	0	0	0	
5	3506011003-B11	左前制动软管总成中间安装支架	BRAKE-HOSE-LEFT-FRONT-BRACKET	0	0	0	0	0	1	1	1	0	0	0	0	0	
6	3506070001-B11	前制动软管总成	BRAKE HOSE FRONT	0	0	0	0	0	2	2	2	0	0	0	0	0	
7	3506011001-B11	左前制动软管总成安装支架	BRAKE-HOSE-LEFT-FRONT-BRACKET	0	0	0	0	0	1	1	1	0	0	0	0	0	
8	3565020003-B11	ESC执行器支架总成	ESC-CONTROL-BRACKET-ASSY	0	0	0	0	0	1	1	1	0	0	0	0	0	
9	3565010002-B11A	ESC执行器总成	ESC-CONTROL-ASSY	0	0	0	0	0	1	1	1	0	0	0	0	0	匹配软连接副车架+⌀24前稳定杆，⌀18后稳定杆专用ESC，不可混装
10	3550011001-B11	橡胶垫Ⅰ	RUBBER-MAT-Ⅰ	0	0	0	0	0	1	1	1	0	0	0	0	0	
11	3550012001-B11	橡胶垫Ⅱ	RUBBER-MAT-Ⅱ	0	0	0	0	0	2	2	2	0	0	0	0	0	

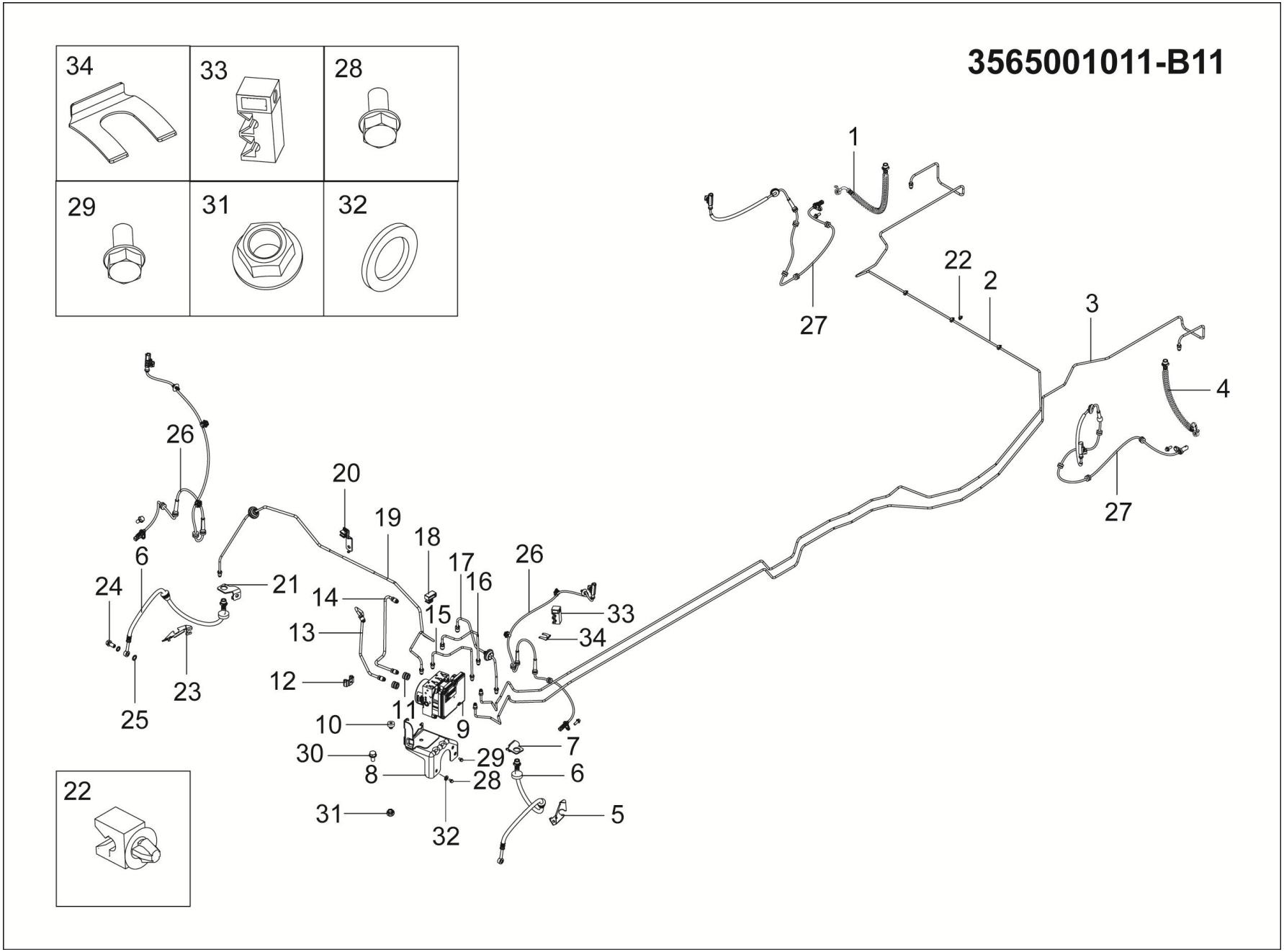
3565001011-B11
34
33
28
29
31
32
1
22
2
3
4
27
27
26
20
19
18
17
16
26
6
24
21
14
15
33
13
34
12
23
25
11
10
9
7
30
29
8
28
6
22
31
32
5

3565001011-B11 制动控制系统装置（ESC）

3565001011-B11 BRAKING OPERATION SYSTEM（ESC）

序号	备件编码	中文名称	英文名称	NSE1.5T+LD525		TNN4G15T+LD525		TNN4G15T+A6F5				TN4G18T+DCT360					备注
				MT两驱豪华型	MT两驱尊享型	MT两驱豪华型	MT两驱尊享型	AT两驱豪华型	AT两驱尊享型	AT两驱尊贵型	AT两驱旗舰型	DCT两驱豪华型	DCT两驱尊享型	DCT两驱尊贵型	DCT两驱旗舰型	DCT互联网智尊型	
12	3506700-A01	二通接头	BRAKE-TUBE-LINKER	0	0	0	0	0	1	1	1	0	0	0	0	0	
13	3506010005-B11	MC1制动硬管总成	MC1-BRAKE-TUBE	0	0	0	0	0	1	1	1	0	0	0	0	0	
14	3506020005-B11	MC2制动硬管总成	MC2-BRAKE-TUBE	0	0	0	0	0	1	1	1	0	0	0	0	0	
15	3506050007-B11	左后制动硬管Ⅰ总成	BRAKE-TUBE-LEFT-REAR-Ⅰ	0	0	0	0	0	1	1	1	0	0	0	0	0	
16	3506060007-B11	右后制动硬管Ⅰ总成	BRAKE-TUBE-RIGHT-REAR-Ⅰ	0	0	0	0	0	1	1	1	0	0	0	0	0	
17	3506030004-B11	左前制动硬管总成	BRAKE-TUBE-LEFT-FRONT	0	0	0	0	0	1	1	1	0	0	0	0	0	
18	9000132001	单管夹	MC1-BRAKE-TUBE	0	0	0	0	0	1	1	1	0	0	0	0	0	
19	3506040004-B11	右前制动硬管总成	BRAKE-TUBE-RIGHT-FRONT	0	0	0	0	0	1	1	1	0	0	0	0	0	
20	9000143001	单管夹	MC1-BRAKE-TUBE	0	0	0	0	0	2	2	2	0	0	0	0	0	
21	3506011002-B11	右前制动软管总成安装支架	BRAKE-HOSE-RIGHT-FRONT-BRACKET	0	0	0	0	0	1	1	1	0	0	0	0	0	
22	9000122002	单管夹	SINGLE-TUBE-CLIP	0	0	0	0	0	9	9	9	0	0	0	0	0	
23	3506011004-B11	右前制动软管总成中间安装支架	BRAKE-HOSE-RIGHT-FRONT-BRACKET	0	0	0	0	0	1	1	1	0	0	0	0	0	

3565001011-B11

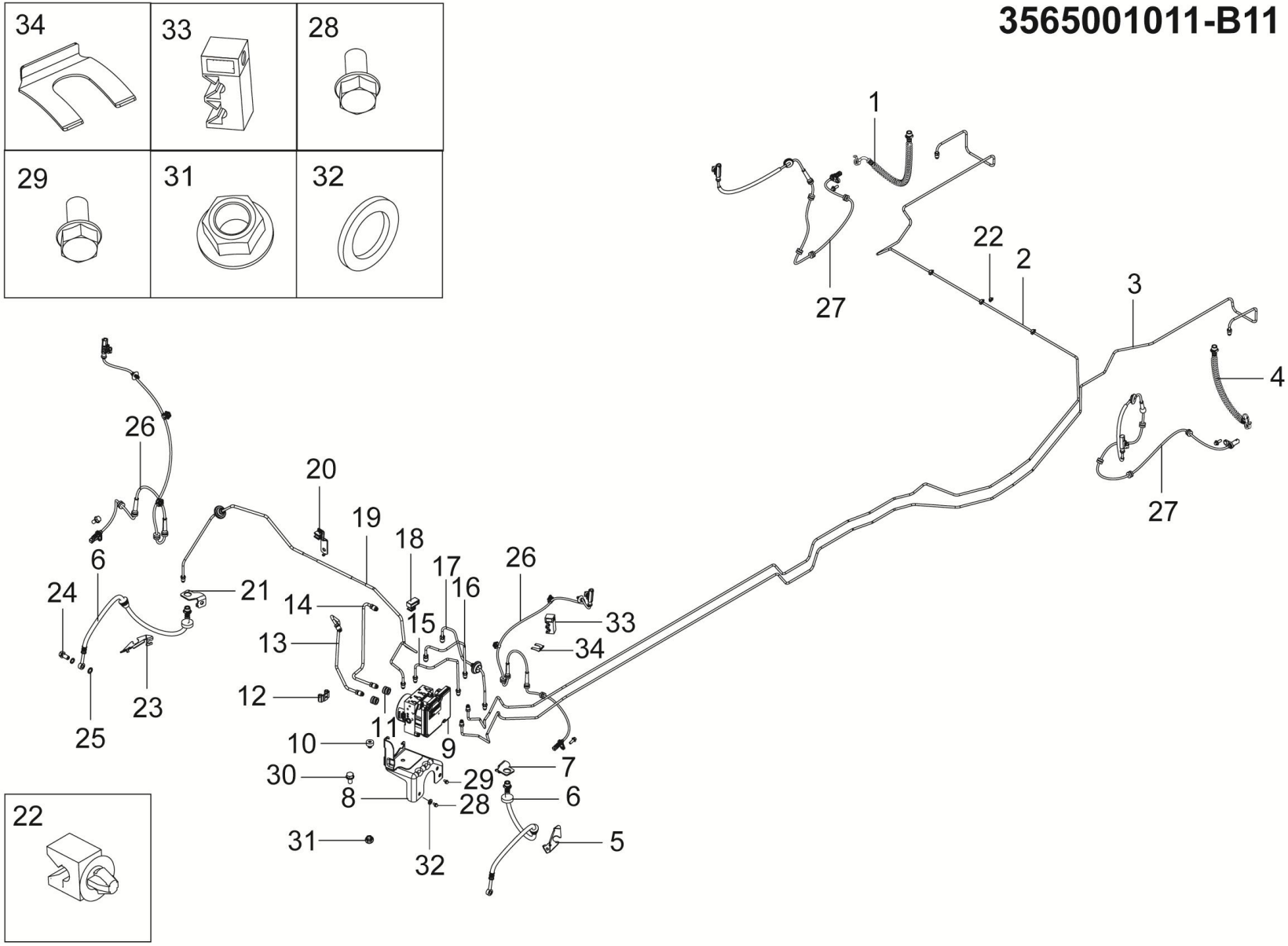

3565001011-B11 制动控制系统装置（ESC）

3565001011-B11 BRAKING OPERATION SYSTEM（ESC）

序号	备件编码	中文名称	英文名称	NSE1.5T+LD525		TNN4G15T+LD525		TNN4G15T+A6F5				TN4G18T+DCT360					备注
				MT两驱豪华型	MT两驱尊享型	MT两驱豪华型	MT两驱尊享型	AT两驱豪华型	AT两驱尊享型	AT两驱尊贵型	AT两驱旗舰型	DCT两驱豪华型	DCT两驱尊享型	DCT两驱尊贵型	DCT两驱旗舰型	DCT互联网智尊型	
24	3506013-02	空心螺栓	HOLLOW-BOLT	0	0	0	0	0	4	4	4	0	0	0	0	0	
25	3506011-02	紫铜垫圈	WASHER	0	0	0	0	0	8	8	8	0	0	0	0	0	
26	3630010001-B11	前轮速传感器总成	WHEEL-SPEED-SENSOR-FRONT	0	0	0	0	0	2	2	2	0	0	0	0	0	
27	3630030001-B11	后轮速传感器总成	WHEEL-SPEED-SENSOR-REAR	0	0	0	0	0	2	2	2	0	0	0	0	0	
28	Q1840616	六角法兰面螺栓	BOLT	0	0	0	0	0	8	8	8	0	0	0	0	0	
29	Q1840625	六角法兰面螺栓	BOLT	0	0	0	0	0	2	2	2	0	0	0	0	0	
30	Q1840816	六角法兰面螺栓	BOLT	0	0	0	0	0	4	4	4	0	0	0	0	0	
31	Q32006	六角法兰面螺母	NUT	0	0	0	0	0	2	2	2	0	0	0	0	0	
32	3550013001-B11	垫片	WASHER	0	0	0	0	0	4	4	4	0	0	0	0	0	
33	9000232001	双管夹	DOUBLE-TUBE-CLIP	0	0	0	0	0	4	4	4	0	0	0	0	0	
34	3506034-A01	波形卡片	SPRING-CLIP	0	0	0	0	0	4	4	4	0	0	0	0	0	

3569001003-B11F

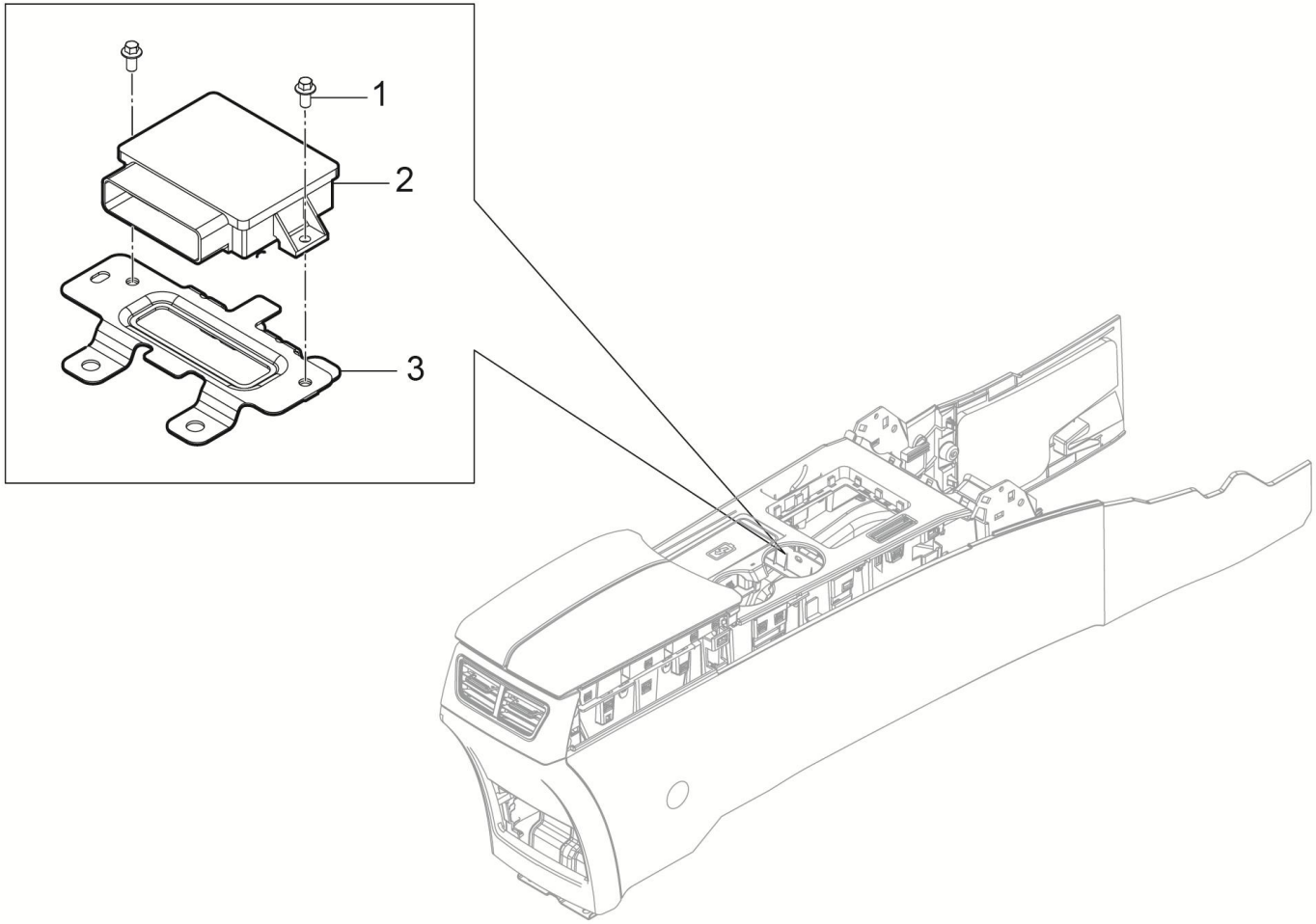

3569001003-B11F 驻车制动系统装置(EPB)

3569001003-B11F PARKING-BRAKTING-SYSTEM(EPB)

序号	备件编码	中文名称	英文名称	NSE1.5T+LD525		TNN4G15T+LD525		TNN4G15T+A6F5				TN4G18T+DCT360					备注
				MT两驱豪华型	MT两驱尊享型	MT两驱豪华型	MT两驱尊享型	AT两驱豪华型	AT两驱尊享型	AT两驱尊贵型	AT两驱旗舰型	DCT两驱豪华型	DCT两驱尊享型	DCT两驱尊贵型	DCT两驱旗舰型	DCT互联网智尊型	
1	Q1840616	六角法兰面螺栓	BOLT	4	4	0	0	0	0	0	0	0	0	0	0	0	
2	3569010004-B11	电子驻车ECU总成	EPB ECU	1	1	0	0	0	0	0	0	0	0	0	0	0	
3	3569020001-B15	电子驻车ECU安装支架总成	EPB-ECU-BRACKET-ASSY	1	1	0	0	0	0	0	0	0	0	0	0	0	

3569001006-B11F

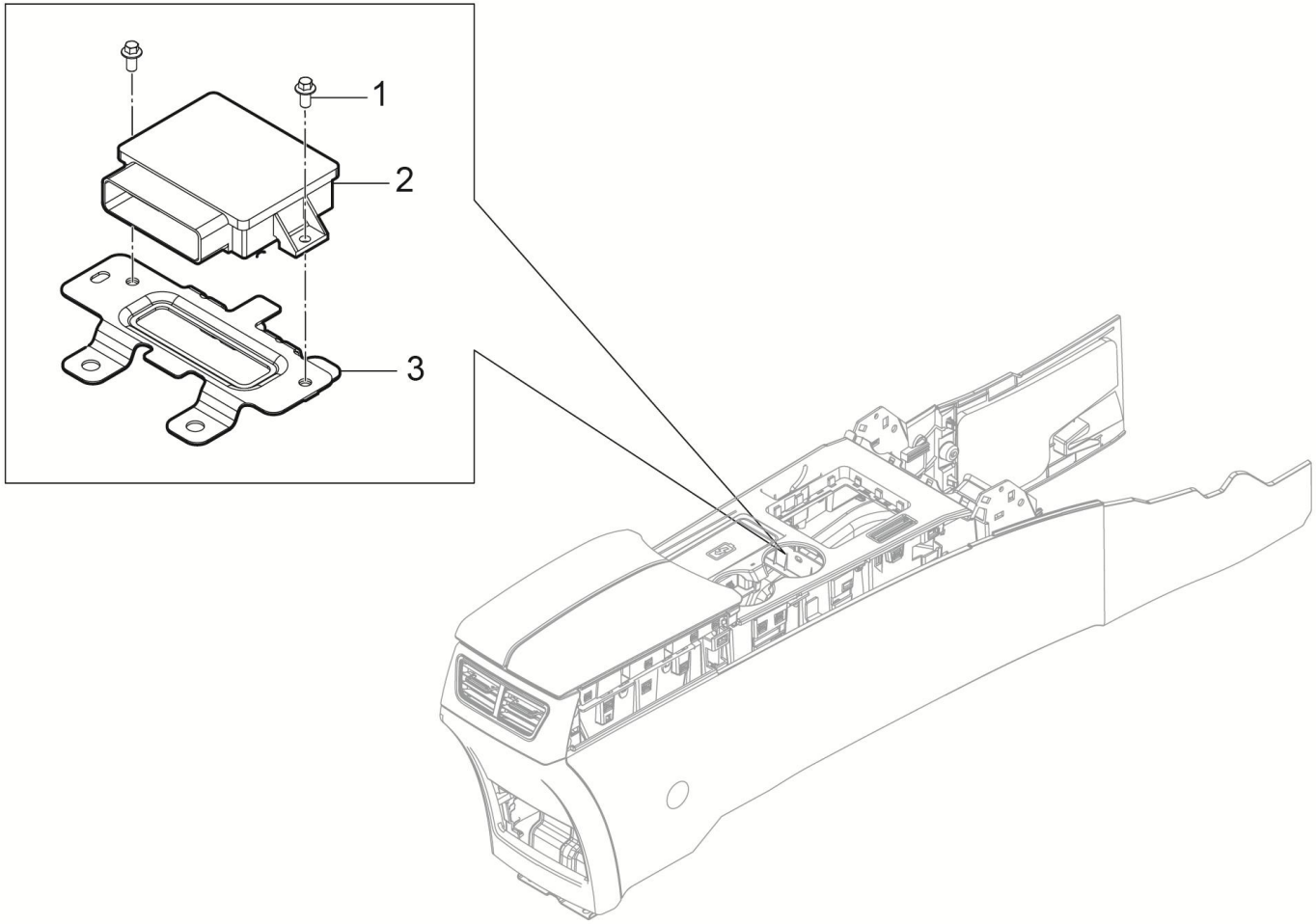

3569001006-B11F 驻车制动系统装置(EPB)

3569001006-B11F PARKING-BRAKTING-SYSTEM(EPB)

序号	备件编码	中文名称	英文名称	NSE1.5T+LD525		TNN4G15T+LD525		TNN4G15T+A6F5				TN4G18T+DCT360					备注
				MT两驱豪华型	MT两驱尊享型	MT两驱豪华型	MT两驱尊享型	AT两驱豪华型	AT两驱尊享型	AT两驱尊贵型	AT两驱旗舰型	DCT两驱豪华型	DCT两驱尊享型	DCT两驱尊贵型	DCT两驱旗舰型	DCT互联网智尊型	
1	Q1840616	六角法兰面螺栓	BOLT	0	0	0	0	0	0	0	0	4	4	4	4	4	
2	3569010005-B11	电子驻车ECU总成	PARKING-BRAKTING-SYSTEM	0	0	0	0	0	0	0	0	1	1	1	1	1	
3	3569020001-B15	电子驻车ECU安装支架总成	EPB-ECU-BRACKET-ASSY	0	0	0	0	0	0	0	0	1	1	1	1	1	

3569001007-B11F

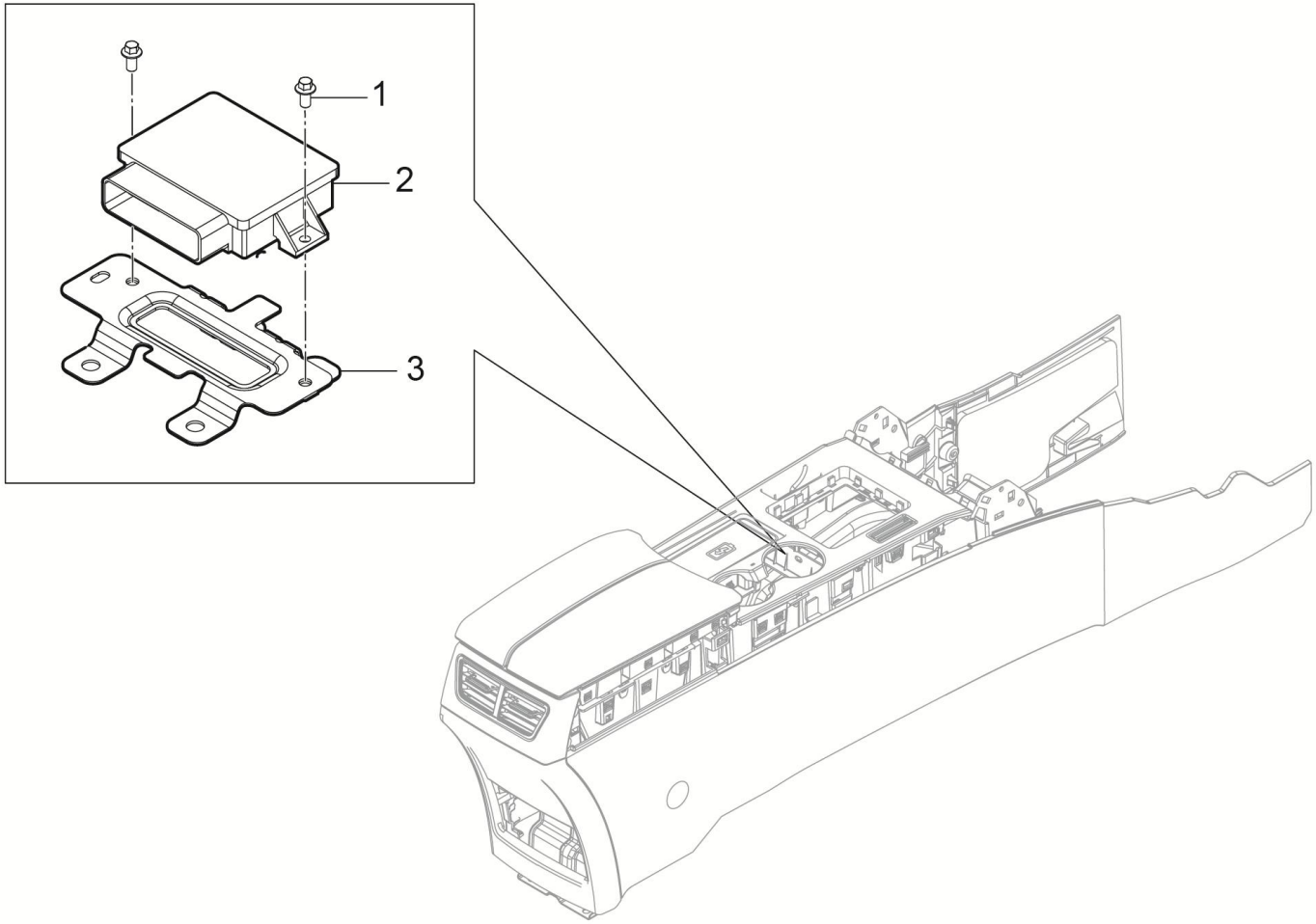

3569001007-B11F 驻车制动系统装置(EPB)

3569001007-B11F PARKING-BRAKTING-SYSTEM(EPB)

序号	备件编码	中文名称	英文名称	NSE1.5T+LD525		TNN4G15T+LD525		TNN4G15T+A6F5				TN4G18T+DCT360					备注
				MT两驱豪华型	MT两驱尊享型	MT两驱豪华型	MT两驱尊享型	AT两驱豪华型	AT两驱尊享型	AT两驱尊贵型	AT两驱旗舰型	DCT两驱豪华型	DCT两驱尊享型	DCT两驱尊贵型	DCT两驱旗舰型	DCT互联网智尊型	
1	Q1840616	六角法兰面螺栓	BOLT	0	0	4	4	0	0	0	0	0	0	0	0	0	
2	3569010007-B11	电子驻车ECU总成	PARKING-BRAKTING-SYSTEM	0	0	1	1	0	0	0	0	0	0	0	0	0	
3	3569020001-B15	电子驻车ECU安装支架总成	EPB-ECU-BRACKET-ASSY	0	0	1	1	0	0	0	0	0	0	0	0	0	

3569001008-B11F

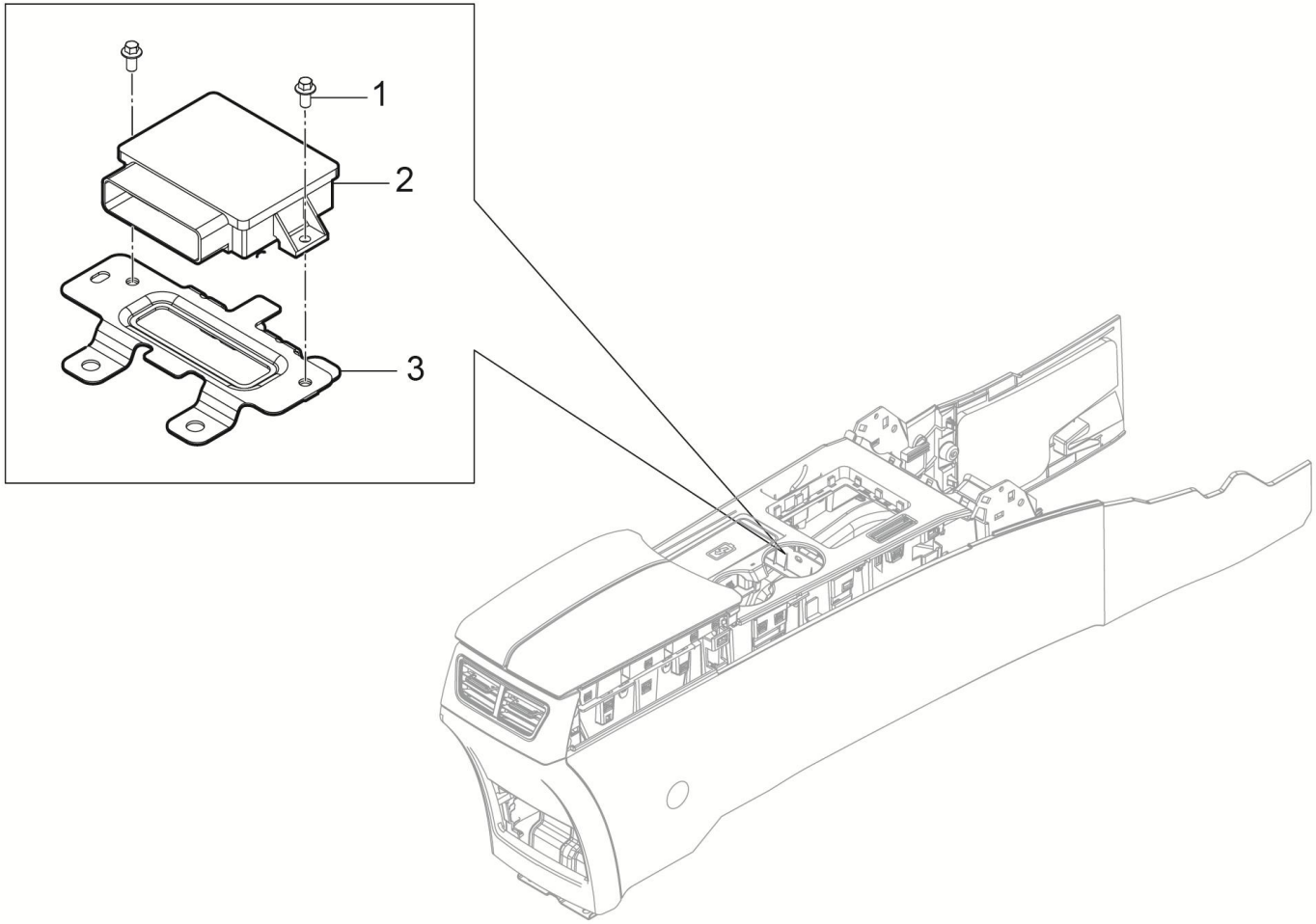

3569001008-B11F 驻车制动系统装置(EPB)

3569001008-B11F PARKING-BRAKTING-SYSTEM(EPB)

序号	备件编码	中文名称	英文名称	NSE1.5T+LD525		TNN4G15T+LD525		TNN4G15T+A6F5				TN4G18T+DCT360					备注
				MT两驱豪华型	MT两驱尊享型	MT两驱豪华型	MT两驱尊享型	AT两驱豪华型	AT两驱尊享型	AT两驱尊贵型	AT两驱旗舰型	DCT两驱豪华型	DCT两驱尊享型	DCT两驱尊贵型	DCT两驱旗舰型	DCT互联网智尊型	
1	Q1840616	六角法兰面螺栓	BOLT	0	0	0	0	4	4	4	4	0	0	0	0	0	
2	3569010008-B11	电子驻车ECU总成	PARKING-BRAKTING-SYSTEM	0	0	0	0	1	1	1	1	0	0	0	0	0	
3	3569020001-B15	电子驻车ECU安装支架总成	EPB-ECU-BRACKET-ASSY	0	0	0	0	1	1	1	1	0	0	0	0	0	

3900001001-B11A

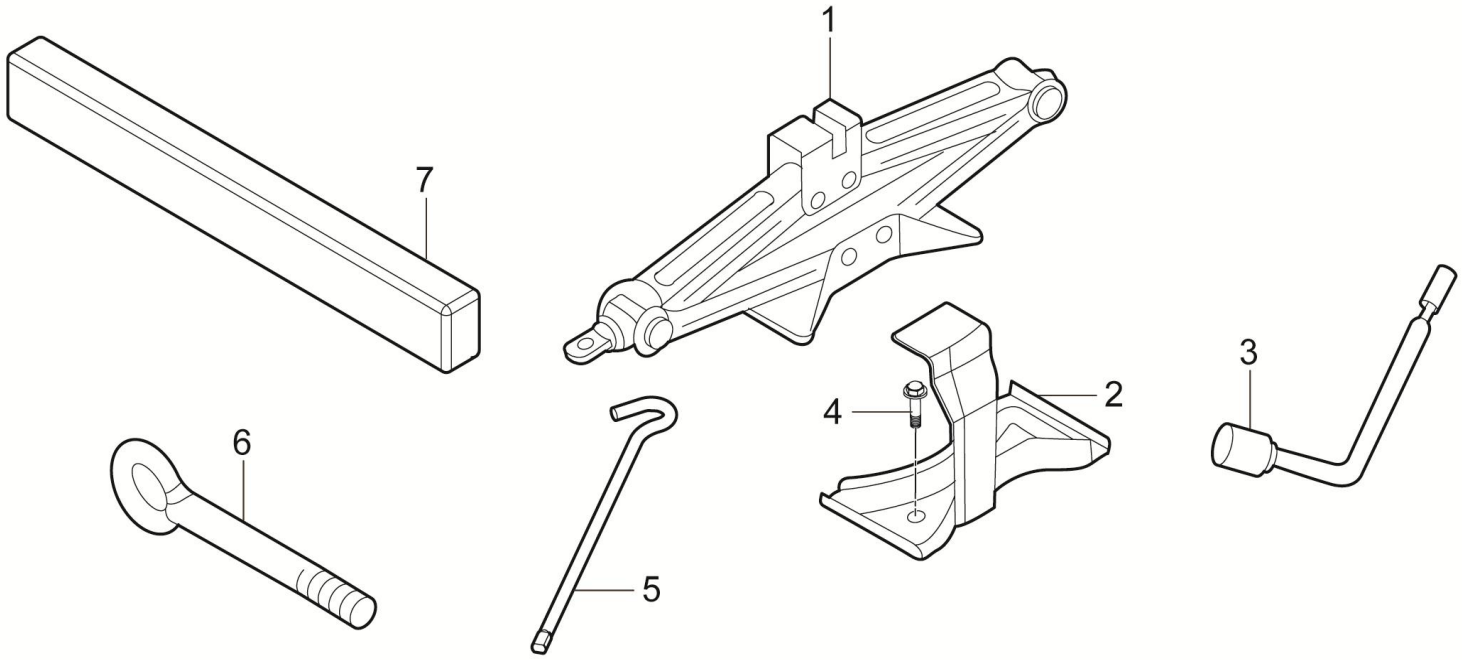

3900001001-B11A 随车工具及附件装置

3900001001-B11A TOOL SET AND COMPONENT INSTAL

序号	备件编码	中文名称	英文名称	NSE1.5T+LD525		TNN4G15T+LD525		TNN4G15T+A6F5				TN4G18T+DCT360					备注
				MT两驱豪华型	MT两驱尊享型	MT两驱豪华型	MT两驱尊享型	AT两驱豪华型	AT两驱尊享型	AT两驱尊贵型	AT两驱旗舰型	DCT两驱豪华型	DCT两驱尊享型	DCT两驱尊贵型	DCT两驱旗舰型	DCT互联网智尊型	
1	3913010001-B11	千斤顶总成	CRANE	0	0	0	0	0	0	0	1	0	0	0	1	1	
2	3913020001-B11	千斤顶支架总成	CRANE BRACKET ASSY	0	0	0	0	0	0	0	1	0	0	0	1	1	
3	3918011-A01	车轮螺母扳手	WHEEL NUT WRENCH	0	0	0	0	0	0	0	1	0	0	0	1	1	
3	Q1840616	六角头螺栓和弹簧垫圈组合件	SCREW	0	0	0	0	0	0	0	2	0	0	0	2	2	
5	3913011-A01	千斤顶摇杆	CRANE ROCKER	0	0	0	0	0	0	0	1	0	0	0	1	1	
6	3916011001-B11	拖车钩	TRAIL HOOK	0	0	0	0	0	0	0	1	0	0	0	1	1	
7	3926100AB-A01	三角警告牌	TRIANGULAR WARNING PLANTE	0	0	0	0	0	0	0	1	0	0	0	1	1	

3900001001-B11

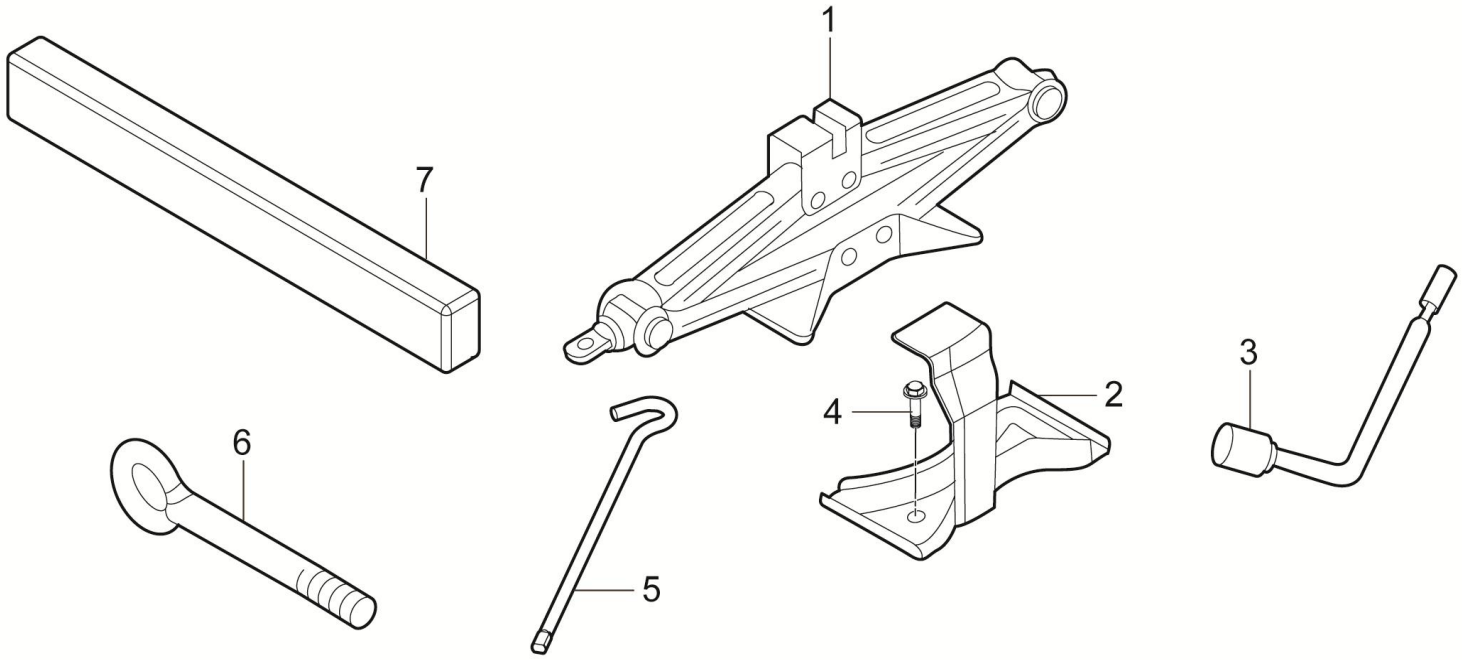

3900001001-B11 随车工具及附件装置

3900001001-B11 TOOL SET AND COMPONENT INSTAL

序号	备件编码	中文名称	英文名称	NSE1.5T+LD525		TNN4G15T+LD525		TNN4G15T+A6F5				TN4G18T+DCT360					备注
				MT两驱豪华型	MT两驱尊享型	MT两驱豪华型	MT两驱尊享型	AT两驱豪华型	AT两驱尊享型	AT两驱尊贵型	AT两驱旗舰型	DCT两驱豪华型	DCT两驱尊享型	DCT两驱尊贵型	DCT两驱旗舰型	DCT互联网智尊型	
1	3913010001-B11	千斤顶总成	CRANE	1	1	1	1	1	1	1	0	1	1	1	0	0	
2	3913020001-B11	千斤顶支架总成	CRANE BRACKET ASSY	1	1	1	1	1	1	1	0	1	1	1	0	0	
3	3918011-A01	车轮螺母扳手	WHEEL NUT WRENCH	1	1	1	1	1	1	1	0	1	1	1	0	0	
3	Q1840616	六角头螺栓和弹簧垫圈组合件	SCREW	2	2	2	2	2	2	2	0	2	2	2	0	0	
5	3913011-A01	千斤顶摇杆	CRANE ROCKER	1	1	1	1	1	1	1	0	1	1	1	0	0	
6	3916011001-B11	拖车钩	TRAIL HOOK	1	1	1	1	1	1	1	0	1	1	1	0	0	
7	3926100AB-A01	三角警告牌	TRIANGULAR WARNING PLANTE	1	1	1	1	1	1	1	0	1	1	1	0	0	

四、电器

序号	分组号	组名	GROUP_NAME	页码
1	3600001001-B11F	车身控制装置	BODY-CONTROL-SYSTEM	759
2	3600001004-B11F	车身控制装置	BODY-CONTROL-SYSTEM	761
3	3600001005-B11F	车身控制装置	BODY-CONTROL-SYSTEM	763
4	3603001001-B11F	停车辅助装置	PARKING-ASSIST-ASSY	765
5	3603001002-B11F	停车辅助装置	PARKING-ASSIST-ASSY	767
6	3617001001-B11F	胎压监测装置	TPMS SYSTEM	769
7	3618001001-B11F	无钥匙控制系统装置	PASSIVE-ENTRY-&-START-SYSTEM	771
8	3618001008-B11F	无钥匙控制系统装置	PASSIVE-ENTRY-&-START-SYSTEM	775
9	3618001009-B11F	无钥匙控制系统装置	PASSIVE-ENTRY-&-START-SYSTEM	779
10	3619001002-B11F	自动前照灯调平系统	AUTOMATIC-HEADLAMP-LEVELING-SYSTEM	783
11	3622001001-B11F	盲区侦测系统装置	BLIND SPOT INFORMATION CTROLL	785
12	3700001001-B11F	电气设备装置	ELECTRIC-ASSY	787
13	3700001002-B11F	电气设备装置	ELECTRIC-ASSY	791
14	3700001003-B11F	电气设备装置	ELECTRIC-ASSY	795
15	3700001005-B11F	电气设备装置	ELECTRIC-ASSY	799
16	3700001006-B11F	电气设备装置	ELECTRIC-ASSY	803
17	3700001007-B11F	电气设备装置	ELECTRIC-ASSY	807
18	3700001008-B11F	电气设备装置	ELECTRIC-ASSY	811
19	3703001001-B11	蓄电池装置	BATTERY	815
20	3703001002-B11	蓄电池装置	BATTERY	817
21	3721001001-B11	喇叭装置	ELECTRIC-HORN	819
22	3721001003-B11	喇叭装置	ELECTRIC-HORN	821
23	3820001001-B11F	仪表装置	METER-SET	823
24	3820001002-B11F	仪表装置	METER-SET	825
25	4000001001-B11F	线束装置	WIRING-HARNESS-ASSY	827
26	4000001002-B11F	线束装置	WIRING-HARNESS-ASSY	831
27	4000001020-B11F	线束装置	WIRING-HARNESS-ASSY	835
28	4000001021-B11F	线束装置	WIRING-HARNESS-ASSY	839
29	4000001022-B11F	线束装置	WIRING-HARNESS-ASSY	843
30	4000001023-B11F	线束装置	WIRING-HARNESS-ASSY	847

序号	分组号	组名	GROUP_NAME	页码
31	4000001024-B11F	线束装置	WIRING-HARNESS-ASSY	851
32	4000001027-B11F	线束装置	WIRING-HARNESS-ASSY	855
33	4000001028-B11F	线束装置	WIRING-HARNESS-ASSY	859
34	4000001029-B11F	线束装置	WIRING-HARNESS-ASSY	863
35	4000001030-B11F	线束装置	WIRING-HARNESS-ASSY	867
36	4000001031-B11F	线束装置	WIRING-HARNESS-ASSY	871
37	4000001032-B11F	线束装置	WIRING-HARNESS-ASSY	875
38	4100001001-B11F	灯具装置	LAMP-ASSY	879
39	4100001002-B11F	灯具装置	LAMP-ASSY	885
40	4100001003-B11F	灯具装置	LAMP-ASSY	893
41	4100001004-B11F	灯具装置	LAMP-ASSY	903
42	4100001005-B11F	灯具装置	LAMP-ASSY	913
43	5200001001-B11F	风窗装置	WASHING-ASSY-WIND	923
44	6310010001-B11F	后雨刮系统	REAR-WIPER-SYSTEM	927
45	5200001002-B11F	风窗装置	WASHING-ASSY-WIND	929
46	7900001001-B11F	多媒体装置	MULTIMEDIA-ASSY	935
47	7900001002-B11F	多媒体装置	MULTIMEDIA-ASSY	937
48	7900001003-B11F	多媒体装置	MULTIMEDIA-ASSY	941
49	7918001001-B11F	全景影像装置	AROUND-VIEW-MONITOR	945
50	7921001001-B11F	手机无线充电系统装置	PHONE-WIRELESS-CHARIGE-SYSTEM	947
51	7907001001-B11A	车联网远程控制装置	TELEMATICS-ASSY	949
52	8100001002-B11F	空调系统装置	AUTO-A/C ASSY	951
53	8100001003-B11F	空调系统装置	AUTO-A/C ASSY	955
54	8100001004-B11F	空调系统装置	AUTO-A/C ASSY	959
55	8100001005-B11F	空调系统装置	AUTO-A/C ASSY	965
56	8100001006-B11F	空调系统装置	AUTO-A/C ASSY	271
57	3723001002-B11F	电器盒装置	AUTO-A/C ASSY	977
58	8107010001-B11F	HVAC总成	HVAC ASSEMBLY	983
59	8107010003-B11F	HVAC总成	HVAC ASSEMBLY	989

3600001001-B11F

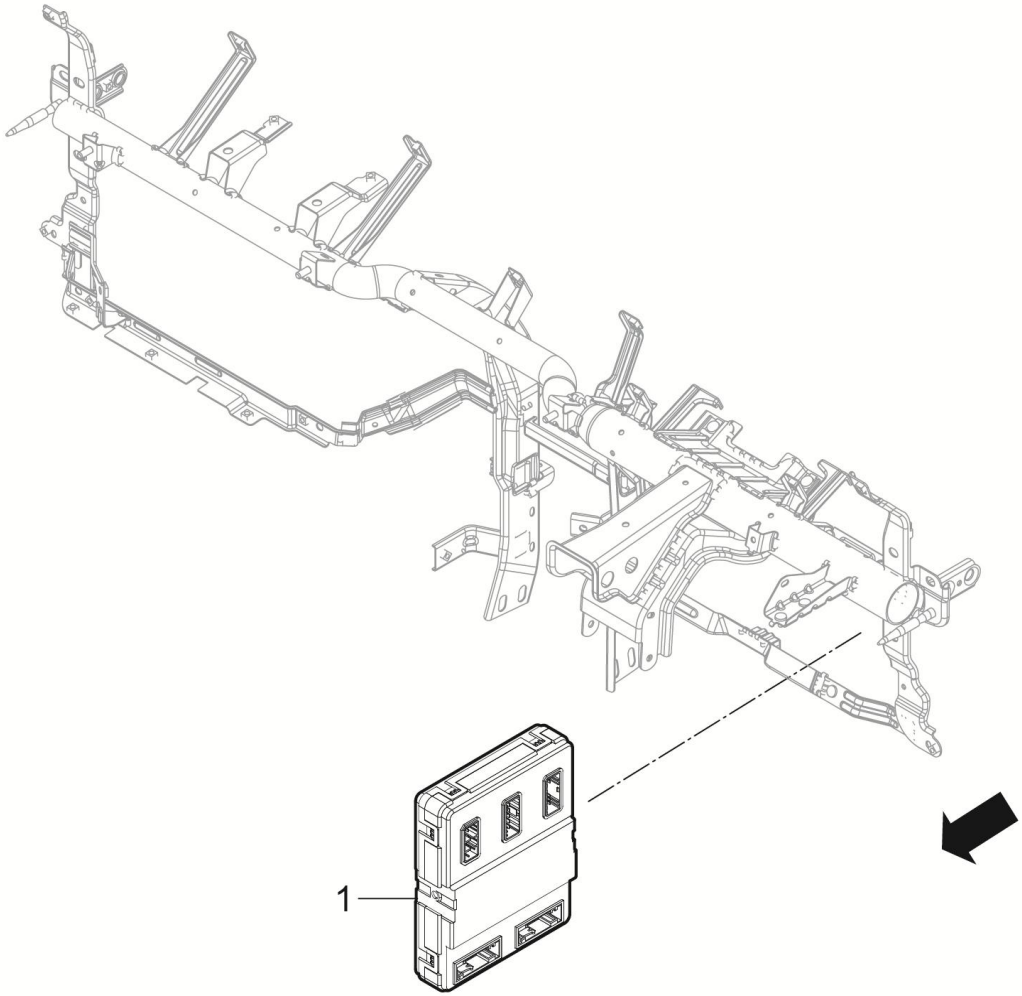

3600001001-B11F 车身控制装置

3600001001-B11F BODY-CONTROL-SYSTEM

序号	备件编码	中文名称	英文名称	NSE1.5T+LD525		TNN4G15T+LD525		TNN4G15T+A6F5				TN4G18T+DCT360					备注
				MT两驱豪华型	MT两驱尊享型	MT两驱豪华型	MT两驱尊享型	AT两驱豪华型	AT两驱尊享型	AT两驱尊贵型	AT两驱旗舰型	DCT两驱豪华型	DCT两驱尊享型	DCT两驱尊贵型	DCT两驱旗舰型	DCT互联网智尊型	
1	3600010001-B11F	车身控制模块	BODY-CONTROL-MODULE	1	0	1	0	1	0	0	0	1	0	0	0	0	RF接收+继电器

3600001004-B11F

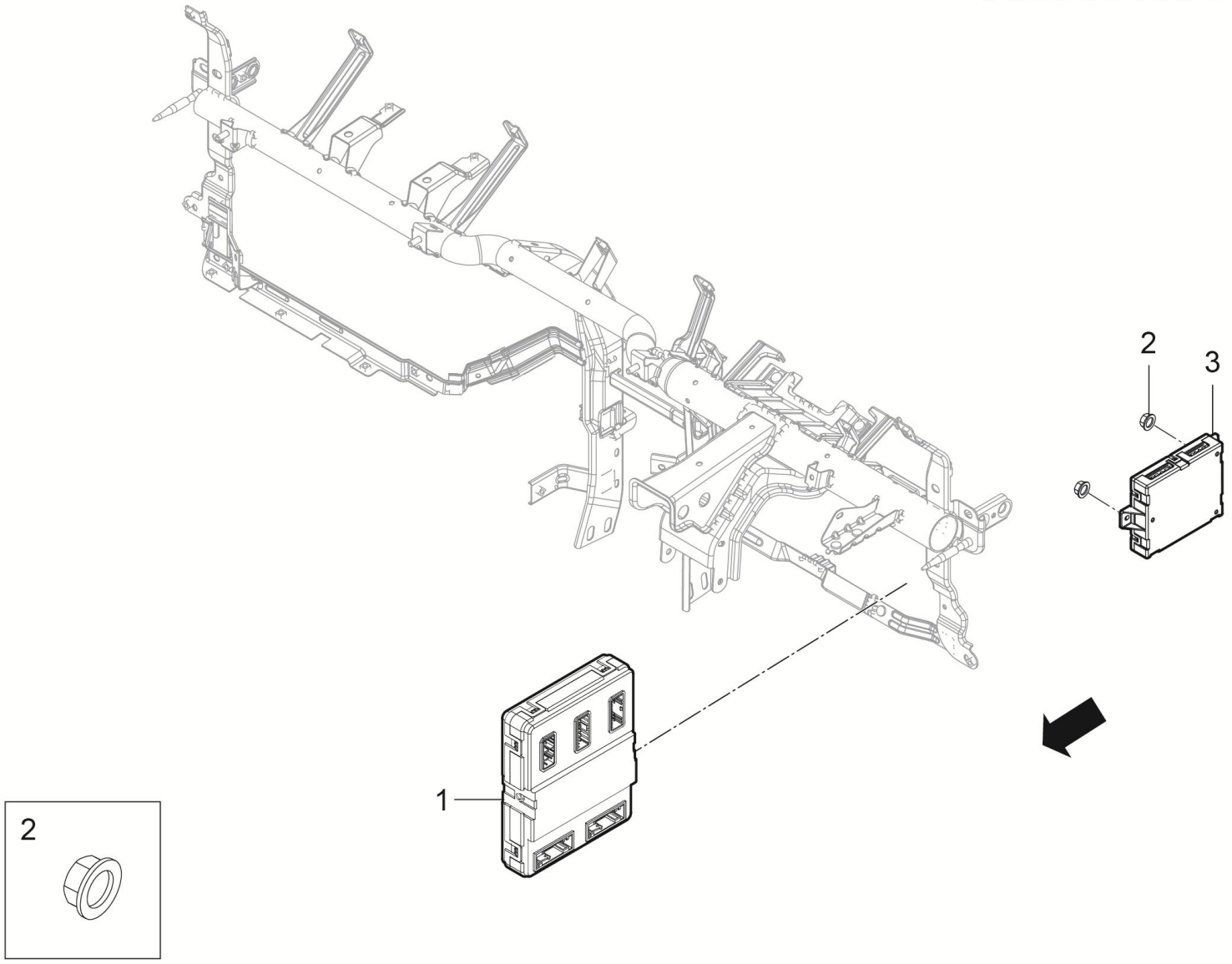

3600001004-B11F 车身控制装置

3600001004-B11F BODY-CONTROL-SYSTEM

序号	备件编码	中文名称	英文名称	NSE1.5T+LD525		TNN4G15T+LD525		TNN4G15T+A6F5				TN4G18T+DCT360					备注
				MT两驱豪华型	MT两驱尊享型	MT两驱豪华型	MT两驱尊享型	AT两驱豪华型	AT两驱尊享型	AT两驱尊贵型	AT两驱旗舰型	DCT两驱豪华型	DCT两驱尊享型	DCT两驱尊贵型	DCT两驱旗舰型	DCT互联网智尊型	
1	3600010002-B11F	车身控制模块	BODY-CONTROL-MODULE	0	0	0	0	0	0	1	1	0	0	1	1	1	无RF接收+无继电器
2	Q32006	六角头法兰面螺母	NUT	0	0	0	0	0	0	3	3	0	0	3	3	3	
3	3600010001-B11A	车身辅助控制模块	ASSISTANT-BODY-CONTROL-MODULE	0	0	0	0	0	0	1	1	0	0	1	1	1	

3600001005-B11F

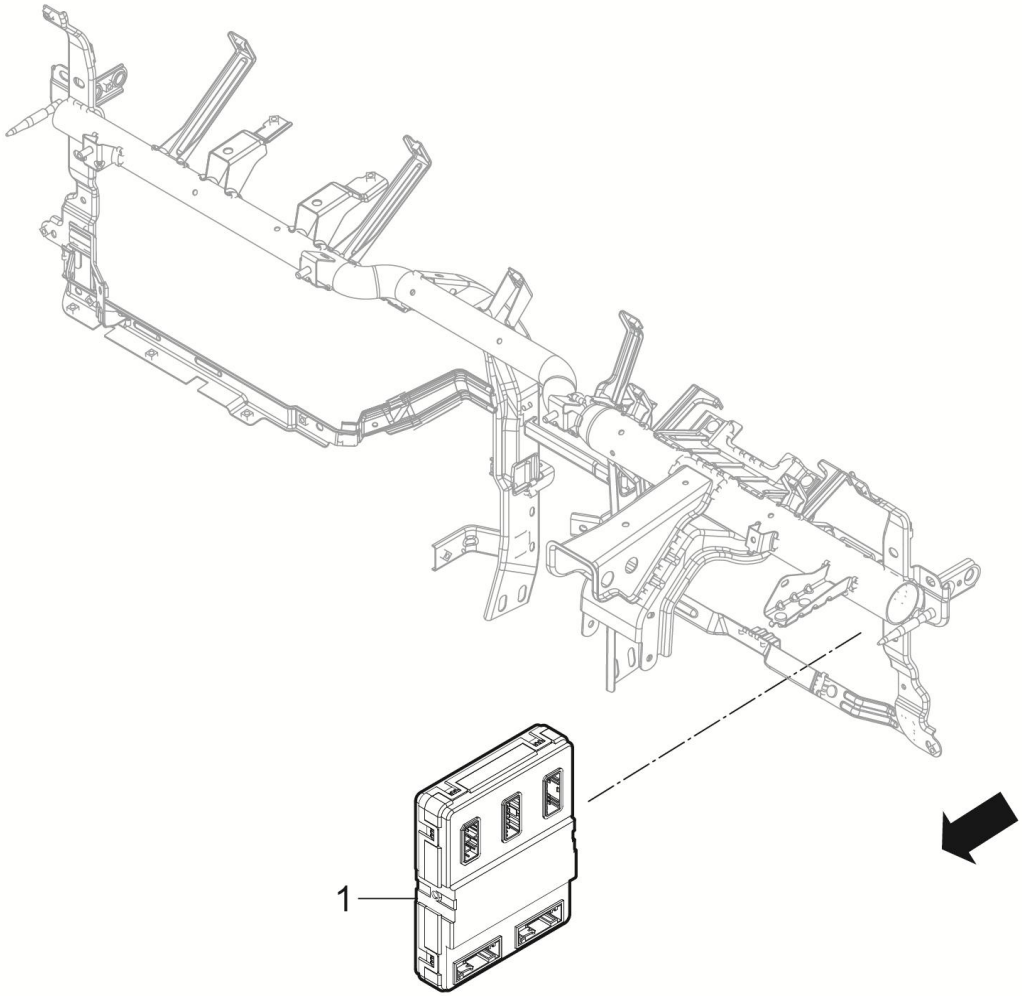

3600001005-B11F 车身控制装置

3600001005-B11F BODY-CONTROL-SYSTEM

序号	备件编码	中文名称	英文名称	NSE1.5T+LD525		TNN4G15T+LD525		TNN4G15T+A6F5				TN4G18T+DCT360					备注
				MT两驱豪华型	MT两驱尊享型	MT两驱豪华型	MT两驱尊享型	AT两驱豪华型	AT两驱尊享型	AT两驱尊贵型	AT两驱旗舰型	DCT两驱豪华型	DCT两驱尊享型	DCT两驱尊贵型	DCT两驱旗舰型	DCT互联网智尊型	
1	3600010003-B11F	车身控制模块	BODY-CONTROL-MODULE	0	1	0	1	0	1	0	0	0	1	0	0	0	无RF接收+无继电器

3603001001-B11F

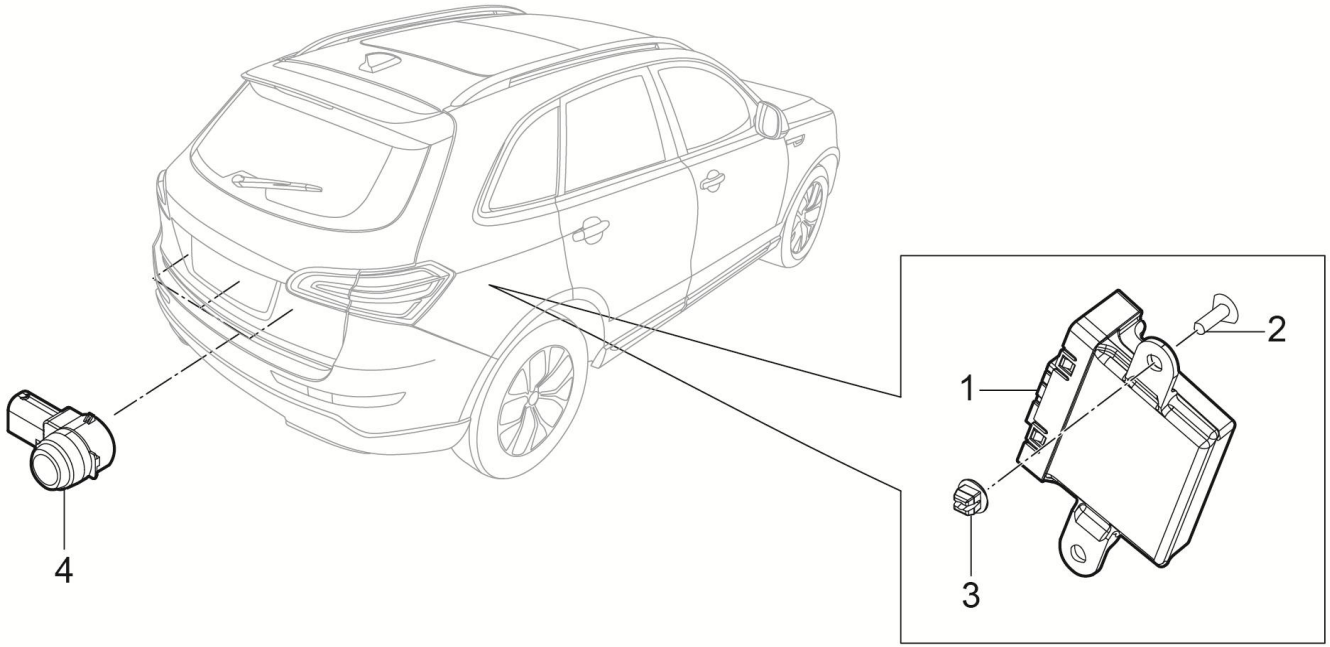

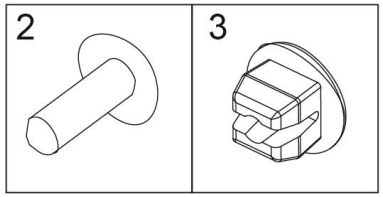

3603001001-B11F 停车辅助装置

3603001001-B11F PARKING-ASSIST-ASSY

序号	备件编码	中文名称	英文名称	NSE1.5T+LD525		TNN4G15T+LD525		TNN4G15T+A6F5				TN4G18T+DCT360					备注
				MT两驱豪华型	MT两驱尊享型	MT两驱豪华型	MT两驱尊享型	AT两驱豪华型	AT两驱尊享型	AT两驱尊贵型	AT两驱旗舰型	DCT两驱豪华型	DCT两驱尊享型	DCT两驱尊贵型	DCT两驱旗舰型	DCT互联网智尊型	
1	3603010001-B11F	倒车雷达控制器	REVERSING-RADAR-CONTROLLER-ASSY	1	0	1	0	1	0	0	0	1	0	0	0	0	
2	Q2735519	十字槽大半圆头自攻螺钉	SCREW	2	0	2	0	2	0	0	0	2	0	0	0	0	
3	B398052	自攻螺钉塑料座	SCREW-BASE	2	0	2	0	2	0	0	0	2	0	0	0	0	
4	3603020001-B17	倒车雷达探头	RADAR-PROBE	4	0	4	0	4	0	0	0	4	0	0	0	0	

3603001002-B11F

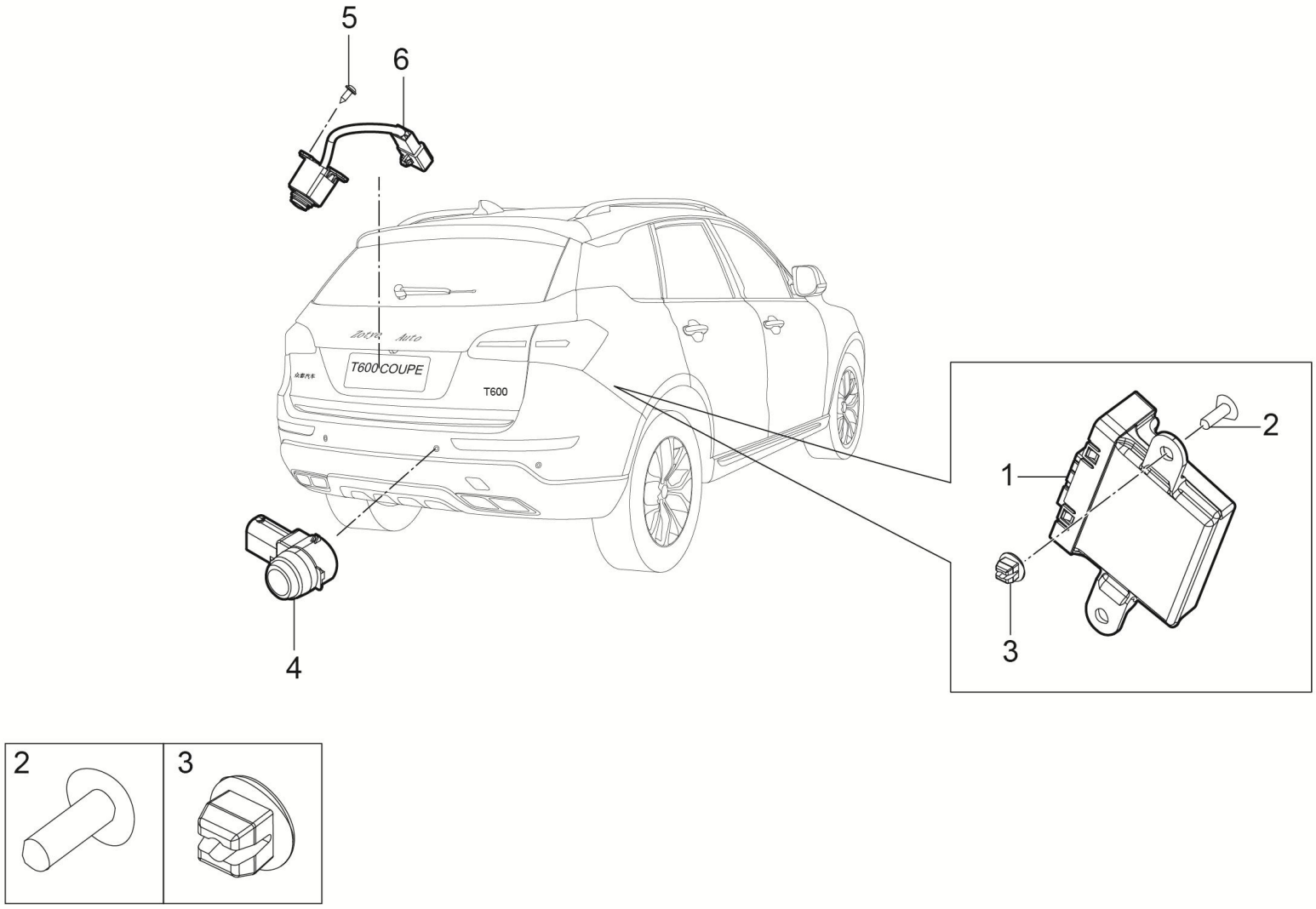

3603001002-B11F 停车辅助装置

3603001002-B11F PARKING-ASSIST-ASSY

序号	备件编码	中文名称	英文名称	NSE1.5T+LD525		TNN4G15T+LD525		TNN4G15T+A6F5				TN4G18T+DCT360					备注
				MT两驱豪华型	MT两驱尊享型	MT两驱豪华型	MT两驱尊享型	AT两驱豪华型	AT两驱尊享型	AT两驱尊贵型	AT两驱旗舰型	DCT两驱豪华型	DCT两驱尊享型	DCT两驱尊贵型	DCT两驱旗舰型	DCT互联网智尊型	
1	3603010001-B17	倒车雷达控制器	REVERSING-RADAR-CONTROLLER-ASSY	0	1	0	1	0	1	1	0	0	1	1	0	0	
2	Q2735519	十字槽大半圆头自攻螺钉	CROSS RECESSED LARGE-HEAD TAPPING SCREWS	0	2	0	2	0	2	2	0	0	2	2	0	0	
3	B398052	自攻螺钉塑料座	SCREW-BASE	0	2	0	2	0	2	2	0	0	2	2	0	0	
4	3603020001-B17	倒车雷达探头	RADAR-PROBE	0	8	0	8	0	8	8	0	0	8	8	0	0	
5	Q2204213	十字槽盘头自攻螺钉和平垫圈组合件	SCREW	0	2	0	2	0	2	2	0	0	2	2	0	0	
6	7917010001-B11F	摄像头总成	CAMERA-ASSY	0	1	0	1	0	1	1	0	0	1	1	0	0	

3617001001-B11F

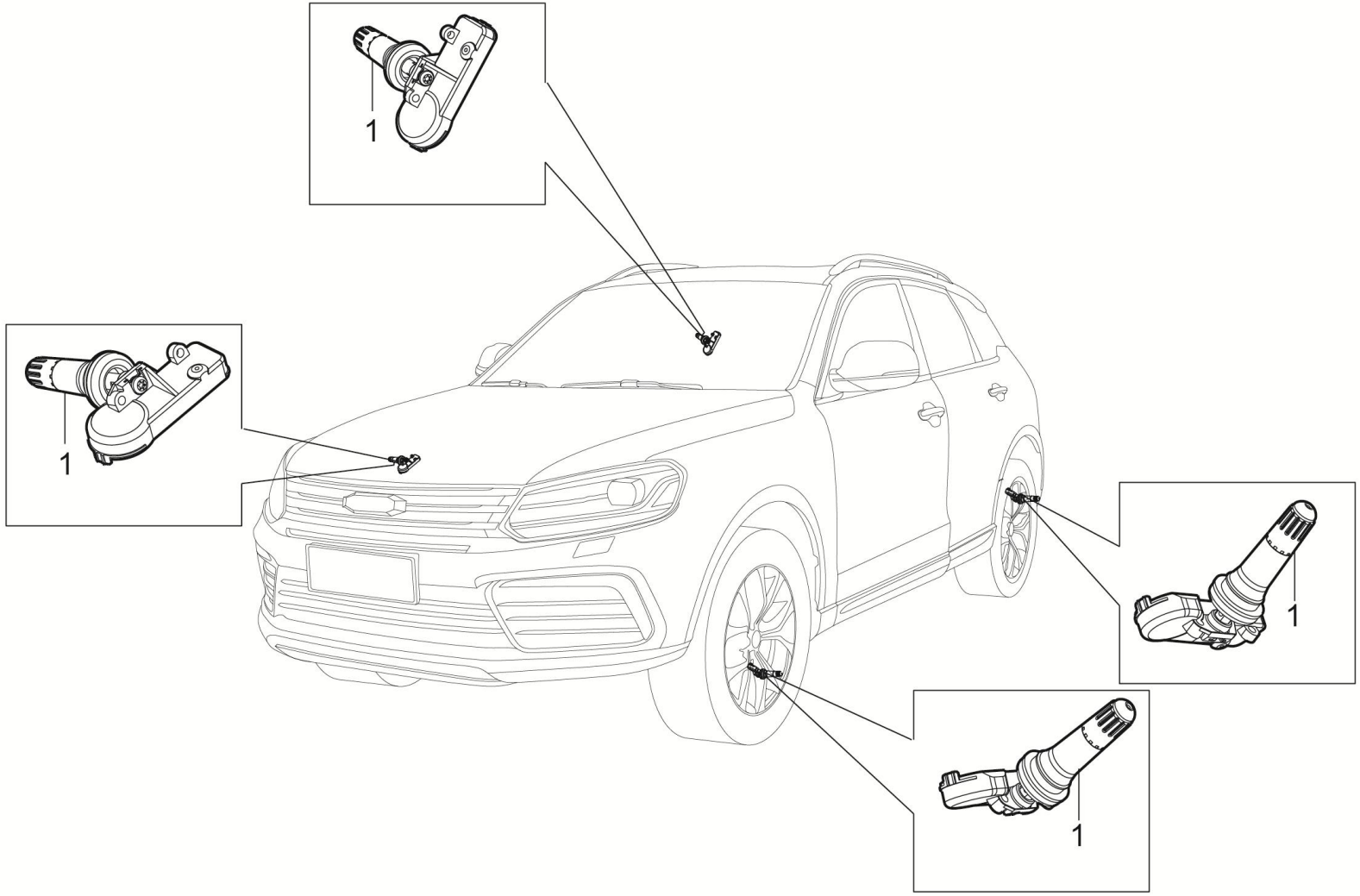

3617001001-B11F 胎压监测装置

3617001001-B11F TPMS SYSTEM

序号	备件编码	中文名称	英文名称	NSE1.5T+LD525		TNN4G15T+LD525		TNN4G15T+A6F5				TN4G18T+DCT360					备注
				MT两驱豪华型	MT两驱尊享型	MT两驱豪华型	MT两驱尊享型	AT两驱豪华型	AT两驱尊享型	AT两驱尊贵型	AT两驱旗舰型	DCT两驱豪华型	DCT两驱尊享型	DCT两驱尊贵型	DCT两驱旗舰型	DCT互联网智尊型	
1	3617020001-B12	胎压传感器	TPMS SENSOR	0	0	0	0	0	0	0	4	0	0	0	4	4	

3618001001-B11F

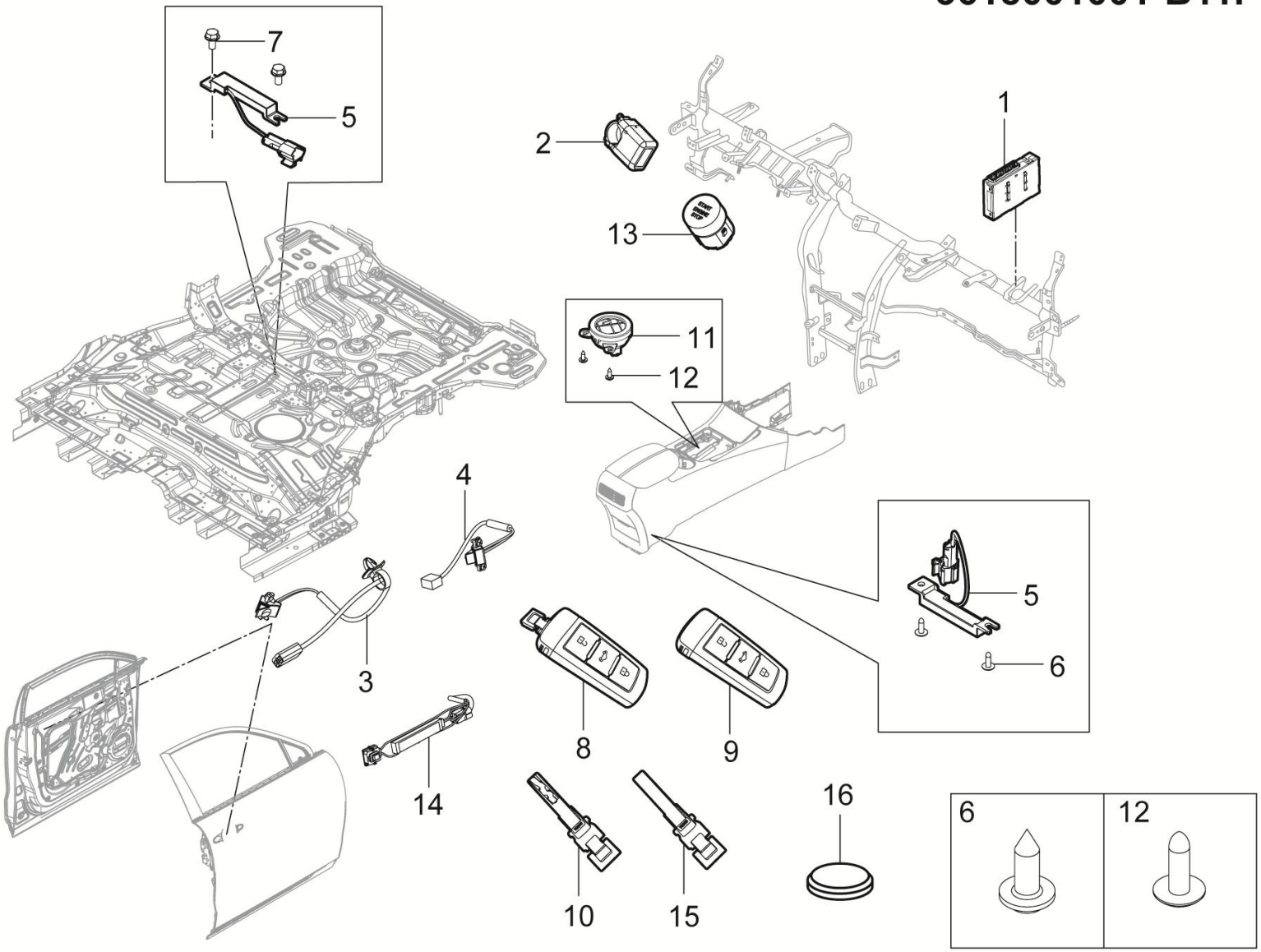

3618001001-B11F 无钥匙控制系统装置

3618001001-B11F PASSIVE-ENTRY-&-START-SYSTEM

序号	备件编码	中文名称	英文名称	NSE1.5T+LD525		TNN4G15T+LD525		TNN4G15T+A6F5				TN4G18T+DCT360					备注
				MT两驱豪华型	MT两驱尊享型	MT两驱豪华型	MT两驱尊享型	AT两驱豪华型	AT两驱尊享型	AT两驱尊贵型	AT两驱旗舰型	DCT两驱豪华型	DCT两驱尊享型	DCT两驱尊贵型	DCT两驱旗舰型	DCT互联网智尊型	
1	3618010001-B11F	无钥匙控制模块	PASSIVE-ENTRY-&-START-MODULE	0	1	0	1	0	0	0	0	0	0	0	0	0	
2	3618050001-A02	电子转向柱锁	ELECTRONIC-STEERING-COLUMN-LOCK	0	1	0	1	0	0	0	0	0	0	0	0	0	
3	4105010001-B11	后门把手照明灯	REAR-DOOR-HANDLE-LA	0	2	0	2	0	0	0	0	0	0	0	0	0	
4	4105010001-T22	门把手照明灯	DOOR-HANDLE-LAMP	0	2	0	2	0	0	0	0	0	0	0	0	0	
5	7903030002-B11	室内后排低频天线	REAR-INTERIOR-LOW-FREQUENCY-ANTENNA	0	2	0	2	0	0	0	0	0	0	0	0	0	
6	Q2734813	十字槽大半圆头自攻螺钉	SCREW	0	2	0	2	0	0	0	0	0	0	0	0	0	
7	Q1840616	六角法兰面螺栓	BOLT	0	2	0	2	0	0	0	0	0	0	0	0	0	
8	3704080001-B12	智能钥匙总成	REMOTE-KEY-ASSEMBLY	0	2	0	2	0	0	0	0	0	0	0	0	0	
9	3704101001-B12	智能钥匙壳体	REMOTE-KEY-BODY-ASSEMBLY	0	1	0	1	0	0	0	0	0	0	0	0	0	
10	3618020001-B12	智能钥匙芯片总成	REMOTE-KEY-PCB-ASSEMBLY	0	1	0	1	0	0	0	0	0	0	0	0	0	
11	3605020001-A02	发动机防盗线圈	IMMOBILIZER COIL	0	1	0	1	0	0	0	0	0	0	0	0	0	
12	Q2204213	十字槽盘头自攻螺钉和平垫圈组合件	CLIP	0	3	0	3	0	0	0	0	0	0	0	0	0	

3618001001-B11F

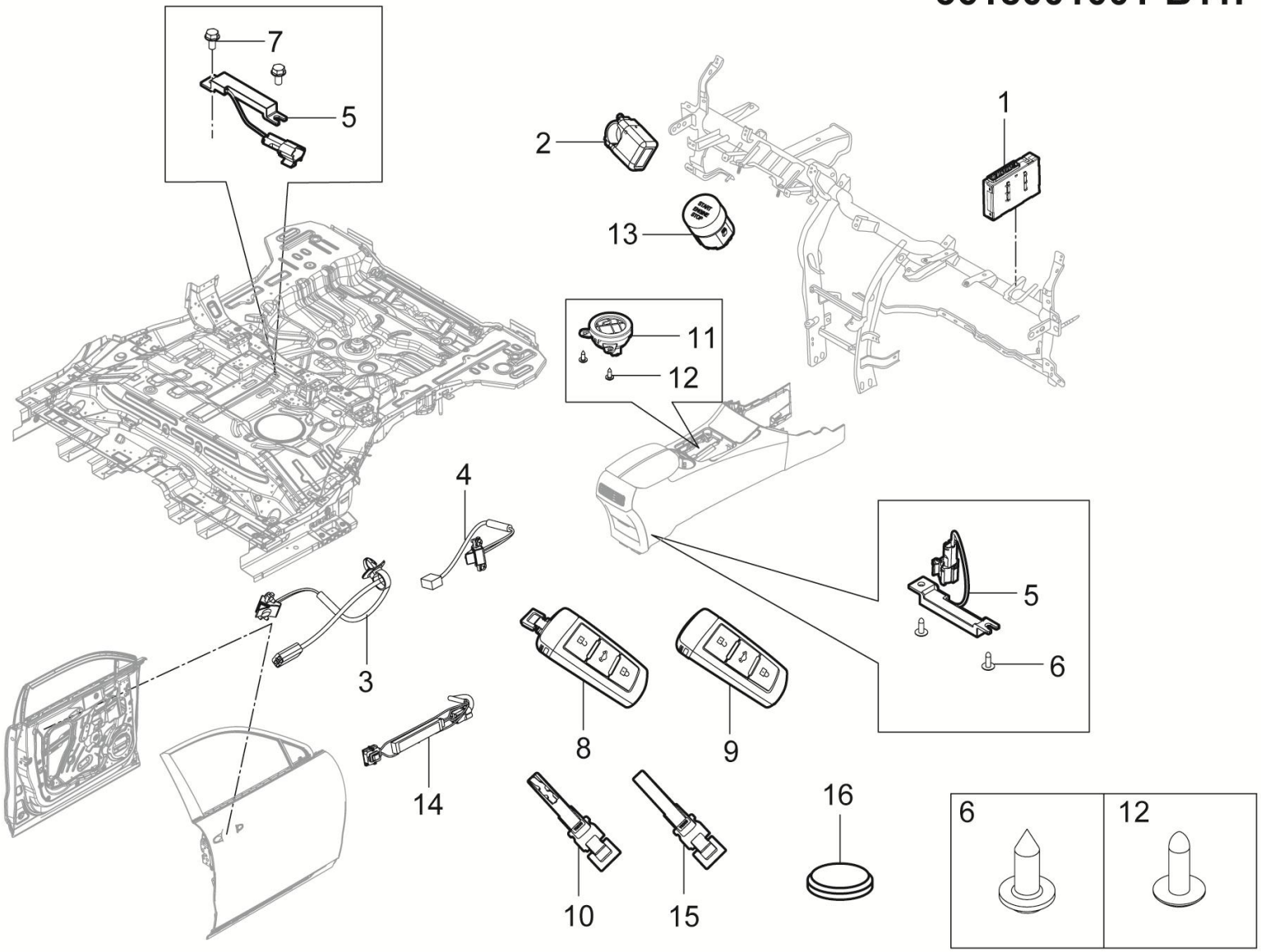

3618001001-B11F 无钥匙控制系统装置

3618001001-B11F PASSIVE-ENTRY-&-START-SYSTEM

序号	备件编码	中文名称	英文名称	NSE1.5T+LD525		TNN4G15T+LD525		TNN4G15T+A6F5				TN4G18T+DCT360					备注
				MT 两驱豪华型	MT 两驱尊享型	MT 两驱豪华型	MT 两驱尊享型	AT 两驱豪华型	AT 两驱尊享型	AT 两驱尊贵型	AT 两驱旗舰型	DCT 两驱豪华型	DCT 两驱尊享型	DCT 两驱尊贵型	DCT 两驱旗舰型	DCT 互联网智尊型	
13	3704010001-B11F	一键启动开关	ENGINE-START-STOP-SW-ASSY	0	1	0	1	0	0	0	0	0	0	0	0	0	
14	7903020001-A02	门把手低频天线	DOOR-LOW-FREQUENCY-ANTENNA	0	2	0	2	0	0	0	0	0	0	0	0	0	
15	3704081001-A02	机械钥匙片	CYLINDER ASSY F-DR	0	2	0	2	0	0	0	0	0	0	0	0	0	
16	3704073001-B11	折叠钥匙电池	FOLD THE KEY BATTERY	0	1	0	1	0	0	0	0	0	0	0	0	0	

3618001008-B11F

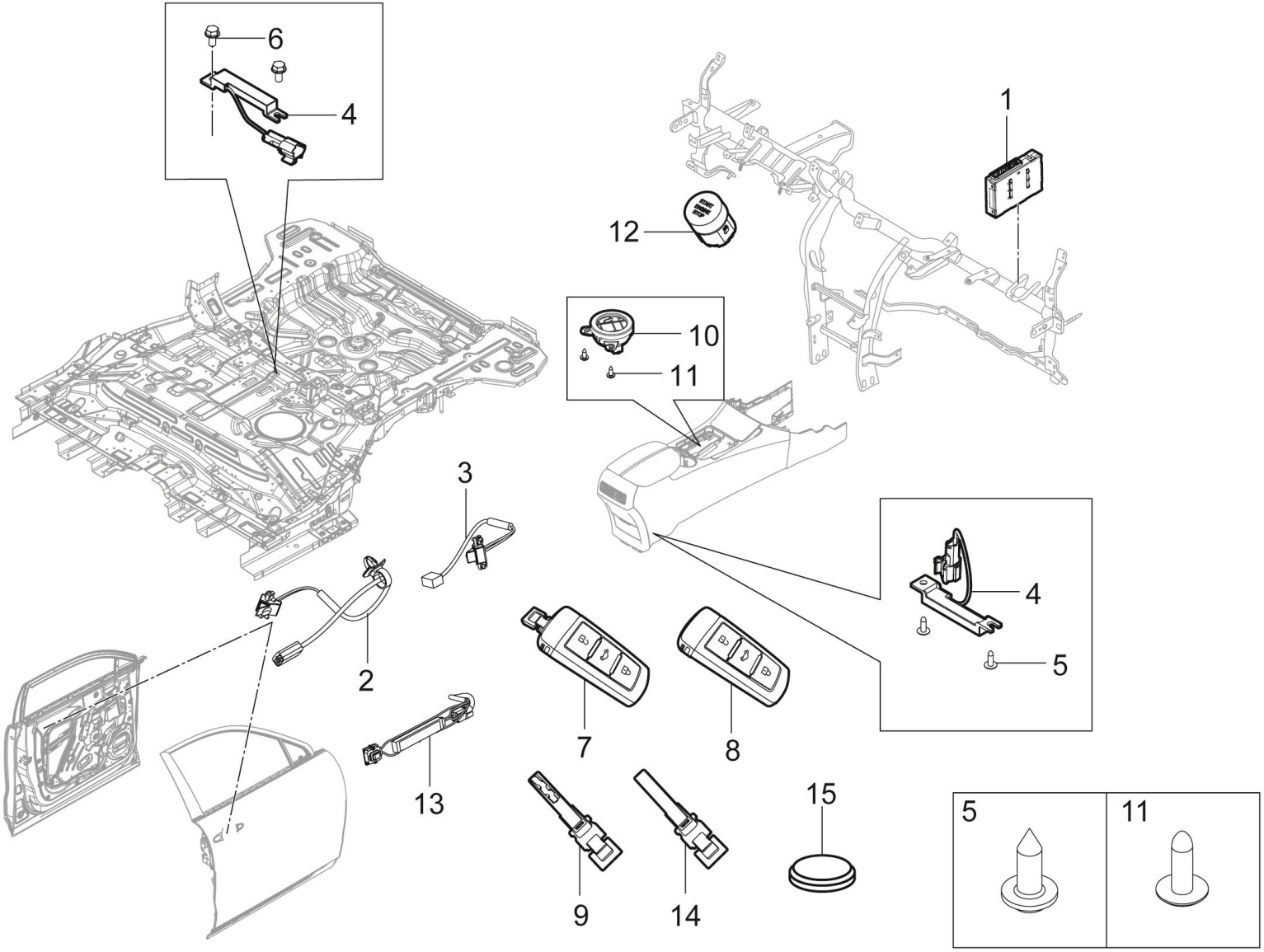

3618001008-B11F 无钥匙控制系统装置

3618001008-B11F PASSIVE-ENTRY-&-START-SYSTEM

序号	备件编码	中文名称	英文名称	NSE1.5T+LD525		TNN4G15T+LD525		TNN4G15T+A6F5				TN4G18T+DCT360					备注
				MT两驱豪华型	MT两驱尊享型	MT两驱豪华型	MT两驱尊享型	AT两驱豪华型	AT两驱尊享型	AT两驱尊贵型	AT两驱旗舰型	DCT两驱豪华型	DCT两驱尊享型	DCT两驱尊贵型	DCT两驱旗舰型	DCT互联网智尊型	
1	3618010004-B11F	无钥匙控制模块	PASSIVE-ENTRY-&-START-MODULE	0	0	0	0	0	1	1	0	0	1	1	0	0	
2	4105010001-B11	后门把手照明灯	REAR-DOOR-HANDLE-LA	0	0	0	0	0	2	2	0	0	2	2	0	0	
3	4105010001-T22	门把手照明灯	DOOR-HANDLE-LAMP	0	0	0	0	0	2	2	0	0	2	2	0	0	
4	7903030002-B11	室内后排低频天线	REAR-INTERIOR-LOW-FREQUENCY-ANTENNA	0	0	0	0	0	2	2	0	0	2	2	0	0	
5	Q2734813	十字槽大半圆头自攻螺钉	SCREW	0	0	0	0	0	2	2	0	0	2	2	0	0	
6	Q1840616	六角法兰面螺栓	BOLT	0	0	0	0	0	2	2	0	0	2	2	0	0	
7	3704080001-B12	智能钥匙总成	REMOTE-KEY-ASSEMBLY	0	0	0	0	0	2	2	0	0	2	2	0	0	
8	3704101001-B12	智能钥匙壳体	REMOTE-KEY-BODY-ASSEMBLY	0	0	0	0	0	1	1	0	0	1	1	0	0	
9	3618020001-B12	智能钥匙芯片总成	REMOTE-KEY-PCB-ASSEMBLY	0	0	0	0	0	1	1	0	0	1	1	0	0	
10	3605020001-A02	发动机防盗线圈	IMMOBILIZER COIL	0	0	0	0	0	1	1	0	0	1	1	0	0	
11	Q2204213	十字槽盘头自攻螺钉和平垫圈组合件	CLIP	0	0	0	0	0	3	3	0	0	3	3	0	0	
12	3704010001-B11F	一键启动开关	ENGINE-START-STOP-SW-ASSY	0	0	0	0	0	1	1	0	0	1	1	0	0	

3618001008-B11F

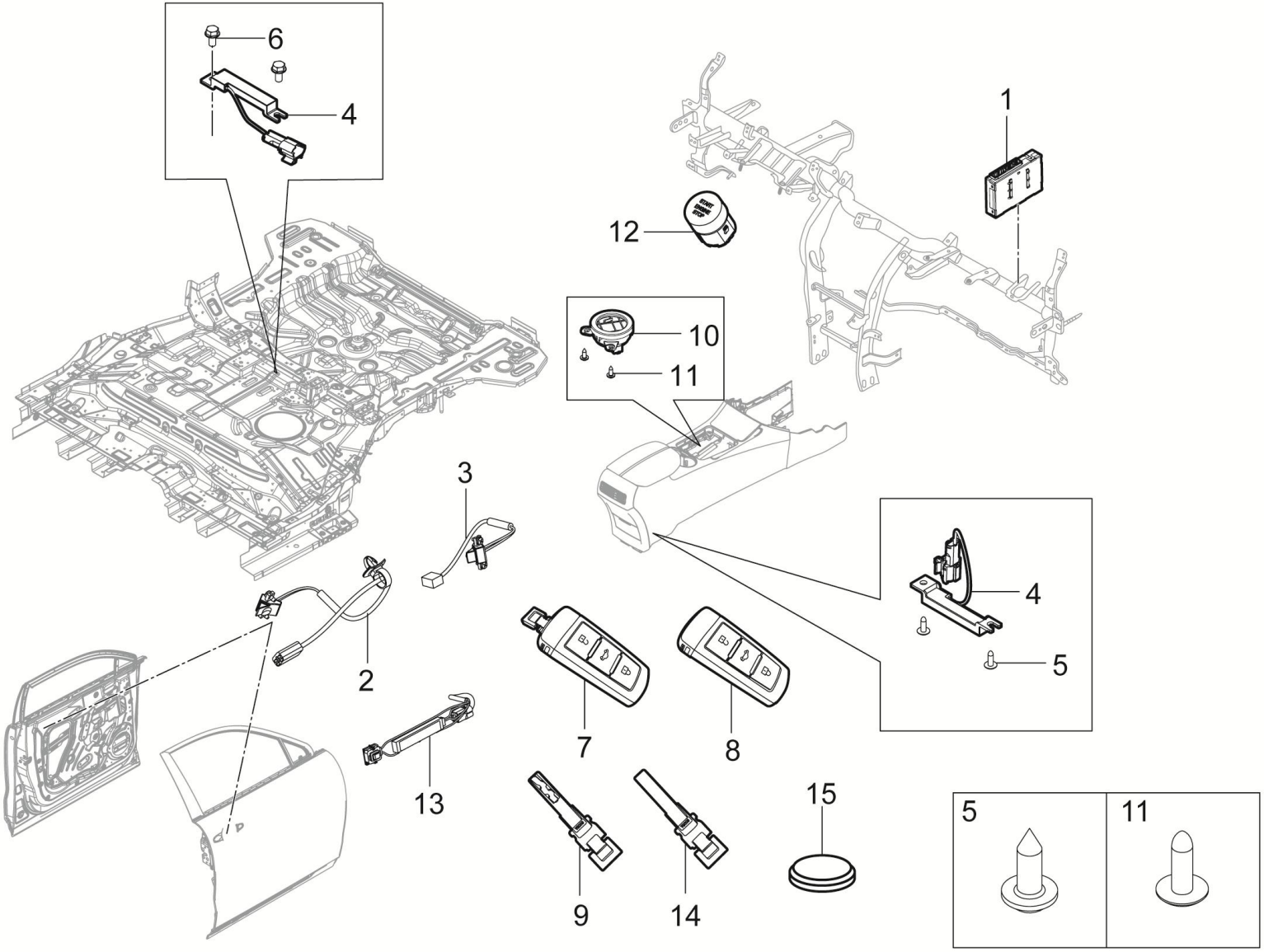

3618001008-B11F 无钥匙控制系统装置

3618001008-B11F PASSIVE-ENTRY-&-START-SYSTEM

序号	备件编码	中文名称	英文名称	NSE1.5T+LD525		TNN4G15T+LD525		TNN4G15T+A6F5				TN4G18T+DCT360					备注
				MT 两驱豪华型	MT 两驱尊享型	MT 两驱豪华型	MT 两驱尊享型	AT 两驱豪华型	AT 两驱尊享型	AT 两驱尊贵型	AT 两驱旗舰型	DCT 两驱豪华型	DCT 两驱尊享型	DCT 两驱尊贵型	DCT 两驱旗舰型	DCT 互联网智尊型	
13	7903020001-A02	门把手低频天线	DOOR-LOW-FREQUENCY-ANTENNA	0	0	0	0	0	2	2	0	0	2	2	0	0	
14	3704082001-A02	机械钥匙片	CYLINDER ASSY F-DR	0	0	0	0	0	2	2	0	0	2	2	0	0	
15	3704073001-B11	折叠钥匙电池	FOLD THE KEY BATTERY	0	0	0	0	0	1	1	0	0	1	1	0	0	

3618001009-B11F

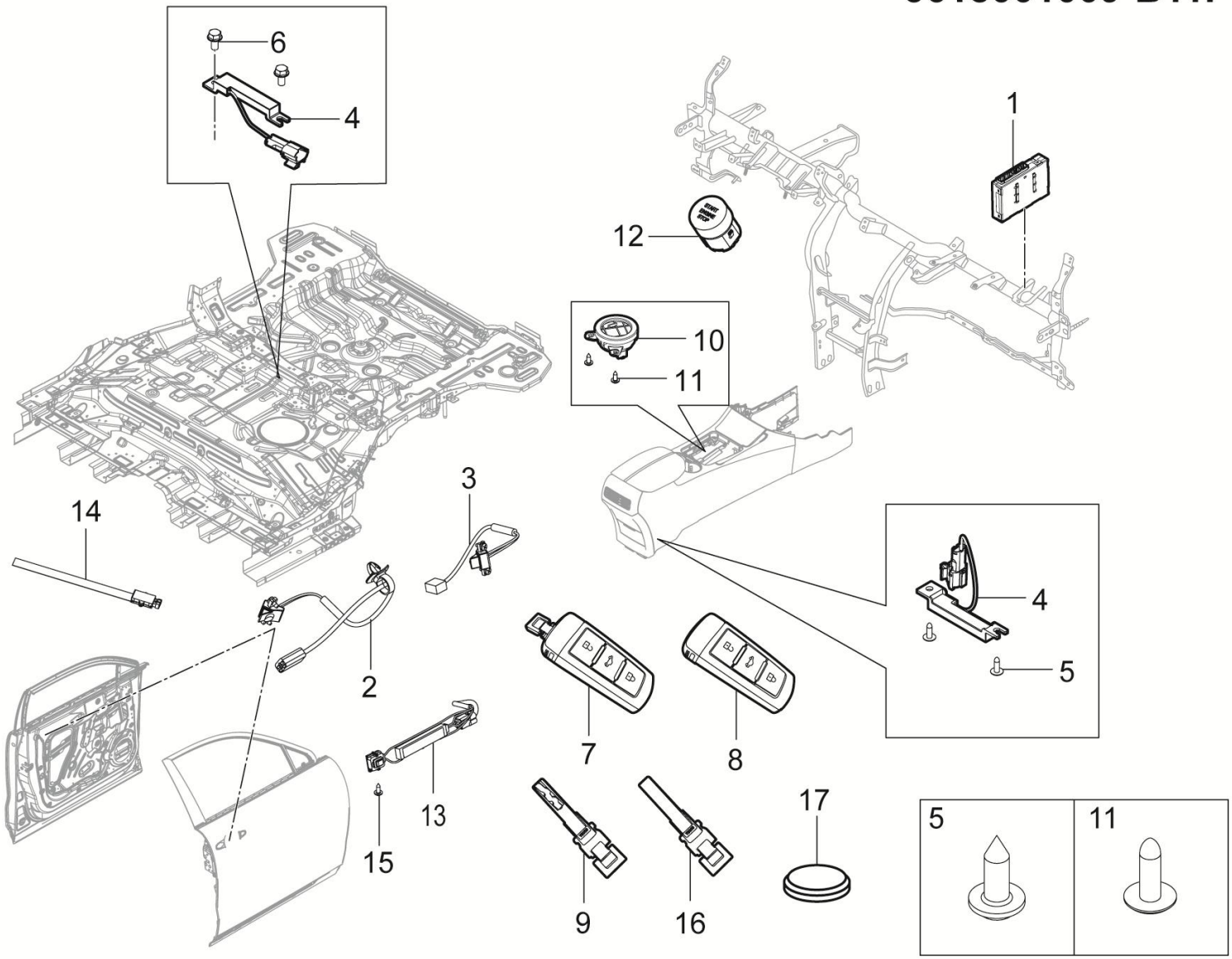

3618001009-B11F 无钥匙控制系统装置

3618001009-B11F PASSIVE-ENTRY-&-START-SYSTEM

序号	备件编码	中文名称	英文名称	NSE1.5T+LD525		TNN4G15T+LD525		TNN4G15T+A6F5				TN4G18T+DCT360					备注
				MT两驱豪华型	MT两驱尊享型	MT两驱豪华型	MT两驱尊享型	AT两驱豪华型	AT两驱尊享型	AT两驱尊贵型	AT两驱旗舰型	DCT两驱豪华型	DCT两驱尊享型	DCT两驱尊贵型	DCT两驱旗舰型	DCT互联网智尊型	
1	3618010004-B11F	无钥匙控制模块	PASSIVE-ENTRY-&-START-MODULE	0	0	0	0	0	0	0	1	0	0	0	1	1	
2	4105010001-B11	后门把手照明灯	REAR-DOOR-HANDLE-LA	0	0	0	0	0	0	0	2	0	0	0	2	2	
3	4105010001-T22	门把手照明灯	DOOR-HANDLE-LAMP	0	0	0	0	0	0	0	2	0	0	0	2	2	
4	7903030002-B11	室内后排低频天线	REAR-INTERIOR-LOW-FREQUENCY-ANTENNA	0	0	0	0	0	0	0	3	0	0	0	3	3	
5	Q2734813	十字槽大半圆头自攻螺钉	SCREW	0	0	0	0	0	0	0	4	0	0	0	4	4	
6	Q1840616	六角法兰面螺栓	BOLT	0	0	0	0	0	0	0	2	0	0	0	2	2	
7	3704080001-B12	智能钥匙总成	REMOTE-KEY-ASSEMBLY	0	0	0	0	0	0	0	2	0	0	0	2	2	
8	3704101001-B12	智能钥匙壳体	REMOTE-KEY-BODY-ASSEMBLY	0	0	0	0	0	0	0	1	0	0	0	1	1	
9	3618020001-B12	智能钥匙芯片总成	REMOTE-KEY-PCB-ASSEMBLY	0	0	0	0	0	0	0	1	0	0	0	1	1	
10	3605020001-A02	发动机防盗线圈	IMMOBILIZER COIL	0	0	0	0	0	0	0	1	0	0	0	1	1	
11	Q2204213	十字槽盘头自攻螺钉和平垫圈组合件	CLIP	0	0	0	0	0	0	0	3	0	0	0	3	3	
12	3704010001-B11F	一键启动开关	ENGINE-START-STOP-SW-ASSY	0	0	0	0	0	0	0	1	0	0	0	1	1	

3618001009-B11F

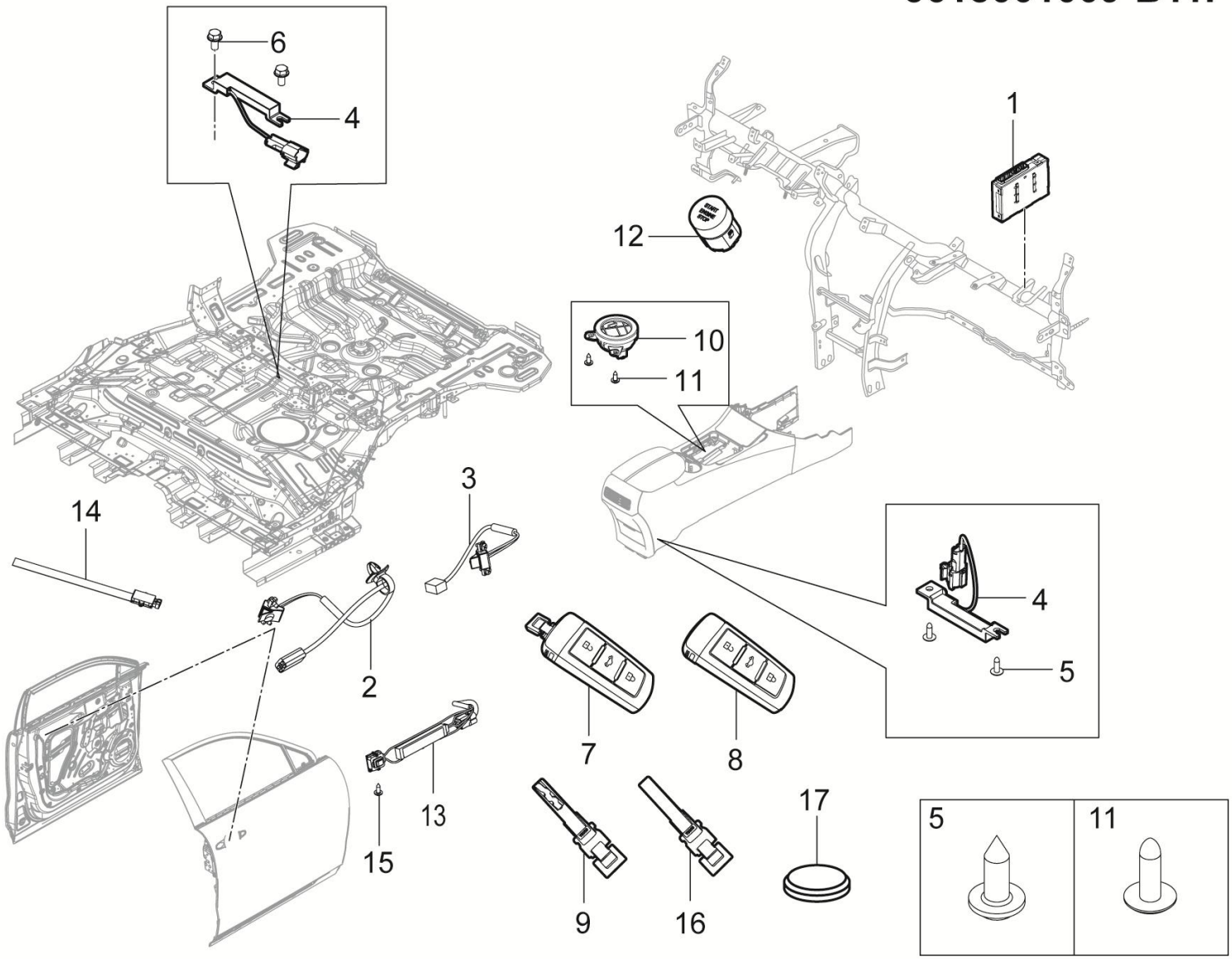

3618001009-B11F 无钥匙控制系统装置

3618001009-B11F PASSIVE-ENTRY-&-START-SYSTEM

序号	备件编码	中文名称	英文名称	NSE1.5T+LD525		TNN4G15T+LD525		TNN4G15T+A6F5				TN4G18T+DCT360					备注
				MT 两驱豪华型	MT 两驱尊享型	MT 两驱豪华型	MT 两驱尊享型	AT 两驱豪华型	AT 两驱尊享型	AT 两驱尊贵型	AT 两驱旗舰型	DCT 两驱豪华型	DCT 两驱尊享型	DCT 两驱尊贵型	DCT 两驱旗舰型	DCT 互联网智尊型	
13	7903020001-A02	门把手低频天线	DOOR-LOW-FREQUENCY-ANTENNA	0	0	0	0	0	0	0	2	0	0	0	2	2	
14	3618060001-B11A	脚踢传感器	KICK-SENSOR	0	0	0	0	0	0	0	1	0	0	0	1	1	
15	Q2204213	十字槽盘头自攻螺钉和平垫圈组合件	CLIP	0	0	0	0	0	0	0	2	0	0	0	2	2	
16	3704082001-A02	机械钥匙片	CYLINDER ASSY F-DR	0	0	0	0	0	0	0	2	0	0	0	2	2	
17	3704073001-B11	折叠钥匙电池	FOLD THE KEY BATTERY	0	0	0	0	0	0	0	1	0	0	0	1	1	

3619001002-B11F

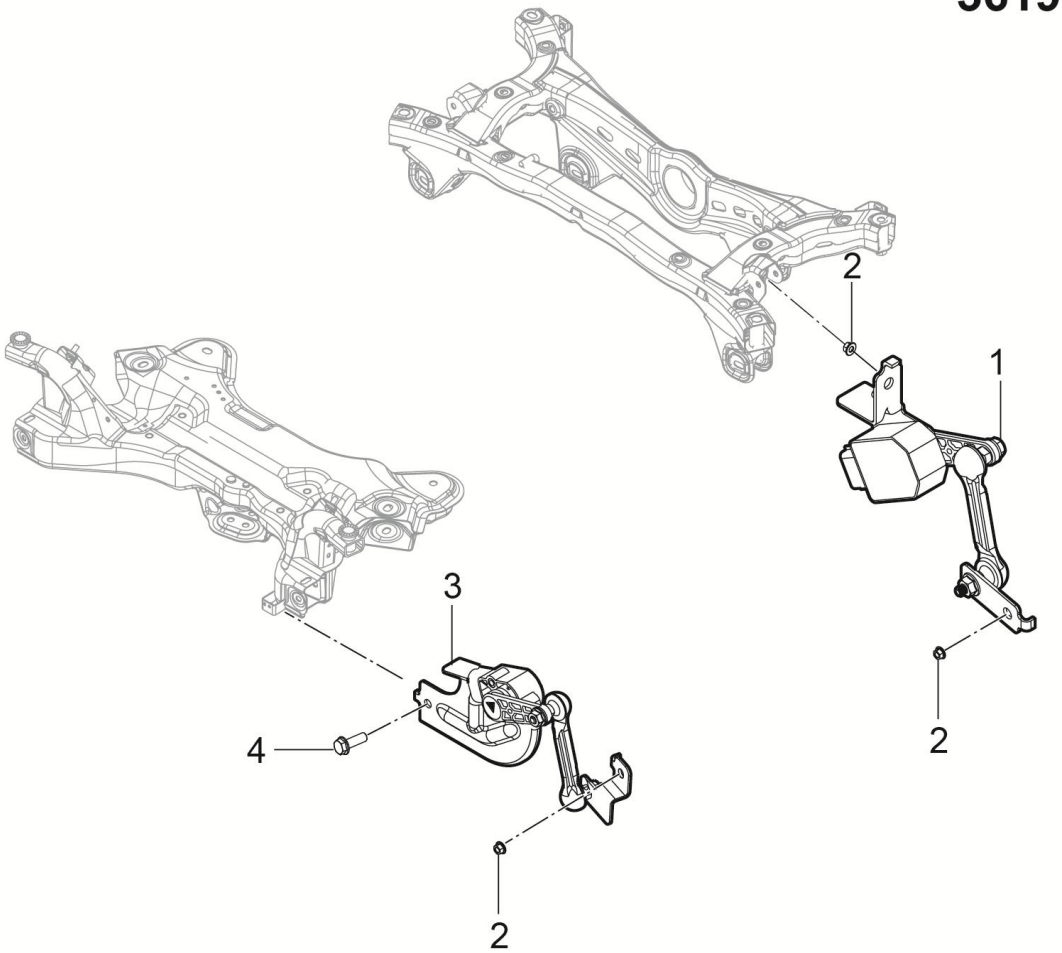

2	4

3619001002-B11F 自动前照灯调平系统

3619001002-B11F AUTOMATIC-HEADLAMP-LEVELING-SYSTEM

序号	备件编码	中文名称	英文名称	NSE1.5T+LD525		TNN4G15T+LD525		TNN4G15T+A6F5				TN4G18T+DCT360					备注
				MT两驱豪华型	MT两驱尊享型	MT两驱豪华型	MT两驱尊享型	AT两驱豪华型	AT两驱尊享型	AT两驱尊贵型	AT两驱旗舰型	DCT两驱豪华型	DCT两驱尊享型	DCT两驱尊贵型	DCT两驱旗舰型	DCT互联网智尊型	
1	3619050001-B01	后车身高度传感器总成	REAR-LEVELING-SENSOR-ASSEMBLE	0	0	0	0	0	0	0	1	0	0	0	1	1	
2	Q32006	六角头法兰面螺母	NUT	0	0	0	0	0	0	0	3	0	0	0	3	3	
3	3619040001-B12	前车身高度传感器总成	FRONT-LEVELING-SENSOR	0	0	0	0	0	0	0	1	0	0	0	1	1	
4	Q1840616	六角法兰面螺栓	BOLT	0	0	0	0	0	0	0	1	0	0	0	1	1	

3622001001-B11F

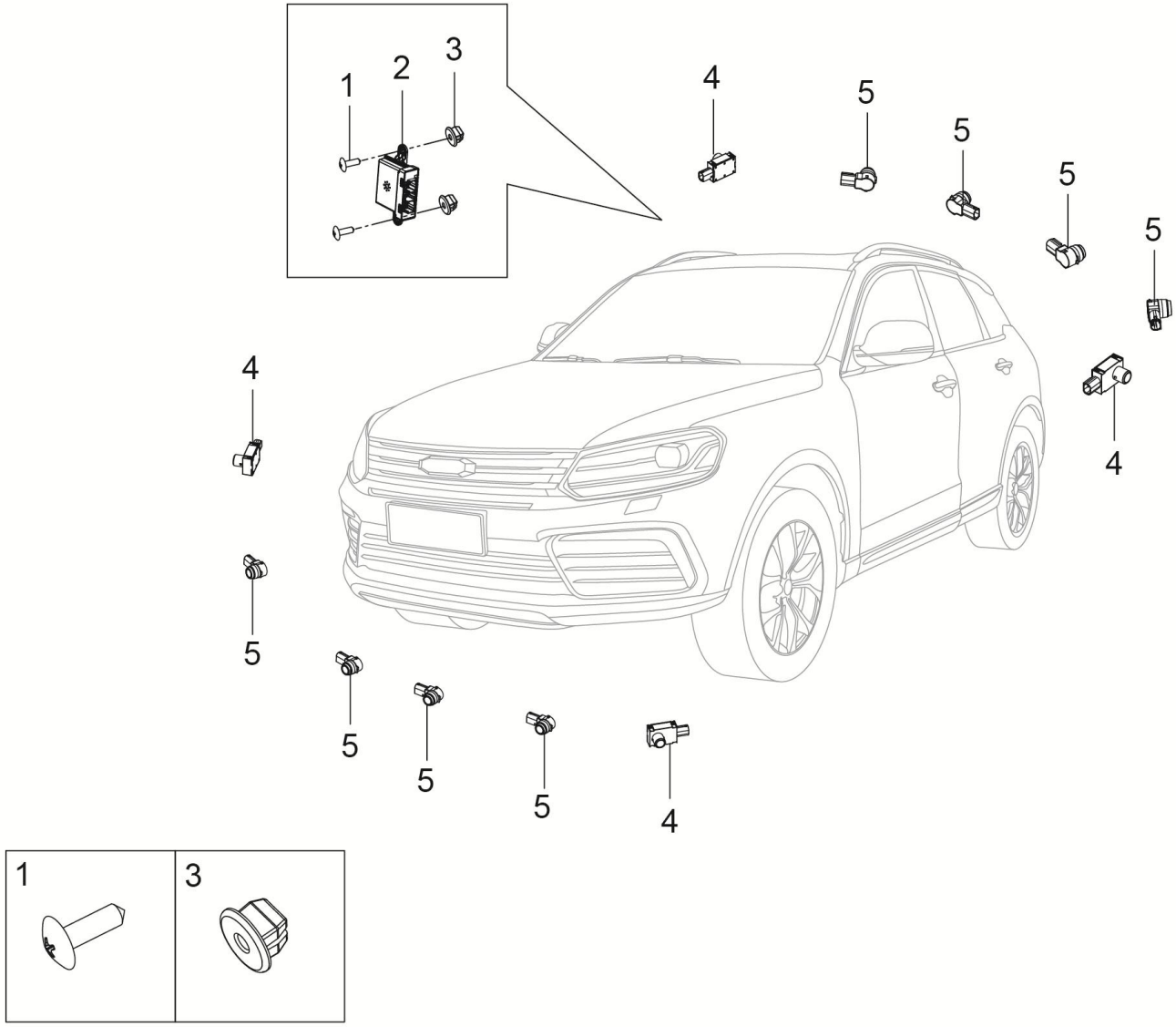

3622001001-B11F 盲区侦测系统装置

3622001001-B11F BLIND SPOT INFORMATION CTROLL

序号	备件编码	中文名称	英文名称	NSE1.5T +LD525		TNN4G15 T+LD525		TNN4G15T+A6F5				TN4G18T+DCT360					备注
				MT 两驱豪华型	MT 两驱尊享型	MT 两驱豪华型	MT 两驱尊享型	AT 两驱豪华型	AT 两驱尊享型	AT 两驱尊贵型	AT 两驱旗舰型	DCT 两驱豪华型	DCT 两驱尊享型	DCT 两驱尊贵型	DCT 两驱旗舰型	DCT 互联网智尊型	
1	3622011001-B17	盲区侦测控制器	RPA SENSOR	0	0	0	0	0	0	0	1	0	0	0	1	1	
2	Q2735519	十字槽大半圆头自攻螺钉	SCREW	0	0	0	0	0	0	0	2	0	0	0	2	2	
3	B398052	自攻螺钉塑料座	SCREW-BASE	0	0	0	0	0	0	0	2	0	0	0	2	2	
4	3622012001-B11F	盲区侦测探头	BSA SENSOR	0	0	0	0	0	0	0	4	0	0	0	4	4	
5	3603020001-B17	倒车雷达探头	RADAR-PROBE	0	0	0	0	0	0	0	8	0	0	0	8	8	

3700001001-B11F

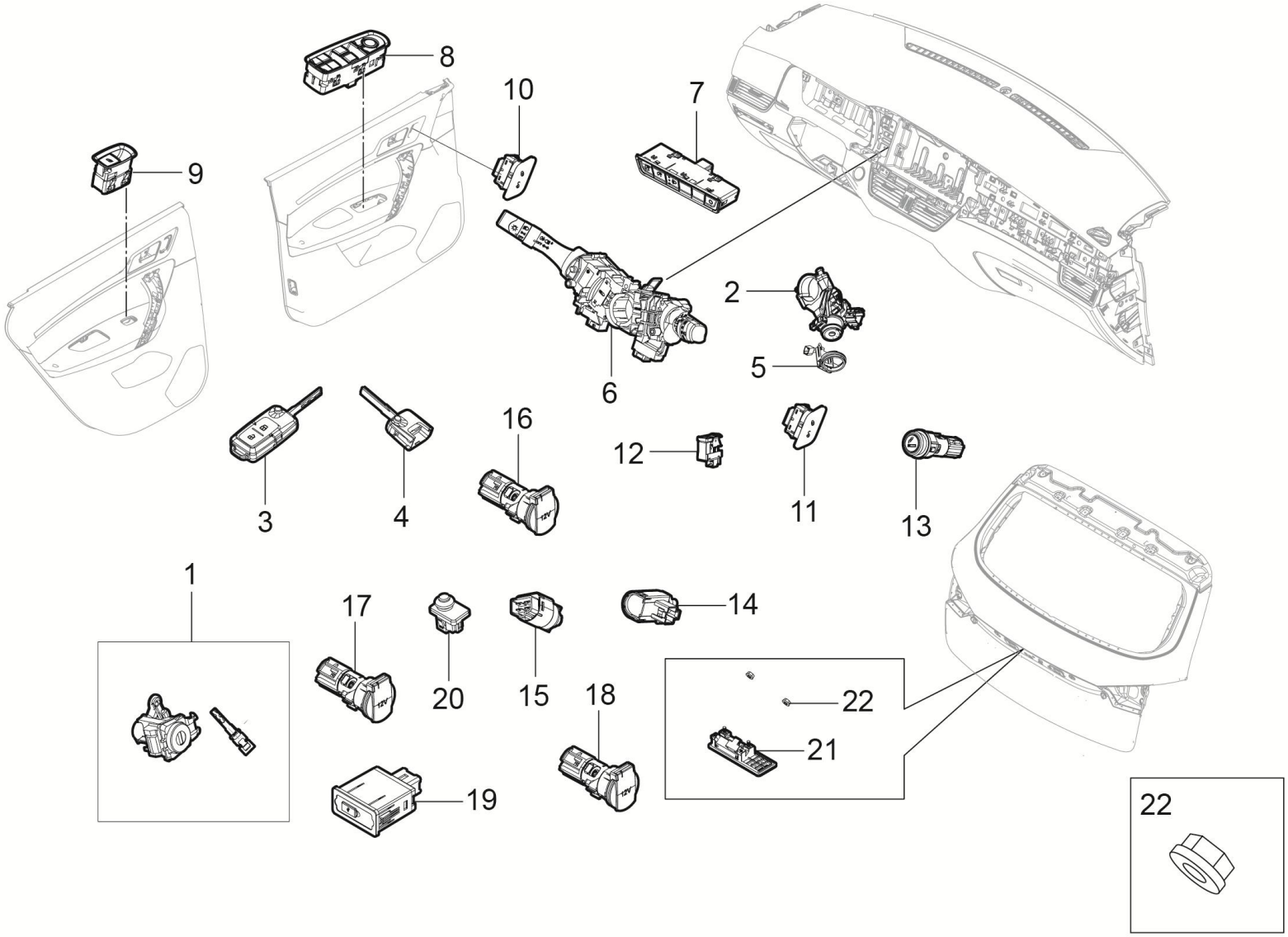

3700001001-B11F 电气设备装置

3700001001-B11F ELECTRIC-ASSY

序号	备件编码	中文名称	英文名称	NSE1.5T+LD525		TNN4G15T+LD525		TNN4G15T+A6F5				TN4G18T+DCT360					备注
				MT两驱豪华型	MT两驱尊享型	MT两驱豪华型	MT两驱尊享型	AT两驱豪华型	AT两驱尊享型	AT两驱尊贵型	AT两驱旗舰型	DCT两驱豪华型	DCT两驱尊享型	DCT两驱尊贵型	DCT两驱旗舰型	DCT互联网智尊型	
1	3704030001-B11F	前门锁芯总成（含两把机械钥匙）	CYLINDER ASSY F-DR	1	0	0	0	0	0	0	0	0	0	0	0	0	
2	3704020001-B11	点火开关	IGNITION-SW-ASSY	1	0	0	0	0	0	0	0	0	0	0	0	0	
3	3704070BC-A01	折叠钥匙	FOLD-KEY-ASSY	1	0	0	0	0	0	0	0	0	0	0	0	0	
4	3704070BA-A01	钥匙总成（不折叠）	KEY ASSY	1	0	0	0	0	0	0	0	0	0	0	0	0	
5	3704090001-B11	钥匙照明环	KEY-LIGHTING-RING	1	0	0	0	0	0	0	0	0	0	0	0	0	
6	3774010002-A40	组合开关	COMBINATION-SW	1	0	0	0	0	0	0	0	0	0	0	0	0	
7	3795010002-B11F	左侧开关组	SWITCH-ASSY-L	1	0	0	0	0	0	0	0	0	0	0	0	0	
8	3746010001-B11F	主驾驶玻璃控制开关	MAIN-WINDOW-LIFTER-SW	1	0	0	0	0	0	0	0	0	0	0	0	0	
9	3746020001-B11F	单门玻璃升降器开关	SINGLE-WINDOW-LIFTER-SW	3	0	0	0	0	0	0	0	0	0	0	0	0	
10	3793010001-B11F	左前中控门锁开关	FL-CONTROL-LOCK-SW	1	0	0	0	0	0	0	0	0	0	0	0	0	
11	3793020001-B11F	右前中控门锁开关	FR-CONTROL-LOCK-SW	1	0	0	0	0	0	0	0	0	0	0	0	0	
12	3762010001-B11F	EPB开关	EPB-SW	1	0	0	0	0	0	0	0	0	0	0	0	0	

3700001001-B11F

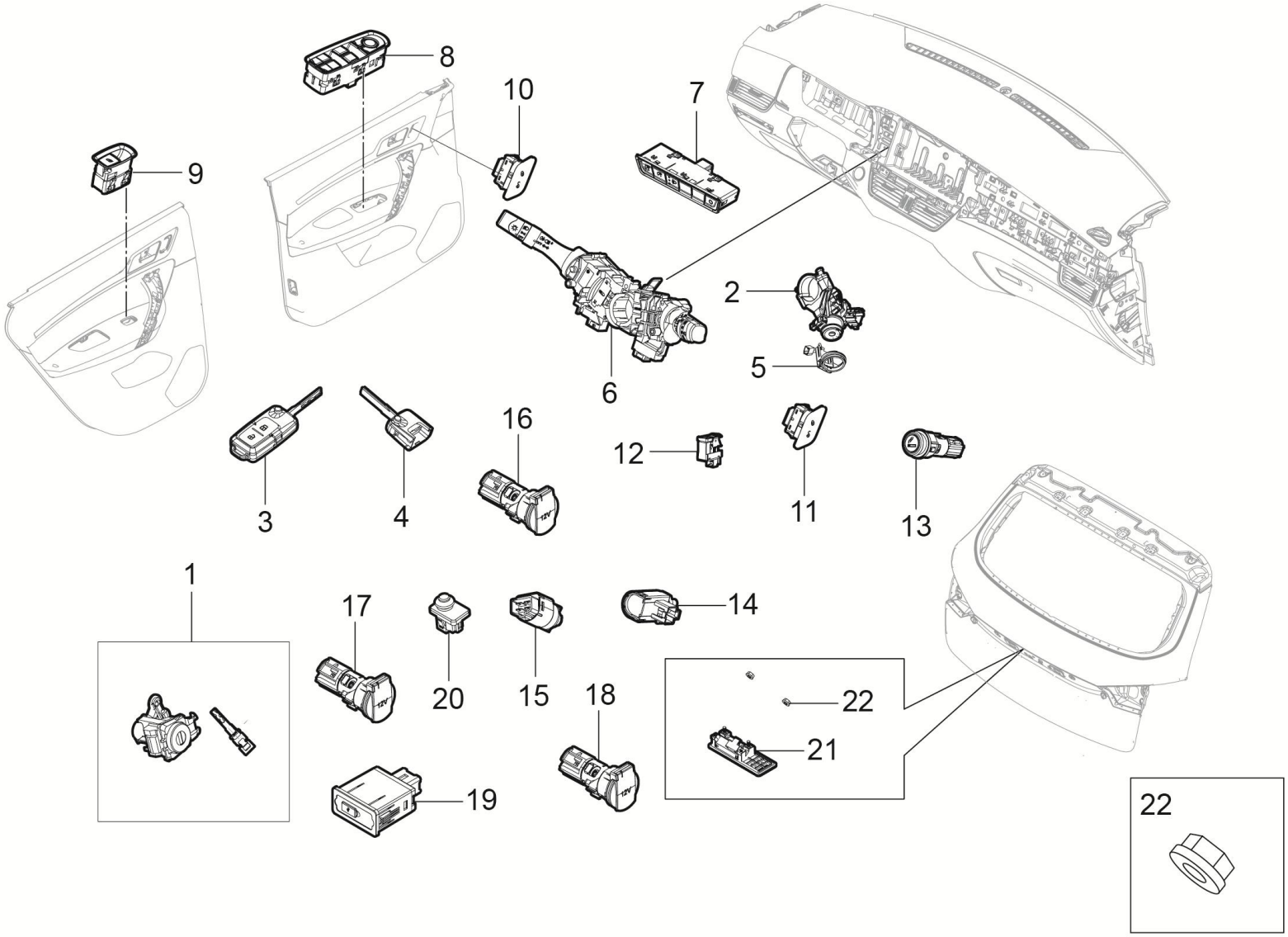

3700001001-B11F 电气设备装置

3700001001-B11F ELECTRIC-ASSY

序号	备件编码	中文名称	英文名称	NSE1.5T+LD525		TNN4G15T+LD525		TNN4G15T+A6F5				TN4G18T+DCT360					备注
				MT两驱豪华型	MT两驱尊享型	MT两驱豪华型	MT两驱尊享型	AT两驱豪华型	AT两驱尊享型	AT两驱尊贵型	AT两驱旗舰型	DCT两驱豪华型	DCT两驱尊享型	DCT两驱尊贵型	DCT两驱旗舰型	DCT互联网智尊型	
13	3725010001-B11	点烟器	CIGAR-LIGHTER-ASSY	1	0	0	0	0	0	0	0	0	0	0	0	0	
14	1602300-A01	离合器开关	CLUTCH-SWITCH-ASSY	1	0	0	0	0	0	0	0	0	0	0	0	0	
15	4134020-A01	制动灯开关总成	BRAKE-SWITCH-ASSY	2	0	0	0	0	0	0	0	0	0	0	0	0	
16	3725020001-T22	备用电源插座	POWER OUTLET	1	0	0	0	0	0	0	0	0	0	0	0	0	
17	3725020001-B11	备用电源插座	POWER OUTLET	1	0	0	0	0	0	0	0	0	0	0	0	0	
18	3725020001-B11F	备用电源插座	POWER OUTLET	1	0	0	0	0	0	0	0	0	0	0	0	0	
19	7901020003-S21	后排USB电源接口	REAR USB	1	0	0	0	0	0	0	0	0	0	0	0	0	
20	3758010001-B11	前舱盖信号开关	HOOD-SIGNAL-SW	1	0	0	0	0	0	0	0	0	0	0	0	0	
21	3758020001-B01	后背门开关	TRUCK-SW	1	0	0	0	0	0	0	0	0	0	0	0	0	
22	Q32006	六角法兰面螺母	SCREW	2	0	0	0	0	0	0	0	0	0	0	0	0	

3700001002-B11F

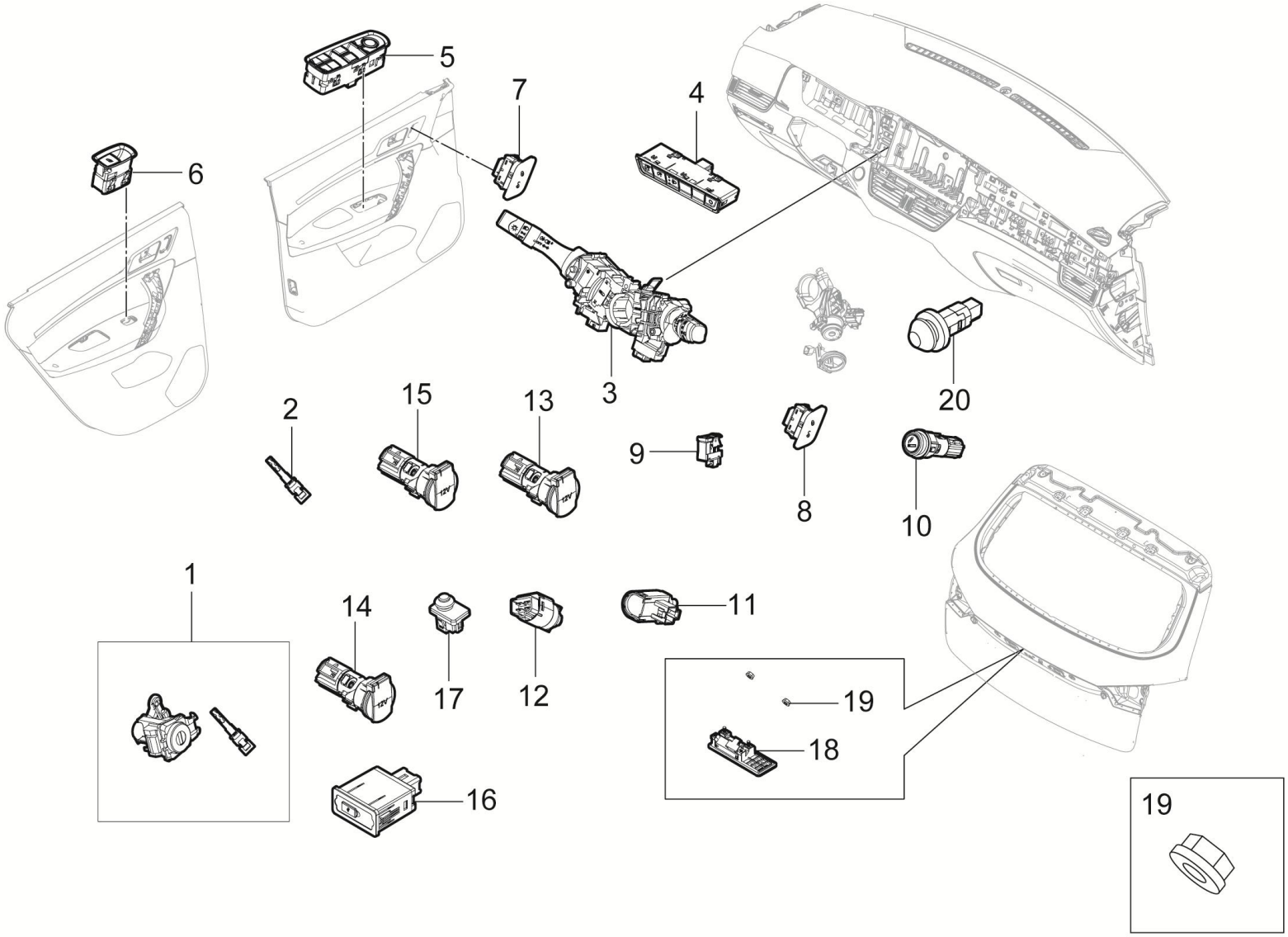

3700001002-B11F 电气设备装置

3700001002-B11F ELECTRIC-ASSY

序号	备件编码	中文名称	英文名称	NSE1.5T+LD525		TNN4G15T+LD525		TNN4G15T+A6F5				TN4G18T+DCT360					备注
				MT两驱豪华型	MT两驱尊享型	MT两驱豪华型	MT两驱尊享型	AT两驱豪华型	AT两驱尊享型	AT两驱尊贵型	AT两驱旗舰型	DCT两驱豪华型	DCT两驱尊享型	DCT两驱尊贵型	DCT两驱旗舰型	DCT互联网智尊型	
1	3704030001-B11F	前门锁芯总成	CYLINDER ASSY F-DR	0	1	0	0	0	0	0	0	0	0	0	0	0	
2	3704081001-B12	机械钥匙片	KEY PLATE	0	2	0	0	0	0	0	0	0	0	0	0	0	
3	3774010001-B11F	组合开关	COMBINATION-SW	0	1	0	0	0	0	0	0	0	0	0	0	0	
4	3795010002-B11F	左侧开关组	SWITCH-ASSY-L	0	1	0	0	0	0	0	0	0	0	0	0	0	
5	3746010001-B11F	主驾驶玻璃控制开关	MAIN-WINDOW-LIFTER-SW	0	1	0	0	0	0	0	0	0	0	0	0	0	
6	3746020001-B11F	单门玻璃升降器开关	SINGLE-WINDOW-LIFTER-SW	0	3	0	0	0	0	0	0	0	0	0	0	0	
7	3793010001-B11F	左前中控门锁开关	FL-CONTROL-LOCK-SW	0	1	0	0	0	0	0	0	0	0	0	0	0	
8	3793020001-B11F	右前中控门锁开关	FR-CONTROL-LOCK-SW	0	1	0	0	0	0	0	0	0	0	0	0	0	
9	3762010001-B11F	EPB开关	EPB-SW	0	1	0	0	0	0	0	0	0	0	0	0	0	
10	3725010001-B11	点烟器	CIGAR-LIGHTER-ASSY	0	1	0	0	0	0	0	0	0	0	0	0	0	
11	1602300-A01	离合器开关	CLUTCH-SWITCH-ASSY	0	1	0	0	0	0	0	0	0	0	0	0	0	
12	4134020-A01	制动灯开关总成	BRAKE-SWITCH-ASSY	0	2	0	0	0	0	0	0	0	0	0	0	0	

3700001002-B11F

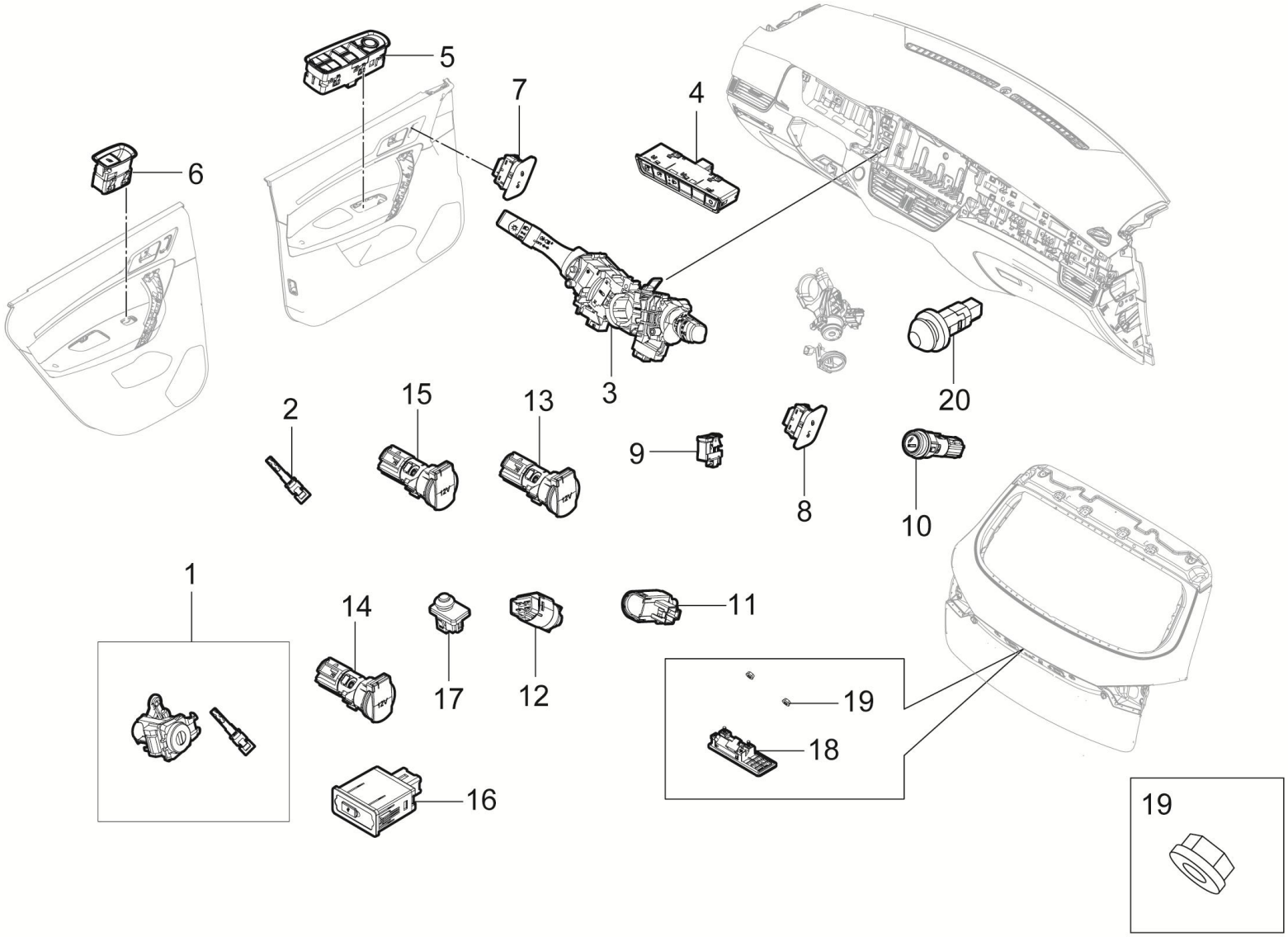

3700001002-B11F 电气设备装置

3700001002-B11F ELECTRIC-ASSY

序号	备件编码	中文名称	英文名称	NSE1.5T +LD525		TNN4G15 T+LD525		TNN4G15T+A6F5				TN4G18T+DCT360					备注
				MT 两驱豪华型	MT 两驱尊享型	MT 两驱豪华型	MT 两驱尊享型	AT 两驱豪华型	AT 两驱尊享型	AT 两驱尊贵型	AT 两驱旗舰型	DCT 两驱豪华型	DCT 两驱尊享型	DCT 两驱尊贵型	DCT 两驱旗舰型	DCT 互联网智尊型	
13	3725020001-T22	备用电源插座	POWER OUTLET	0	1	0	0	0	0	0	0	0	0	0	0	0	
14	3725020001-B11	备用电源插座	POWER OUTLET	0	1	0	0	0	0	0	0	0	0	0	0	0	
15	3725020001-B11F	备用电源插座	POWER OUTLET	0	1	0	0	0	0	0	0	0	0	0	0	0	
16	7901020003-S21	后排USB电源接口	REAR USB	0	1	0	0	0	0	0	0	0	0	0	0	0	
17	3758010001-B11	前舱盖信号开关	HOOD-SIGNAL-SW	0	1	0	0	0	0	0	0	0	0	0	0	0	
18	3758020003-B01	后背门开关	TRUCK-SW	0	1	0	0	0	0	0	0	0	0	0	0	0	
19	Q32006	六角法兰面螺母	SCREW	0	2	0	0	0	0	0	0	0	0	0	0	0	
20	3758030001-B11A	手套箱接触开关	GLOVE BOX CONTACT SWITCH	0	1	0	0	0	0	0	0	0	0	0	0	0	

3700001003-B11F

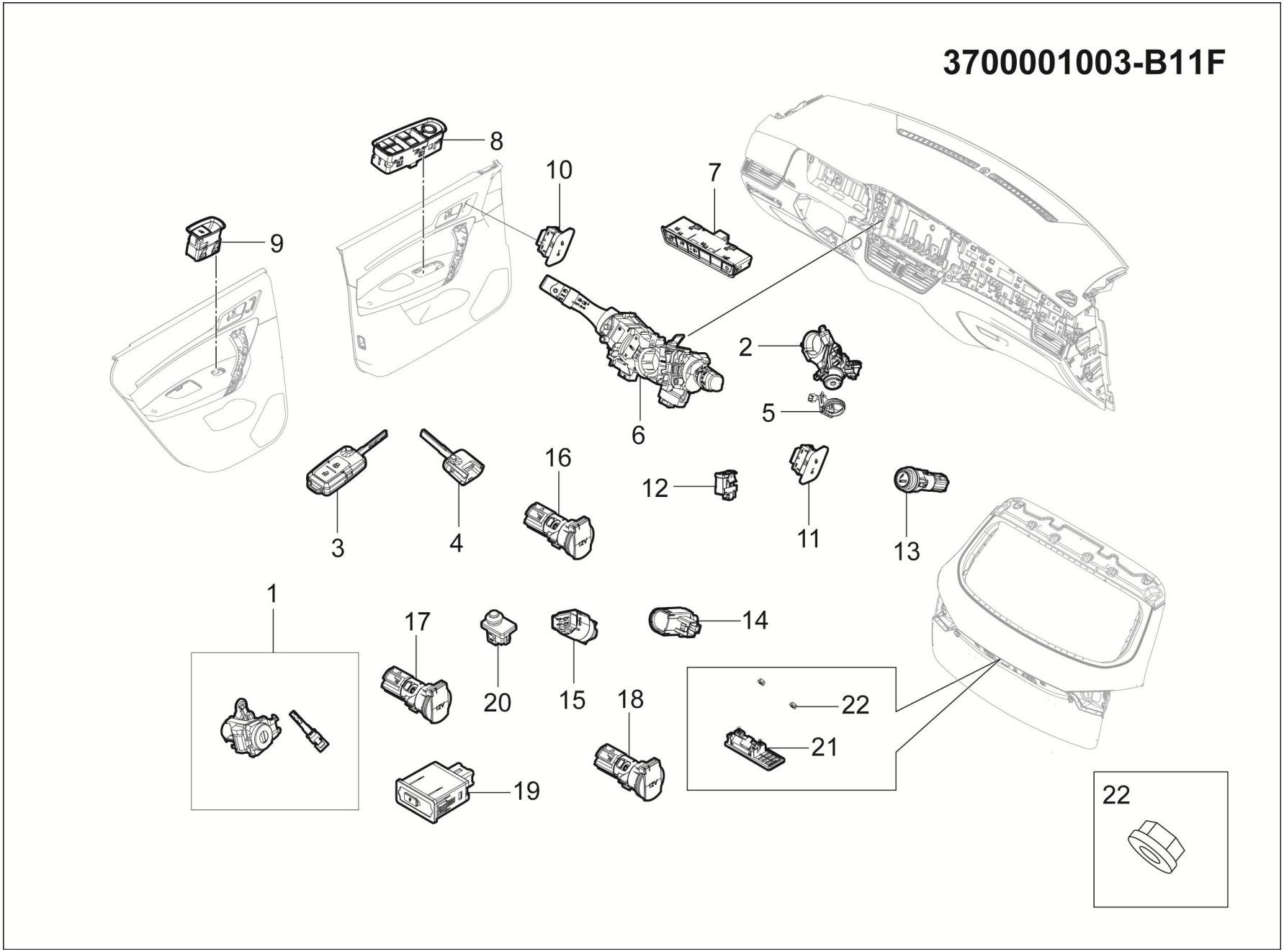

3700001003-B11F 电气设备装置

3700001003-B11F ELECTRIC-ASSY

序号	备件编码	中文名称	英文名称	NSE1.5T+LD525		TNN4G15T+LD525		TNN4G15T+A6F5				TN4G18T+DCT360					备注
				MT两驱豪华型	MT两驱尊享型	MT两驱豪华型	MT两驱尊享型	AT两驱豪华型	AT两驱尊享型	AT两驱尊贵型	AT两驱旗舰型	DCT两驱豪华型	DCT两驱尊享型	DCT两驱尊贵型	DCT两驱旗舰型	DCT互联网智尊型	
1	3704030001-B11F	前门锁芯总成（含两把机械钥匙）	CYLINDER ASSY F-DR	0	0	1	0	0	0	0	0	0	0	0	0	0	
2	3704020001-B11	点火开关	IGNITION-SW-ASSY	0	0	1	0	0	0	0	0	0	0	0	0	0	
3	3704070BC-A01	折叠钥匙	FOLD-KEY-ASSY	0	0	1	0	0	0	0	0	0	0	0	0	0	
4	3704070BA-A01	钥匙总成（不折叠）	KEY ASSY	0	0	1	0	0	0	0	0	0	0	0	0	0	
5	3704090001-B11	钥匙照明环	KEY-LIGHTING-RING	0	0	1	0	0	0	0	0	0	0	0	0	0	
6	3774010002-A40	组合开关	COMBINATION-SW	0	0	1	0	0	0	0	0	0	0	0	0	0	
7	3795010002-B11F	左侧开关组	SWITCH-ASSY-L	0	0	1	0	0	0	0	0	0	0	0	0	0	
8	3746010001-B11F	主驾驶玻璃控制开关	MAIN-WINDOW-LIFTER-SW	0	0	1	0	0	0	0	0	0	0	0	0	0	
9	3746020001-B11F	单门玻璃升降器开关	SINGLE-WINDOW-LIFTER-SW	0	0	3	0	0	0	0	0	0	0	0	0	0	
10	3793010001-B11F	左前中控门锁开关	FL-CONTROL-LOCK-SW	0	0	1	0	0	0	0	0	0	0	0	0	0	
11	3793020001-B11F	右前中控门锁开关	FR-CONTROL-LOCK-SW	0	0	1	0	0	0	0	0	0	0	0	0	0	
12	3762010001-B11F	EPB开关	EPB-SW	0	0	1	0	0	0	0	0	0	0	0	0	0	

3700001003-B11F

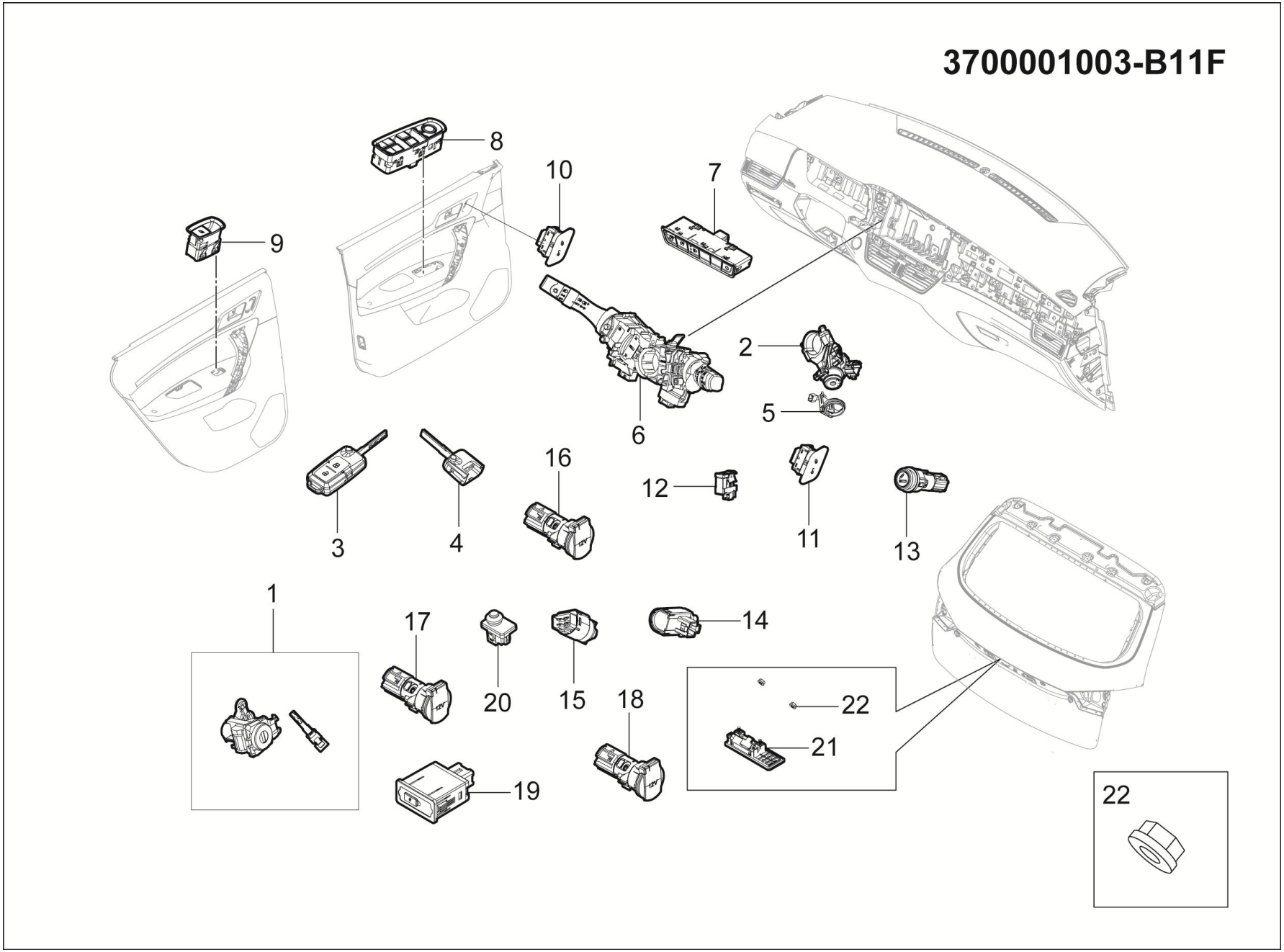

3700001003-B11F 电气设备装置

3700001003-B11F ELECTRIC-ASSY

序号	备件编码	中文名称	英文名称	NSE1.5T+LD525		TNN4G15T+LD525		TNN4G15T+A6F5				TN4G18T+DCT360					备注
				MT两驱豪华型	MT两驱尊享型	MT两驱豪华型	MT两驱尊享型	AT两驱豪华型	AT两驱尊享型	AT两驱尊贵型	AT两驱旗舰型	DCT两驱豪华型	DCT两驱尊享型	DCT两驱尊贵型	DCT两驱旗舰型	DCT互联网智尊型	
13	3725010001-B11	点烟器	CIGAR-LIGHTER-ASSY	0	0	1	0	0	0	0	0	0	0	0	0	0	
14	1602300-A01	离合器开关	CLUTCH-SWITCH-ASSY	0	0	1	0	0	0	0	0	0	0	0	0	0	
15	4134020-A01	制动灯开关总成	BRAKE-SWITCH-ASSY	0	0	2	0	0	0	0	0	0	0	0	0	0	
16	3725020001-T22	备用电源插座	POWER OUTLET	0	0	1	0	0	0	0	0	0	0	0	0	0	
17	3725020001-B11	备用电源插座	POWER OUTLET	0	0	1	0	0	0	0	0	0	0	0	0	0	
18	3725020001-B11F	备用电源插座	POWER OUTLET	0	0	1	0	0	0	0	0	0	0	0	0	0	
19	7901020003-S21	后排USB电源接口	REAR USB	0	0	1	0	0	0	0	0	0	0	0	0	0	
20	3758010001-B11	前舱盖信号开关	HOOD-SIGNAL-SW	0	0	1	0	0	0	0	0	0	0	0	0	0	
21	3758020001-B01	后背门开关	TRUCK-SW	0	0	1	0	0	0	0	0	0	0	0	0	0	
22	Q32006	六角法兰面螺母	SCREW	0	0	2	0	0	0	0	0	0	0	0	0	0	

3700001005-B11F

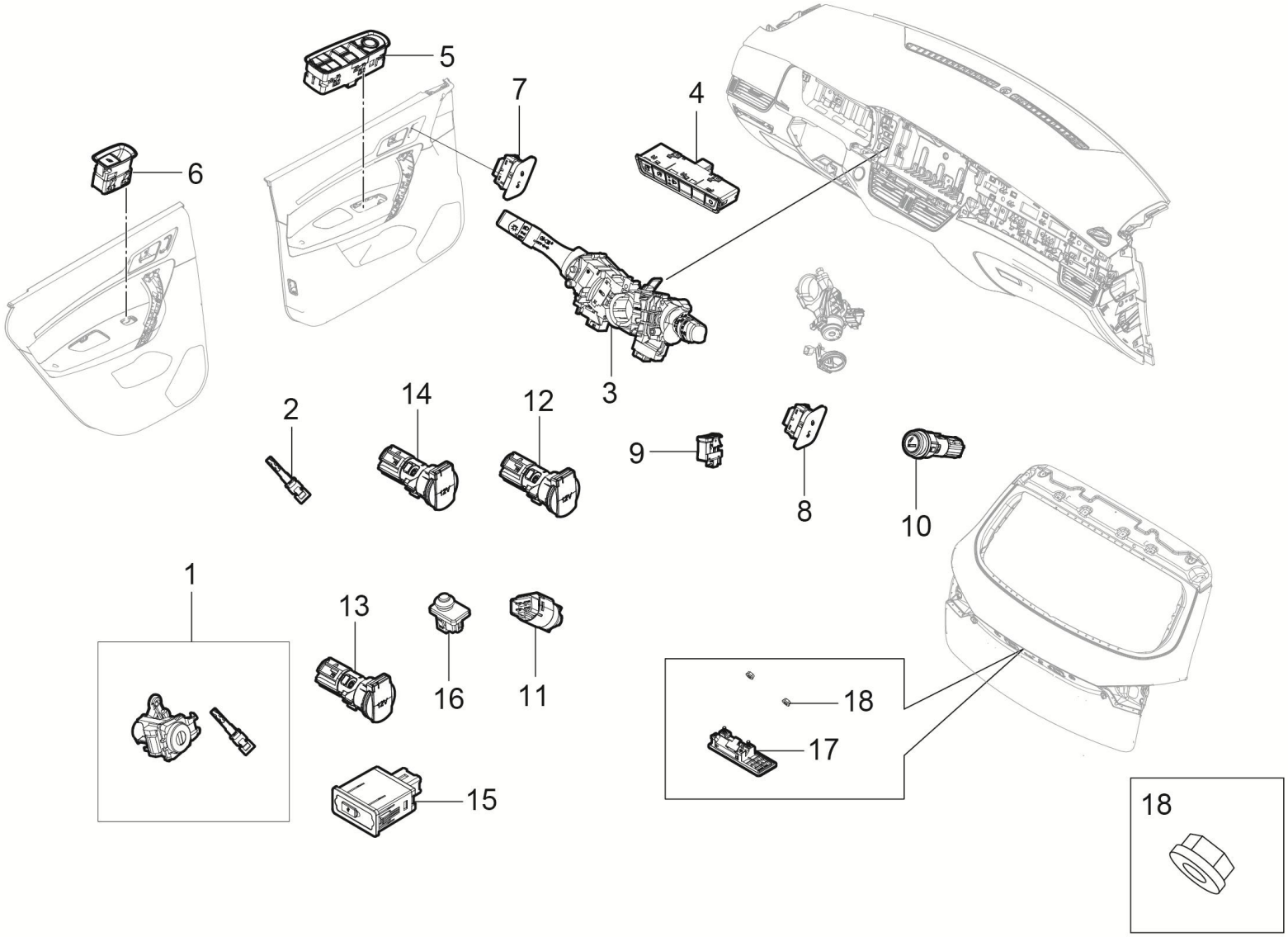

3700001005-B11F 电气设备装置

3700001005-B11F ELECTRIC-ASSY

序号	备件编码	中文名称	英文名称	NSE1.5T+LD525		TNN4G15T+LD525		TNN4G15T+A6F5				TN4G18T+DCT360					备注
				MT两驱豪华型	MT两驱尊享型	MT两驱豪华型	MT两驱尊享型	AT两驱豪华型	AT两驱尊享型	AT两驱尊贵型	AT两驱旗舰型	DCT两驱豪华型	DCT两驱尊享型	DCT两驱尊贵型	DCT两驱旗舰型	DCT互联网智尊型	
1	3704030001-B11F	前门锁芯总成	CYLINDER ASSY F-DR	0	0	0	0	1	0	0	0	0	0	0	0	0	
2	3704081001-A02	机械钥匙片	KEY PLATE	0	0	0	0	2	0	0	0	0	0	0	0	0	
3	3774010006-B11F	组合开关	COMBINATION-SW	0	0	0	0	1	0	0	0	0	0	0	0	0	
4	3795010002-B11F	左侧开关组	SWITCH-ASSY-L	0	0	0	0	1	0	0	0	0	0	0	0	0	
5	3746010001-B11F	主驾驶玻璃控制开关	MAIN-WINDOW-LIFTER-SW	0	0	0	0	1	0	0	0	0	0	0	0	0	
6	3746020001-B11F	单门玻璃升降器开关	SINGLE-WINDOW-LIFTER-SW	0	0	0	0	3	0	0	0	0	0	0	0	0	
7	3793010001-B11F	左前中控门锁开关	FL-CONTROL-LOCK-SW	0	0	0	0	1	0	0	0	0	0	0	0	0	
8	3793020001-B11F	右前中控门锁开关	FR-CONTROL-LOCK-SW	0	0	0	0	1	0	0	0	0	0	0	0	0	
9	3762010001-B11F	EPB开关	EPB-SW	0	0	0	0	1	0	0	0	0	0	0	0	0	
10	3725010001-B11	点烟器	CIGAR-LIGHTER-ASSY	0	0	0	0	1	0	0	0	0	0	0	0	0	
11	4134020-A01	制动灯开关总成	BRAKE-SWITCH-ASSY	0	0	0	0	1	0	0	0	0	0	0	0	0	
12	3725020001-T22	备用电源插座	POWER OUTLET	0	0	0	0	2	0	0	0	0	0	0	0	0	

3700001005-B11F

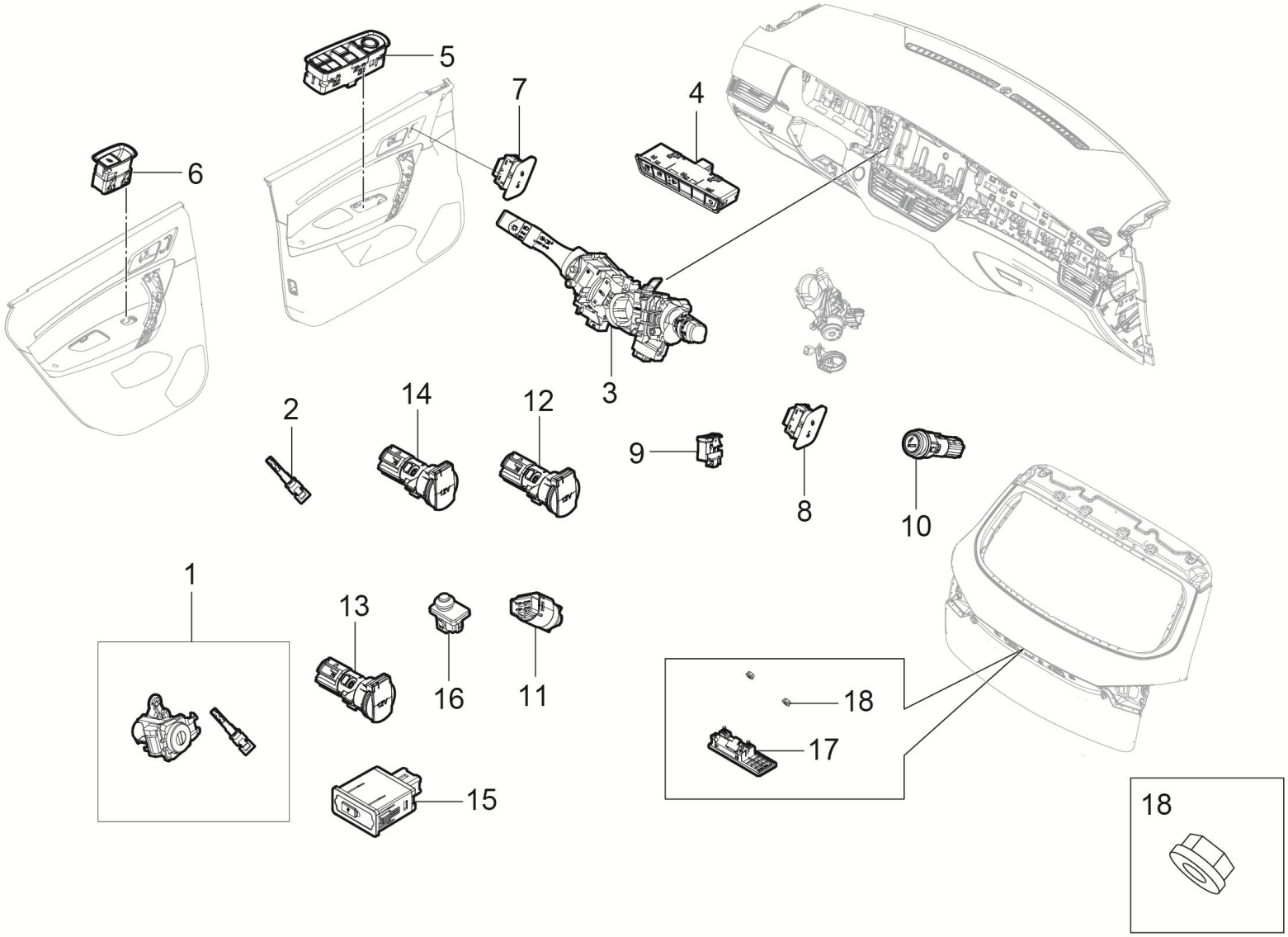

3700001005-B11F 电气设备装置

3700001005-B11F ELECTRIC-ASSY

序号	备件编码	中文名称	英文名称	NSE1.5T +LD525		TNN4G15 T+LD525		TNN4G15T+A6F5				TN4G18T+DCT360					备注
				MT 两驱豪华型	MT 两驱尊享型	MT 两驱豪华型	MT 两驱尊享型	AT 两驱豪华型	AT 两驱尊享型	AT 两驱尊贵型	AT 两驱旗舰型	DCT 两驱豪华型	DCT 两驱尊享型	DCT 两驱尊贵型	DCT 两驱旗舰型	DCT 互联网智尊型	
13	3725020001-B11	备用电源插座	POWER OUTLET	0	0	0	0	1	0	0	0	0	0	0	0	0	
14	3725020001-B11F	备用电源插座	POWER OUTLET	0	0	0	0	1	0	0	0	0	0	0	0	0	
15	7901020003-S21	后排USB电源接口	REAR USB	0	0	0	0	1	0	0	0	0	0	0	0	0	
16	3758010001-B11	前舱盖信号开关	HOOD-SIGNAL-SW	0	0	0	0	1	0	0	0	0	0	0	0	0	
17	3758020003-B01	后背门开关	TRUCK-SW	0	0	0	0	1	0	0	0	0	0	0	0	0	
18	Q32006	六角法兰面螺母	SCREW	0	0	0	0	1	0	0	0	0	0	0	0	0	

3700001006-B11F

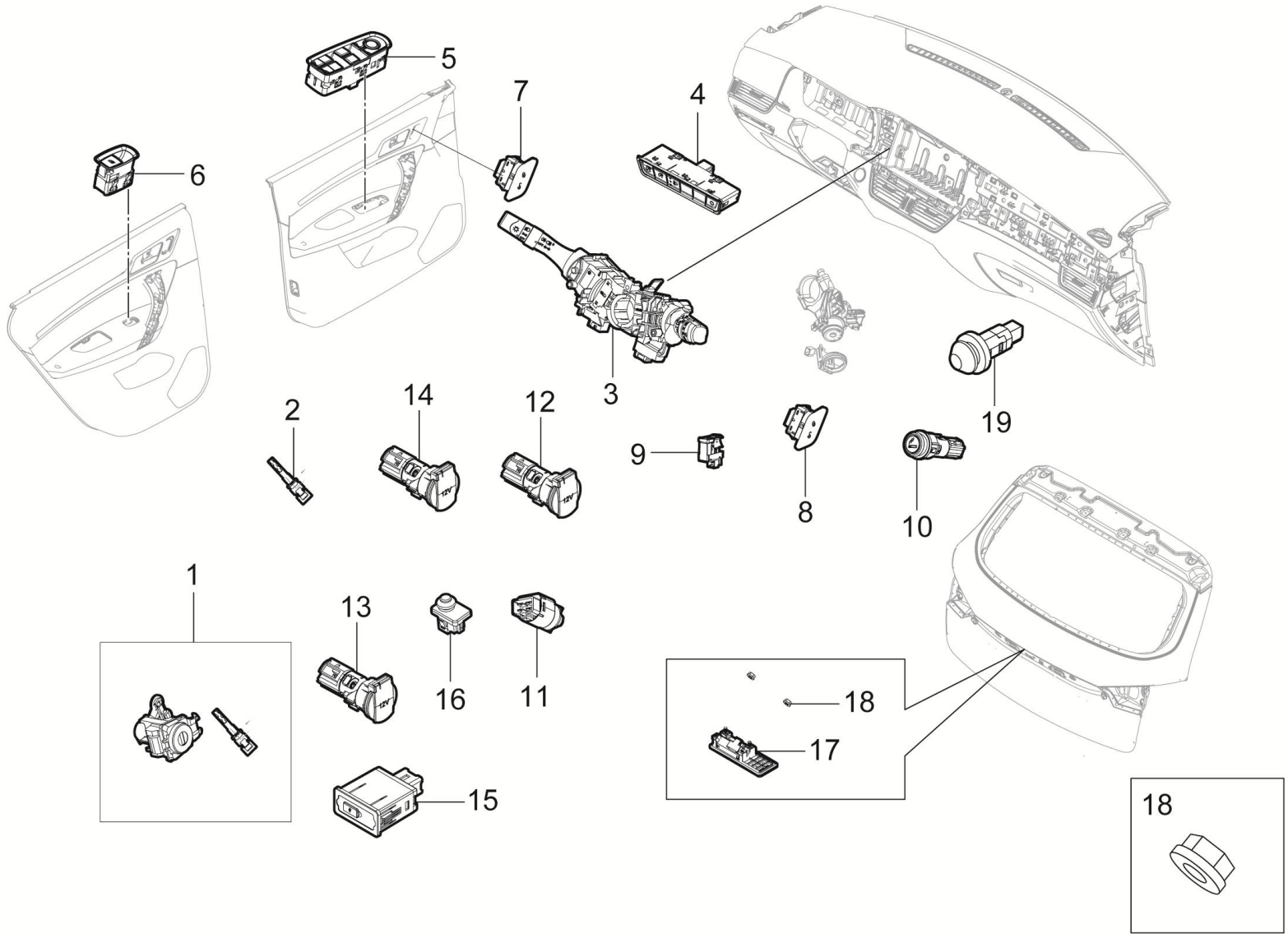

3700001006-B11F 电气设备装置

3700001006-B11F ELECTRIC-ASSY

序号	备件编码	中文名称	英文名称	NSE1.5T+LD525		TNN4G15T+LD525		TNN4G15T+A6F5				TN4G18T+DCT360					备注
				MT两驱豪华型	MT两驱尊享型	MT两驱豪华型	MT两驱尊享型	AT两驱豪华型	AT两驱尊享型	AT两驱尊贵型	AT两驱旗舰型	DCT两驱豪华型	DCT两驱尊享型	DCT两驱尊贵型	DCT两驱旗舰型	DCT互联网智尊型	
1	3704030001-B11F	前门锁芯总成	CYLINDER ASSY F-DR	0	0	0	0	0	1	0	0	0	1	0	0	0	
2	3704081001-B12	机械钥匙片	KEY PLATE	0	0	0	0	0	2	0	0	0	2	0	0	0	
3	3774010006-B11F	组合开关	COMBINATION-SW	0	0	0	0	0	1	0	0	0	1	0	0	0	
4	3795010001-B11F	左侧开关组	SWITCH-ASSY-L	0	0	0	0	0	1	0	0	0	1	0	0	0	
5	3746010001-B11F	主驾驶玻璃控制开关	MAIN-WINDOW-LIFTER-SW	0	0	0	0	0	1	0	0	0	1	0	0	0	
6	3746020001-B11F	单门玻璃升降器开关	SINGLE-WINDOW-LIFTER-SW	0	0	0	0	0	3	0	0	0	3	0	0	0	
7	3793010001-B11F	左前中控门锁开关	FL-CONTROL-LOCK-SW	0	0	0	0	0	1	0	0	0	1	0	0	0	
8	3793020001-B11F	右前中控门锁开关	FR-CONTROL-LOCK-SW	0	0	0	0	0	1	0	0	0	1	0	0	0	
9	3762010001-B11F	EPB开关	EPB-SW	0	0	0	0	0	1	0	0	0	1	0	0	0	
10	3725010001-B11	点烟器	CIGAR-LIGHTER-ASSY	0	0	0	0	0	1	0	0	0	1	0	0	0	
11	4134020-A01	制动灯开关总成	BRAKE-SWITCH-ASSY	0	0	0	0	0	1	0	0	0	1	0	0	0	
12	3725020001-T22	备用电源插座	POWER OUTLET	0	0	0	0	0	1	0	0	0	1	0	0	0	

3700001006-B11F

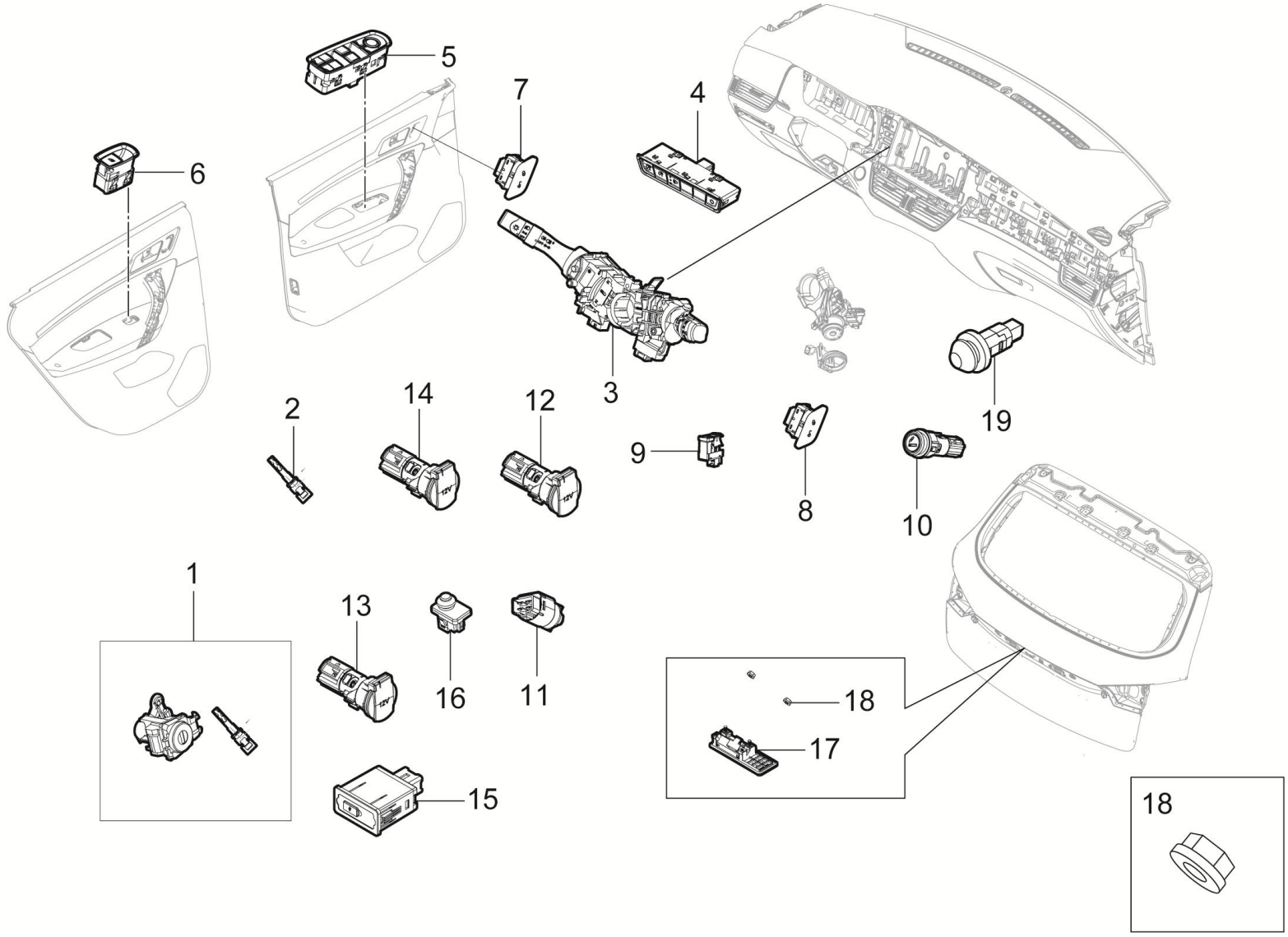

3700001006-B11F 电气设备装置

3700001006-B11F ELECTRIC-ASSY

序号	备件编码	中文名称	英文名称	NSE1.5T +LD525		TNN4G15 T+LD525		TNN4G15T+A6F5				TN4G18T+DCT360					备注
				MT 两驱豪华型	MT 两驱尊享型	MT 两驱豪华型	MT 两驱尊享型	AT 两驱豪华型	AT 两驱尊享型	AT 两驱尊贵型	AT 两驱旗舰型	DCT 两驱豪华型	DCT 两驱尊享型	DCT 两驱尊贵型	DCT 两驱旗舰型	DCT 互联网智尊型	
13	3725020001-B11	备用电源插座	POWER OUTLET	0	0	0	0	0	1	0	0	0	1	0	0	0	
14	3725020001-B11F	备用电源插座	POWER OUTLET	0	0	0	0	0	1	0	0	0	1	0	0	0	
15	7901020003-S21	后排USB电源接口	REAR USB	0	0	0	0	0	1	0	0	0	1	0	0	0	
16	3758010001-B11	前舱盖信号开关	HOOD-SIGNAL-SW	0	0	0	0	0	1	0	0	0	1	0	0	0	
17	3758020003-B01	后背门开关	TRUCK-SW	0	0	0	0	0	1	0	0	0	1	0	0	0	
18	Q32006	六角法兰面螺母	SCREW	0	0	0	0	0	2	0	0	0	2	0	0	0	
19	3758030001-B11A	手套箱接触开关	GLOVE BOX CONTACT SWITCH	0	0	0	0	0	1	0	0	0	1	0	0	0	

3700001007-B11F

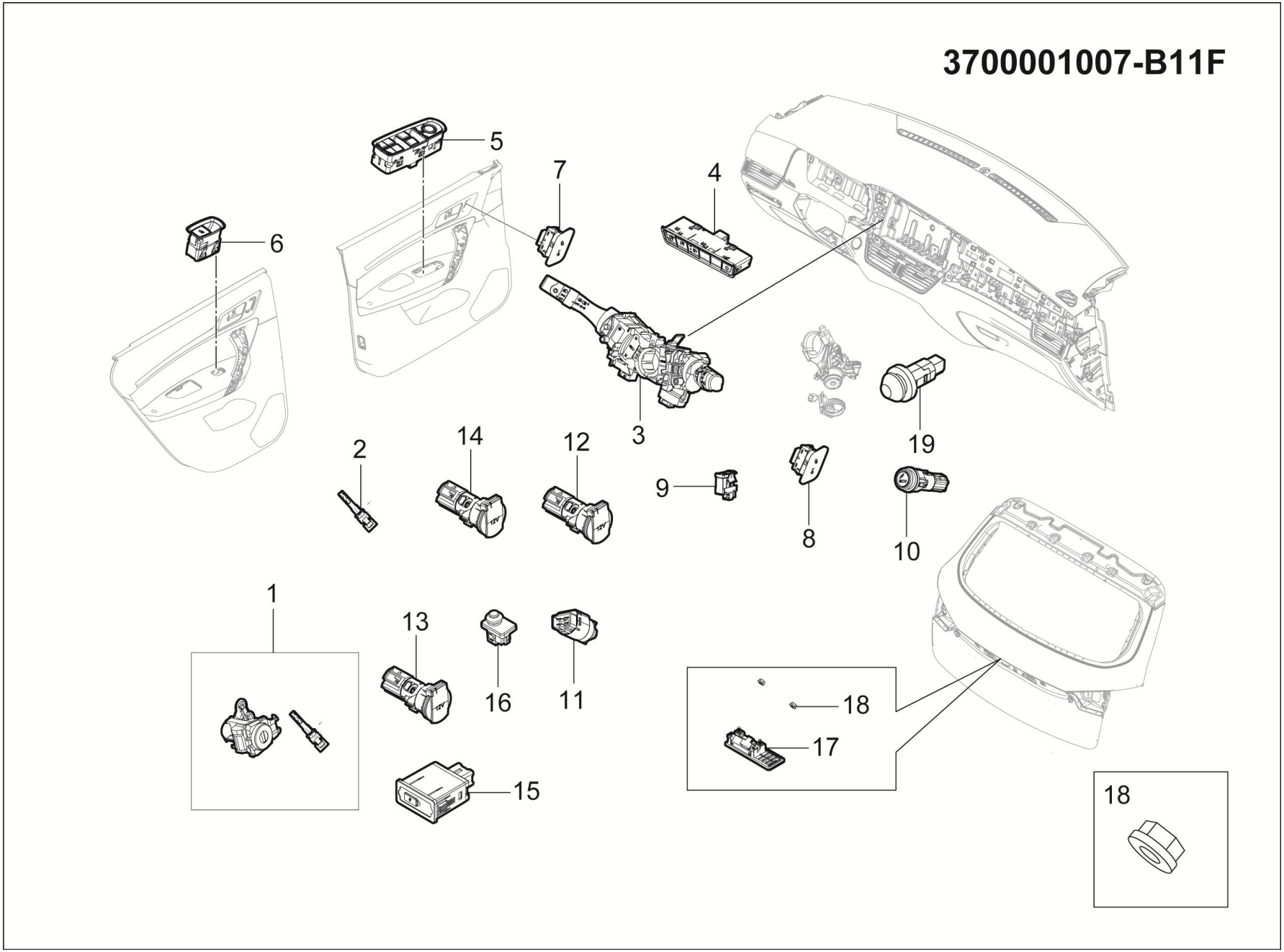

3700001007-B11F 电气设备装置

3700001007-B11F ELECTRIC-ASSY

序号	备件编码	中文名称	英文名称	NSE1.5T+LD525		TNN4G15T+LD525		TNN4G15T+A6F5				TN4G18T+DCT360					备注
				MT两驱豪华型	MT两驱尊享型	MT两驱豪华型	MT两驱尊享型	AT两驱豪华型	AT两驱尊享型	AT两驱尊贵型	AT两驱旗舰型	DCT两驱豪华型	DCT两驱尊享型	DCT两驱尊贵型	DCT两驱旗舰型	DCT互联网智尊型	
1	3704030001-B11F	前门锁芯总成	CYLINDER ASSY F-DR	0	0	0	0	0	0	1	1	0	0	1	1	0	
2	3704081001-B12	机械钥匙片	KEY PLATE	0	0	0	0	0	0	2	2	0	0	2	2	0	
3	3774010007-B11F	组合开关	COMBINATION-SW	0	0	0	0	0	0	1	1	0	0	1	1	0	
4	3795010001-B11F	左侧开关组	SWITCH-ASSY-L	0	0	0	0	0	0	0	1	0	0	0	1	0	
4	3795010002-B11F	左侧开关组	SWITCH-ASSY-L	0	0	0	0	0	0	1	0	0	0	1	0	0	
5	3746010003-B11F	主驾驶玻璃控制开关	MAIN-WINDOW-LIFTER-SW	0	0	0	0	0	0	1	1	0	0	1	1	0	
6	3746020002-B11F	单门玻璃升降器开关	SINGLE-WINDOW-LIFTER-SW	0	0	0	0	0	0	3	3	0	0	3	3	0	
7	3793010001-B11F	左前中控门锁开关	FL-CONTROL-LOCK-SW	0	0	0	0	0	0	1	1	0	0	1	1	0	
8	3793020001-B11F	右前中控门锁开关	FR-CONTROL-LOCK-SW	0	0	0	0	0	0	1	1	0	0	1	1	0	
9	3762010001-B11F	EPB开关	EPB-SW	0	0	0	0	0	0	1	1	0	0	1	1	0	
10	3725010001-B11	点烟器	CIGAR-LIGHTER-ASSY	0	0	0	0	0	0	1	1	0	0	1	1	0	
11	4134020-A01	制动灯开关总成	BRAKE-SWITCH-ASSY	0	0	0	0	0	0	1	1	0	0	1	1	0	

3700001007-B11F

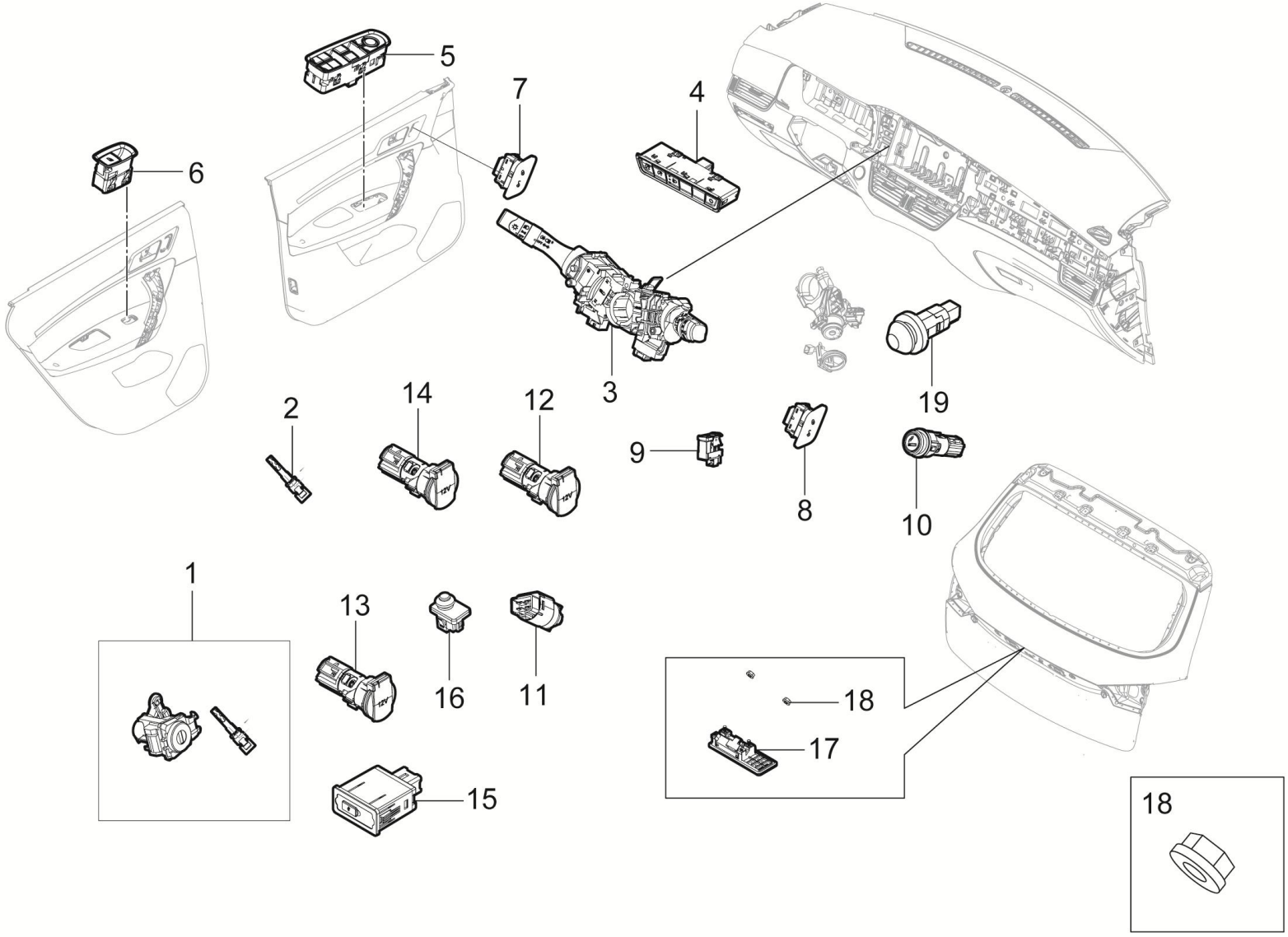

3700001007-B11F 电气设备装置

3700001007-B11F ELECTRIC-ASSY

序号	备件编码	中文名称	英文名称	NSE1.5T +LD525		TNN4G15 T+LD525		TNN4G15T+A6F5				TN4G18T+DCT360					备注
				MT 两驱豪华型	MT 两驱尊享型	MT 两驱豪华型	MT 两驱尊享型	AT 两驱豪华型	AT 两驱尊享型	AT 两驱尊贵型	AT 两驱旗舰型	DCT 两驱豪华型	DCT 两驱尊享型	DCT 两驱尊贵型	DCT 两驱旗舰型	DCT 互联网智尊型	
12	3725020001-T22	备用电源插座	POWER OUTLET	0	0	0	0	0	0	1	1	0	0	1	1	0	
13	3725020001-B11	备用电源插座	POWER OUTLET	0	0	0	0	0	0	1	1	0	0	1	1	0	
14	3725020001-B11F	备用电源插座	POWER OUTLET	0	0	0	0	0	0	1	1	0	0	1	1	0	
15	7901020003-S21	后排USB电源接口	REAR USB	0	0	0	0	0	0	1	1	0	0	1	1	0	
16	3758010001-B11	前舱盖信号开关	HOOD-SIGNAL-SW	0	0	0	0	0	0	1	1	0	0	1	1	0	
17	3758020003-B01	后背门开关	TRUCK-SW	0	0	0	0	0	0	1	1	0	0	1	1	0	
18	Q32006	六角法兰面螺母	SCREW	0	0	0	0	0	0	2	2	0	0	2	2	0	
19	3758030001-B11A	手套箱接触开关	GLOVE BOX CONTACT SWITCH	0	0	0	0	0	0	1	1	0	0	1	1	0	

3700001008-B11F

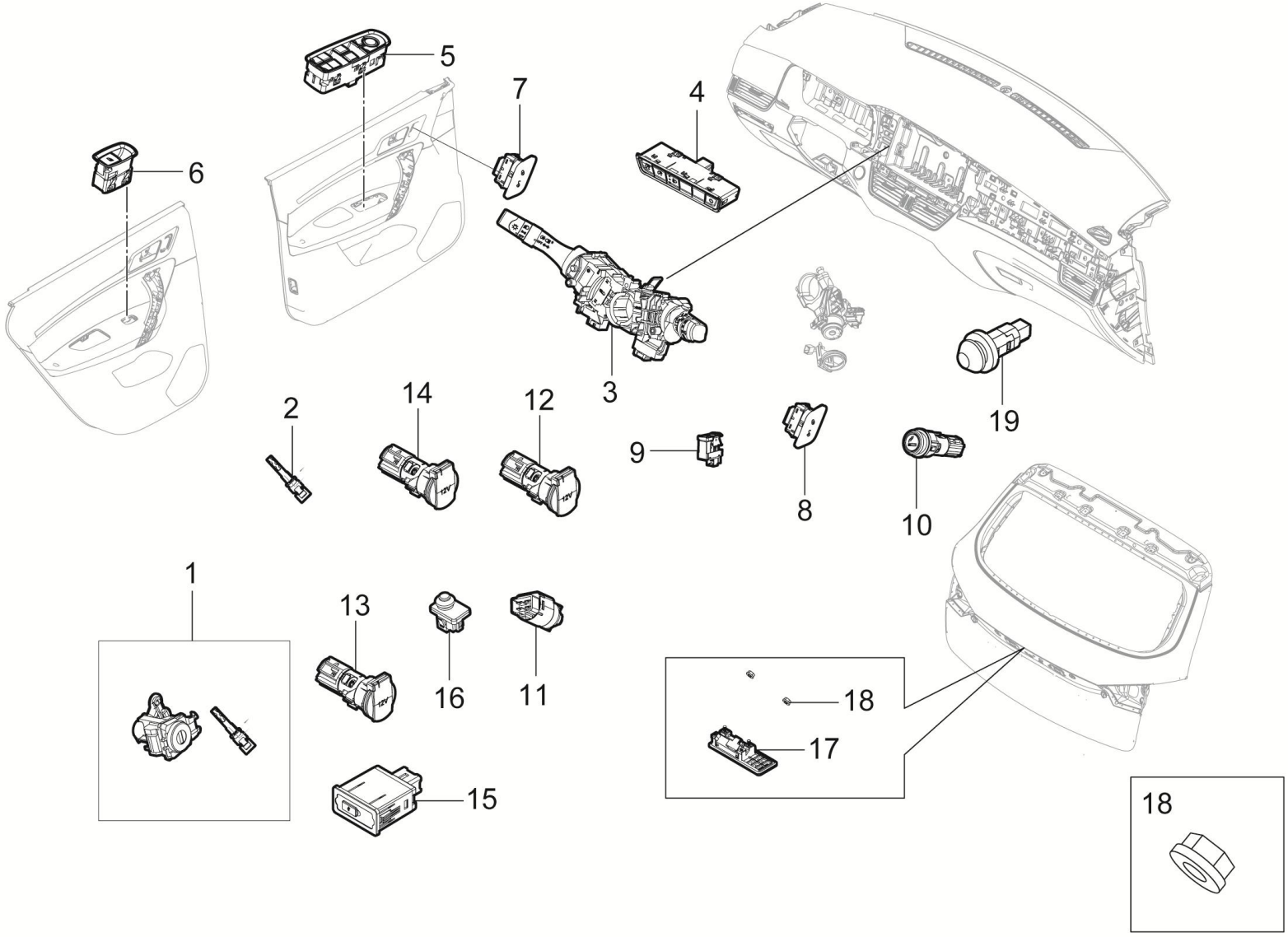

3700001008-B11F 电气设备装置

3700001008-B11F ELECTRIC-ASSY

序号	备件编码	中文名称	英文名称	NSE1.5T+LD525		TNN4G15T+LD525		TNN4G15T+A6F5				TN4G18T+DCT360					备注
				MT两驱豪华型	MT两驱尊享型	MT两驱豪华型	MT两驱尊享型	AT两驱豪华型	AT两驱尊享型	AT两驱尊贵型	AT两驱旗舰型	DCT两驱豪华型	DCT两驱尊享型	DCT两驱尊贵型	DCT两驱旗舰型	DCT互联网智尊型	
1	3704030001-B11F	前门锁芯总成	CYLINDER ASSY F-DR	0	0	0	0	0	0	0	0	0	0	0	0	1	
2	3704081001-B12	机械钥匙片	KEY PLATE	0	0	0	0	0	0	0	0	0	0	0	0	2	
3	3774010007-B11F	组合开关	COMBINATION-SW	0	0	0	0	0	0	0	0	0	0	0	0	1	
4	3795010001-B11F	左侧开关组	SWITCH-ASSY-L	0	0	0	0	0	0	0	0	0	0	0	0	1	
5	3746010003-B11F	主驾驶玻璃控制开关	MAIN-WINDOW-LIFTER-SW	0	0	0	0	0	0	0	0	0	0	0	0	1	
6	3746020002-B11F	单门玻璃升降器开关	SINGLE-WINDOW-LIFTER-SW	0	0	0	0	0	0	0	0	0	0	0	0	3	
7	3793010001-B11F	左前中控门锁开关	FL-CONTROL-LOCK-SW	0	0	0	0	0	0	0	0	0	0	0	0	1	
8	3793020001-B11F	右前中控门锁开关	FR-CONTROL-LOCK-SW	0	0	0	0	0	0	0	0	0	0	0	0	1	
9	3762010001-B11F	EPB开关	EPB-SW	0	0	0	0	0	0	0	0	0	0	0	0	1	
10	3725010001-B11	点烟器	CIGAR-LIGHTER-ASSY	0	0	0	0	0	0	0	0	0	0	0	0	1	
11	4134020-A01	制动灯开关总成	BRAKE-SWITCH-ASSY	0	0	0	0	0	0	0	0	0	0	0	0	1	
12	3725020001-T22	备用电源插座	POWER OUTLET	0	0	0	0	0	0	0	0	0	0	0	0	1	

3700001008-B11F

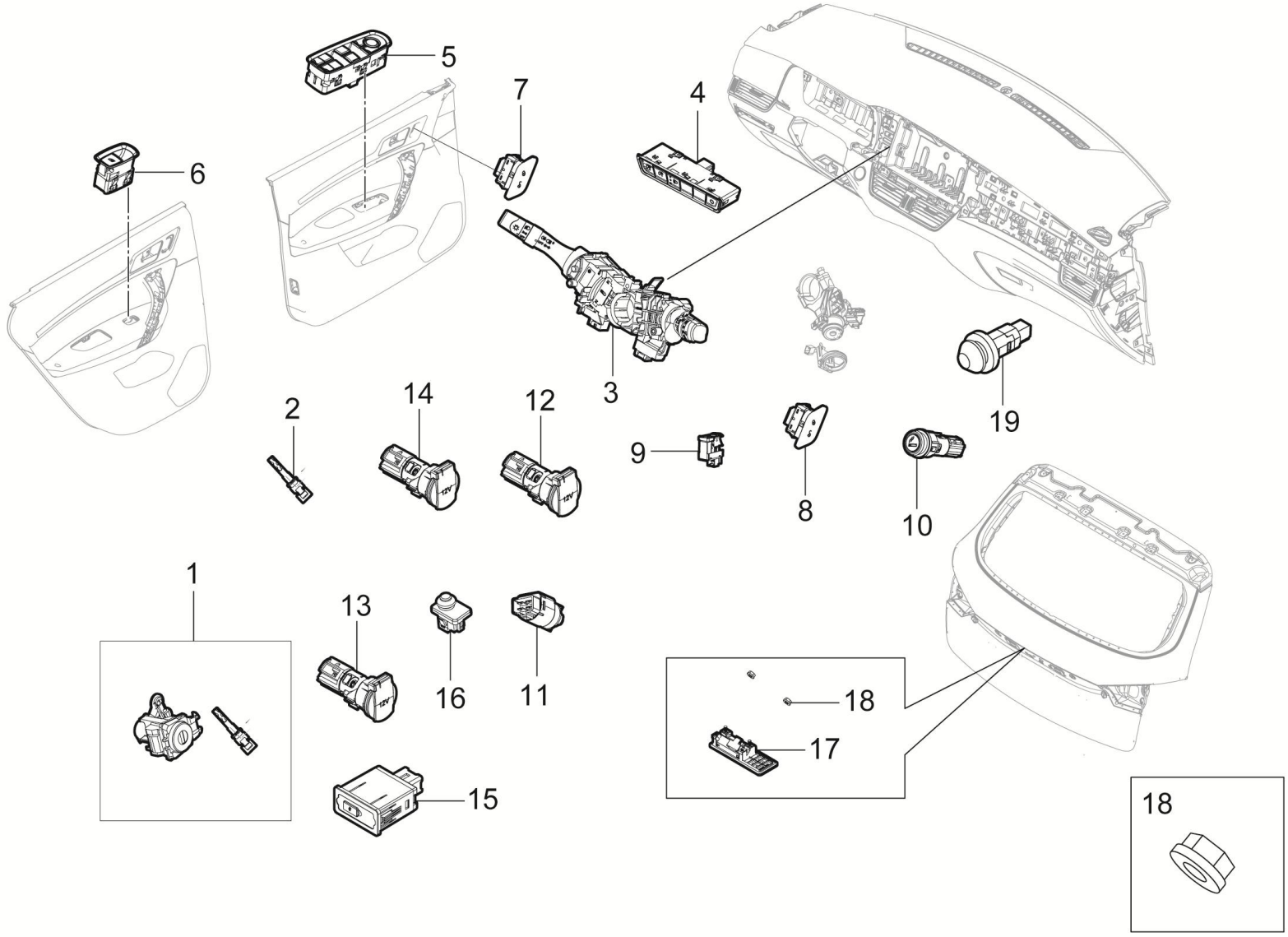

3700001008-B11F 电气设备装置

3700001008-B11F ELECTRIC-ASSY

序号	备件编码	中文名称	英文名称	NSE1.5T +LD525		TNN4G15 T+LD525		TNN4G15T+A6F5				TN4G18T+DCT360					备注
				MT 两驱豪华型	MT 两驱尊享型	MT 两驱豪华型	MT 两驱尊享型	AT 两驱豪华型	AT 两驱尊享型	AT 两驱尊贵型	AT 两驱旗舰型	DCT 两驱豪华型	DCT 两驱尊享型	DCT 两驱尊贵型	DCT 两驱旗舰型	DCT 互联网智尊型	
13	3725020001-B11	备用电源插座	POWER OUTLET	0	0	0	0	0	0	0	0	0	0	0	0	1	
14	3725020001-B11F	备用电源插座	POWER OUTLET	0	0	0	0	0	0	0	0	0	0	0	0	1	
15	7901020003-S21	后排USB电源接口	REAR USB	0	0	0	0	0	0	0	0	0	0	0	0	1	
16	3758010001-B11	前舱盖信号开关	HOOD-SIGNAL-SW	0	0	0	0	0	0	0	0	0	0	0	0	1	
17	3758020003-B01	后背门开关	TRUCK-SW	0	0	0	0	0	0	0	0	0	0	0	0	1	
18	Q32006	六角法兰面螺母	SCREW	0	0	0	0	0	0	0	0	0	0	0	0	2	
19	3758030001-B11A	手套箱接触开关	GLOVE BOX CONTACT SWITCH	0	0	0	0	0	0	0	0	0	0	0	0	1	

3703001001-B11

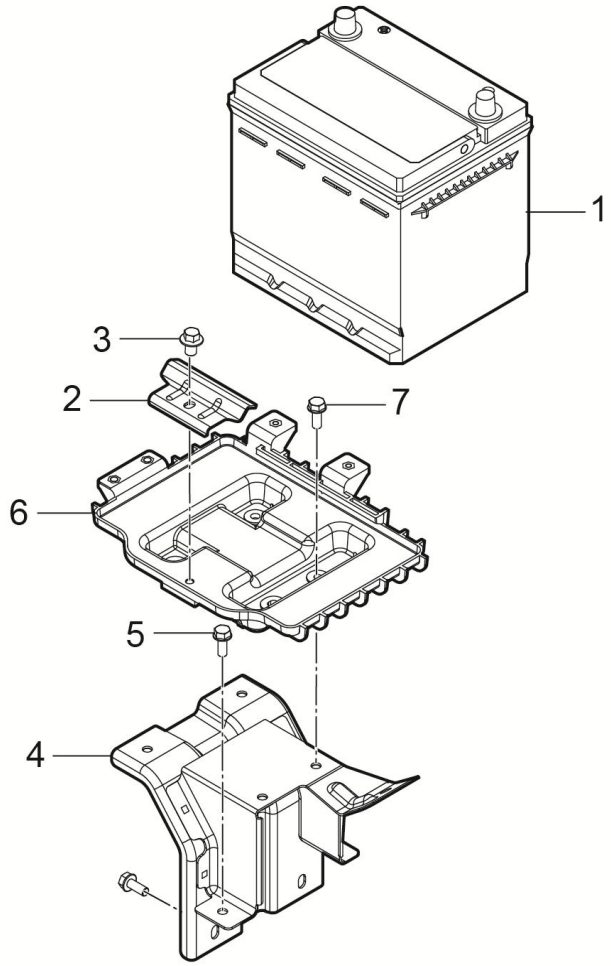

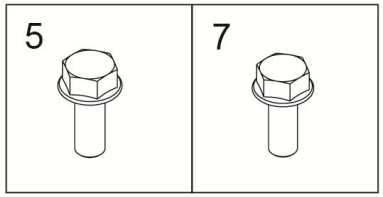

3703001001-B11 蓄电池装置

3703001001-B11 BATTERY

序号	备件编码	中文名称	英文名称	NSE1.5T+LD525		TNN4G15T+LD525		TNN4G15T+A6F5				TN4G18T+DCT360					备注
				MT两驱豪华型	MT两驱尊享型	MT两驱豪华型	MT两驱尊享型	AT两驱豪华型	AT两驱尊享型	AT两驱尊贵型	AT两驱旗舰型	DCT两驱豪华型	DCT两驱尊享型	DCT两驱尊贵型	DCT两驱旗舰型	DCT互联网智尊型	
1	3703010001-B11	蓄电池总成	BATTERY-ASSY	▲1	▲1	0	0	0	0	0	0	0	0	0	0	0	
1	3703010003-B11	蓄电池总成	BATTERY-ASSY	▲1	▲1	0	0	0	0	0	0	0	0	0	0	0	
2	3703011001-B11	蓄电池压板	BATTERY-PLATE	1	1	0	0	0	0	0	0	0	0	0	0	0	
3	Q1460830	六角头螺栓、弹簧垫圈和平垫圈组合件	BOLT	1	1	0	0	0	0	0	0	0	0	0	0	0	
4	3703012001-B11	蓄电池支架	BATTERY-SUPPORT	1	1	0	0	0	0	0	0	0	0	0	0	0	
5	Q1840820	六角法兰面螺栓	BOLT	5	5	0	0	0	0	0	0	0	0	0	0	0	
6	3703013001-B11	蓄电池托盘	BATTERY-TRAY	1	1	0	0	0	0	0	0	0	0	0	0	0	
7	Q1840820	六角法兰面螺栓	BOLT	4	4	0	0	0	0	0	0	0	0	0	0	0	

3703001002-B11

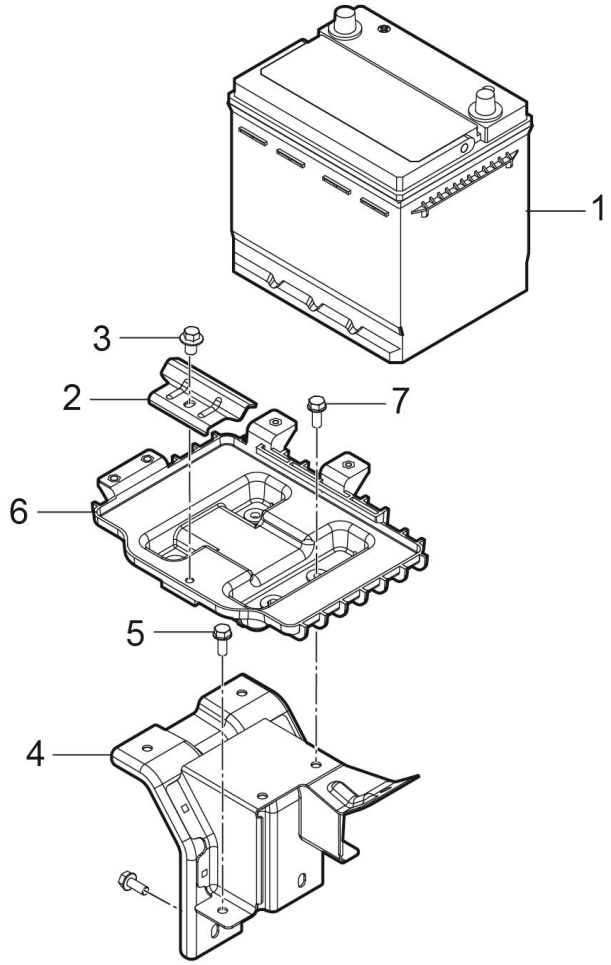

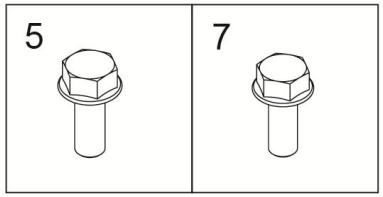

3703001002-B11 蓄电池装置

3703001002-B11 BATTERY

序号	备件编码	中文名称	英文名称	NSE1.5T+LD525		TNN4G15T+LD525		TNN4G15T+A6F5				TN4G18T+DCT360					备注
				MT两驱豪华型	MT两驱尊享型	MT两驱豪华型	MT两驱尊享型	AT两驱豪华型	AT两驱尊享型	AT两驱尊贵型	AT两驱旗舰型	DCT两驱豪华型	DCT两驱尊享型	DCT两驱尊贵型	DCT两驱旗舰型	DCT互联网智尊型	
1	3703010002-B11	蓄电池总成	BATTERY-ASSY	0	0	1	1	1	1	1	1	1	1	1	1	1	
2	3703011001-B11	蓄电池压板	BATTERY-PLATE	0	0	1	1	1	1	1	1	1	1	1	1	1	
3	Q1460830	六角头螺栓、弹簧垫圈和平垫圈组合件	BOLT	0	0	1	1	1	1	1	1	1	1	1	1	1	
4	3703012001-B11	蓄电池支架	BATTERY-SUPPORT	0	0	1	1	1	1	1	1	1	1	1	1	1	
5	Q1840820	六角法兰面螺栓	BOLT	0	0	5	5	5	5	5	5	5	5	5	5	5	
6	3703013001-B11	蓄电池托盘	BATTERY-TRAY	0	0	1	1	1	1	1	1	1	1	1	1	1	
7	Q1840820	六角法兰面螺栓	BOLT	0	0	4	4	4	4	4	4	4	4	4	4	4	

3721001001-B11

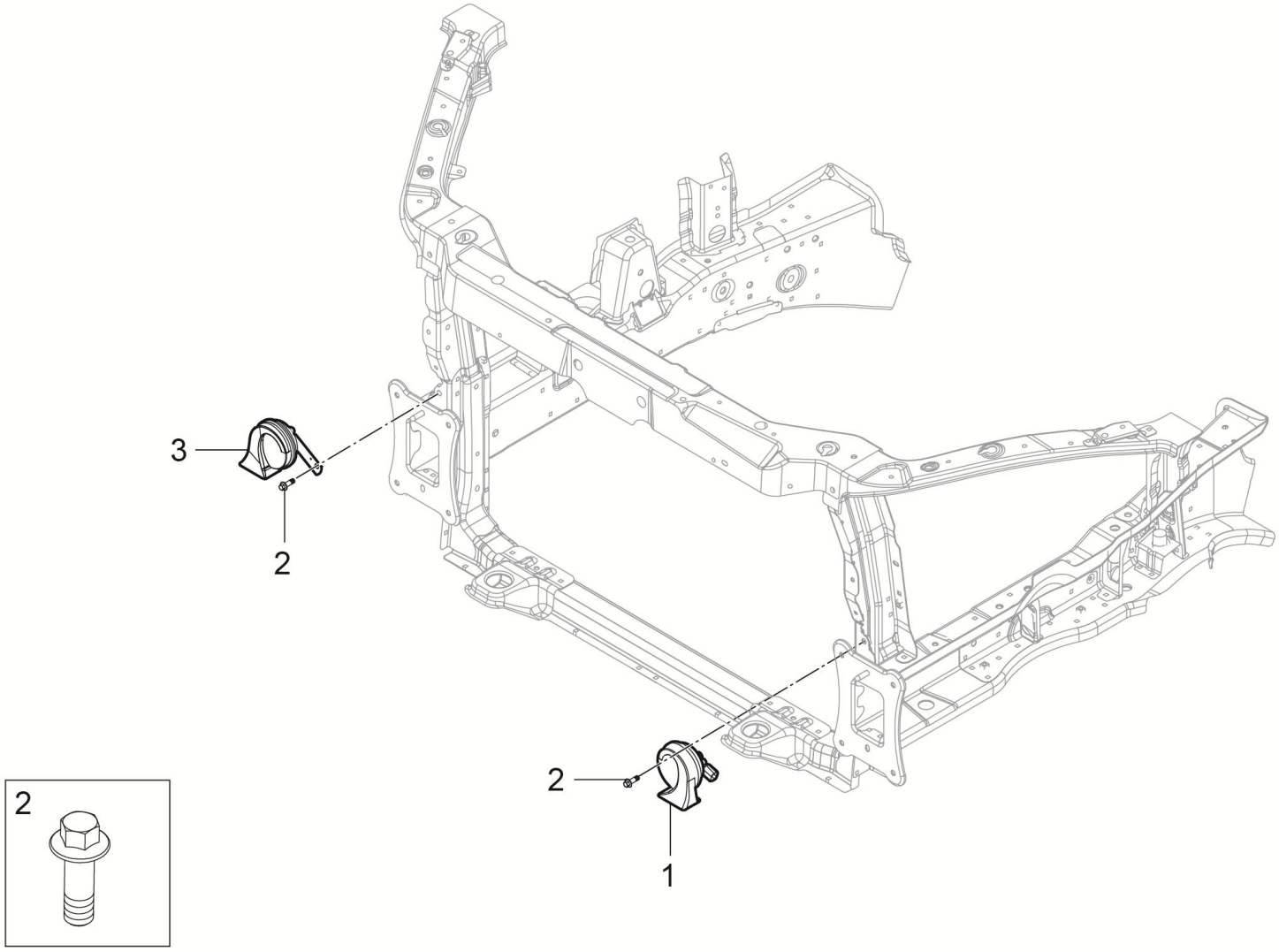

3721001001-B11 喇叭装置

3721001001-B11 ELECTRIC-HORN

序号	备件编码	中文名称	英文名称	NSE1.5T+LD525		TNN4G15T+LD525		TNN4G15T+A6F5				TN4G18T+DCT360					备注
				MT两驱豪华型	MT两驱尊享型	MT两驱豪华型	MT两驱尊享型	AT两驱豪华型	AT两驱尊享型	AT两驱尊贵型	AT两驱旗舰型	DCT两驱豪华型	DCT两驱尊享型	DCT两驱尊贵型	DCT两驱旗舰型	DCT互联网智尊型	
1	3721010001-B11	左前喇叭总成	HORN-HIGH	1	1	1	1	1	1	1	1	1	1	1	1	1	
2	Q1800816	六角法兰面螺栓	NUT	2	2	2	2	2	2	2	2	2	2	2	2	2	
3	3721020001-B11	右前喇叭总成	HORN-LOW	1	1	1	1	1	1	1	1	1	1	1	1	1	

3721001003-B11

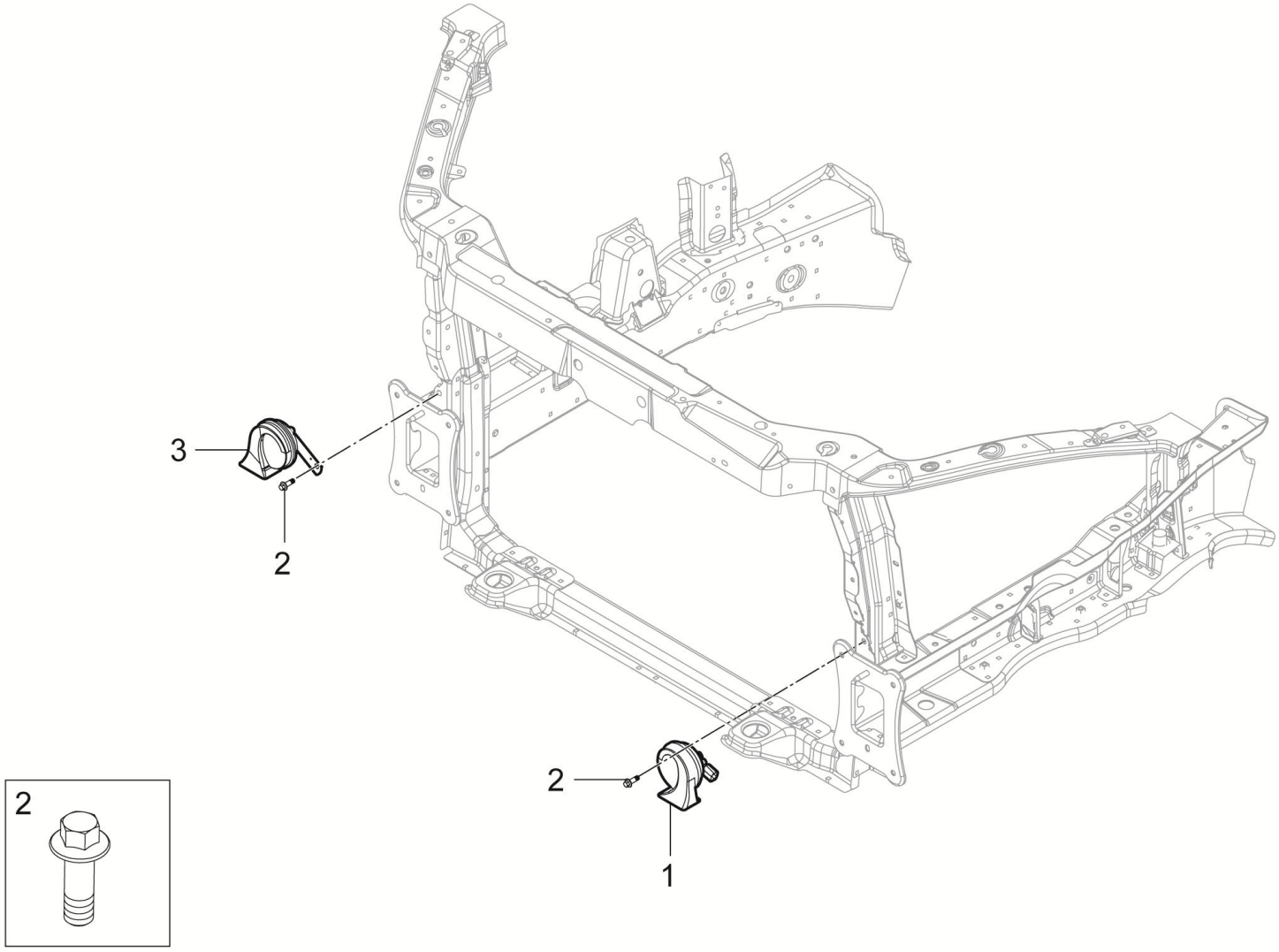

3721001003-B11 喇叭装置

3721001003-B11 ELECTRIC-HORN

序号	备件编码	中文名称	英文名称	NSE1.5T+LD525		TNN4G15T+LD525		TNN4G15T+A6F5				TN4G18T+DCT360					备注
				MT两驱豪华型	MT两驱尊享型	MT两驱豪华型	MT两驱尊享型	AT两驱豪华型	AT两驱尊享型	AT两驱尊贵型	AT两驱旗舰型	DCT两驱豪华型	DCT两驱尊享型	DCT两驱尊贵型	DCT两驱旗舰型	DCT互联网智尊型	
1	3721010003-B11	左前喇叭总成	HORN-HIGH	1	1	1	1	1	1	1	1	1	1	1	1	1	
2	Q1800816	六角法兰面螺栓	NUT	2	2	2	2	2	2	2	2	2	2	2	2	2	
3	3721020003-B11	右前喇叭总成	HORN-LOW	1	1	1	1	1	1	1	1	1	1	1	1	1	

3820001001-B11F

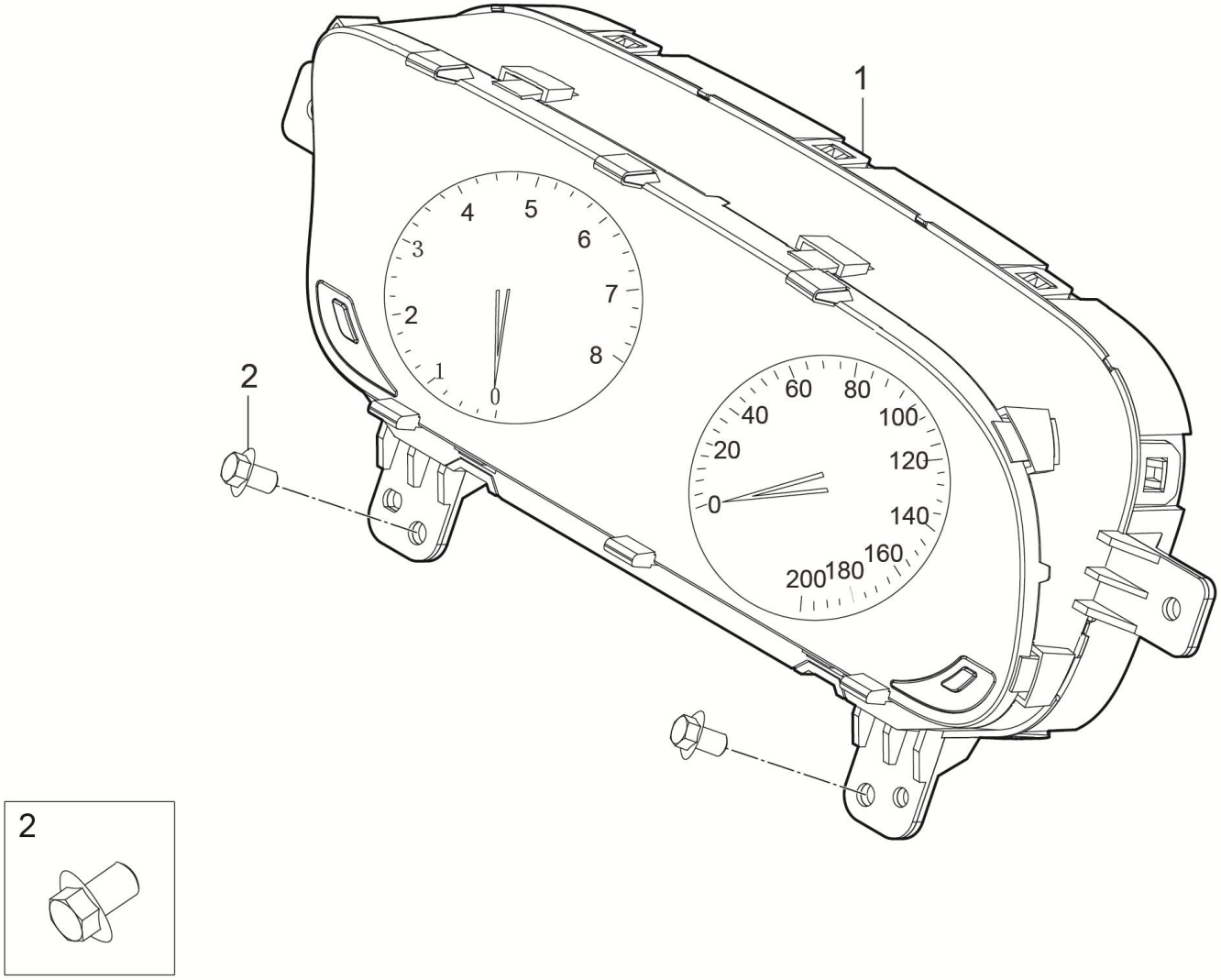

3820001001-B11F 仪表装置

3820001001-B11F METER-SET

序号	备件编码	中文名称	英文名称	NSE1.5T+LD525		TNN4G15T+LD525		TNN4G15T+A6F5				TN4G18T+DCT360					备注
				MT两驱豪华型	MT两驱尊享型	MT两驱豪华型	MT两驱尊享型	AT两驱豪华型	AT两驱尊享型	AT两驱尊贵型	AT两驱旗舰型	DCT两驱豪华型	DCT两驱尊享型	DCT两驱尊贵型	DCT两驱旗舰型	DCT互联网智尊型	
1	3820010001-B11F	组合仪表总成	ICU-ASSY	1	1	1	1	1	1	1	0	1	1	1	1	1	
2	Q1840616	六角法兰面螺栓	SCREW	4	4	4	4	4	4	4	0	4	4	4	4	4	

3820001002-B11F

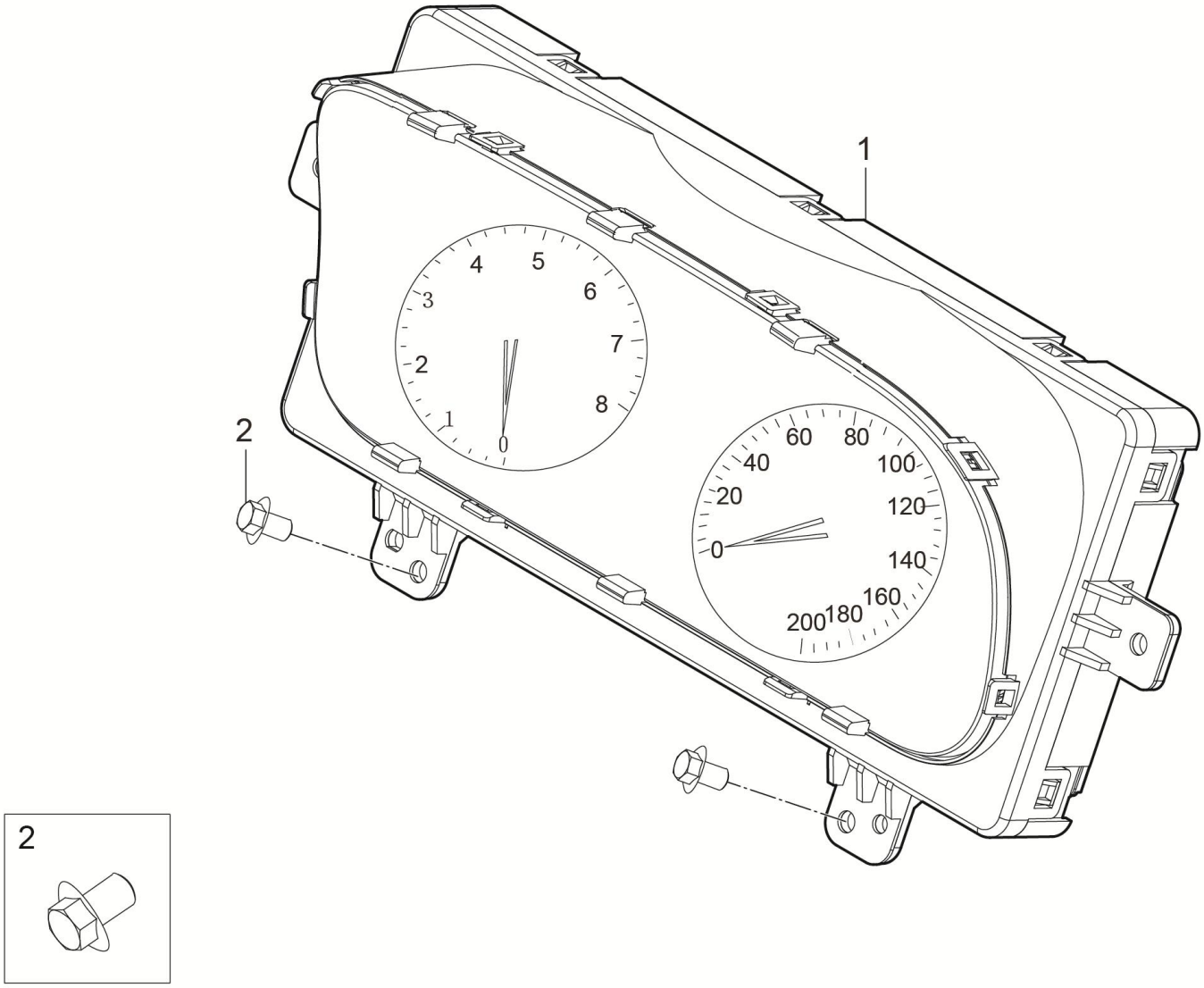

3820001002-B11F 仪表装置

3820001002-B11F METER-SET

序号	备件编码	中文名称	英文名称	NSE1.5T +LD525		TNN4G15 T+LD525		TNN4G15T+A6F5				TN4G18T+DCT360					备注
				MT 两驱豪华型	MT 两驱尊享型	MT 两驱豪华型	MT 两驱尊享型	AT 两驱豪华型	AT 两驱尊享型	AT 两驱尊贵型	AT 两驱旗舰型	DCT 两驱豪华型	DCT 两驱尊享型	DCT 两驱尊贵型	DCT 两驱旗舰型	DCT 互联网智尊型	
1	3820010002-B11F	组合仪表总成	ICU-ASSY	0	0	0	0	0	0	0	1	0	0	0	1	1	
2	Q1840616	六角法兰面螺栓	SCREW	0	0	0	0	0	0	0	4	0	0	0	4	4	

4000001001-B11F

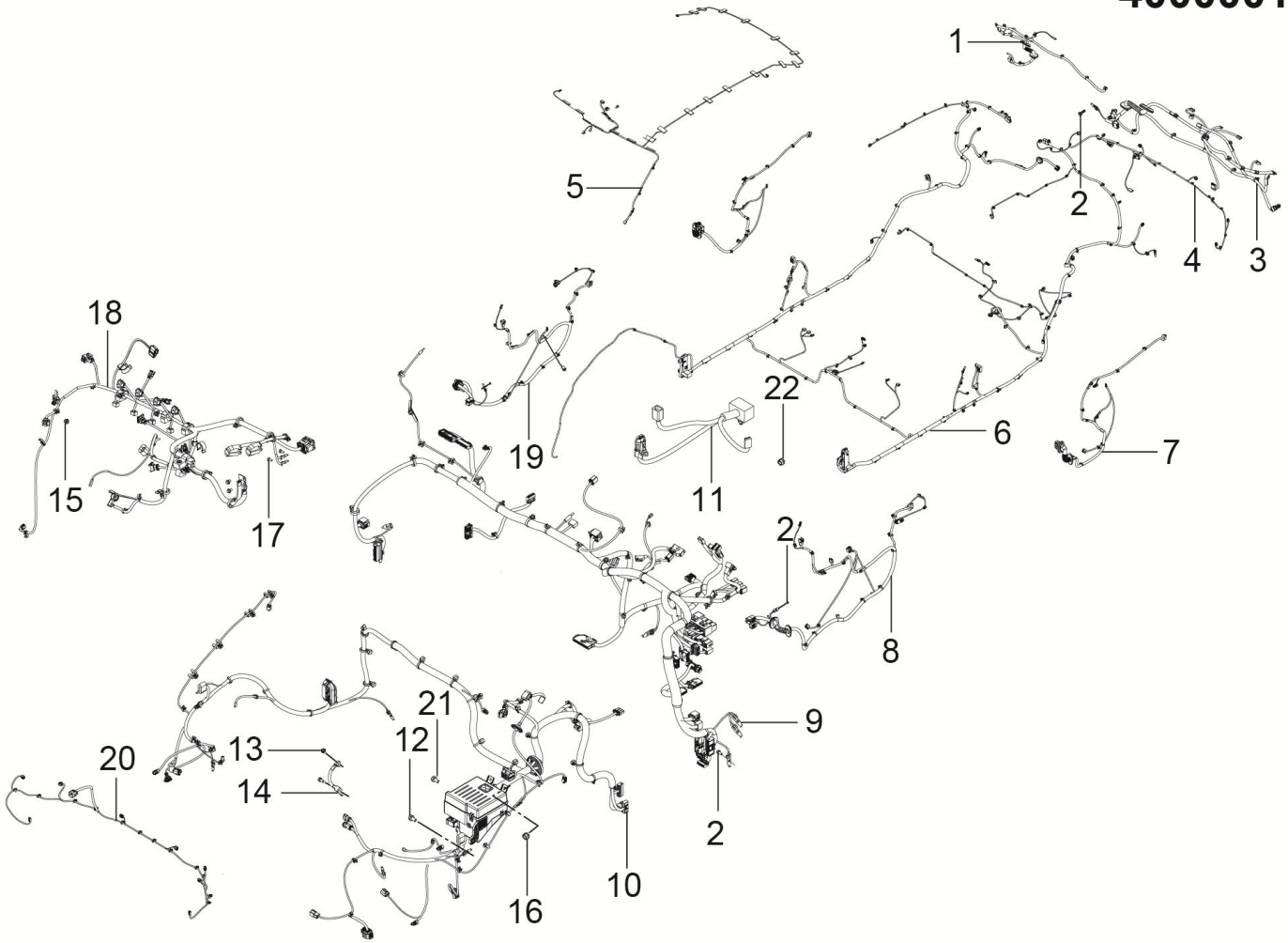

15	2	16	13	14	11	12	17

4000001001-B11F 线束装置

4000001001-B11F WIRING-HARNESS-ASSY

序号	备件编码	中文名称	英文名称	NSE1.5T+LD525		TNN4G15T+LD525		TNN4G15T+A6F5				TN4G18T+DCT360					备注
				MT两驱豪华型	MT两驱尊享型	MT两驱豪华型	MT两驱尊享型	AT两驱豪华型	AT两驱尊享型	AT两驱尊贵型	AT两驱旗舰型	DCT两驱豪华型	DCT两驱尊享型	DCT两驱尊贵型	DCT两驱旗舰型	DCT互联网智尊型	
1	4013020001-B11F	后背门右线束总成	RR-DOOR-RR-WIRING-ASSY	1	0	0	0	0	0	0	0	0	0	0	0	0	
2	Q1840612	六角法兰面螺栓	BOLT	2	0	0	0	0	0	0	0	0	0	0	0	0	
3	4013010001-B11F	后背门左线束总成	RR-DOOR-LR-WIRING-ASSY	1▲	0	0	0	0	0	0	0	0	0	0	0	0	
3	4013010003-B11F	后背门左线束总成	RR-DOOR-LR-WIRING-ASSY	1▲	0	0	0	0	0	0	0	0	0	0	0	0	
4	4013030001-B11F	后保险杠线束总成	REAR-BUMPER-WIRING-ASSY	1	0	0	0	0	0	0	0	0	0	0	0	0	
5	4002020001-B11F	顶棚线束总成	ROOF-WIRING-ASSY	1	0	0	0	0	0	0	0	0	0	0	0	0	
6	4002010001-B11F	地板线束总成	FLOOR-WIRING-ASSY	1	0	0	0	0	0	0	0	0	0	0	0	0	
7	4012030001-B11F	后门线束总成	REAR-DOOR-WIRING-ASSY	2	0	0	0	0	0	0	0	0	0	0	0	0	
8	4012010001-B11F	左前门线束总成	FRT-DOOR-LH-WIRING-ASSY	1	0	0	0	0	0	0	0	0	0	0	0	0	
9	4003010001-B11F	仪表板线束总成	INST-WIRING-ASSY	1	0	0	0	0	0	0	0	0	0	0	0	0	
10	4011010001-B11F	机舱线束总成	ENGINE-ROOM-WIRING-ASSY	1	0	0	0	0	0	0	0	0	0	0	0	0	
11	4003020001-B11F	副仪表板线束总成	CNSL-WIRING-ASSY	1	0	0	0	0	0	0	0	0	0	0	0	0	

4000001001-B11F

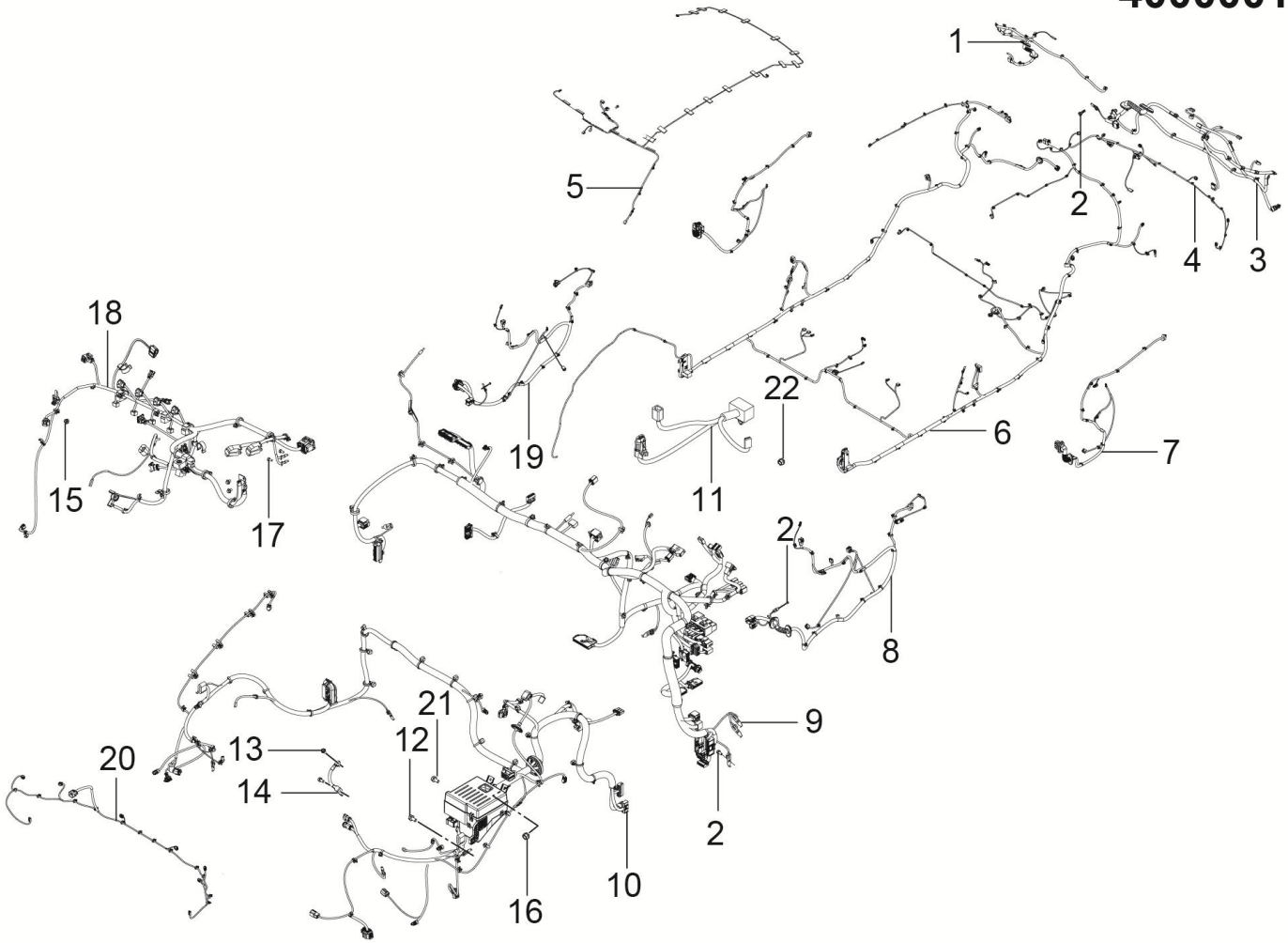

15	2	16	13	14	11	12	17

4000001001-B11F 线束装置

4000001001-B11F WIRING-HARNESS-ASSY

序号	备件编码	中文名称	英文名称	NSE1.5T+LD525		TNN4G15T+LD525		TNN4G15T+A6F5				TN4G18T+DCT360					备注
				MT两驱豪华型	MT两驱尊享型	MT两驱豪华型	MT两驱尊享型	AT两驱豪华型	AT两驱尊享型	AT两驱尊贵型	AT两驱旗舰型	DCT两驱豪华型	DCT两驱尊享型	DCT两驱尊贵型	DCT两驱旗舰型	DCT互联网智尊型	
12	B1460816AF31	搭铁螺栓组合件	BOLT	4	0	0	0	0	0	0	0	0	0	0	0	0	
13	Q32008	六角法兰面螺母	NUT	2	0	0	0	0	0	0	0	0	0	0	0	0	
14	4001030001-B11	变速箱搭铁线总成	TRANS-EARTH-WIRING-ASSY	1	0	0	0	0	0	0	0	0	0	0	0	0	
15	B394B06F31	长盖型螺母	NUT	2	0	0	0	0	0	0	0	0	0	0	0	0	
16	B1460616AF31	搭铁螺栓组合件	BOLT	24	0	0	0	0	0	0	0	0	0	0	0	0	
17	Q1400620	六角头螺栓和平垫圈组合件	BOLT	1	0	0	0	0	0	0	0	0	0	0	0	0	
18	4001010001-B11F	发动机线束总成	ENGINE-WIRING-ASSY	1	0	0	0	0	0	0	0	0	0	0	0	0	
19	4012020001-B11F	右前门线束总成	FRT-DOOR-RH-WIRING-ASSY	1	0	0	0	0	0	0	0	0	0	0	0	0	
20	4001040001-B11F	前保险杠线束总成	FRONT-BUMPER-WIRING-ASSY	1	0	0	0	0	0	0	0	0	0	0	0	0	
21	Q1460816	六角头螺栓、弹簧垫片和平垫圈组合件	BOLT	1	0	0	0	0	0	0	0	0	0	0	0	0	
22	Q32006	六角头法兰面螺母	NUT	3	0	0	0	0	0	0	0	0	0	0	0	0	

4000001002-B11F

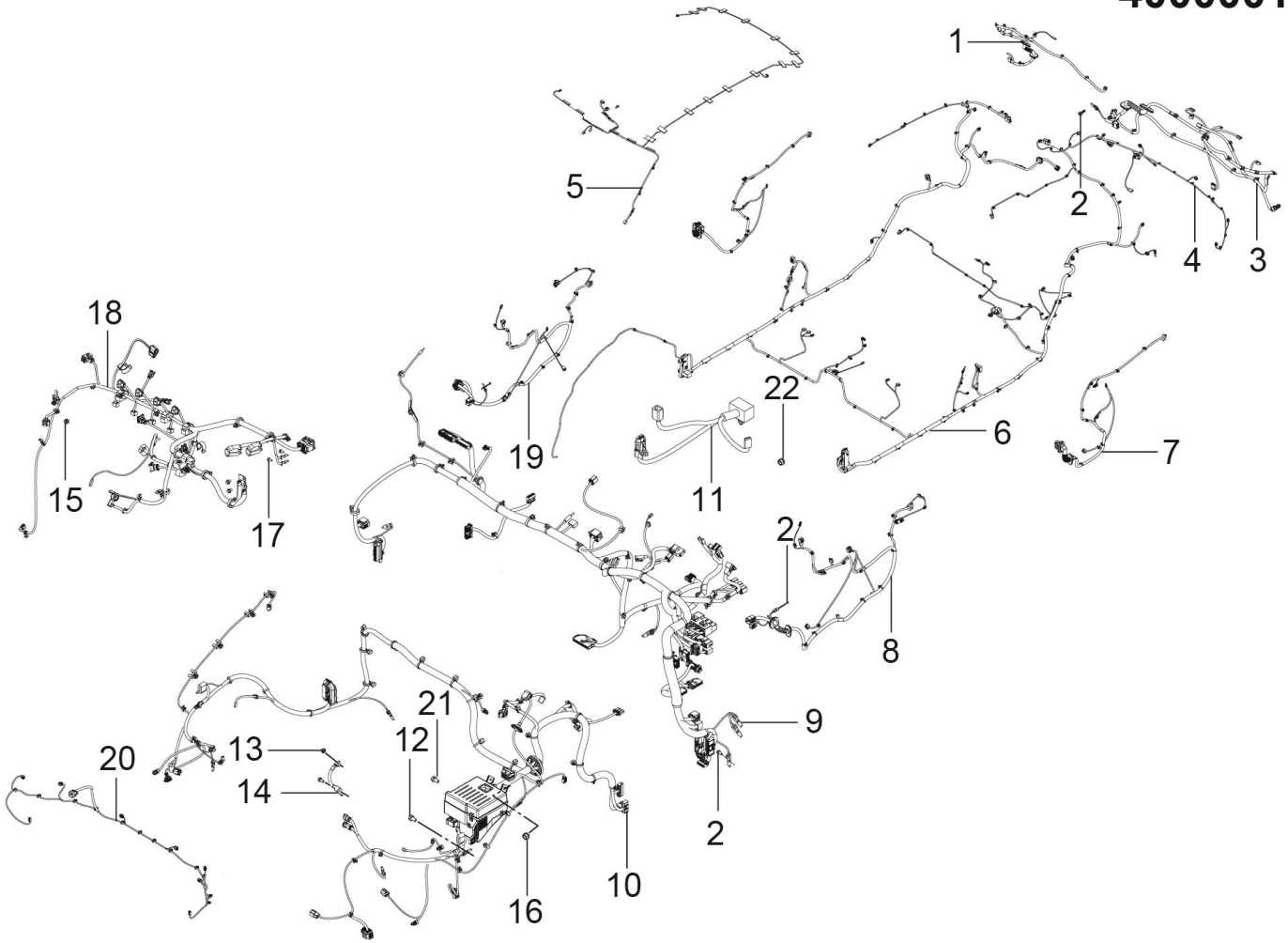

15	2	16	13	14	11	12	17

4000001002-B11F 线束装置

4000001002-B11F WIRING-HARNESS-ASSY

序号	备件编码	中文名称	英文名称	NSE1.5T+LD525		TNN4G15T+LD525		TNN4G15T+A6F5				TN4G18T+DCT360					备注
				MT两驱豪华型	MT两驱尊享型	MT两驱豪华型	MT两驱尊享型	AT两驱豪华型	AT两驱尊享型	AT两驱尊贵型	AT两驱旗舰型	DCT两驱豪华型	DCT两驱尊享型	DCT两驱尊贵型	DCT两驱旗舰型	DCT互联网智尊型	
1	4013020002-B11F	后背门右线束总成	RR-DOOR-RR-WIRING-ASSY	0	1	0	0	0	0	0	0	0	0	0	0	0	
2	Q1840612	六角法兰面螺栓	BOLT	0	2	0	0	0	0	0	0	0	0	0	0	0	
3	4013010001-B11F	后背门左线束总成	RR-DOOR-LR-WIRING-ASSY	0	1▲	0	0	0	0	0	0	0	0	0	0	0	
3	4013010003-B11F	后背门左线束总成	RR-DOOR-LR-WIRING-ASSY	0	1▲	0	0	0	0	0	0	0	0	0	0	0	
4	4013030001-B11F	后保险杠线束总成	REAR-BUMPER-WIRING-ASSY	0	1	0	0	0	0	0	0	0	0	0	0	0	
5	4002020002-B11F	顶棚线束总成	ROOF-WIRING-ASSY	0	1	0	0	0	0	0	0	0	0	0	0	0	
6	4002010002-B11F	地板线束总成	FLOOR-WIRING-ASSY	0	1	0	0	0	0	0	0	0	0	0	0	0	
7	4012030001-B11F	后门线束总成	REAR-DOOR-WIRING-ASSY	0	2	0	0	0	0	0	0	0	0	0	0	0	
8	4012010002-B11F	左前门线束总成	FRT-DOOR-LH-WIRING-ASSY	0	1	0	0	0	0	0	0	0	0	0	0	0	
9	4003010003-B11F	仪表板线束总成	INST-WIRING-ASSY	0	1	0	0	0	0	0	0	0	0	0	0	0	
10	4011010002-B11F	机舱线束总成	ENGINE-ROOM-WIRING-ASSY	0	1	0	0	0	0	0	0	0	0	0	0	0	
11	4003020001-B11F	副仪表板线束总成	CNSL-WIRING-ASSY	0	1	0	0	0	0	0	0	0	0	0	0	0	

4000001002-B11F

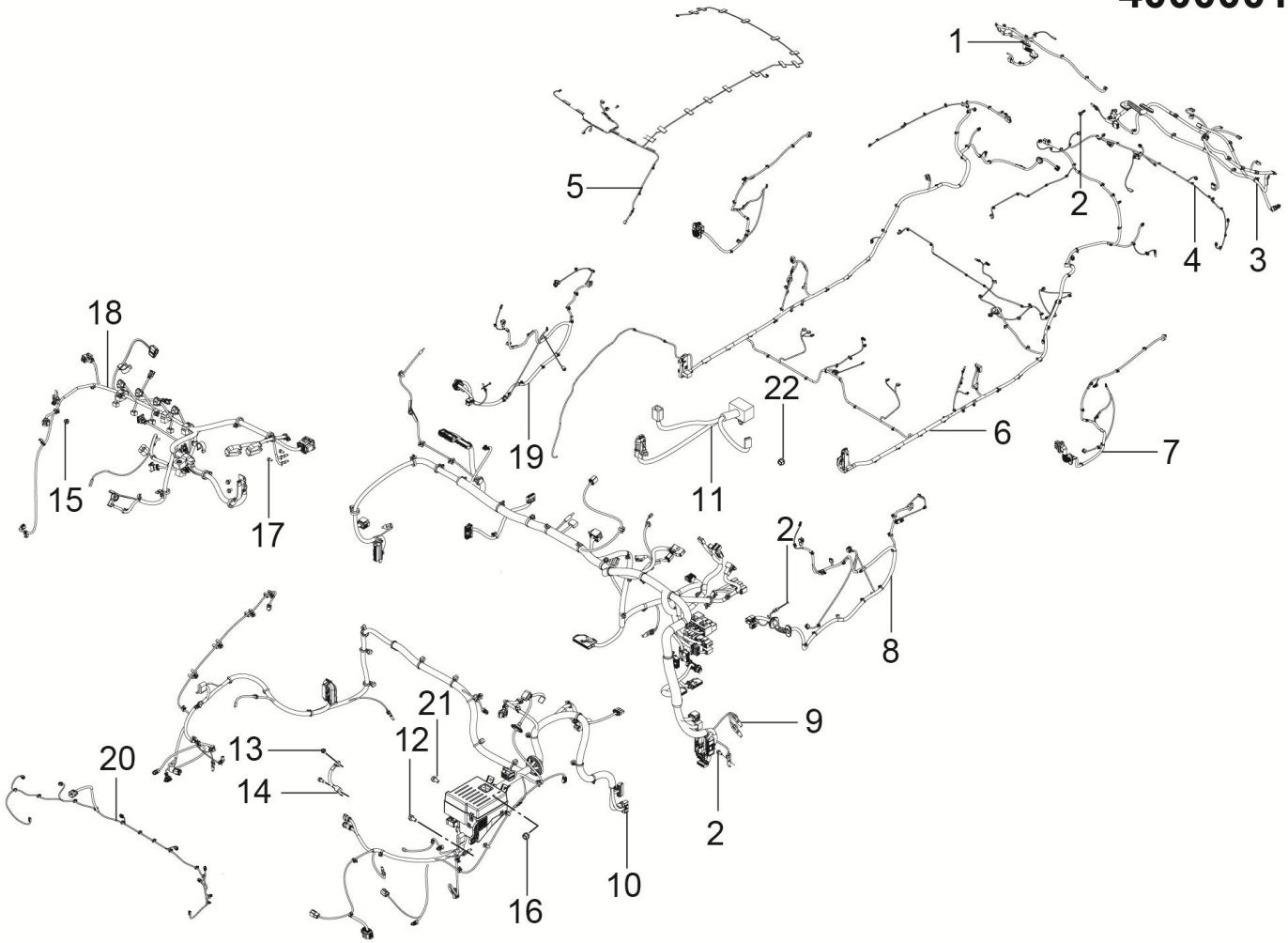

15	2	16	13	14	11	12	17

4000001002-B11F 线束装置

4000001002-B11F WIRING-HARNESS-ASSY

序号	备件编码	中文名称	英文名称	NSE1.5T+LD525		TNN4G15T+LD525		TNN4G15T+A6F5				TN4G18T+DCT360					备注
				MT两驱豪华型	MT两驱尊享型	MT两驱豪华型	MT两驱尊享型	AT两驱豪华型	AT两驱尊享型	AT两驱尊贵型	AT两驱旗舰型	DCT两驱豪华型	DCT两驱尊享型	DCT两驱尊贵型	DCT两驱旗舰型	DCT互联网智尊型	
12	B1460816AF31	搭铁螺栓组合件	BOLT	0	4	0	0	0	0	0	0	0	0	0	0	0	
13	Q32008	六角法兰面螺母	NUT	0	2	0	0	0	0	0	0	0	0	0	0	0	
14	4001030001-B11	变速箱搭铁线总成	TRANS-EARTH-WIRING-ASSY	0	1	0	0	0	0	0	0	0	0	0	0	0	
15	B394B06F31	长盖型螺母	NUT	0	2	0	0	0	0	0	0	0	0	0	0	0	
16	B1460616AF31	搭铁螺栓组合件	BOLT	0	24	0	0	0	0	0	0	0	0	0	0	0	
17	Q1400620	六角头螺栓和平垫圈组合件	BOLT	0	1	0	0	0	0	0	0	0	0	0	0	0	
18	4001010001-B11A	发动机线束总成	ENGINE-WIRING-ASSY	0	1	0	0	0	0	0	0	0	0	0	0	0	
19	4012020002-B11F	右前门线束总成	FRT-DOOR-RH-WIRING-ASSY	0	1	0	0	0	0	0	0	0	0	0	0	0	
20	4001040002-B11F	前保险杠线束总成	FRONT-BUMPER-WIRING-ASSY	0	1	0	0	0	0	0	0	0	0	0	0	0	
21	Q1460816	六角头螺栓、弹簧垫片和平垫圈组合件	BOLT	0	1	0	0	0	0	0	0	0	0	0	0	0	
22	Q32006	六角头法兰面螺母	NUT	0	3	0	0	0	0	0	0	0	0	0	0	0	

4000001020-B11F

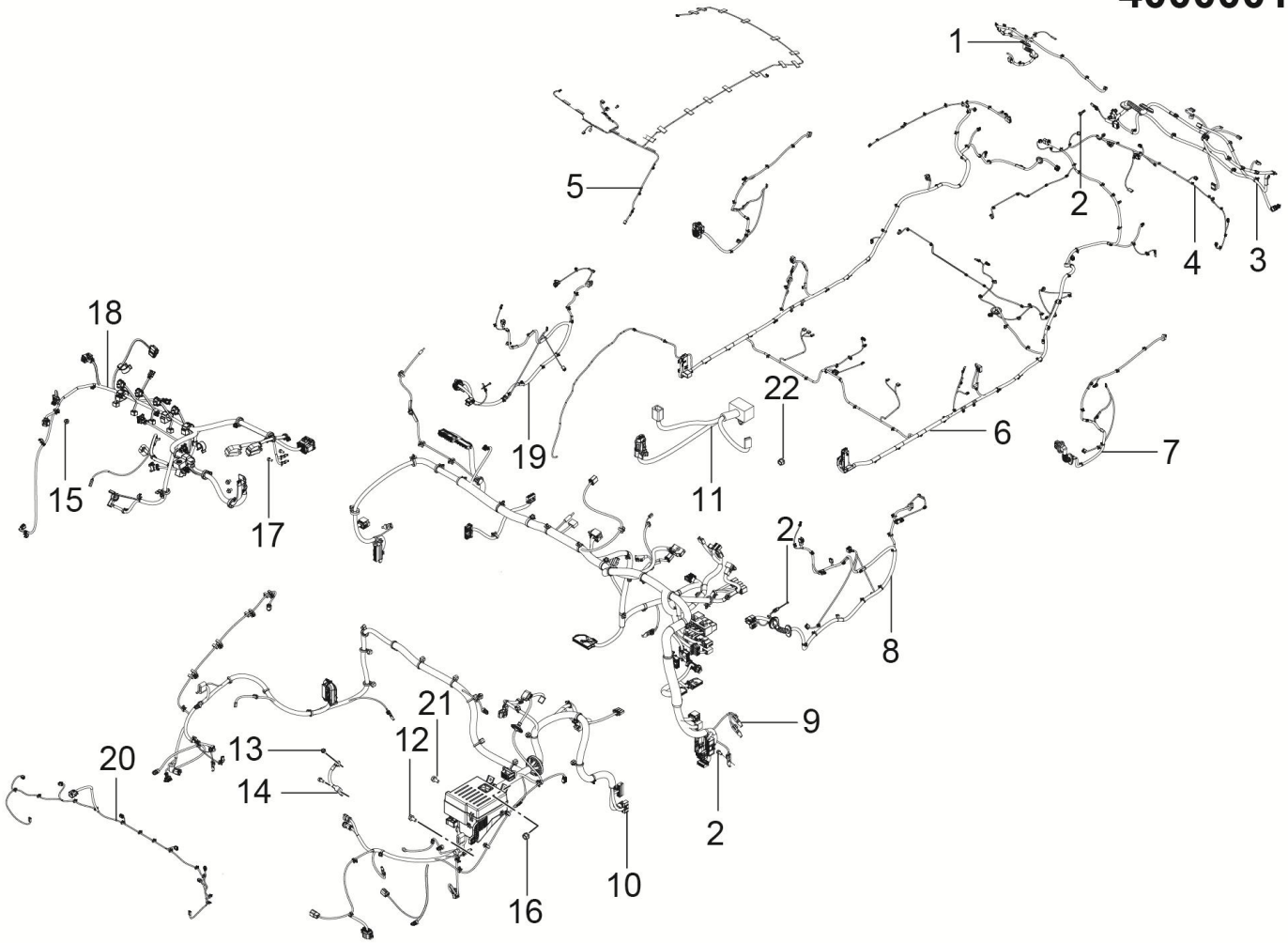

15	2	16	13	14	11	12	17

4000001020-B11F 线束装置

4000001020-B11F WIRING-HARNESS-ASSY

序号	备件编码	中文名称	英文名称	NSE1.5T+LD525		TNN4G15T+LD525		TNN4G15T+A6F5				TN4G18T+DCT360					备注
				MT两驱豪华型	MT两驱尊享型	MT两驱豪华型	MT两驱尊享型	AT两驱豪华型	AT两驱尊享型	AT两驱尊贵型	AT两驱旗舰型	DCT两驱豪华型	DCT两驱尊享型	DCT两驱尊贵型	DCT两驱旗舰型	DCT互联网智尊型	
1	4013020002-B11F	后背门右线束总成	RR-DOOR-RR-WIRING-ASSY	0	0	0	0	0	0	0	0	0	1	0	0	0	
2	Q1840612	六角法兰面螺栓	BOLT	0	0	0	0	0	0	0	0	0	1	0	0	0	
3	4013010001-B11F	后背门左线束总成	RR-DOOR-LR-WIRING-ASSY	0	0	0	0	0	0	0	0	0	1▲	0	0	0	
3	4013010003-B11F	后背门左线束总成	RR-DOOR-LR-WIRING-ASSY	0	0	0	0	0	0	0	0	0	1▲	0	0	0	
4	4013030001-B11F	后保险杠线束总成	REAR-BUMPER-WIRING-ASSY	0	0	0	0	0	0	0	0	0	1	0	0	0	
5	4002020002-B11F	顶棚线束总成	ROOF-WIRING-ASSY	0	0	0	0	0	0	0	0	0	1	0	0	0	
6	4002010002-B11F	地板线束总成	FLOOR-WIRING-ASSY	0	0	0	0	0	0	0	0	0	1	0	0	0	
7	4012030001-B11F	后门线束总成	REAR-DOOR-WIRING-ASSY	0	0	0	0	0	0	0	0	0	2	0	0	0	
8	4012010002-B11F	左前门线束总成	FRT-DOOR-LH-WIRING-ASSY	0	0	0	0	0	0	0	0	0	1	0	0	0	
9	4003010006-B11F	仪表板线束总成	INST-WIRING-ASSY	0	0	0	0	0	0	0	0	0	1	0	0	0	
10	4011010020-B11F	机舱线束总成	ENGINE-ROOM-WIRING-ASSY	0	0	0	0	0	0	0	0	0	1	0	0	0	
11	4003020001-B11F	副仪表板线束总成	CNSL-WIRING-ASSY	0	0	0	0	0	0	0	0	0	1	0	0	0	

4000001020-B11F

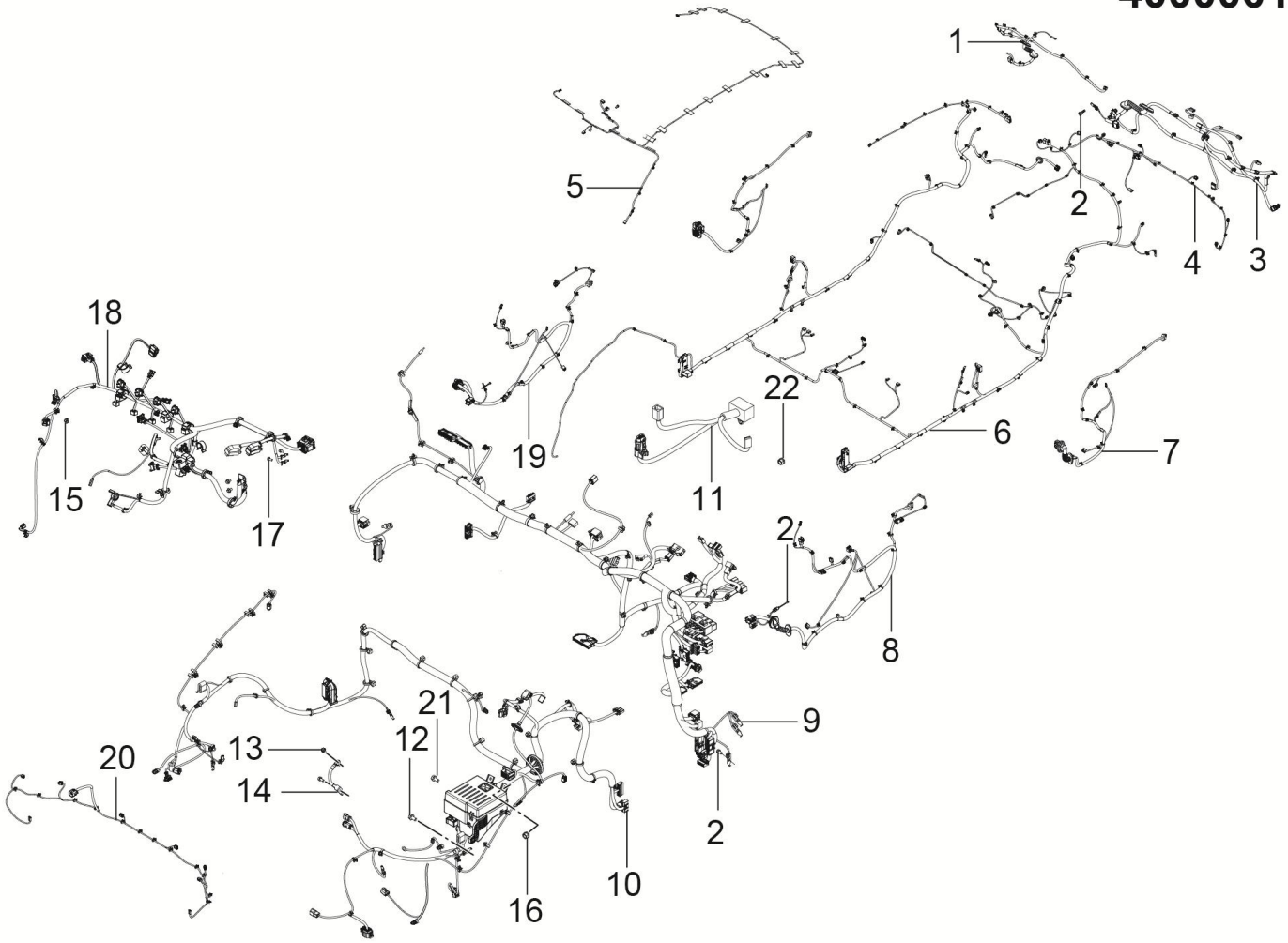

15	2	16	13	14	11	12	17

4000001020-B11F 线束装置

4000001020-B11F WIRING-HARNESS-ASSY

序号	备件编码	中文名称	英文名称	NSE1.5T+LD525		TNN4G15T+LD525		TNN4G15T+A6F5				TN4G18T+DCT360					备注
				MT两驱豪华型	MT两驱尊享型	MT两驱豪华型	MT两驱尊享型	AT两驱豪华型	AT两驱尊享型	AT两驱尊贵型	AT两驱旗舰型	DCT两驱豪华型	DCT两驱尊享型	DCT两驱尊贵型	DCT两驱旗舰型	DCT互联网智尊型	
12	B1460816AF31	搭铁螺栓组合件	BOLT	0	0	0	0	0	0	0	0	0	4	0	0	0	
13	Q32008	六角法兰面螺母	NUT	0	0	0	0	0	0	0	0	0	2	0	0	0	
14	4001030003-B11	变速箱搭铁线总成	TRANS-EARTH-WIRING-ASSY	0	0	0	0	0	0	0	0	0	1	0	0	0	
15	B394B06F31	长盖型螺母	NUT	0	0	0	0	0	0	0	0	0	2	0	0	0	
16	B1460616AF31	搭铁螺栓组合件	BOLT	0	0	0	0	0	0	0	0	0	25	0	0	0	
17	Q1400620	六角头螺栓和平垫圈组合件	BOLT	0	0	0	0	0	0	0	0	0	1	0	0	0	
18	4001010005-B11	发动机线束总成	ENGINE-WIRING-ASSY	0	0	0	0	0	0	0	0	0	1	0	0	0	
19	4012020002-B11F	右前门线束总成	FRT-DOOR-RH-WIRING-ASSY	0	0	0	0	0	0	0	0	0	1	0	0	0	
20	4001040002-B11F	前保险杠线束总成	FRONT-BUMPER-WIRING-ASSY	0	0	0	0	0	0	0	0	0	1	0	0	0	
21	Q1460816	六角头螺栓、弹簧垫片和平垫圈组合件	BOLT	0	0	0	0	0	0	0	0	0	1	0	0	0	
22	Q32006	六角头法兰面螺母	NUT	0	0	0	0	0	0	0	0	0	3	0	0	0	

4000001021-B11F

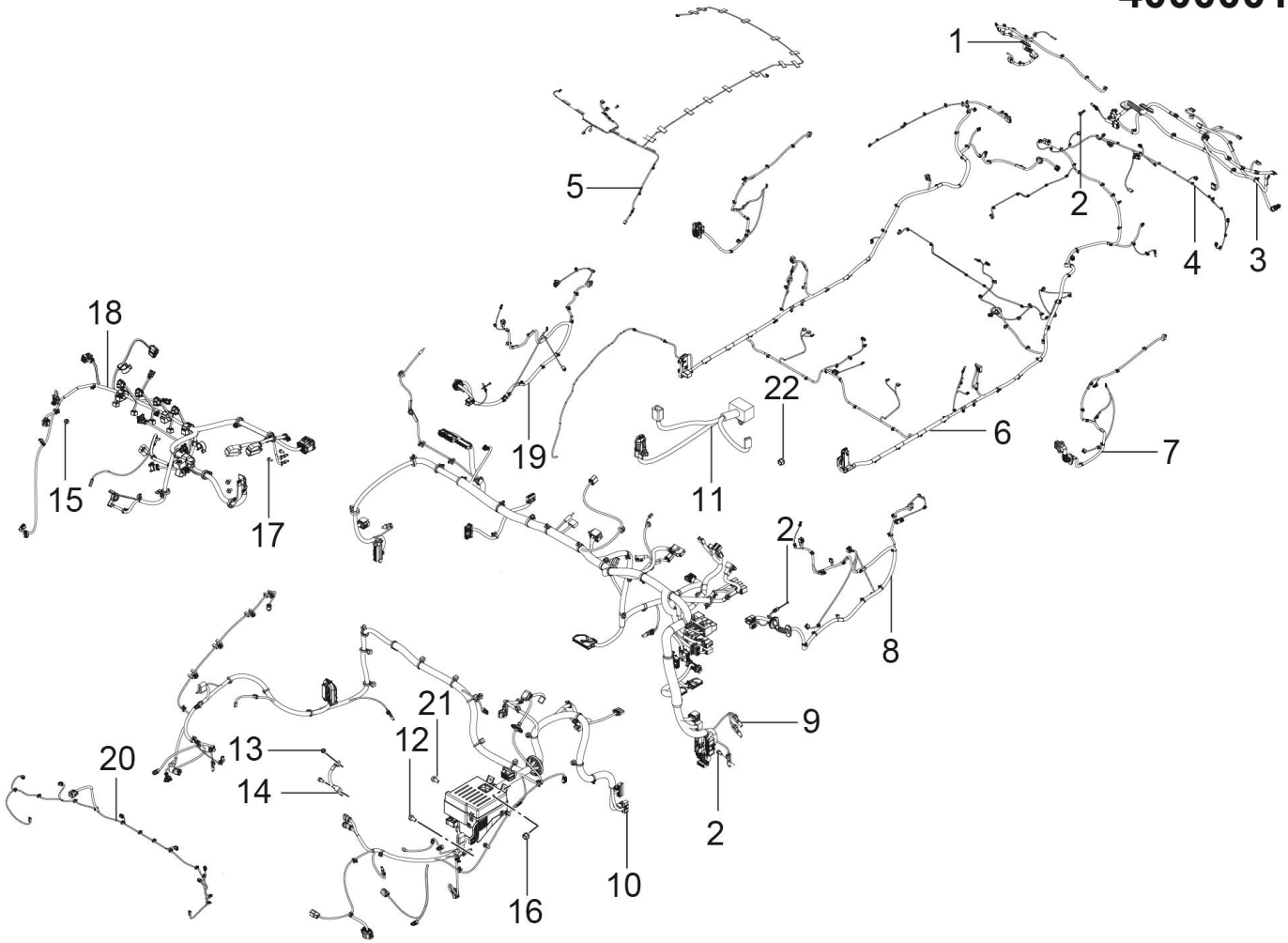

15	2	16	13	14	11	12	17

4000001021-B11F 线束装置

4000001021-B11F WIRING-HARNESS-ASSY

序号	备件编码	中文名称	英文名称	NSE1.5T+LD525		TNN4G15T+LD525		TNN4G15T+A6F5				TN4G18T+DCT360					备注
				MT两驱豪华型	MT两驱尊享型	MT两驱豪华型	MT两驱尊享型	AT两驱豪华型	AT两驱尊享型	AT两驱尊贵型	AT两驱旗舰型	DCT两驱豪华型	DCT两驱尊享型	DCT两驱尊贵型	DCT两驱旗舰型	DCT互联网智尊型	
1	4013020002-B11F	后背门右线束总成	RR-DOOR-RR-WIRING-ASSY	0	0	0	0	0	0	0	0	0	0	1	0	0	
2	Q1840612	六角法兰面螺栓	BOLT	0	0	0	0	0	0	0	0	0	0	1	0	0	
3	4013010001-B11F	后背门左线束总成	RR-DOOR-LR-WIRING-ASSY	0	0	0	0	0	0	0	0	0	0	1▲	0	0	
3	4013010003-B11F	后背门左线束总成	RR-DOOR-LR-WIRING-ASSY	0	0	0	0	0	0	0	0	0	0	1▲	0	0	
4	4013030001-B11F	后保险杠线束总成	REAR-BUMPER-WIRING-ASSY	0	0	0	0	0	0	0	0	0	0	1	0	0	
5	4002020003-B11F	顶棚线束总成	ROOF-WIRING-ASSY	0	0	0	0	0	0	0	0	0	0	1	0	0	
6	4002010003-B11F	地板线束总成	FLOOR-WIRING-ASSY	0	0	0	0	0	0	0	0	0	0	1	0	0	
7	4012030002-B11F	后门线束总成	REAR-DOOR-WIRING-ASSY	0	0	0	0	0	0	0	0	0	0	2	0	0	
8	4012010003-B11F	左前门线束总成	FRT-DOOR-LH-WIRING-ASSY	0	0	0	0	0	0	0	0	0	0	1	0	0	
9	4003010007-B11F	仪表板线束总成	INST-WIRING-ASSY	0	0	0	0	0	0	0	0	0	0	1	0	0	
10	4011010021-B11F	机舱线束总成	ENGINE-ROOM-WIRING-ASSY	0	0	0	0	0	0	0	0	0	0	1	0	0	
11	4003020002-B11F	副仪表板线束总成	CNSL-WIRING-ASSY	0	0	0	0	0	0	0	0	0	0	1	0	0	

4000001021-B11F

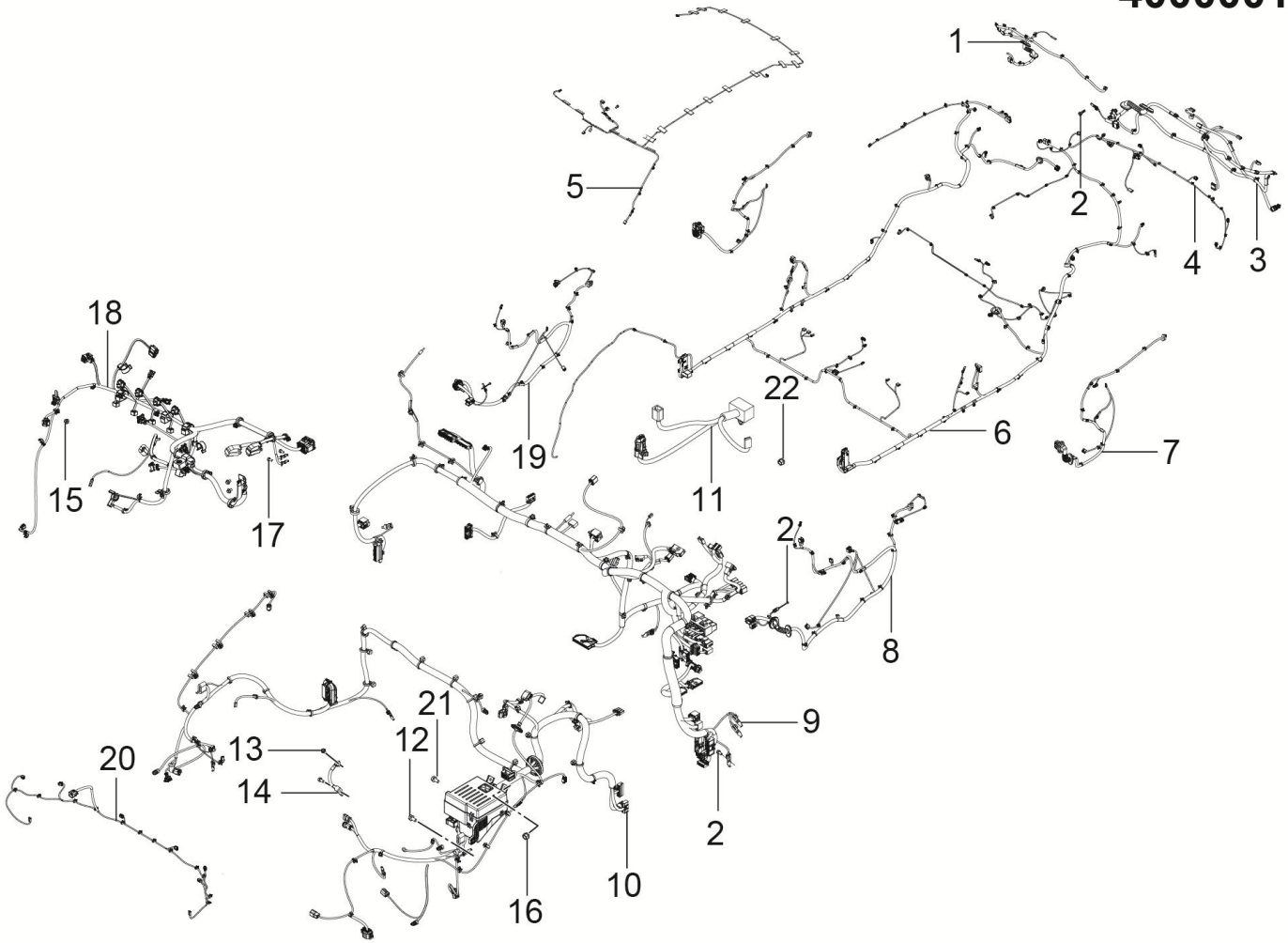

15	2	16	13	14	11	12	17

4000001021-B11F 线束装置

4000001021-B11F WIRING-HARNESS-ASSY

序号	备件编码	中文名称	英文名称	NSE1.5T+LD525		TNN4G15T+LD525		TNN4G15T+A6F5				TN4G18T+DCT360					备注
				MT两驱豪华型	MT两驱尊享型	MT两驱豪华型	MT两驱尊享型	AT两驱豪华型	AT两驱尊享型	AT两驱尊贵型	AT两驱旗舰型	DCT两驱豪华型	DCT两驱尊享型	DCT两驱尊贵型	DCT两驱旗舰型	DCT互联网智尊型	
12	B1460816AF31	搭铁螺栓组合件	BOLT	0	0	0	0	0	0	0	0	0	0	4	0	0	
13	Q32008	六角法兰面螺母	NUT	0	0	0	0	0	0	0	0	0	0	2	0	0	
14	4001030003-B11	变速箱搭铁线总成	TRANS-EARTH-WIRING-ASSY	0	0	0	0	0	0	0	0	0	0	1	0	0	
15	B394B06F31	长盖型螺母	NUT	0	0	0	0	0	0	0	0	0	0	2	0	0	
16	B1460616AF31	搭铁螺栓组合件	BOLT	0	0	0	0	0	0	0	0	0	0	25	0	0	
17	Q1400620	六角头螺栓和平垫圈组合件	BOLT	0	0	0	0	0	0	0	0	0	0	1	0	0	
18	4001010005-B11	发动机线束总成	ENGINE-WIRING-ASSY	0	0	0	0	0	0	0	0	0	0	1	0	0	
19	4012020003-B11F	右前门线束总成	FRT-DOOR-RH-WIRING-ASSY	0	0	0	0	0	0	0	0	0	0	1	0	0	
20	4001040002-B11F	前保险杠线束总成	FRONT-BUMPER-WIRING-ASSY	0	0	0	0	0	0	0	0	0	0	1	0	0	
21	Q1460816	六角头螺栓、弹簧垫片和平垫圈组合件	BOLT	0	0	0	0	0	0	0	0	0	0	1	0	0	
22	Q32006	六角头法兰面螺母	NUT	0	0	0	0	0	0	0	0	0	0	3	0	0	

4000001022-B11F

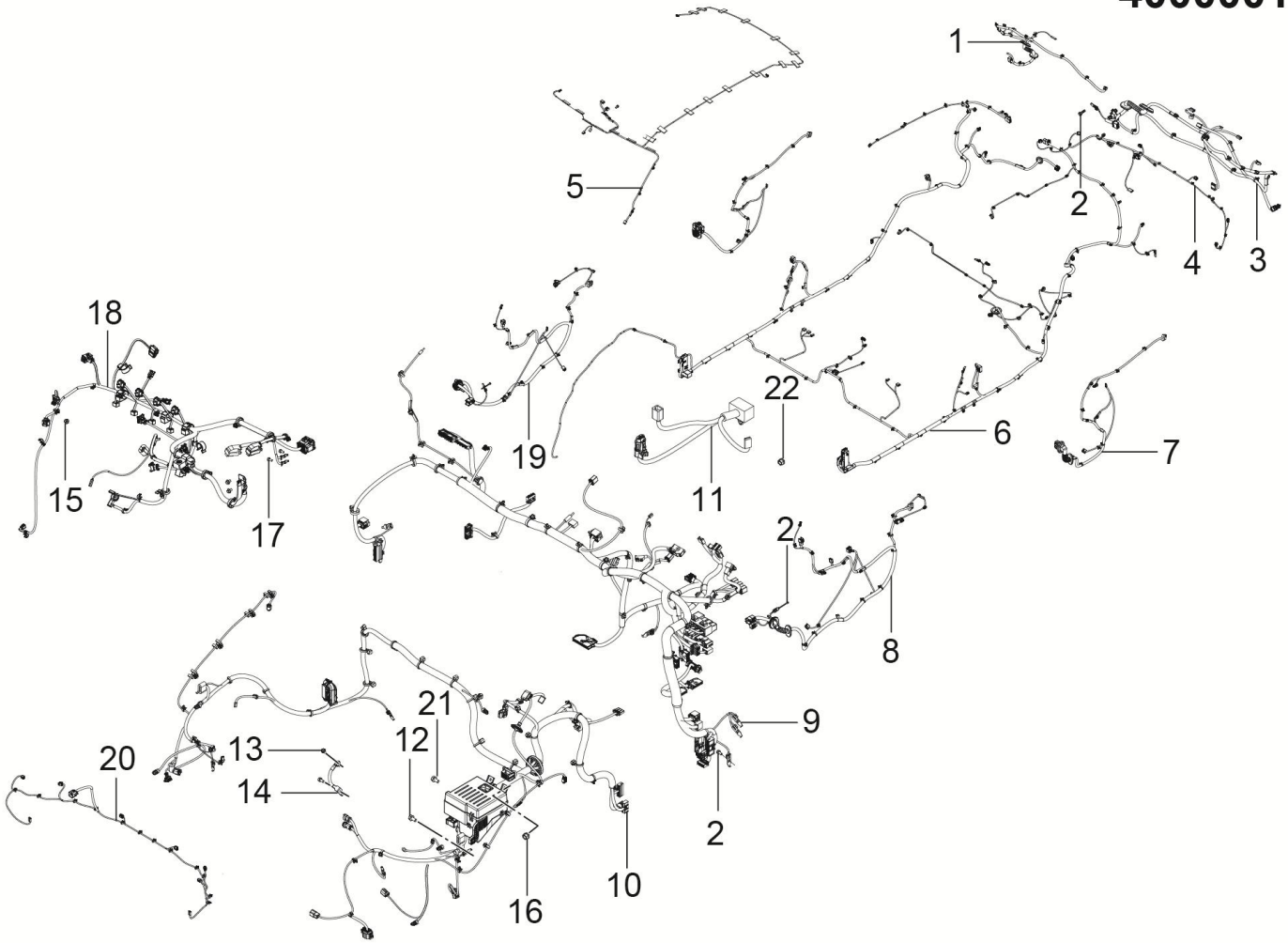

15	2	16	13	14	11	12	17

4000001022-B11F 线束装置

4000001022-B11F WIRING-HARNESS-ASSY

序号	备件编码	中文名称	英文名称	NSE1.5T+LD525		TNN4G15T+LD525		TNN4G15T+A6F5				TN4G18T+DCT360					备注
				MT两驱豪华型	MT两驱尊享型	MT两驱豪华型	MT两驱尊享型	AT两驱豪华型	AT两驱尊享型	AT两驱尊贵型	AT两驱旗舰型	DCT两驱豪华型	DCT两驱尊享型	DCT两驱尊贵型	DCT两驱旗舰型	DCT互联网智尊型	
1	4013020003-B11F	后背门右线束总成	RR-DOOR-RR-WIRING-ASSY	0	0	0	0	0	0	0	0	0	0	0	1	0	
2	Q1840612	六角法兰面螺栓	BOLT	0	0	0	0	0	0	0	0	0	0	0	1	0	
3	4013010002-B11F	后背门左线束总成	RR-DOOR-LR-WIRING-ASSY	0	0	0	0	0	0	0	0	0	0	0	1▲	0	
3	4013010004-B11F	后背门左线束总成	RR-DOOR-LR-WIRING-ASSY	0	0	0	0	0	0	0	0	0	0	0	1▲	0	
4	4013030002-B11F	后保险杠线束总成	REAR-BUMPER-WIRING-ASSY	0	0	0	0	0	0	0	0	0	0	0	1	0	
5	4002020003-B11F	顶棚线束总成	ROOF-WIRING-ASSY	0	0	0	0	0	0	0	0	0	0	0	1	0	
6	4002010004-B11F	地板线束总成	FLOOR-WIRING-ASSY	0	0	0	0	0	0	0	0	0	0	0	1	0	
7	4012030002-B11F	后门线束总成	REAR-DOOR-WIRING-ASSY	0	0	0	0	0	0	0	0	0	0	0	2	0	
8	4012010004-B11F	左前门线束总成	FRT-DOOR-LH-WIRING-ASSY	0	0	0	0	0	0	0	0	0	0	0	1	0	
9	4003010008-B11F	仪表板线束总成	INST-WIRING-ASSY	0	0	0	0	0	0	0	0	0	0	0	1	0	
10	4011010022-B11F	机舱线束总成	ENGINE-ROOM-WIRING-ASSY	0	0	0	0	0	0	0	0	0	0	0	1	0	
11	4003020002-B11F	副仪表板线束总成	CNSL-WIRING-ASSY	0	0	0	0	0	0	0	0	0	0	0	1	0	

4000001022-B11F

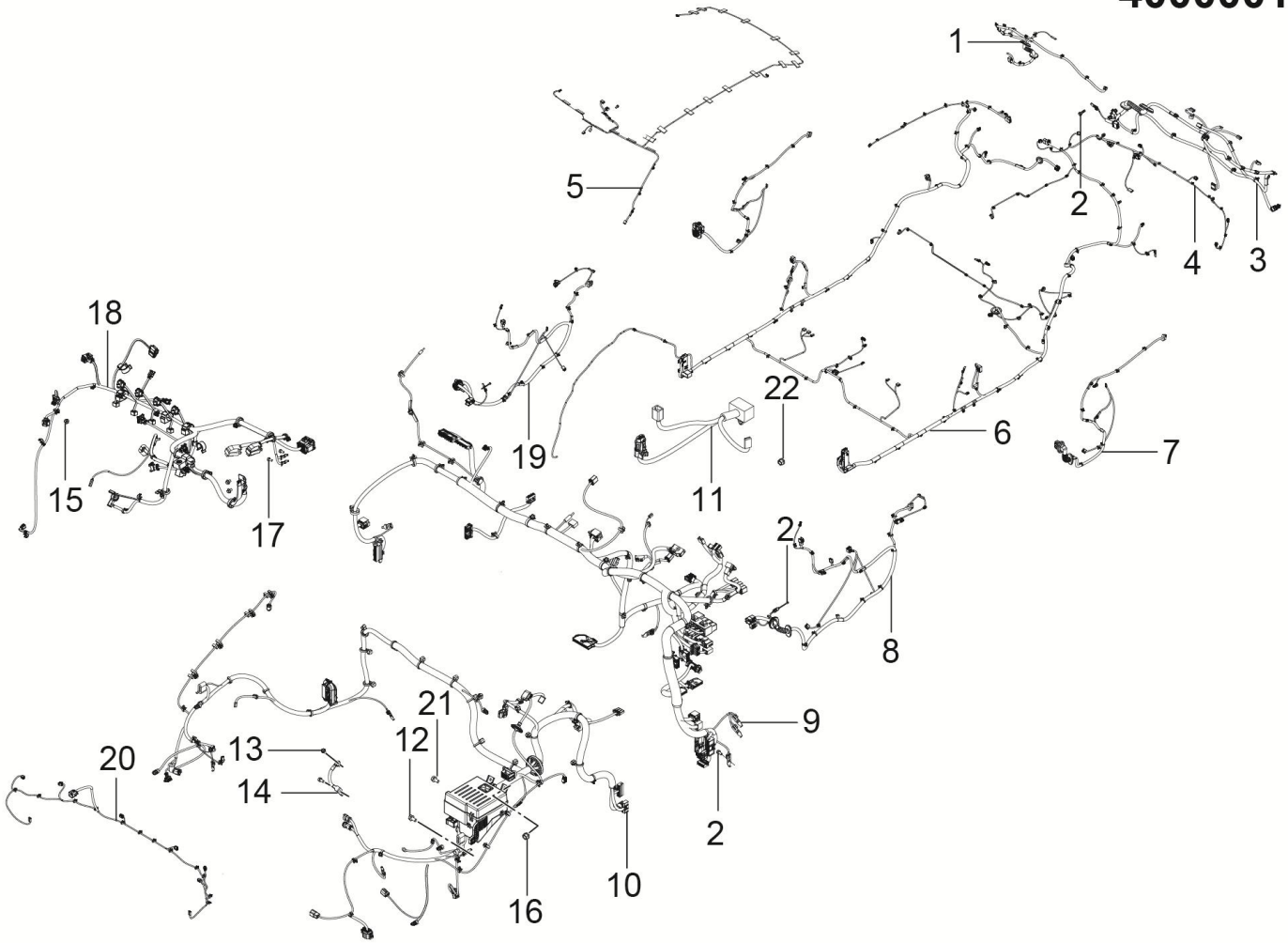

15	2	16	13	14	11	12	17

4000001022-B11F 线束装置

4000001022-B11F WIRING-HARNESS-ASSY

序号	备件编码	中文名称	英文名称	NSE1.5T+LD525		TNN4G15T+LD525		TNN4G15T+A6F5				TN4G18T+DCT360					备注
				MT两驱豪华型	MT两驱尊享型	MT两驱豪华型	MT两驱尊享型	AT两驱豪华型	AT两驱尊享型	AT两驱尊贵型	AT两驱旗舰型	DCT两驱豪华型	DCT两驱尊享型	DCT两驱尊贵型	DCT两驱旗舰型	DCT互联网智尊型	
12	B1460816AF31	搭铁螺栓组合件	BOLT	0	0	0	0	0	0	0	0	0	0	0	4	0	
13	Q32008	六角法兰面螺母	NUT	0	0	0	0	0	0	0	0	0	0	0	2	0	
14	4001030003-B11	变速箱搭铁线总成	TRANS-EARTH-WIRING-ASSY	0	0	0	0	0	0	0	0	0	0	0	1	0	
15	B394B06F31	长盖型螺母	NUT	0	0	0	0	0	0	0	0	0	0	0	2	0	
16	B1460616AF31	搭铁螺栓组合件	BOLT	0	0	0	0	0	0	0	0	0	0	0	25	0	
17	Q1400620	六角头螺栓和平垫圈组合件	BOLT	0	0	0	0	0	0	0	0	0	0	0	1	0	
18	4001010005-B11	发动机线束总成	ENGINE-WIRING-ASSY	0	0	0	0	0	0	0	0	0	0	0	1	0	
19	4012020004-B11F	右前门线束总成	FRT-DOOR-RH-WIRING-ASSY	0	0	0	0	0	0	0	0	0	0	0	1	0	
20	4001040003-B11F	前保险杠线束总成	FRONT BUMPER WIRING HARNESS ASSEMBLY	0	0	0	0	0	0	0	0	0	0	0	1	0	
21	Q1460816	六角头螺栓、弹簧垫片和平垫圈组合件	BOLT	0	0	0	0	0	0	0	0	0	0	0	1	0	
22	Q32006	六角头法兰面螺母	NUT	0	0	0	0	0	0	0	0	0	0	0	3	0	

4000001023-B11F

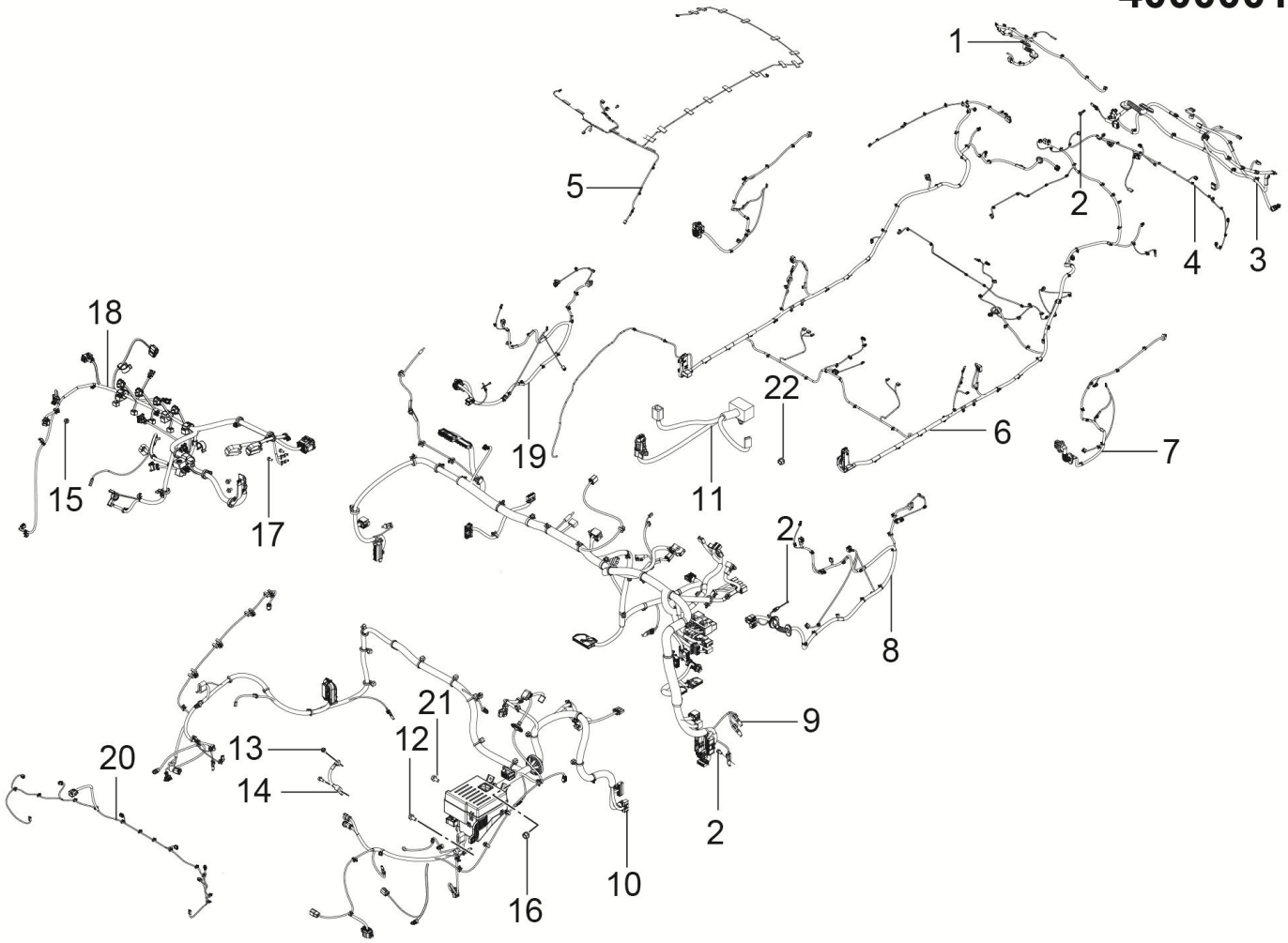

15	2	16	13	14	11	12	17

4000001023-B11F 线束装置

4000001023-B11F WIRING-HARNESS-ASSY

序号	备件编码	中文名称	英文名称	NSE1.5T+LD525		TNN4G15T+LD525		TNN4G15T+A6F5				TN4G18T+DCT360					备注
				MT两驱豪华型	MT两驱尊享型	MT两驱豪华型	MT两驱尊享型	AT两驱豪华型	AT两驱尊享型	AT两驱尊贵型	AT两驱旗舰型	DCT两驱豪华型	DCT两驱尊享型	DCT两驱尊贵型	DCT两驱旗舰型	DCT互联网智尊型	
1	4013020001-B11F	后背门右线束总成	RR-DOOR-RR-WIRING-ASSY	0	0	1	0	0	0	0	0	0	0	0	0	0	
2	Q1840612	六角法兰面螺栓	BOLT	0	0	1	0	0	0	0	0	0	0	0	0	0	
3	4013010001-B11F	后背门左线束总成	RR-DOOR-LR-WIRING-ASSY	0	0	1▲	0	0	0	0	0	0	0	0	0	0	
3	4013010003-B11F	后背门左线束总成	RR-DOOR-LR-WIRING-ASSY	0	0	1▲	0	0	0	0	0	0	0	0	0	0	
4	4013030001-B11F	后保险杠线束总成	REAR-BUMPER-WIRING-ASSY	0	0	1	0	0	0	0	0	0	0	0	0	0	
5	4002020001-B11F	顶棚线束总成	ROOF-WIRING-ASSY	0	0	1	0	0	0	0	0	0	0	0	0	0	
6	4002010001-B11F	地板线束总成	FLOOR-WIRING-ASSY	0	0	1	0	0	0	0	0	0	0	0	0	0	
7	4012030001-B11F	后门线束总成	REAR-DOOR-WIRING-ASSY	0	0	2	0	0	0	0	0	0	0	0	0	0	
8	4012010001-B11F	左前门线束总成	FRT-DOOR-LH-WIRING-ASSY	0	0	1	0	0	0	0	0	0	0	0	0	0	
9	4003010001-B11F	仪表板线束总成	INST-WIRING-ASSY	0	0	1	0	0	0	0	0	0	0	0	0	0	
10	4011010023-B11F	机舱线束总成	ENGINE-ROOM-WIRING-ASSY	0	0	1	0	0	0	0	0	0	0	0	0	0	
11	4003020001-B11F	副仪表板线束总成	CNSL-WIRING-ASSY	0	0	1	0	0	0	0	0	0	0	0	0	0	

4000001023-B11F

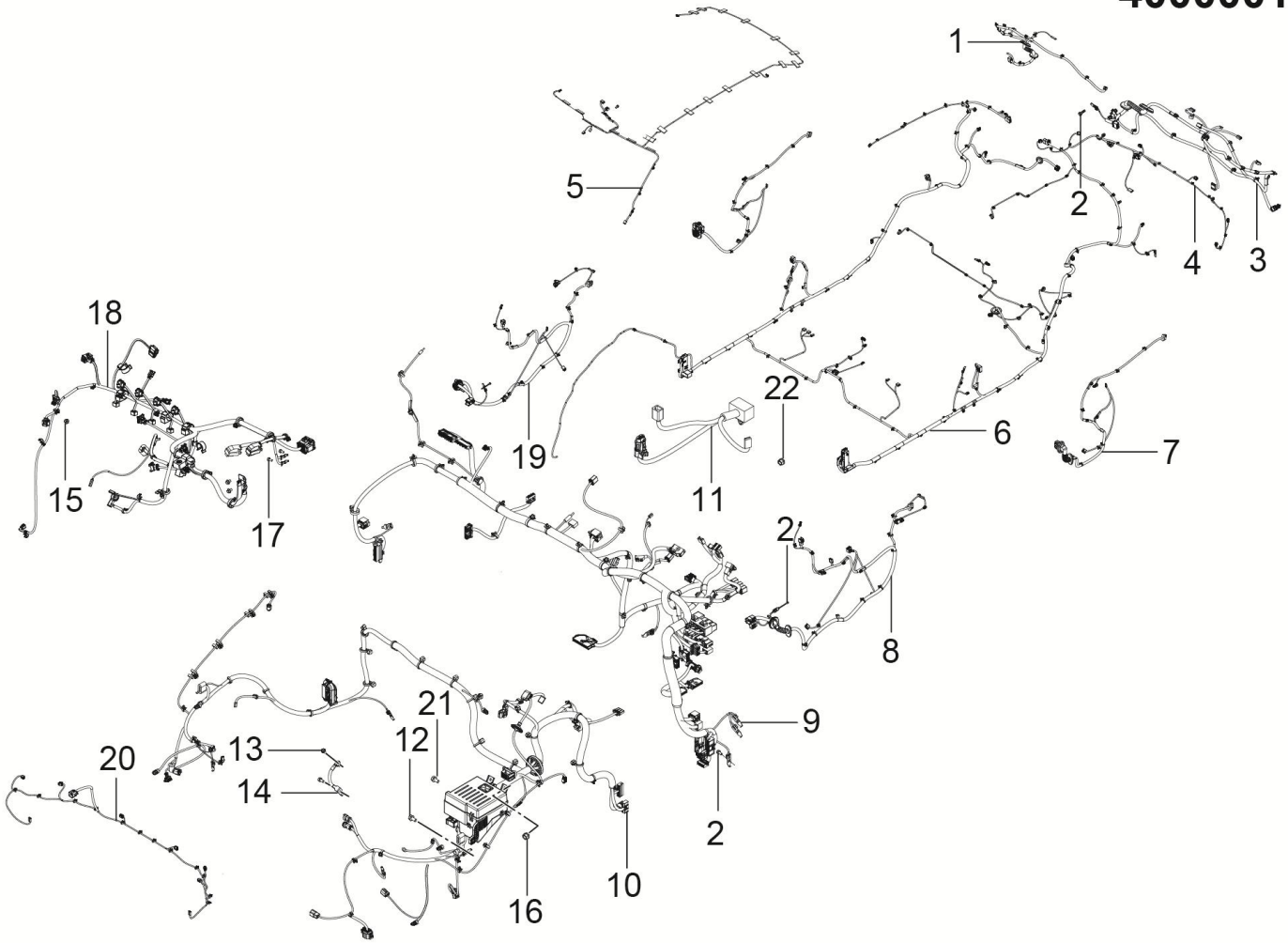

15	2	16	13	14	11	12	17

4000001023-B11F 线束装置

4000001023-B11F WIRING-HARNESS-ASSY

序号	备件编码	中文名称	英文名称	NSE1.5T+LD525		TNN4G15T+LD525		TNN4G15T+A6F5				TN4G18T+DCT360					备注
				MT两驱豪华型	MT两驱尊享型	MT两驱豪华型	MT两驱尊享型	AT两驱豪华型	AT两驱尊享型	AT两驱尊贵型	AT两驱旗舰型	DCT两驱豪华型	DCT两驱尊享型	DCT两驱尊贵型	DCT两驱旗舰型	DCT互联网智尊型	
12	B1460816AF31	搭铁螺栓组合件	BOLT	0	0	4	0	0	0	0	0	0	0	0	0	0	
13	Q32008	六角法兰面螺母	NUT	0	0	2	0	0	0	0	0	0	0	0	0	0	
14	4001030004-B11	变速箱搭铁线总成	TRANS-EARTH-WIRING-ASSY	0	0	1	0	0	0	0	0	0	0	0	0	0	
15	B394B06F31	长盖型螺母	NUT	0	0	2	0	0	0	0	0	0	0	0	0	0	
16	B1460616AF31	搭铁螺栓组合件	BOLT	0	0	24	0	0	0	0	0	0	0	0	0	0	
17	Q1400620	六角头螺栓和平垫圈组合件	BOLT	0	0	1	0	0	0	0	0	0	0	0	0	0	
18	4001010002-B11F	发动机线束总成	ENGINE-WIRING-ASSY	0	0	1	0	0	0	0	0	0	0	0	0	0	
19	4012020001-B11F	右前门线束总成	FRT-DOOR-RH-WIRING-ASSY	0	0	1	0	0	0	0	0	0	0	0	0	0	
20	4001040001-B11F	前保险杠线束总成	FRONT-BUMPER-WIRING-ASSY	0	0	1	0	0	0	0	0	0	0	0	0	0	
21	Q1460816	六角头螺栓、弹簧垫片和平垫圈组合件	BOLT	0	0	1	0	0	0	0	0	0	0	0	0	0	
22	Q32006	六角头法兰面螺母	NUT	0	0	3	0	0	0	0	0	0	0	0	0	0	

4000001024-B11F

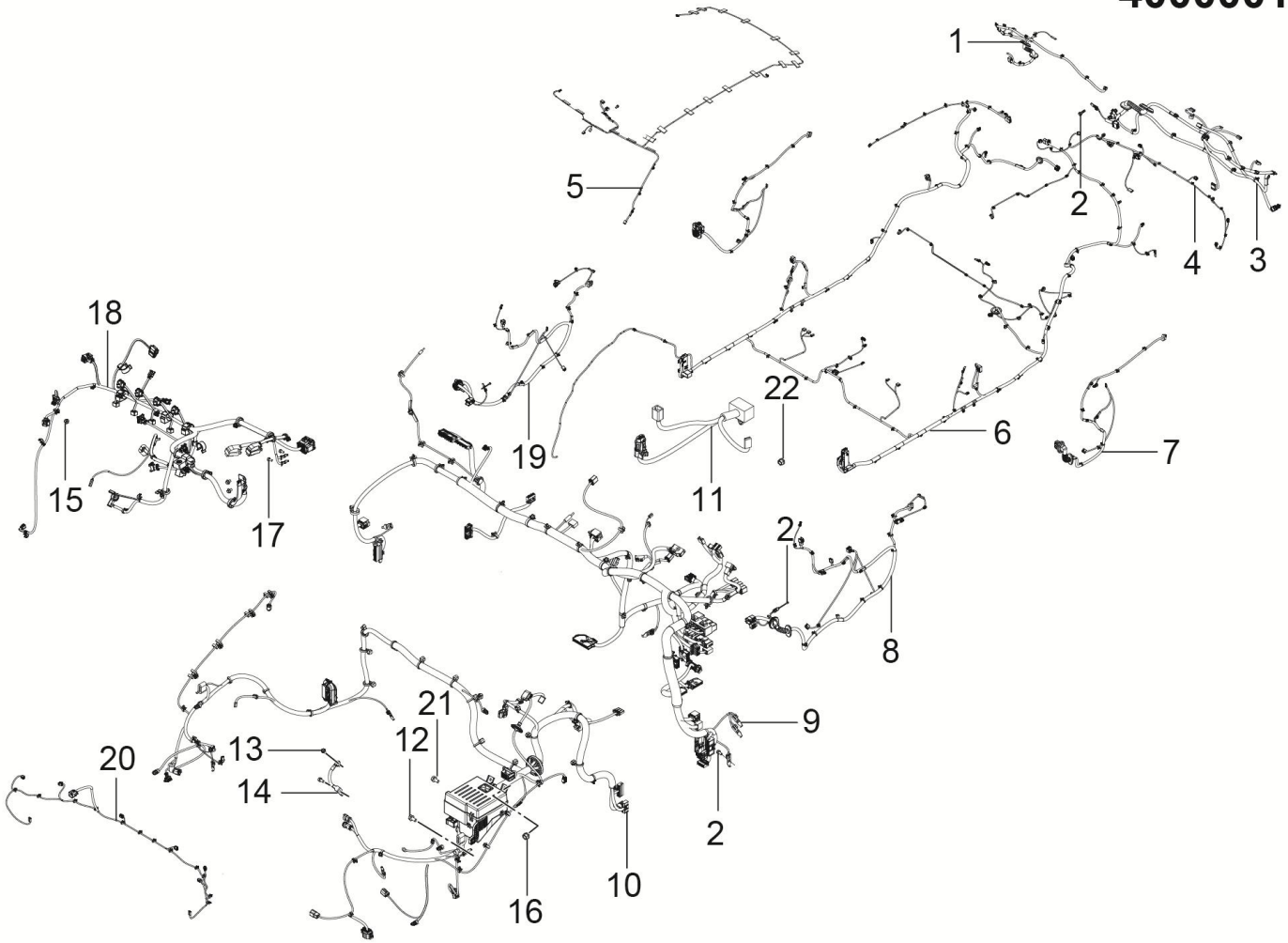

15	2	16	13	14	11	12	17

4000001024-B11F 线束装置

4000001024-B11FWIRING-HARNESS-ASSY

序号	备件编码	中文名称	英文名称	NSE1.5T+LD525		TNN4G15T+LD525		TNN4G15T+A6F5				TN4G18T+DCT360					备注
				MT两驱豪华型	MT两驱尊享型	MT两驱豪华型	MT两驱尊享型	AT两驱豪华型	AT两驱尊享型	AT两驱尊贵型	AT两驱旗舰型	DCT两驱豪华型	DCT两驱尊享型	DCT两驱尊贵型	DCT两驱旗舰型	DCT互联网智尊型	
1	4013020002-B11F	后背门右线束总成	RR-DOOR-RR-WIRING-ASSY	0	0	0	1	0	0	0	0	0	0	0	0	0	
2	Q1840612	六角法兰面螺栓	BOLT	0	0	0	1	0	0	0	0	0	0	0	0	0	
3	4013010001-B11F	后背门左线束总成	RR-DOOR-LR-WIRING-ASSY	0	0	0	1▲	0	0	0	0	0	0	0	0	0	
3	4013010003-B11F	后背门左线束总成	RR-DOOR-LR-WIRING-ASSY	0	0	0	1▲	0	0	0	0	0	0	0	0	0	
4	4013030001-B11F	后保险杠线束总成	REAR-BUMPER-WIRING-ASSY	0	0	0	1	0	0	0	0	0	0	0	0	0	
5	4002020002-B11F	顶棚线束总成	ROOF-WIRING-ASSY	0	0	0	1	0	0	0	0	0	0	0	0	0	
6	4002010002-B11F	地板线束总成	FLOOR-WIRING-ASSY	0	0	0	1	0	0	0	0	0	0	0	0	0	
7	4012030001-B11F	后门线束总成	REAR-DOOR-WIRING-ASSY	0	0	0	2	0	0	0	0	0	0	0	0	0	
8	4012010002-B11F	左前门线束总成	FRT-DOOR-LH-WIRING-ASSY	0	0	0	1	0	0	0	0	0	0	0	0	0	
9	4003010003-B11F	仪表板线束总成	INST-WIRING-ASSY	0	0	0	1	0	0	0	0	0	0	0	0	0	
10	4011010024-B11F	机舱线束总成	ENGINE-ROOM-WIRING-ASSY	0	0	0	1	0	0	0	0	0	0	0	0	0	
11	4003020001-B11F	副仪表板线束总成	CNSL-WIRING-ASSY	0	0	0	1	0	0	0	0	0	0	0	0	0	

4000001024-B11F

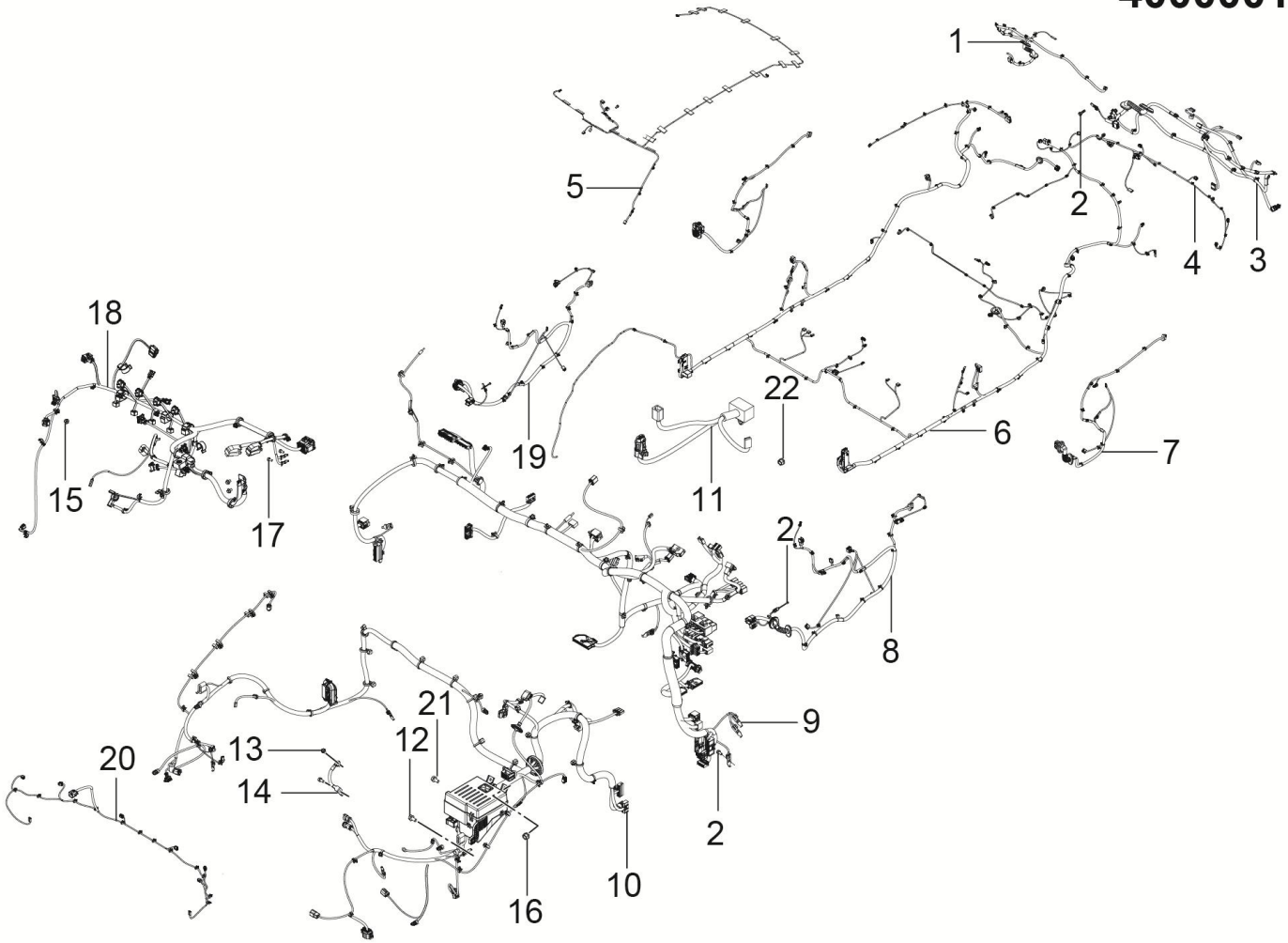

15	2	16	13	14	11	12	17

4000001024-B11F 线束装置

4000001024-B11FWIRING-HARNESS-ASSY

序号	备件编码	中文名称	英文名称	NSE1.5T+LD525		TNN4G15T+LD525		TNN4G15T+A6F5				TN4G18T+DCT360					备注
				MT两驱豪华型	MT两驱尊享型	MT两驱豪华型	MT两驱尊享型	AT两驱豪华型	AT两驱尊享型	AT两驱尊贵型	AT两驱旗舰型	DCT两驱豪华型	DCT两驱尊享型	DCT两驱尊贵型	DCT两驱旗舰型	DCT互联网智尊型	
12	B1460816AF31	搭铁螺栓组合件	BOLT	0	0	0	4	0	0	0	0	0	0	0	0	0	
13	Q32008	六角法兰面螺母	NUT	0	0	0	2	0	0	0	0	0	0	0	0	0	
14	4001030004-B11	变速箱搭铁线总成	TRANS-EARTH-WIRING-ASSY	0	0	0	1	0	0	0	0	0	0	0	0	0	
15	B394B06F31	长盖型螺母	NUT	0	0	0	2	0	0	0	0	0	0	0	0	0	
16	B1460616AF31	搭铁螺栓组合件	BOLT	0	0	0	24	0	0	0	0	0	0	0	0	0	
17	Q1400620	六角头螺栓和平垫圈组合件	BOLT	0	0	0	1	0	0	0	0	0	0	0	0	0	
18	4001010007-B11	发动机线束总成	ENGINE-WIRING-ASSY	0	0	0	1	0	0	0	0	0	0	0	0	0	
19	4012020002-B11F	右前门线束总成	FRT-DOOR-RH-WIRING-ASSY	0	0	0	1	0	0	0	0	0	0	0	0	0	
20	4001040002-B11F	前保险杠线束总成	FRONT-BUMPER-WIRING-ASSY	0	0	0	1	0	0	0	0	0	0	0	0	0	
21	Q1460816	六角头螺栓、弹簧垫片和平垫圈组合件	BOLT	0	0	0	1	0	0	0	0	0	0	0	0	0	
22	Q32006	六角头法兰面螺母	NUT	0	0	0	3	0	0	0	0	0	0	0	0	0	

4000001027-B11F

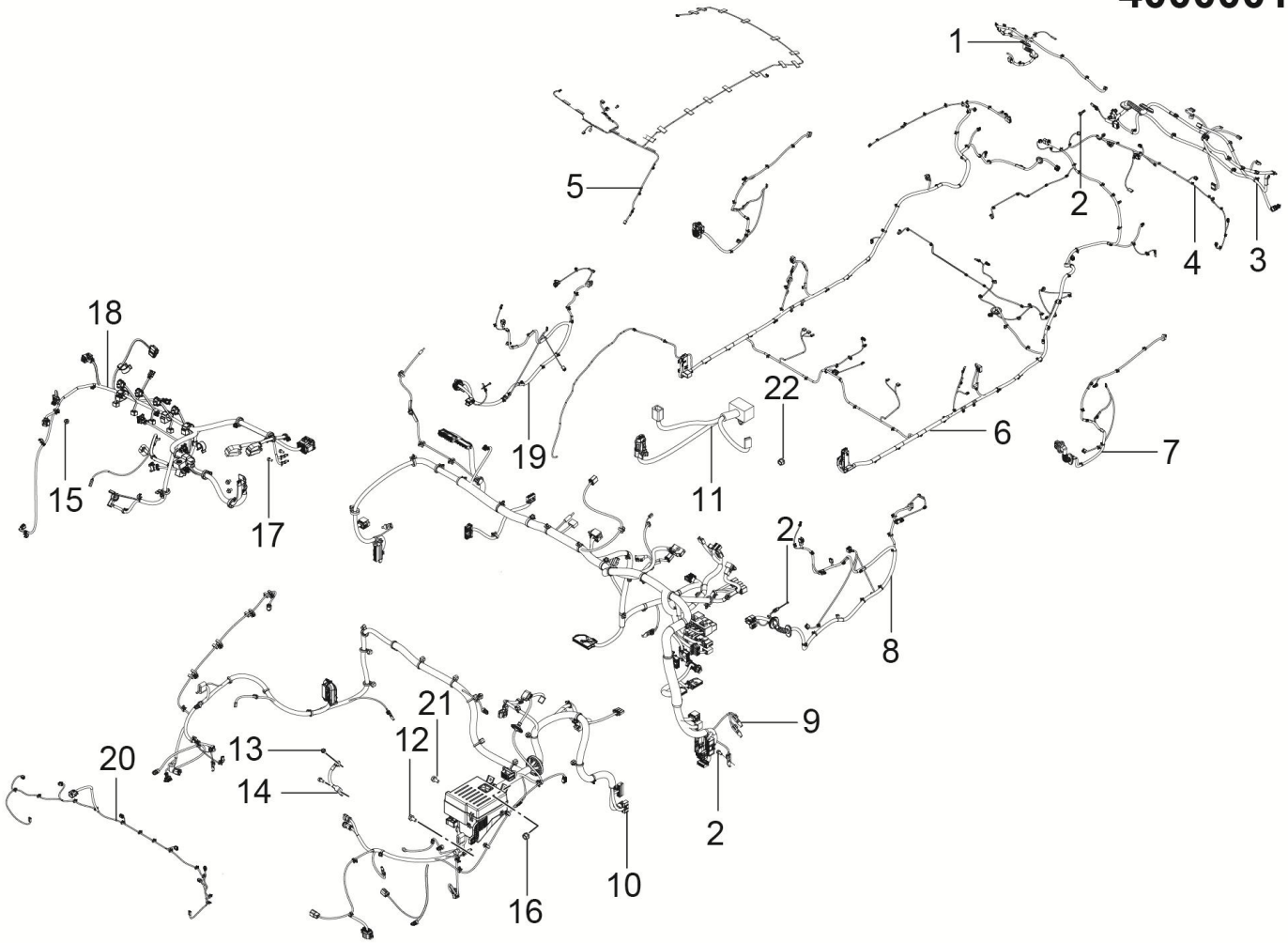

15	2	16	13	14	11	12	17

4000001027-B11F 线束装置

4000001027-B11F WIRING-HARNESS-ASSY

序号	备件编码	中文名称	英文名称	NSE1.5T+LD525		TNN4G15T+LD525		TNN4G15T+A6F5				TN4G18T+DCT360					备注
				MT两驱豪华型	MT两驱尊享型	MT两驱豪华型	MT两驱尊享型	AT两驱豪华型	AT两驱尊享型	AT两驱尊贵型	AT两驱旗舰型	DCT两驱豪华型	DCT两驱尊享型	DCT两驱尊贵型	DCT两驱旗舰型	DCT互联网智尊型	
1	4013020002-B11F	后背门右线束总成	RR-DOOR-RR-WIRING-ASSY	0	0	0	0	0	1	0	0	0	0	0	0	0	
2	Q1840612	六角法兰面螺栓	BOLT	0	0	0	0	0	1	0	0	0	0	0	0	0	
3	4013010001-B11F	后背门左线束总成	RR-DOOR-LR-WIRING-ASSY	0	0	0	0	0	1▲	0	0	0	0	0	0	0	
3	4013010003-B11F	后背门左线束总成	RR-DOOR-LR-WIRING-ASSY	0	0	0	0	0	1▲	0	0	0	0	0	0	0	
4	4013030001-B11F	后保险杠线束总成	REAR-BUMPER-WIRING-ASSY	0	0	0	0	0	1	0	0	0	0	0	0	0	
5	4002020002-B11F	顶棚线束总成	ROOF-WIRING-ASSY	0	0	0	0	0	1	0	0	0	0	0	0	0	
6	4002010002-B11F	地板线束总成	FLOOR-WIRING-ASSY	0	0	0	0	0	1	0	0	0	0	0	0	0	
7	4012030001-B11F	后门线束总成	REAR-DOOR-WIRING-ASSY	0	0	0	0	0	2	0	0	0	0	0	0	0	
8	4012010002-B11F	左前门线束总成	FRT-DOOR-LH-WIRING-ASSY	0	0	0	0	0	1	0	0	0	0	0	0	0	
9	4003010009-B11F	仪表板线束总成	INST-WIRING-ASSY	0	0	0	0	0	1	0	0	0	0	0	0	0	
10	4011010020-B11F	机舱线束总成	ENGINE-ROOM-WIRING-ASSY	0	0	0	0	0	1	0	0	0	0	0	0	0	
10	4011010027-B11F	机舱线束总成	ENGINE-ROOM-WIRING-ASSY	0	0	0	0	0	1	0	0	0	0	0	0	0	

4000001027-B11F

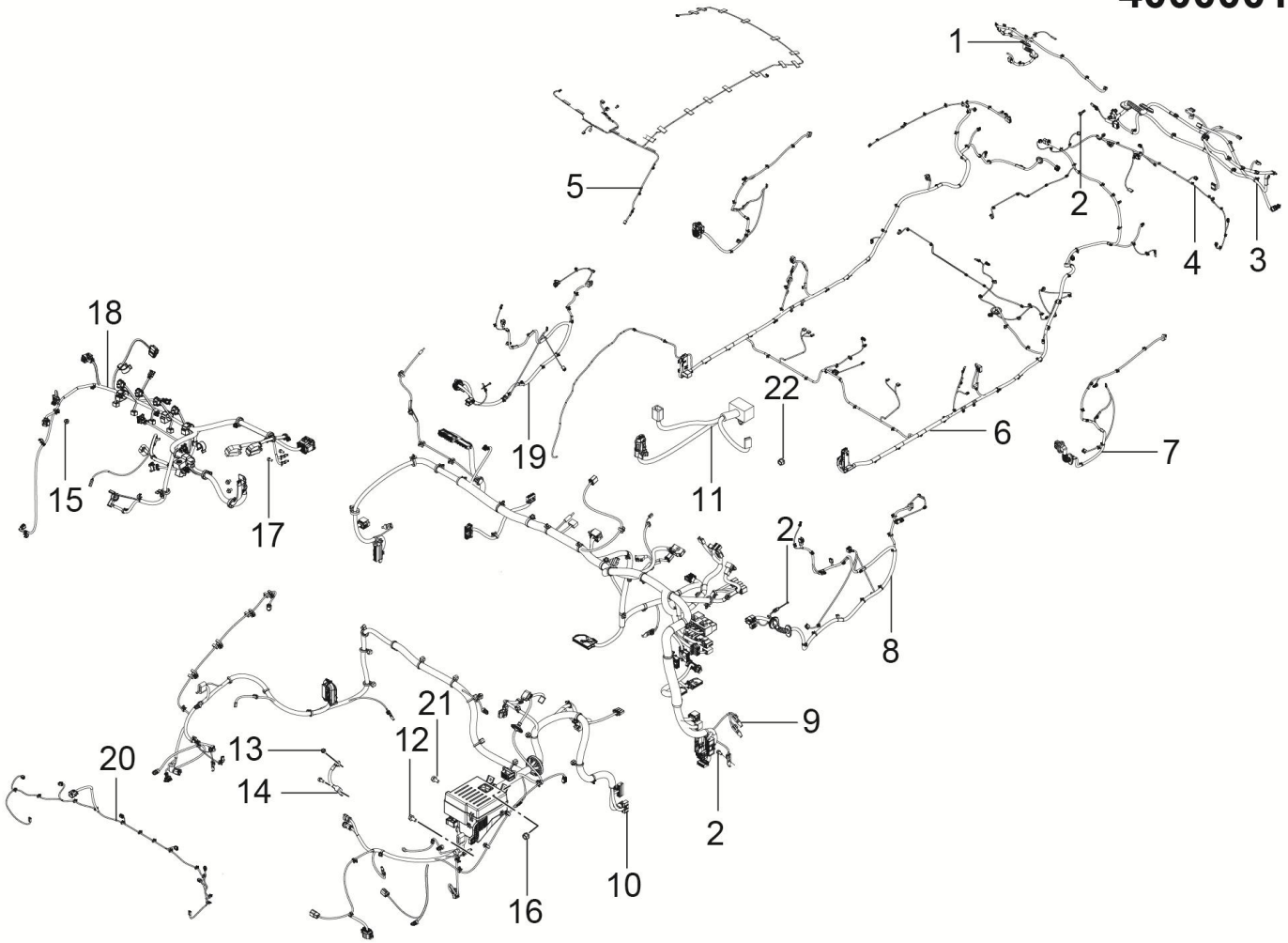

15	2	16	13	14	11	12	17

4000001027-B11F 线束装置

4000001027-B11F WIRING-HARNESS-ASSY

序号	备件编码	中文名称	英文名称	NSE1.5T+LD525		TNN4G15T+LD525		TNN4G15T+A6F5				TN4G18T+DCT360					备注
				MT两驱豪华型	MT两驱尊享型	MT两驱豪华型	MT两驱尊享型	AT两驱豪华型	AT两驱尊享型	AT两驱尊贵型	AT两驱旗舰型	DCT两驱豪华型	DCT两驱尊享型	DCT两驱尊贵型	DCT两驱旗舰型	DCT互联网智尊型	
11	4003020002-B11F	副仪表板线束总成	CNSL-WIRING-ASSY	0	0	0	0	0	1	0	0	0	0	0	0	0	
12	B1460816AF31	搭铁螺栓组合件	BOLT	0	0	0	0	0	4	0	0	0	0	0	0	0	
13	Q32008	六角法兰面螺母	NUT	0	0	0	0	0	2	0	0	0	0	0	0	0	
14	4001030003-B11	变速箱搭铁线总成	TRANS-EARTH-WIRING-ASSY	0	0	0	0	0	1	0	0	0	0	0	0	0	
15	B394B06F31	长盖型螺母	NUT	0	0	0	0	0	2	0	0	0	0	0	0	0	
16	B1460616AF31	搭铁螺栓组合件	BOLT	0	0	0	0	0	25	0	0	0	0	0	0	0	
17	Q1400620	六角头螺栓和平垫圈组合件	BOLT	0	0	0	0	0	1	0	0	0	0	0	0	0	
18	4001010005-B11	发动机线束总成	ENGINE-WIRING-ASSY	0	0	0	0	0	1	0	0	0	0	0	0	0	
19	4012020002-B11F	右前门线束总成	FRT-DOOR-RH-WIRING-ASSY	0	0	0	0	0	1	0	0	0	0	0	0	0	
20	4001040002-B11F	前保险杠线束总成	FRONT-BUMPER-WIRING-ASSY	0	0	0	0	0	1	0	0	0	0	0	0	0	
21	Q1460816	六角头螺栓、弹簧垫片和平垫圈组合件	BOLT	0	0	0	0	0	1	0	0	0	0	0	0	0	
22	Q32006	六角头法兰面螺母	NUT	0	0	0	0	0	3	0	0	0	0	0	0	0	

4000001028-B11F

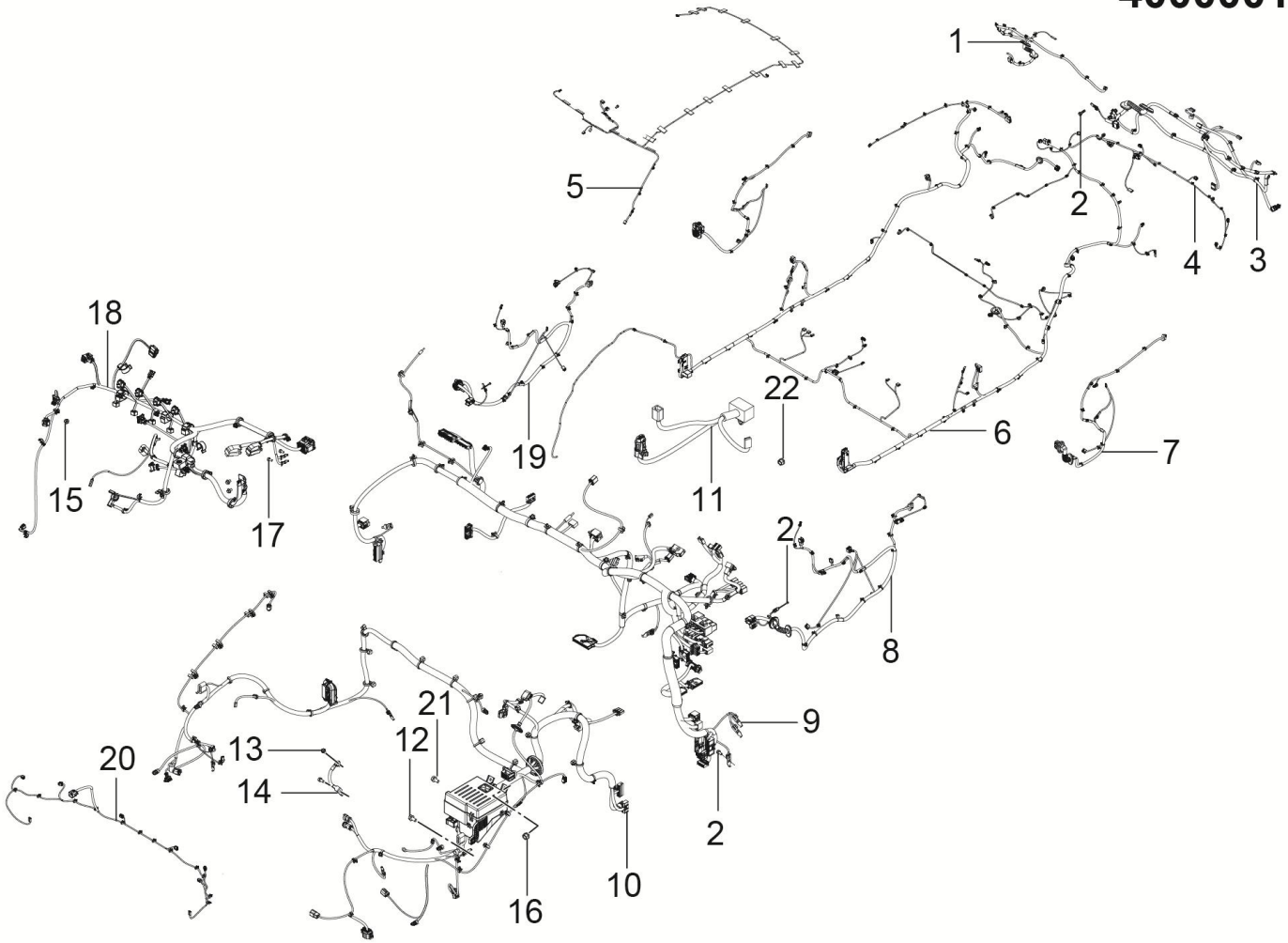

15	2	16	13	14	11	12	17

4000001028-B11F 线束装置

4000001028-B11F WIRING-HARNESS-ASSY

序号	备件编码	中文名称	英文名称	NSE1.5T+LD525		TNN4G15T+LD525		TNN4G15T+A6F5				TN4G18T+DCT360					备注
				MT两驱豪华型	MT两驱尊享型	MT两驱豪华型	MT两驱尊享型	AT两驱豪华型	AT两驱尊享型	AT两驱尊贵型	AT两驱旗舰型	DCT两驱豪华型	DCT两驱尊享型	DCT两驱尊贵型	DCT两驱旗舰型	DCT互联网智尊型	
1	4013020002-B11F	后背门右线束总成	RR-DOOR-RR-WIRING-ASSY	0	0	0	0	0	0	1	0	0	0	0	0	0	
2	Q1840612	六角法兰面螺栓	BOLT	0	0	0	0	0	0	1	0	0	0	0	0	0	
3	4013010001-B11F	后背门左线束总成	RR-DOOR-LR-WIRING-ASSY	0	0	0	0	0	0	1▲	0	0	0	0	0	0	
3	4013010003-B11F	后背门左线束总成	RR-DOOR-LR-WIRING-ASSY	0	0	0	0	0	0	1▲	0	0	0	0	0	0	
4	4013030001-B11F	后保险杠线束总成	REAR-BUMPER-WIRING-ASSY	0	0	0	0	0	0	1	0	0	0	0	0	0	
5	4002020003-B11F	顶棚线束总成	ROOF-WIRING-ASSY	0	0	0	0	0	0	1	0	0	0	0	0	0	
6	4002010003-B11F	地板线束总成	FLOOR-WIRING-ASSY	0	0	0	0	0	0	1	0	0	0	0	0	0	
7	4012030002-B11F	后门线束总成	REAR-DOOR-WIRING-ASSY	0	0	0	0	0	0	2	0	0	0	0	0	0	
8	4012010003-B11F	左前门线束总成	FRT-DOOR-LH-WIRING-ASSY	0	0	0	0	0	0	1	0	0	0	0	0	0	
9	4003010010-B11F	仪表板线束总成	INST-WIRING-ASSY	0	0	0	0	0	0	1	0	0	0	0	0	0	
10	4011010028-B11F	机舱线束总成	ENGINE-ROOM-WIRING-ASSY	0	0	0	0	0	0	1	0	0	0	0	0	0	
11	4003020002-B11F	副仪表板线束总成	CNSL-WIRING-ASSY	0	0	0	0	0	0	1	0	0	0	0	0	0	

4000001028-B11F

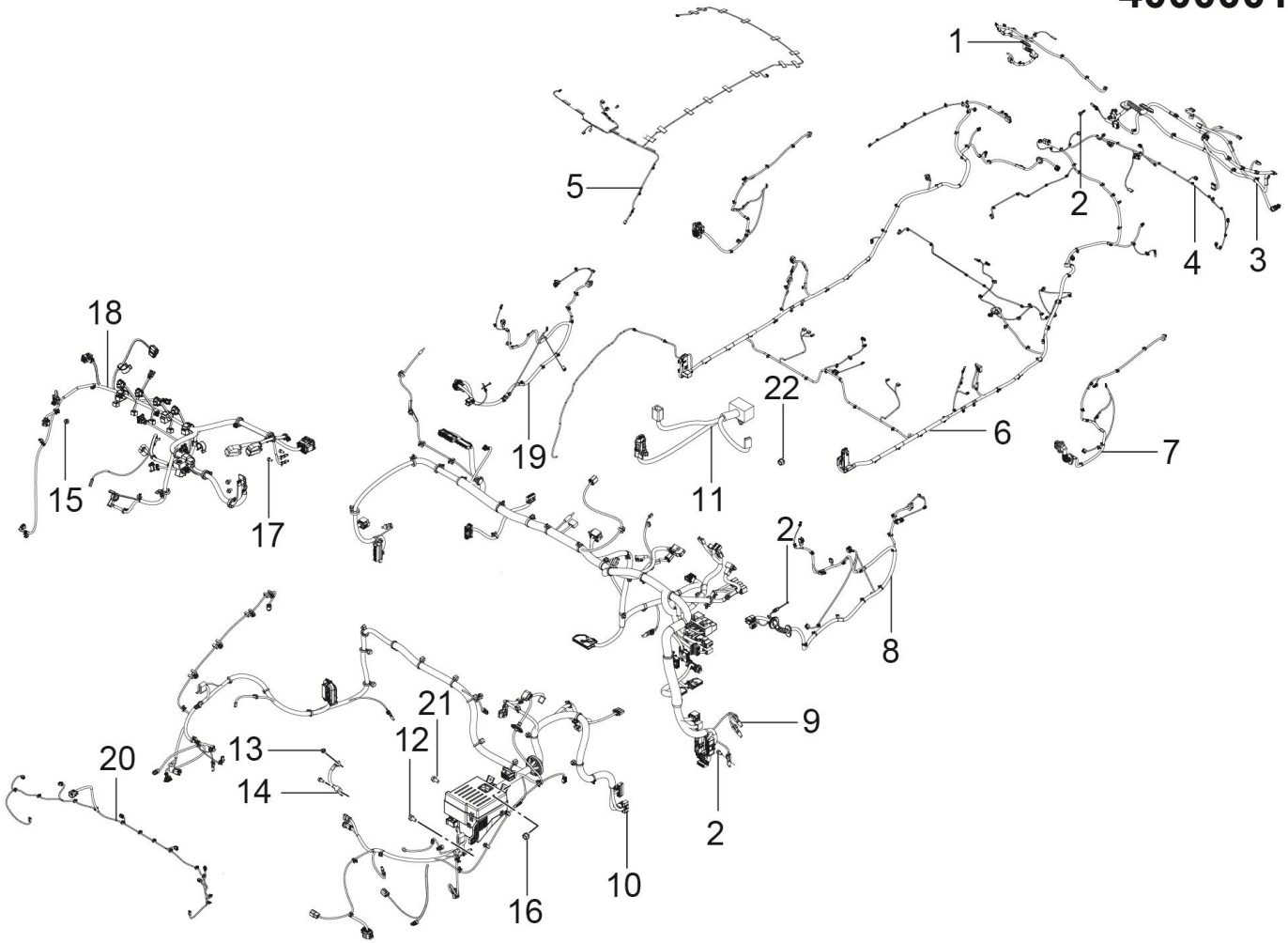

15	2	16	13	14	11	12	17

4000001028-B11F 线束装置

4000001028-B11F WIRING-HARNESS-ASSY

序号	备件编码	中文名称	英文名称	NSE1.5T+LD525		TNN4G15T+LD525		TNN4G15T+A6F5				TN4G18T+DCT360					备注
				MT两驱豪华型	MT两驱尊享型	MT两驱豪华型	MT两驱尊享型	AT两驱豪华型	AT两驱尊享型	AT两驱尊贵型	AT两驱旗舰型	DCT两驱豪华型	DCT两驱尊享型	DCT两驱尊贵型	DCT两驱旗舰型	DCT互联网智尊型	
12	B1460616AF31	搭铁螺栓组合件	BOLT	0	0	0	0	0	0	25	0	0	0	0	0	0	
13	Q32008	六角法兰面螺母	NUT	0	0	0	0	0	0	2	0	0	0	0	0	0	
14	4001030001-B11	变速箱搭铁线总成	TRANS-EARTH-WIRING-ASSY	0	0	0	0	0	0	1	0	0	0	0	0	0	
15	B394B06F31	长盖型螺母	NUT	0	0	0	0	0	0	2	0	0	0	0	0	0	
16	B1460816AF31	搭铁螺栓组合件	BOLT	0	0	0	0	0	0	4	0	0	0	0	0	0	
17	Q1400620	六角头螺栓和平垫圈组合件	BOLT	0	0	0	0	0	0	1	0	0	0	0	0	0	
18	4001010007-B11	发动机线束总成	ENGINE-WIRING-ASSY	0	0	0	0	0	0	1	0	0	0	0	0	0	
19	4012020003-B11F	右前门线束总成	FRT-DOOR-RH-WIRING-ASSY	0	0	0	0	0	0	1	0	0	0	0	0	0	
20	4001040002-B11F	前保险杠线束总成	FRONT-BUMPER-WIRING-ASSY	0	0	0	0	0	0	1	0	0	0	0	0	0	
21	Q1460816	六角头螺栓、弹簧垫片和平垫圈组合件	BOLT	0	0	0	0	0	0	1	0	0	0	0	0	0	
22	Q32006	六角头法兰面螺母	NUT	0	0	0	0	0	0	3	0	0	0	0	0	0	

4000001029-B11F

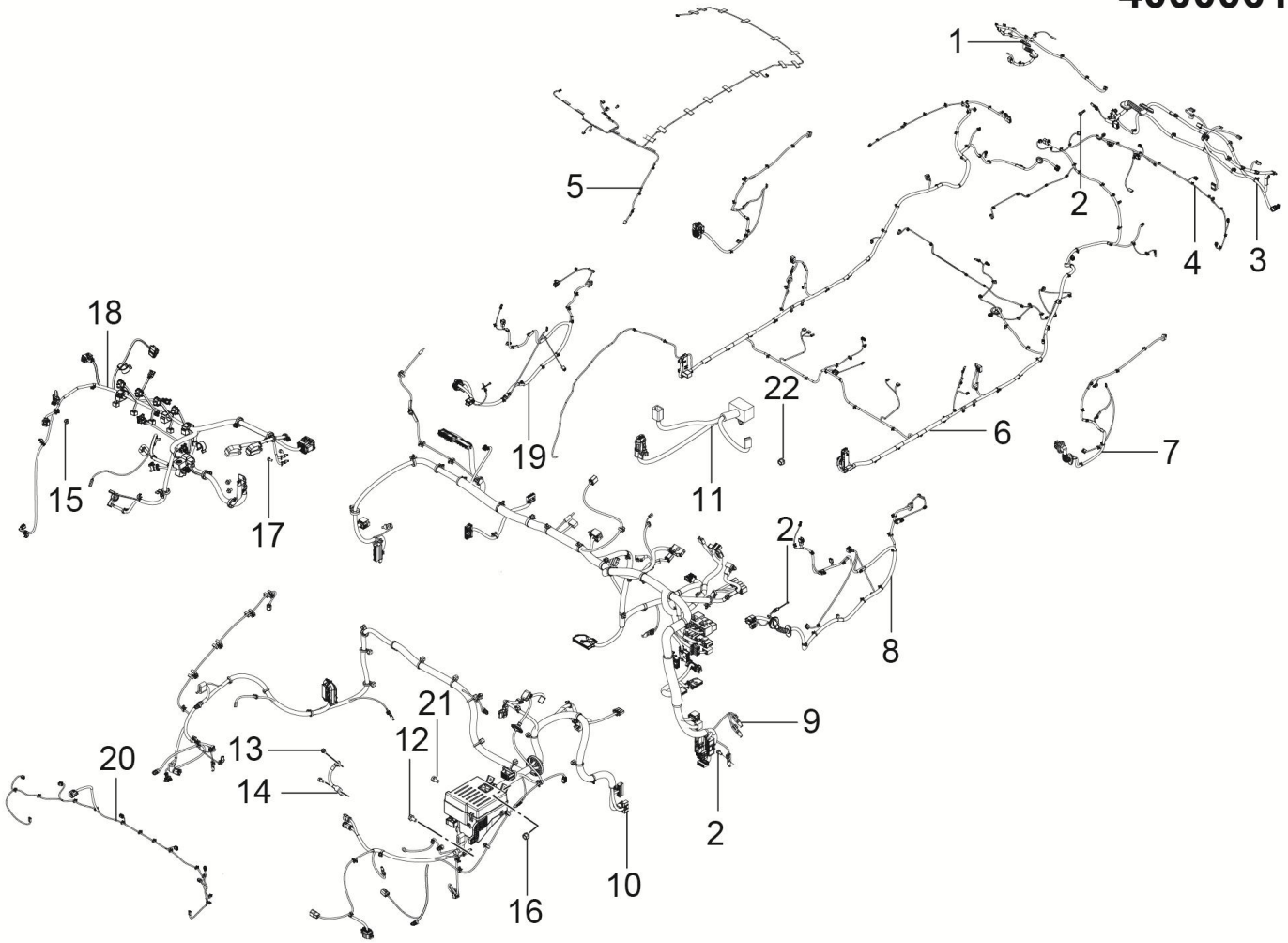

15	2	16	13	14	11	12	17

4000001029-B11F 线束装置

4000001029-B11F WIRING-HARNESS-ASSY

序号	备件编码	中文名称	英文名称	NSE1.5T+LD525		TNN4G15T+LD525		TNN4G15T+A6F5				TN4G18T+DCT360					备注
				MT两驱豪华型	MT两驱尊享型	MT两驱豪华型	MT两驱尊享型	AT两驱豪华型	AT两驱尊享型	AT两驱尊贵型	AT两驱旗舰型	DCT两驱豪华型	DCT两驱尊享型	DCT两驱尊贵型	DCT两驱旗舰型	DCT互联网智尊型	
1	4013020003-B11F	后背门右线束总成	RR-DOOR-RR-WIRING-ASSY	0	0	0	0	0	0	0	1	0	0	0	0	0	
2	Q1840612	六角法兰面螺栓	BOLT	0	0	0	0	0	0	0	1	0	0	0	0	0	
3	4013010002-B11F	后背门左线束总成	RR-DOOR-LR-WIRING-ASSY	0	0	0	0	0	0	0	1▲	0	0	0	0	0	
3	4013010004-B11F	后背门左线束总成	RR-DOOR-LR-WIRING-ASSY	0	0	0	0	0	0	0	1▲	0	0	0	0	0	
4	4013030002-B11F	后保险杠线束总成	REAR-BUMPER-WIRING-ASSY	0	0	0	0	0	0	0	1	0	0	0	0	0	
5	4002020003-B11F	顶棚线束总成	ROOF-WIRING-ASSY	0	0	0	0	0	0	0	1	0	0	0	0	0	
6	4002010004-B11F	地板线束总成	FLOOR-WIRING-ASSY	0	0	0	0	0	0	0	1	0	0	0	0	0	
7	4012030002-B11F	后门线束总成	REAR-DOOR-WIRING-ASSY	0	0	0	0	0	0	0	2	0	0	0	0	0	
8	4012010004-B11F	左前门线束总成	FRT-DOOR-LH-WIRING-ASSY	0	0	0	0	0	0	0	1	0	0	0	0	0	
9	4003010011-B11F	仪表板线束总成	INST-WIRING-ASSY	0	0	0	0	0	0	0	1	0	0	0	0	0	
10	4011010029-B11F	机舱线束总成	ENGINE-ROOM-WIRING-ASSY	0	0	0	0	0	0	0	1	0	0	0	0	0	
11	4003020002-B11F	副仪表板线束总成	CNSL-WIRING-ASSY	0	0	0	0	0	0	0	1	0	0	0	0	0	

4000001029-B11F

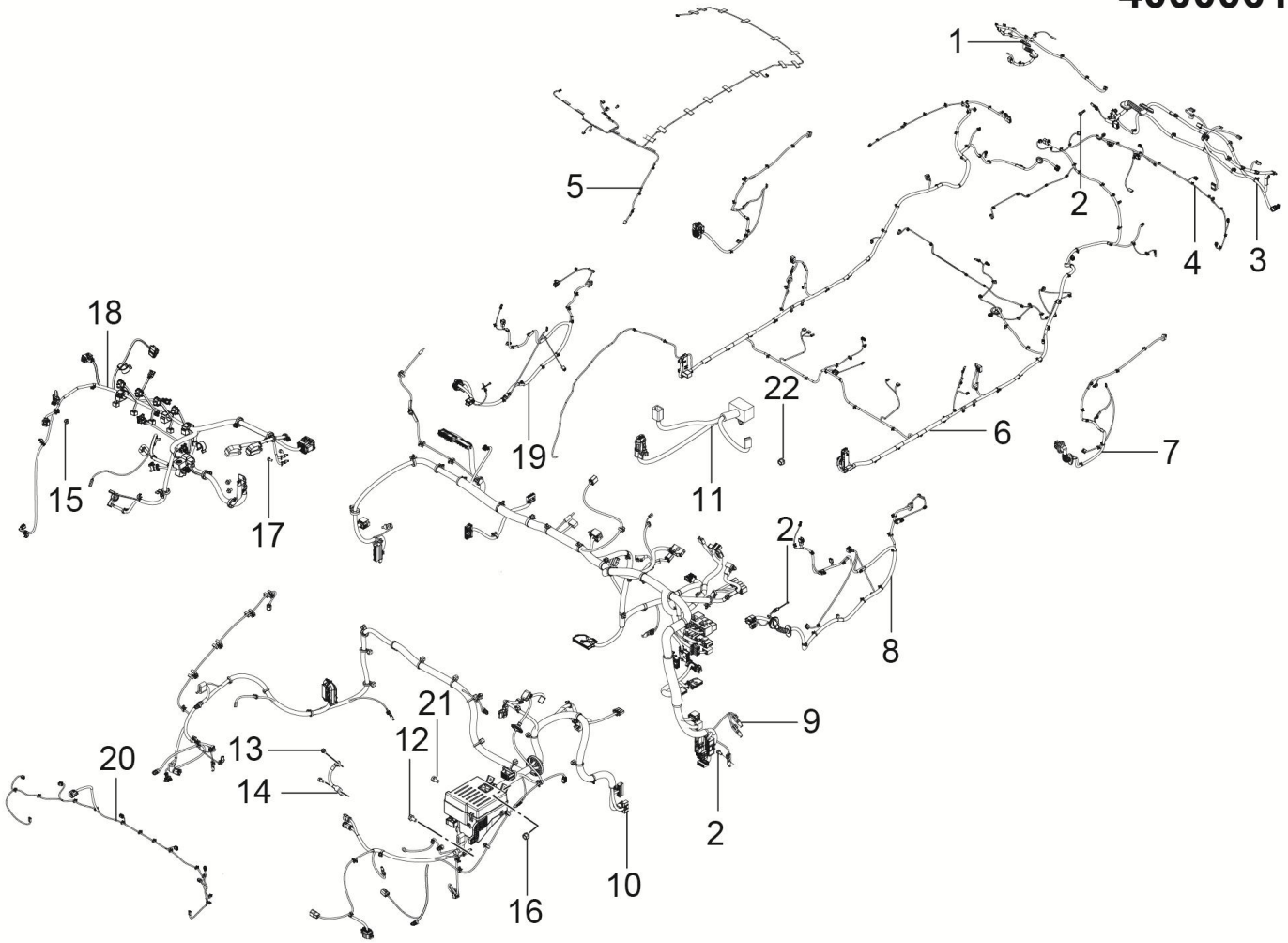

15	2	16	13	14	11	12	17

4000001029-B11F 线束装置

4000001029-B11F WIRING-HARNESS-ASSY

序号	备件编码	中文名称	英文名称	NSE1.5T+LD525		TNN4G15T+LD525		TNN4G15T+A6F5				TN4G18T+DCT360					备注
				MT两驱豪华型	MT两驱尊享型	MT两驱豪华型	MT两驱尊享型	AT两驱豪华型	AT两驱尊享型	AT两驱尊贵型	AT两驱旗舰型	DCT两驱豪华型	DCT两驱尊享型	DCT两驱尊贵型	DCT两驱旗舰型	DCT互联网智尊型	
12	B1460816AF31	搭铁螺栓组合件	BOLT	0	0	0	0	0	0	0	4	0	0	0	0	0	
13	Q32008	六角法兰面螺母	NUT	0	0	0	0	0	0	0	2	0	0	0	0	0	
14	4001030001-B11	变速箱搭铁线总成	TRANS-EARTH-WIRING-ASSY	0	0	0	0	0	0	0	1	0	0	0	0	0	
15	B394B06F31	长盖型螺母	NUT	0	0	0	0	0	0	0	2	0	0	0	0	0	
16	B1460616AF31	搭铁螺栓组合件	BOLT	0	0	0	0	0	0	0	25	0	0	0	0	0	
17	Q1400620	六角头螺栓和平垫圈组合件	BOLT	0	0	0	0	0	0	0	1	0	0	0	0	0	
18	4001010007-B11	发动机线束总成	ENGINE-WIRING-ASSY	0	0	0	0	0	0	0	1	0	0	0	0	0	
19	4012020004-B11F	右前门线束总成	FRT-DOOR-RH-WIRING-ASSY	0	0	0	0	0	0	0	1	0	0	0	0	0	
20	4001040003-B11F	前保险杠线束总成	FRONT BUMPER WIRING HARNESS ASSEMBLY	0	0	0	0	0	0	0	1	0	0	0	0	0	
21	Q1460816	六角头螺栓、弹簧垫片和平垫圈组合件	BOLT	0	0	0	0	0	0	0	1	0	0	0	0	0	
22	Q32006	六角头法兰面螺母	NUT	0	0	0	0	0	0	0	3	0	0	0	0	0	

4000001030-B11F

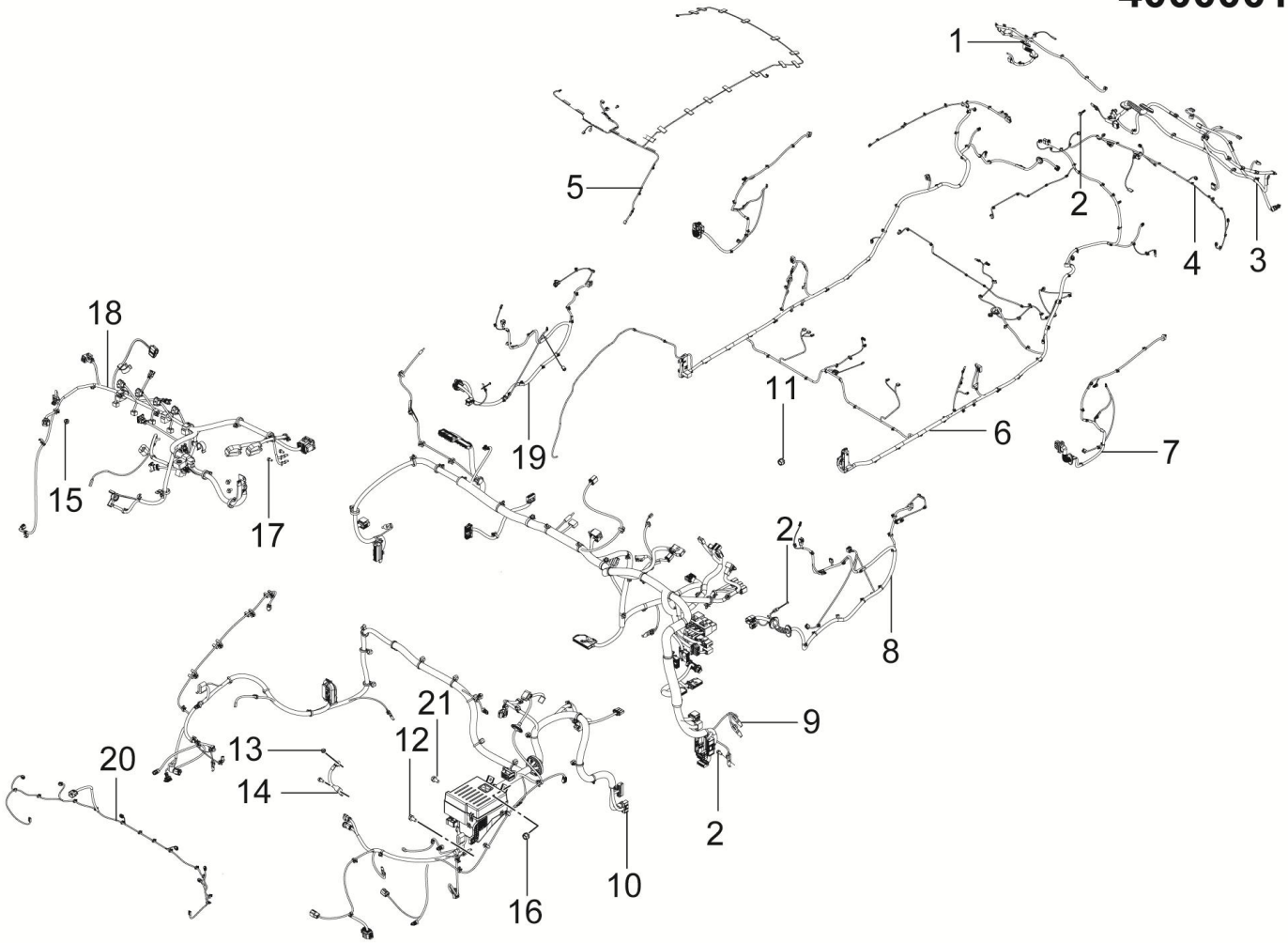

15	2	16	13	14	11	12	17

4000001030-B11F 线束装置

4000001030-B11F WIRING-HARNESS-ASSY

序号	备件编码	中文名称	英文名称	NSE1.5T+LD525		TNN4G15T+LD525		TNN4G15T+A6F5				TN4G18T+DCT360					备注
				MT两驱豪华型	MT两驱尊享型	MT两驱豪华型	MT两驱尊享型	AT两驱豪华型	AT两驱尊享型	AT两驱尊贵型	AT两驱旗舰型	DCT两驱豪华型	DCT两驱尊享型	DCT两驱尊贵型	DCT两驱旗舰型	DCT互联网智尊型	
1	4013020001-B11F	后背门右线束总成	RR-DOOR-RR-WIRING-ASSY	0	0	0	0	1	0	0	0	0	0	0	0	0	
2	Q1840612	六角法兰面螺栓	BOLT	0	0	0	0	1	0	0	0	0	0	0	0	0	
3	4013010001-B11F	后背门左线束总成	RR-DOOR-LR-WIRING-ASSY	0	0	0	0	1▲	0	0	0	0	0	0	0	0	
3	4013010003-B11F	后背门左线束总成	RR-DOOR-LR-WIRING-ASSY	0	0	0	0	1▲	0	0	0	0	0	0	0	0	
4	4013030001-B11F	后保险杠线束总成	REAR-BUMPER-WIRING-ASSY	0	0	0	0	1	0	0	0	0	0	0	0	0	
5	4002020001-B11F	顶棚线束总成	ROOF-WIRING-ASSY	0	0	0	0	1	0	0	0	0	0	0	0	0	
6	4002010001-B11F	地板线束总成	FLOOR-WIRING-ASSY	0	0	0	0	1	0	0	0	0	0	0	0	0	
7	4012030002-B11F	后门线束总成	REAR-DOOR-WIRING-ASSY	0	0	0	0	2	0	0	0	0	0	0	0	0	
8	4012010001-B11F	左前门线束总成	FRT-DOOR-LH-WIRING-ASSY	0	0	0	0	1	0	0	0	0	0	0	0	0	
9	4003010012-B11F	仪表板线束总成	INST-WIRING-ASSY	0	0	0	0	1	0	0	0	0	0	0	0	0	
10	4011010030-B11F	机舱线束总成	ENGINE-ROOM-WIRING-ASSY	0	0	0	0	1	0	0	0	0	0	0	0	0	
11	Q32006	六角头法兰面螺母	NUT	0	0	0	0	3	0	0	0	0	0	0	0	0	

4000001030-B11F

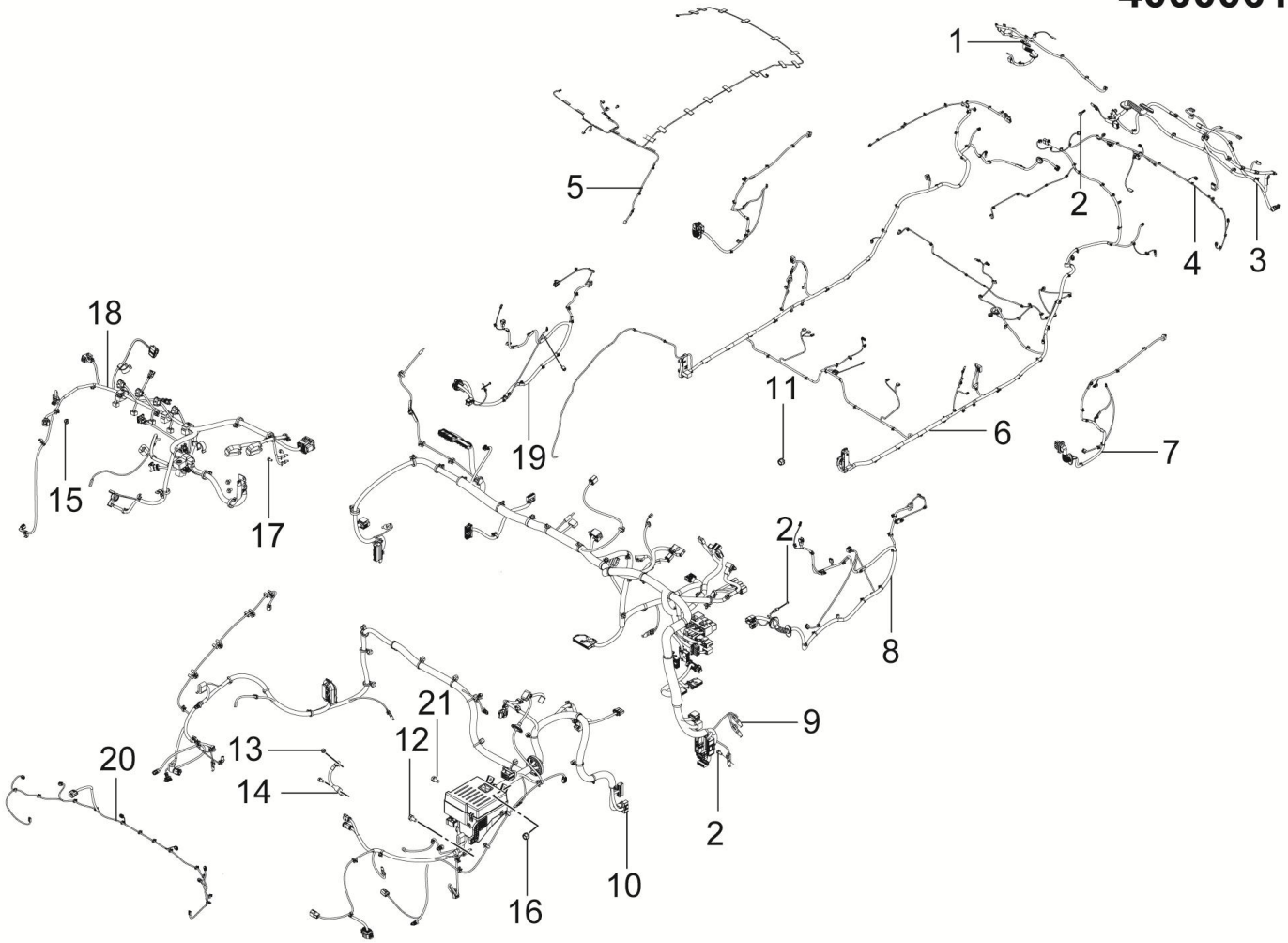

15	2	16	13	14	11	12	17

4000001030-B11F 线束装置

4000001030-B11F WIRING-HARNESS-ASSY

序号	备件编码	中文名称	英文名称	NSE1.5T+LD525		TNN4G15T+LD525		TNN4G15T+A6F5				TN4G18T+DCT360					备注
				MT两驱豪华型	MT两驱尊享型	MT两驱豪华型	MT两驱尊享型	AT两驱豪华型	AT两驱尊享型	AT两驱尊贵型	AT两驱旗舰型	DCT两驱豪华型	DCT两驱尊享型	DCT两驱尊贵型	DCT两驱旗舰型	DCT互联网智尊型	
12	B1460816AF31	搭铁螺栓组合件	BOLT	0	0	0	0	4	0	0	0	0	0	0	0	0	
13	Q32008	六角法兰面螺母	NUT	0	0	0	0	2	0	0	0	0	0	0	0	0	
14	4001030001-B11	变速箱搭铁线总成	TRANS-EARTH-WIRING-ASSY	0	0	0	0	1	0	0	0	0	0	0	0	0	
15	B394B06F31	长盖型螺母	NUT	0	0	0	0	2	0	0	0	0	0	0	0	0	
16	B1460616AF31	搭铁螺栓组合件	BOLT	0	0	0	0	25	0	0	0	0	0	0	0	0	
17	Q1400620	六角头螺栓和平垫圈组合件	BOLT	0	0	0	0	1	0	0	0	0	0	0	0	0	
18	4001010002-B11F	发动机线束总成	ENGINE-WIRING-ASSY	0	0	0	0	1	0	0	0	0	0	0	0	0	
19	4012020001-B11F	右前门线束总成	FRT-DOOR-RH-WIRING-ASSY	0	0	0	0	1	0	0	0	0	0	0	0	0	
20	4001040001-B11F	前保险杠线束总成	FRONT BUMPER WIRING HARNESS ASSEMBLY	0	0	0	0	1	0	0	0	0	0	0	0	0	
21	Q1460816	六角头螺栓、弹簧垫片和平垫圈组合件	BOLT	0	0	0	0	1	0	0	0	0	0	0	0	0	

4000001031-B11F

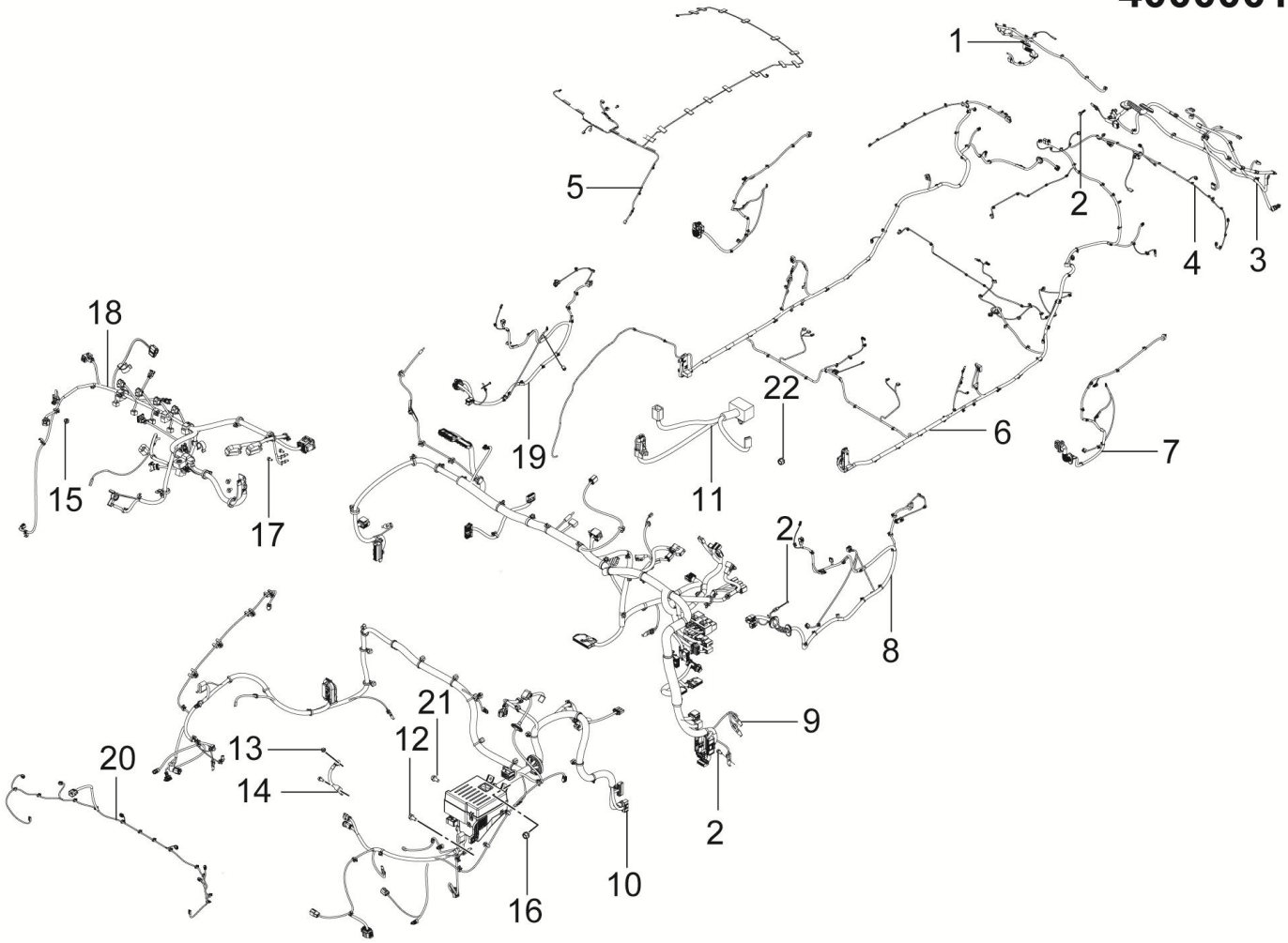

15	2	16	13	14	22	12	17

4000001031-B11F 线束装置

4000001031-B11F WIRING-HARNESS-ASSY

序号	备件编码	中文名称	英文名称	NSE1.5T+LD525		TNN4G15T+LD525		TNN4G15T+A6F5				TN4G18T+DCT360					备注
				MT两驱豪华型	MT两驱尊享型	MT两驱豪华型	MT两驱尊享型	AT两驱豪华型	AT两驱尊享型	AT两驱尊贵型	AT两驱旗舰型	DCT两驱豪华型	DCT两驱尊享型	DCT两驱尊贵型	DCT两驱旗舰型	DCT互联网智尊型	
1	4013020003-B11F	后背门右线束总成	RR-DOOR-RR-WIRING-ASSY	0	0	0	0	0	0	0	0	0	0	0	0	1	
2	Q1840612	六角法兰面螺栓	BOLT	0	0	0	0	0	0	0	0	0	0	0	0	1	
3	4013010002-B11F	后背门左线束总成	RR-DOOR-LR-WIRING-ASSY	0	0	0	0	0	0	0	0	0	0	0	0	1▲	
3	4013010004-B11F	后背门左线束总成	RR-DOOR-LR-WIRING-ASSY	0	0	0	0	0	0	0	0	0	0	0	0	1▲	
4	4013030002-B11F	后保险杠线束总成	REAR-BUMPER-WIRING-ASSY	0	0	0	0	0	0	0	0	0	0	0	0	1	
5	4002020003-B11F	顶棚线束总成	ROOF-WIRING-ASSY	0	0	0	0	0	0	0	0	0	0	0	0	1	
6	4002010005-B11F	地板线束总成	FLOOR-WIRING-ASSY	0	0	0	0	0	0	0	0	0	0	0	0	1	
7	4012030002-B11F	后门线束总成	REAR-DOOR-WIRING-ASSY	0	0	0	0	0	0	0	0	0	0	0	0	2	
8	4012010004-B11F	左前门线束总成	FRT-DOOR-LH-WIRING-ASSY	0	0	0	0	0	0	0	0	0	0	0	0	1	
9	4003010013-B11F	仪表板线束总成	INST-WIRING-ASSY	0	0	0	0	0	0	0	0	0	0	0	0	1	
10	4011010031-B11F	机舱线束总成	ENGINE-ROOM-WIRING-ASSY	0	0	0	0	0	0	0	0	0	0	0	0	1	
11	4003020002-B11F	副仪表板线束总成	CNSL-WIRING-ASSY	0	0	0	0	0	0	0	0	0	0	0	0	1	

4000001031-B11F

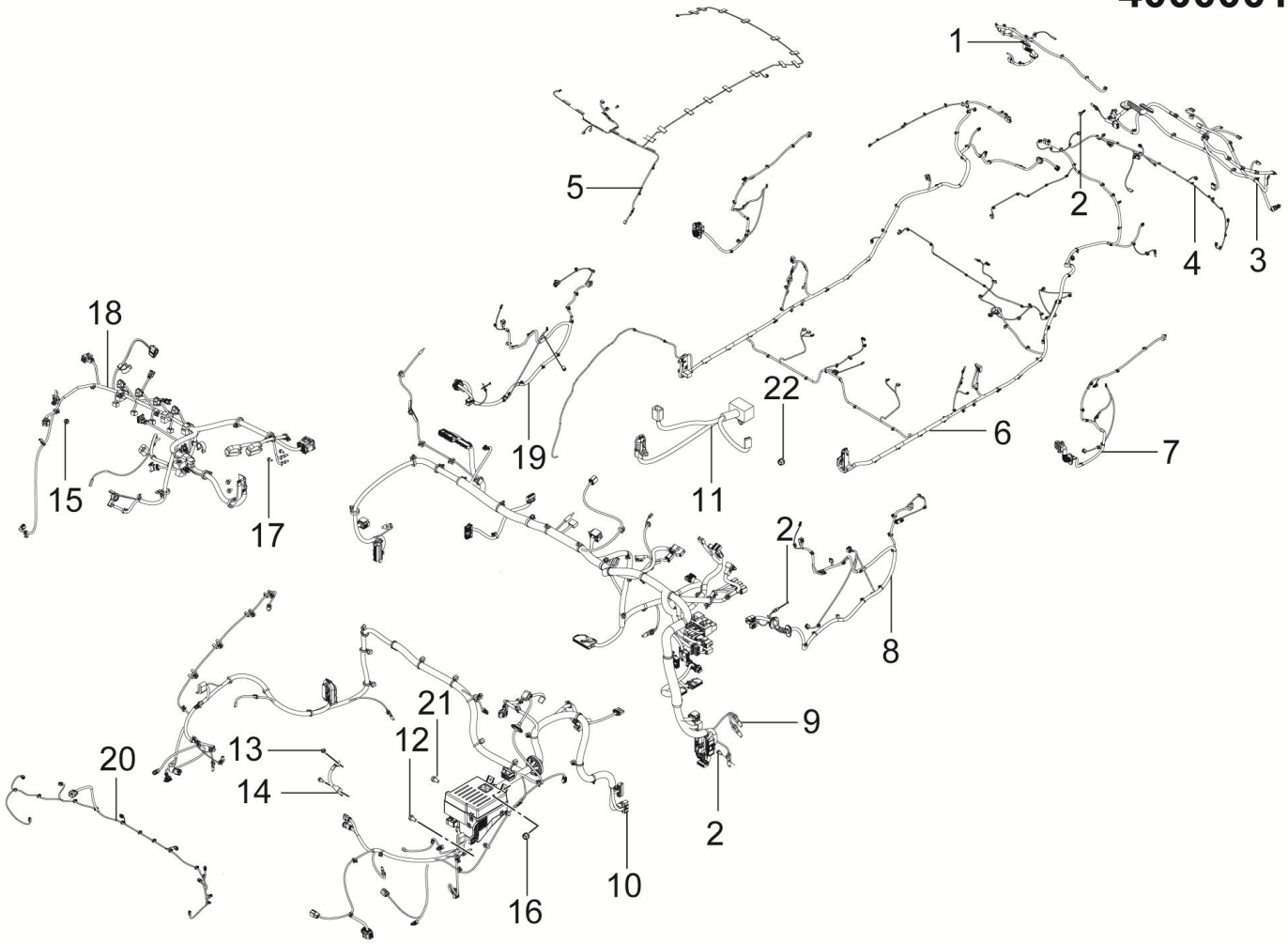

15	2	16	13	14	22	12	17

4000001031-B11F 线束装置

4000001031-B11F WIRING-HARNESS-ASSY

序号	备件编码	中文名称	英文名称	NSE1.5T+LD525		TNN4G15T+LD525		TNN4G15T+A6F5				TN4G18T+DCT360					备注
				MT两驱豪华型	MT两驱尊享型	MT两驱豪华型	MT两驱尊享型	AT两驱豪华型	AT两驱尊享型	AT两驱尊贵型	AT两驱旗舰型	DCT两驱豪华型	DCT两驱尊享型	DCT两驱尊贵型	DCT两驱旗舰型	DCT互联网智尊型	
12	B1460816AF31	搭铁螺栓组合件	BOLT	0	0	0	0	0	0	0	0	0	0	0	0	4	
13	Q32008	六角法兰面螺母	NUT	0	0	0	0	0	0	0	0	0	0	0	0	2	
14	4001030003-B11	变速箱搭铁线总成	TRANS-EARTH-WIRING-ASSY	0	0	0	0	0	0	0	0	0	0	0	0	1	
15	B394B06F31	长盖型螺母	NUT	0	0	0	0	0	0	0	0	0	0	0	0	2	
16	B1460616AF31	搭铁螺栓组合件	BOLT	0	0	0	0	0	0	0	0	0	0	0	0	25	
17	Q1400620	六角头螺栓和平垫圈组合件	BOLT	0	0	0	0	0	0	0	0	0	0	0	0	1	
18	4001010005-B11	发动机线束总成	ENGINE-WIRING-ASSY	0	0	0	0	0	0	0	0	0	0	0	0	1	
19	4012020004-B11F	右前门线束总成	FRT-DOOR-RH-WIRING-ASSY	0	0	0	0	0	0	0	0	0	0	0	0	1	
20	4001040003-B11F	前保险杠线束总成	FRONT BUMPER WIRING HARNESS ASSEMBLY	0	0	0	0	0	0	0	0	0	0	0	0	1	
21	Q1460816	六角头螺栓、弹簧垫片和平垫圈组合件	BOLT	0	0	0	0	0	0	0	0	0	0	0	0	1	
22	Q32006	六角头法兰面螺母	NUT	0	0	0	0	0	0	0	0	0	0	0	0	3	

4000001032-B11F

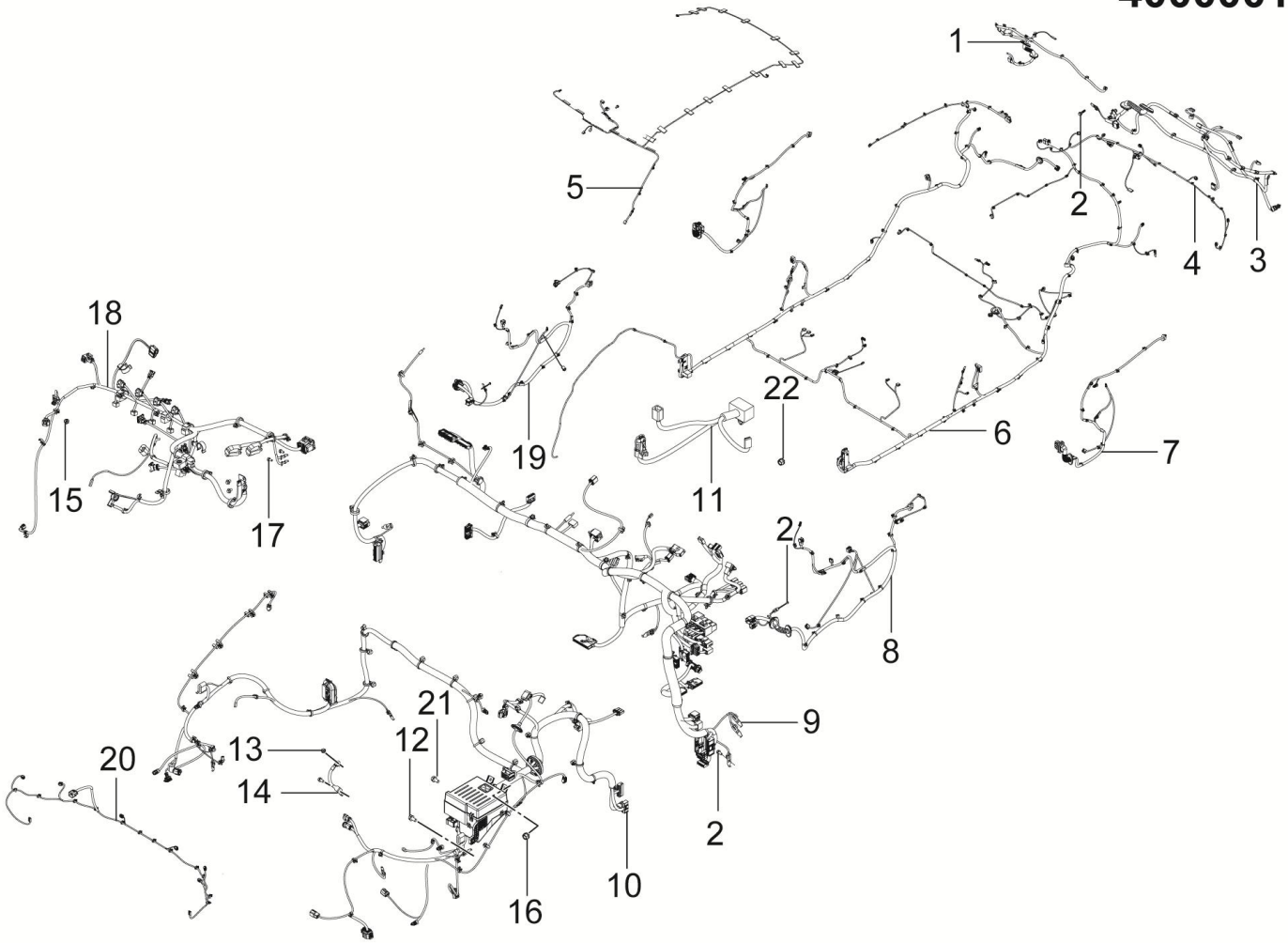

15	2	16	13	14	22	12	17

4000001032-B11F 线束装置

4000001032-B11F WIRING-HARNESS-ASSY

序号	备件编码	中文名称	英文名称	NSE1.5T+LD525		TNN4G15T+LD525		TNN4G15T+A6F5				TN4G18T+DCT360					备注
				MT两驱豪华型	MT两驱尊享型	MT两驱豪华型	MT两驱尊享型	AT两驱豪华型	AT两驱尊享型	AT两驱尊贵型	AT两驱旗舰型	DCT两驱豪华型	DCT两驱尊享型	DCT两驱尊贵型	DCT两驱旗舰型	DCT互联网智尊型	
1	4013020001-B11F	后背门右线束总成	RR-DOOR-RR-WIRING-ASSY	0	0	0	0	0	0	0	0	1	0	0	0	0	
2	Q1840612	六角法兰面螺栓	BOLT	0	0	0	0	0	0	0	0	1	0	0	0	0	
3	4013010001-B11F	后背门左线束总成	RR-DOOR-LR-WIRING-ASSY	0	0	0	0	0	0	0	0	1▲	0	0	0	0	
3	4013010003-B11F	后背门左线束总成	RR-DOOR-LR-WIRING-ASSY	0	0	0	0	0	0	0	0	1▲	0	0	0	0	
4	4013030001-B11F	后保险杠线束总成	REAR-BUMPER-WIRING-ASSY	0	0	0	0	0	0	0	0	1	0	0	0	0	
5	4002020001-B11F	顶棚线束总成	ROOF-WIRING-ASSY	0	0	0	0	0	0	0	0	1	0	0	0	0	
6	4002010001-B11F	地板线束总成	FLOOR-WIRING-ASSY	0	0	0	0	0	0	0	0	1	0	0	0	0	
7	4012030001-B11F	后门线束总成	REAR-DOOR-WIRING-ASSY	0	0	0	0	0	0	0	0	2	0	0	0	0	
8	4012010001-B11F	左前门线束总成	FRT-DOOR-LH-WIRING-ASSY	0	0	0	0	0	0	0	0	1	0	0	0	0	
9	4003010014-B11F	仪表板线束总成	INST-WIRING-ASSY	0	0	0	0	0	0	0	0	1	0	0	0	0	
10	4011010032-B11F	机舱线束总成	ENGINE-ROOM-WIRING-ASSY	0	0	0	0	0	0	0	0	1	0	0	0	0	
11	4003020002-B11F	副仪表板线束总成	CNSL-WIRING-ASSY	0	0	0	0	0	0	0	0	1	0	0	0	0	

4000001032-B11F

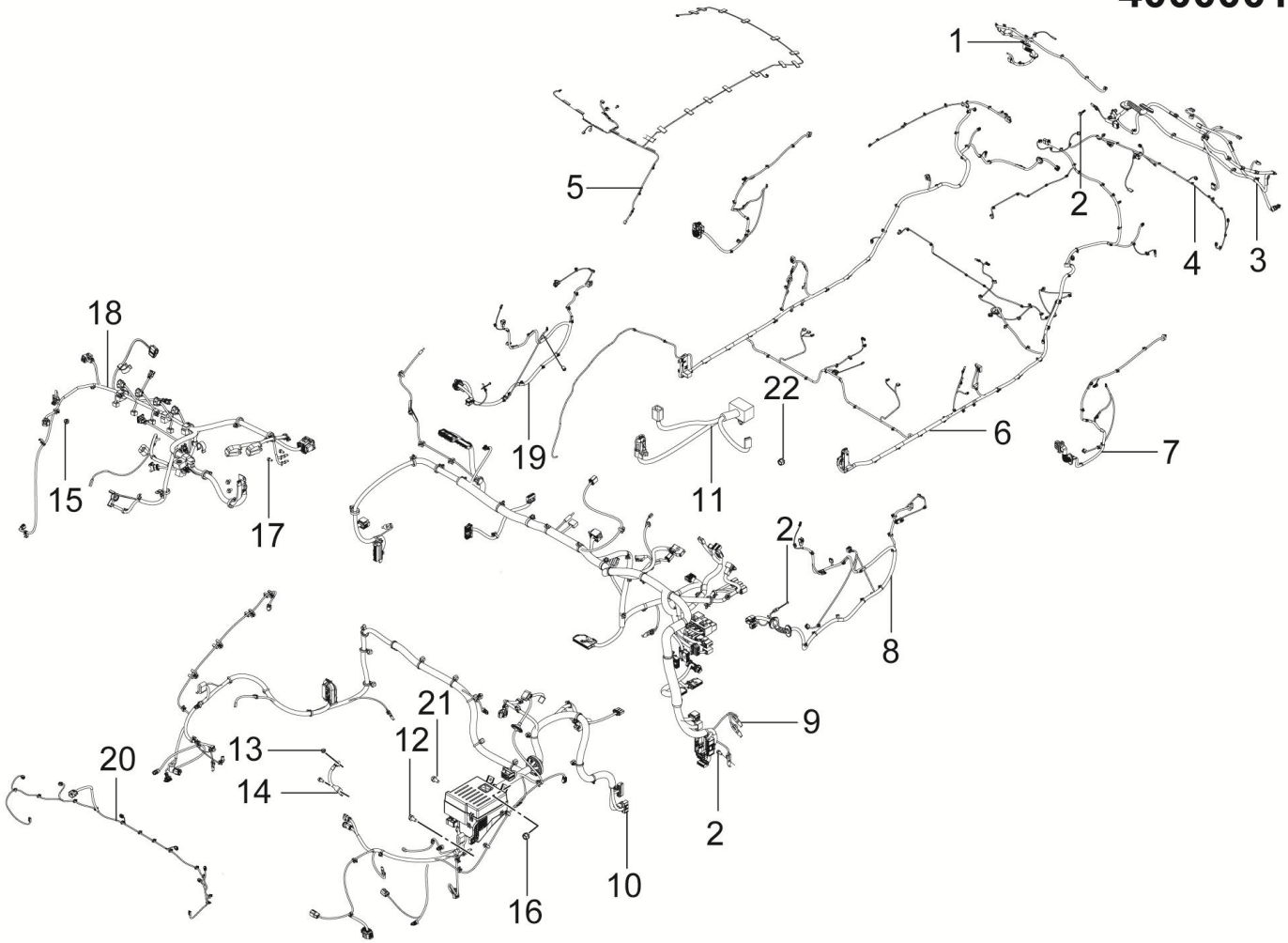

15	2	16	13	14	22	12	17

4000001032-B11F 线束装置

4000001032-B11F WIRING-HARNESS-ASSY

序号	备件编码	中文名称	英文名称	NSE1.5T+LD525		TNN4G15T+LD525		TNN4G15T+A6F5				TN4G18T+DCT360					备注
				MT两驱豪华型	MT两驱尊享型	MT两驱豪华型	MT两驱尊享型	AT两驱豪华型	AT两驱尊享型	AT两驱尊贵型	AT两驱旗舰型	DCT两驱豪华型	DCT两驱尊享型	DCT两驱尊贵型	DCT两驱旗舰型	DCT互联网智尊型	
12	B1460816AF31	搭铁螺栓组合件	BOLT	0	0	0	0	0	0	0	0	4	0	0	0	0	
13	Q32008	六角法兰面螺母	NUT	0	0	0	0	0	0	0	0	2	0	0	0	0	
14	4001030003-B11	变速箱搭铁线总成	TRANS-EARTH-WIRING-ASSY	0	0	0	0	0	0	0	0	1	0	0	0	0	
15	B394B06F31	长盖型螺母	NUT	0	0	0	0	0	0	0	0	2	0	0	0	0	
16	B1460616AF31	搭铁螺栓组合件	BOLT	0	0	0	0	0	0	0	0	25	0	0	0	0	
17	Q1400620	六角头螺栓和平垫圈组合件	BOLT	0	0	0	0	0	0	0	0	1	0	0	0	0	
18	4001010003-B11F	发动机线束总成	ENGINE-WIRING-ASSY	0	0	0	0	0	0	0	0	1	0	0	0	0	
19	4012020001-B11F	右前门线束总成	FRT-DOOR-RH-WIRING-ASSY	0	0	0	0	0	0	0	0	1	0	0	0	0	
20	4001040001-B11F	前保险杠线束总成	FRONT BUMPER WIRING HARNESS ASSEMBLY	0	0	0	0	0	0	0	0	1	0	0	0	0	
21	Q1460816	六角头螺栓、弹簧垫片和平垫圈组合件	BOLT	0	0	0	0	0	0	0	0	1	0	0	0	0	
22	Q32006	六角头法兰面螺母	NUT	0	0	0	0	0	0	0	0	3	0	0	0	0	

4100001001-B11F

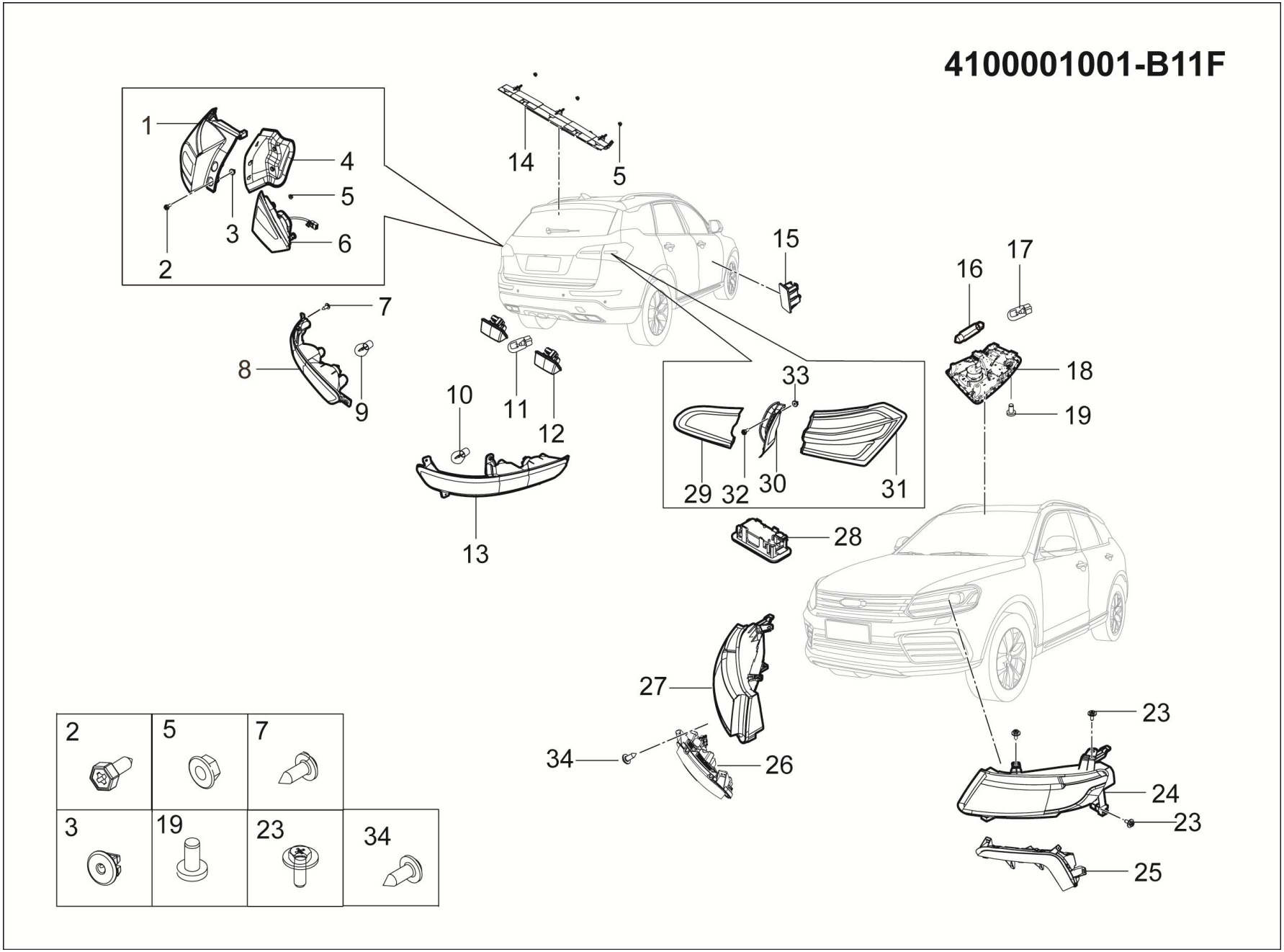

4100001001-B11F 灯具装置

4100001001-B11F LAMP-ASSY

序号	备件编码	中文名称	英文名称	NSE1.5T+LD525		TNN4G15T+LD525		TNN4G15T+A6F5				TN4G18T+DCT360					备注
				MT两驱豪华型	MT两驱尊享型	MT两驱豪华型	MT两驱尊享型	AT两驱豪华型	AT两驱尊享型	AT两驱尊贵型	AT两驱旗舰型	DCT两驱豪华型	DCT两驱尊享型	DCT两驱尊贵型	DCT两驱旗舰型	DCT互联网智尊型	
1	4133010001-B11F	左后组合灯总成(固定部分)	COMBINATION-LAMP-RL(FIXING)	1	0	1	0	1	0	0	0	1	0	0	0	0	
2	2804016001-B11	盘头内六角螺钉	SCREW	2	0	2	0	2	0	0	0	2	0	0	0	0	
3	2804018-A01	塑料螺母座	SCREW-BASE	2	0	2	0	2	0	0	0	2	0	0	0	0	
4	4133012001-B11F	左后组合灯护板	DECORATIVE BOARD OF TAIL LAMP-RL	1	0	1	0	1	0	0	0	1	0	0	0	0	
5	Q32005F31	六角法兰面螺母	NUT	9	0	9	0	9	0	0	0	9	0	0	0	0	
6	4133030001-B11F	左后组合灯总成(活动部分)	COMBINATION-LAMP-RL(MOVING)	1	0	1	0	1	0	0	0	1	0	0	0	0	
7	Q2735516	十字槽大半圆头自攻螺钉	SCREW	2	0	2	0	2	0	0	0	2	0	0	0	0	
8	4135010001-B11F	左后雾灯及回复反射器总成	REAR-FOG-LAMP-AND-RETRO-REFLECTOR-ASSY-L	1	0	1	0	1	0	0	0	1	0	0	0	0	
9	4135011001-B11A	后雾灯灯泡	BULB	2	0	2	0	2	0	0	0	2	0	0	0	0	
10	4133031001-B11A	倒车灯灯泡	BULB	2	0	2	0	2	0	0	0	2	0	0	0	0	
11	4108011-A01	牌照灯灯泡	BULB	2	0	2	0	2	0	0	0	2	0	0	0	0	
12	4108010001-B01	牌照灯总成	LICENSE-PLATE-LAMP-ASSY	2	0	2	0	2	0	0	0	2	0	0	0	0	

4100001001-B11F

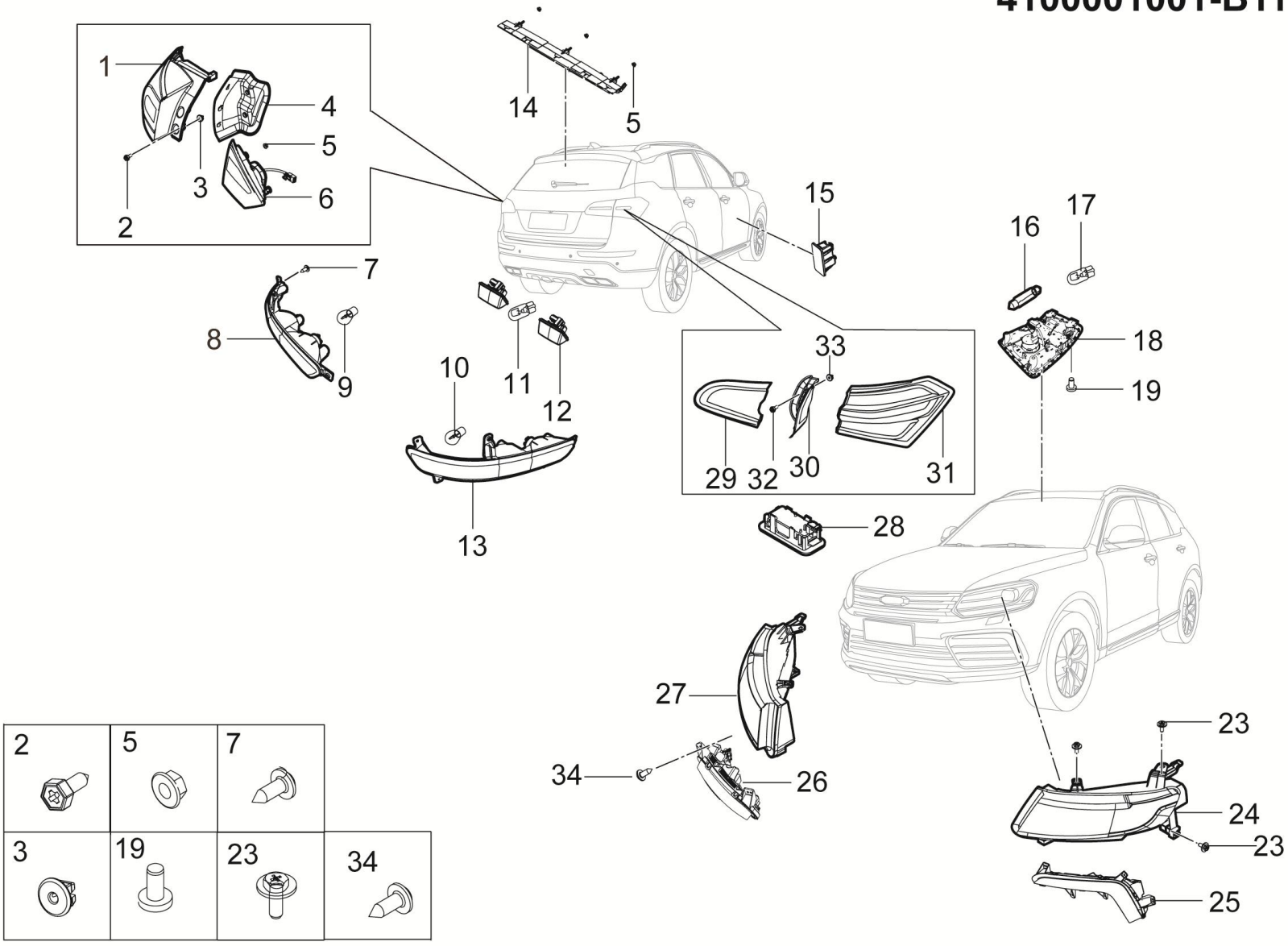

4100001001-B11F 灯具装置

4100001001-B11F LAMP-ASSY

序号	备件编码	中文名称	英文名称	NSE1.5T+LD525		TNN4G15T+LD525		TNN4G15T+A6F5				TN4G18T+DCT360					备注
				MT两驱豪华型	MT两驱尊享型	MT两驱豪华型	MT两驱尊享型	AT两驱豪华型	AT两驱尊享型	AT两驱尊贵型	AT两驱旗舰型	DCT两驱豪华型	DCT两驱尊享型	DCT两驱尊贵型	DCT两驱旗舰型	DCT互联网智尊型	
13	4135020001-B11F	右后雾灯及回复反射器总成	REAR-FOG-LAMP-AND-RETRO-REFLECTOR-ASSY-R	1	0	1	0	1	0	0	0	1	0	0	0	0	
14	4134010001-B11A	高位制动灯总成	HIGH-MOUNTED-STOP-LAMP-ASSY	1	0	1	0	1	0	0	0	1	0	0	0	0	
15	4131010001-S21	门开警示灯总成	DOOR-OPEN-WARNING	2	0	2	0	2	0	0	0	2	0	0	0	0	
16	4123011001-B11A	门开照明灯泡	BULB	1	0	1	0	1	0	0	0	1	0	0	0	0	
17	4123021001-B11A	阅读灯灯泡	BULB	2	0	2	0	2	0	0	0	2	0	0	0	0	
18	4123010001-B11A	前顶灯总成(小天窗)	ROOM-LAMP-ASSY-FRONT	1	0	1	0	1	0	0	0	1	0	0	0	0	
19	Q2620612	十字槽盘头自攻锁紧螺钉	SCREW	2	0	2	0	2	0	0	0	2	0	0	0	0	
23	2804012-02	六角头螺栓、弹簧垫圈和大平垫圈组合件	BOLT	4	0	4	0	4	0	0	0	4	0	0	0	0	
24	4121010001-B11F	左前组合灯总成	COMBINATION-LAMP-ASSY-FL	1	0	1	0	1	0	0	0	1	0	0	0	0	
25	4137010001-B11F	左昼间行车灯总成	FOG-LAMP-ASSY-FL	1	0	1	0	1	0	0	0	1	0	0	0	0	
26	4137020001-B11F	右昼间行车灯总成	FOG-LAMP-ASSY-FR	1	0	1	0	1	0	0	0	1	0	0	0	0	
27	4121020001-B11F	右前组合灯总成	COMBINATION-LAMP-ASSY-FR	1	0	1	0	1	0	0	0	1	0	0	0	0	

4100001001-B11F

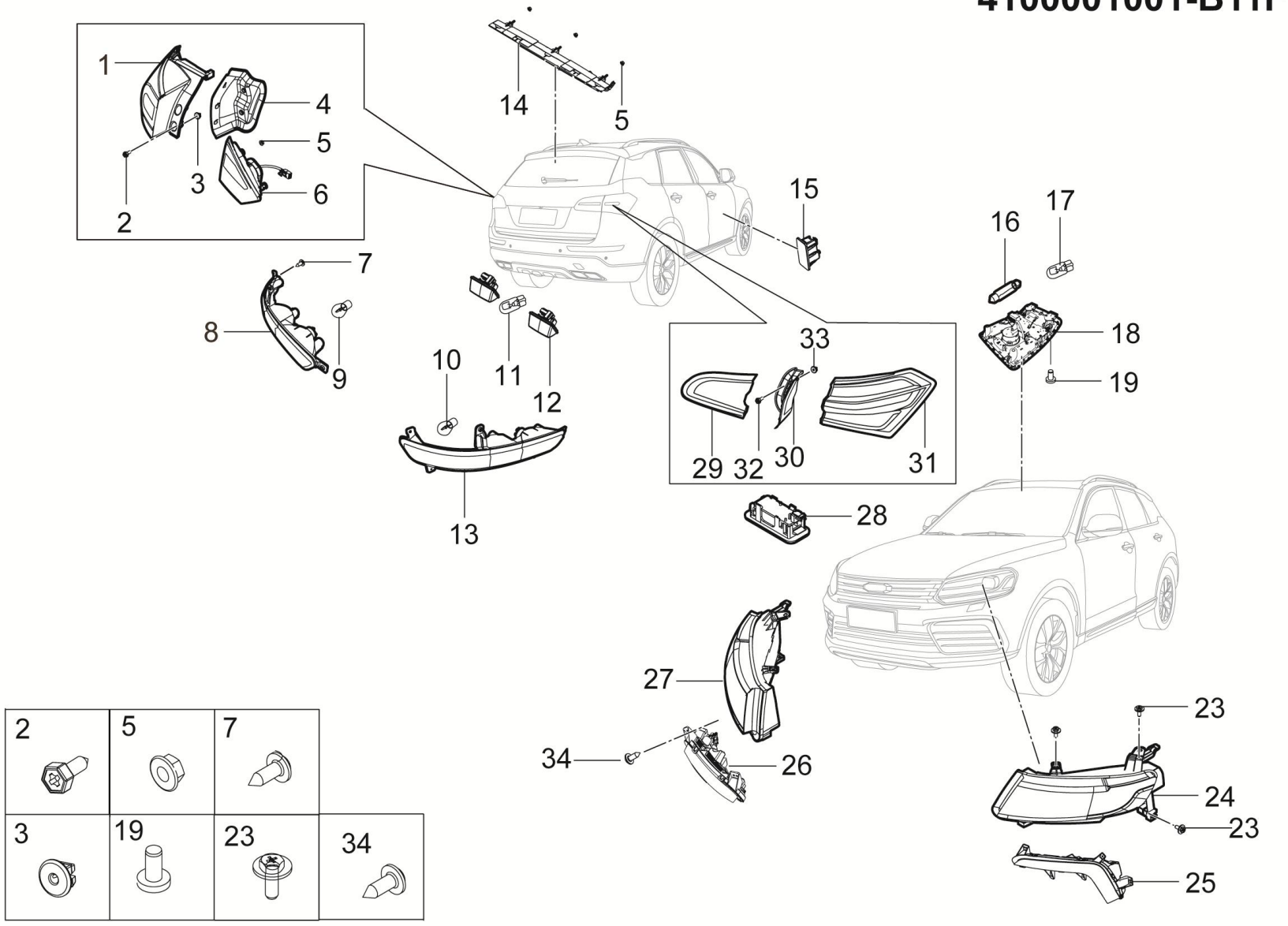

4100001001-B11F 灯具装置

4100001001-B11F LAMP-ASSY

序号	备件编码	中文名称	英文名称	NSE1.5T+LD525		TNN4G15T+LD525		TNN4G15T+A6F5				TN4G18T+DCT360					备注
				MT两驱豪华型	MT两驱尊享型	MT两驱豪华型	MT两驱尊享型	AT两驱豪华型	AT两驱尊享型	AT两驱尊贵型	AT两驱旗舰型	DCT两驱豪华型	DCT两驱尊享型	DCT两驱尊贵型	DCT两驱旗舰型	DCT互联网智尊型	
28	4104010001-B01	脚步照明灯	FOOT-LIGHT-LAMP	2	0	2	0	2	0	0	0	2	0	0	0	0	
29	4133040001-B11F	右后组合灯总成(活动部分)	COMBINATION-LAMP-RR(MOVING)	1	0	1	0	1	0	0	0	1	0	0	0	0	
30	4133012002-B11F	右后组合灯护板	DECORATIVE BOARD OF TAIL LAMP-RLR	1	0	1	0	1	0	0	0	1	0	0	0	0	
31	4133020001-B11F	右后组合灯总成(固定部分)	COMBINATION-LAMP-RR(FIXING)	1	0	1	0	1	0	0	0	1	0	0	0	0	
32	Q1400620F31	六角头螺栓和平垫圈组合件	SCREW	4	0	4	0	4	0	0	0	4	0	0	0	0	
33	B398052	塑料螺钉座	NUT	2	0	2	0	2	0	0	0	2	0	0	0	0	
34	Q2204213	十字槽盘头自攻螺钉和平垫圈组合件	SCREW	26	0	26	0	26	0	0	0	26	0	0	0	0	

4100001002-B11F

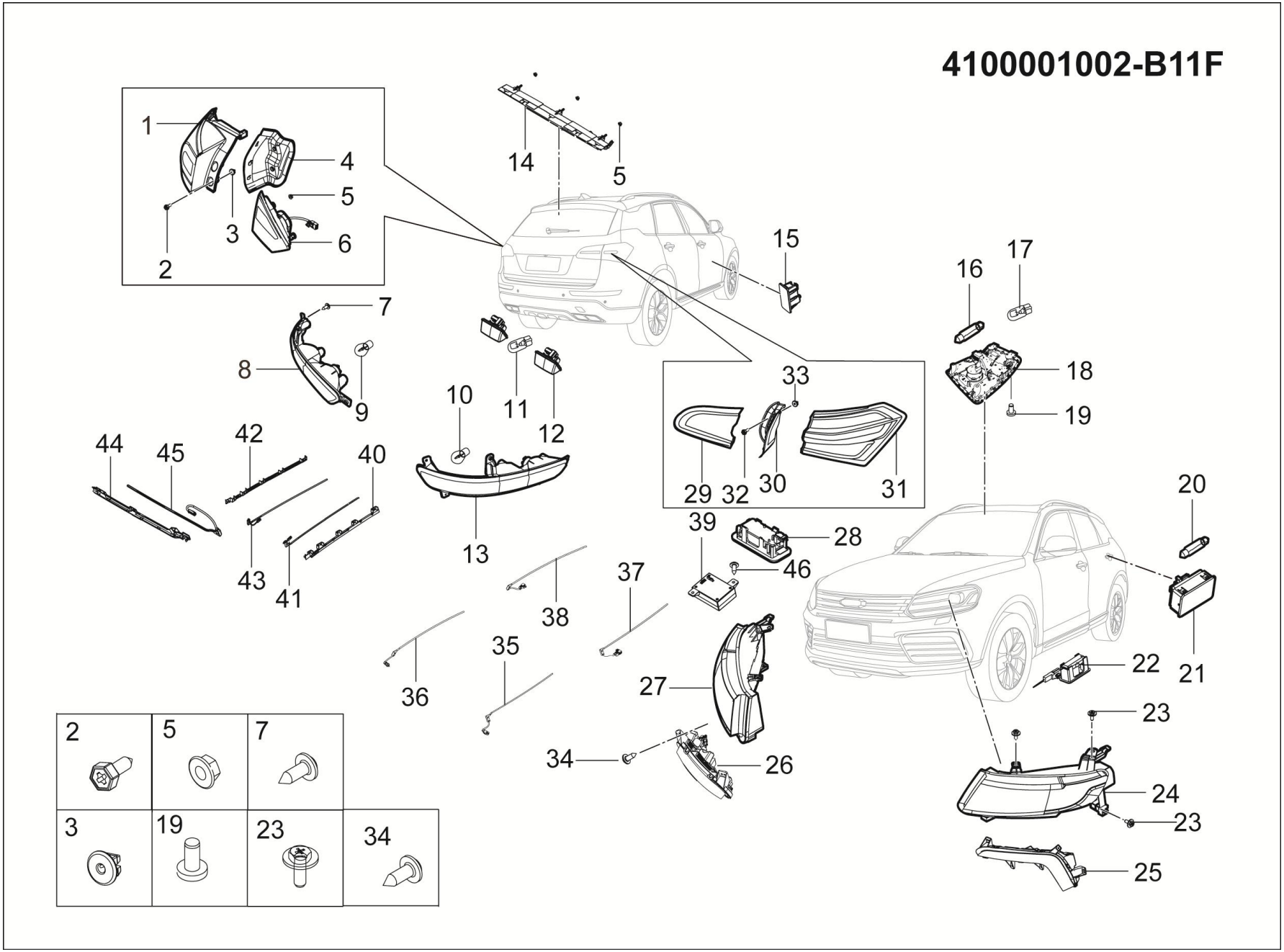

4100001002-B11F 灯具装置

4100001002-B11F LAMP-ASSY

序号	备件编码	中文名称	英文名称	NSE1.5T+LD525		TNN4G15T+LD525		TNN4G15T+A6F5				TN4G18T+DCT360					备注
				MT两驱豪华型	MT两驱尊享型	MT两驱豪华型	MT两驱尊享型	AT两驱豪华型	AT两驱尊享型	AT两驱尊贵型	AT两驱旗舰型	DCT两驱豪华型	DCT两驱尊享型	DCT两驱尊贵型	DCT两驱旗舰型	DCT互联网智尊型	
1	4133010001-B11F	左后组合灯总成(固定部分)	COMBINATION-LAMP-RL(FIXING)	0	1	0	1	0	1	0	0	0	1	0	0	0	
2	2804016001-B11	盘头内六角螺钉	SCREW	0	2	0	2	0	2	0	0	0	2	0	0	0	
3	2804018-A01	塑料螺母座	SCREW-BASE	0	2	0	2	0	2	0	0	0	2	0	0	0	
4	4133012001-B11F	左后组合灯护板	DECORATIVE BOARD OF TAIL LAMP-RL	0	1	0	1	0	1	0	0	0	1	0	0	0	
5	Q32005F31	六角法兰面螺母	NUT	0	9	0	9	0	9	0	0	0	9	0	0	0	
6	4133030001-B11F	左后组合灯总成(活动部分)	COMBINATION-LAMP-RL(MOVING)	0	1	0	1	0	1	0	0	0	1	0	0	0	
7	Q2735516	十字槽大半圆头自攻螺钉	SCREW	0	2	0	2	0	2	0	0	0	2	0	0	0	
8	4135010001-B11F	左后雾灯及回复反射器总成	REAR-FOG-LAMP-AND-RETRO-REFLECTOR-ASSY-L	0	1	0	1	0	1	0	0	0	1	0	0	0	
9	4135011001-B11A	后雾灯灯泡	BULB	0	2	0	2	0	2	0	0	0	2	0	0	0	
10	4133031001-B11A	倒车灯灯泡	BULB	0	2	0	2	0	2	0	0	0	2	0	0	0	
11	4108011-A01	牌照灯灯泡	BULB	0	2	0	2	0	2	0	0	0	2	0	0	0	
12	4108010001-B01	牌照灯总成	LICENSE-PLATE-LAMP-ASSY	0	2	0	2	0	2	0	0	0	2	0	0	0	

4100001002-B11F

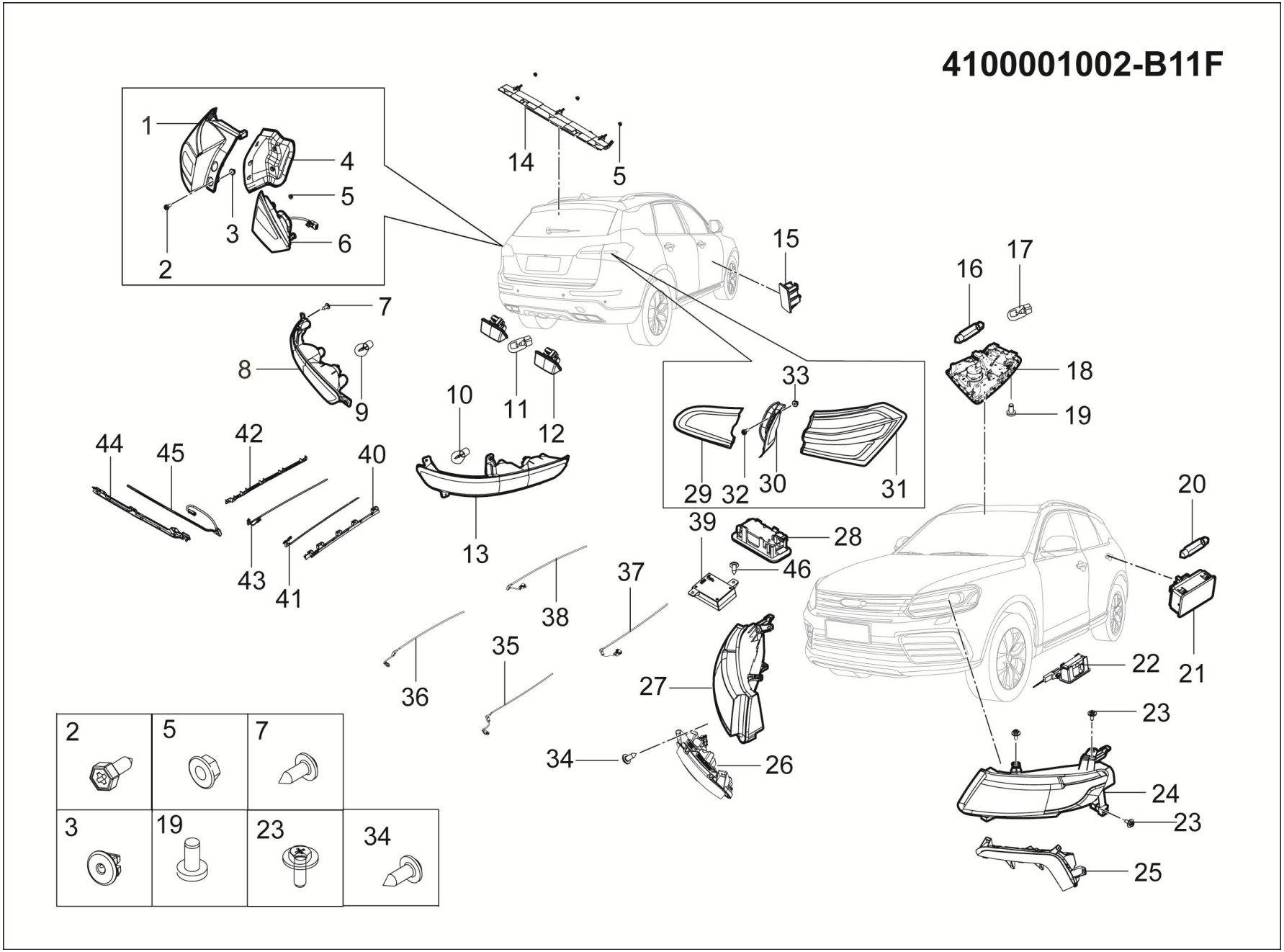

4100001002-B11F 灯具装置

4100001002-B11F LAMP-ASSY

序号	备件编码	中文名称	英文名称	NSE1.5T+LD525		TNN4G15T+LD525		TNN4G15T+A6F5				TN4G18T+DCT360					备注
				MT两驱豪华型	MT两驱尊享型	MT两驱豪华型	MT两驱尊享型	AT两驱豪华型	AT两驱尊享型	AT两驱尊贵型	AT两驱旗舰型	DCT两驱豪华型	DCT两驱尊享型	DCT两驱尊贵型	DCT两驱旗舰型	DCT互联网智尊型	
13	4135020001-B11F	右后雾灯及回复反射器总成	REAR-FOG-LAMP-AND-RETRO-REFLECTOR-ASSY-R	0	1	0	1	0	1	0	0	0	1	0	0	0	
14	4134010001-B11A	高位制动灯总成	HIGH-MOUNTED-STOP-LAMP-ASSY	0	1	0	1	0	1	0	0	0	1	0	0	0	
15	4131010001-S21	门开警示灯总成	DOOR-OPEN-WARNING	0	2	0	2	0	2	0	0	0	2	0	0	0	
16	4123011001-B11A	门开照明灯泡	BULB	0	1	0	1	0	1	0	0	0	1	0	0	0	
17	4123021001-B11A	阅读灯灯泡	BULB	0	2	0	2	0	2	0	0	0	2	0	0	0	
18	4123010001-B11A	前顶灯总成(小天窗)	ROOM-LAMP-ASSY-FRONT	0	1	0	1	0	1	0	0	0	1	0	0	0	
19	Q2620612	十字槽盘头自攻锁紧螺钉	SCREW	0	2	0	2	0	2	0	0	0	2	0	0	0	
20	4127011001-B11A	行李箱灯灯泡	BULB	0	1	0	1	0	1	0	0	0	1	0	0	0	
21	4127010001-B11	行李箱灯总成	LUGGAGE-PLATE-LAMP-ASSY	0	2	0	2	0	2	0	0	0	2	0	0	0	
22	4104010001-S21	左LOGO投影灯	LOGO PROJECTION LAMP—L	0	1	0	1	0	1	0	0	0	1	0	0	0	
22	4104010002-S21	右LOGO投影灯	LOGO PROJECTION LAMP-R	0	1	0	1	0	1	0	0	0	1	0	0	0	
23	2804012-02	六角头螺栓、弹簧垫圈和大平垫圈组合件	BOLT	0	4	0	4	0	4	0	0	0	4	0	0	0	

4100001002-B11F

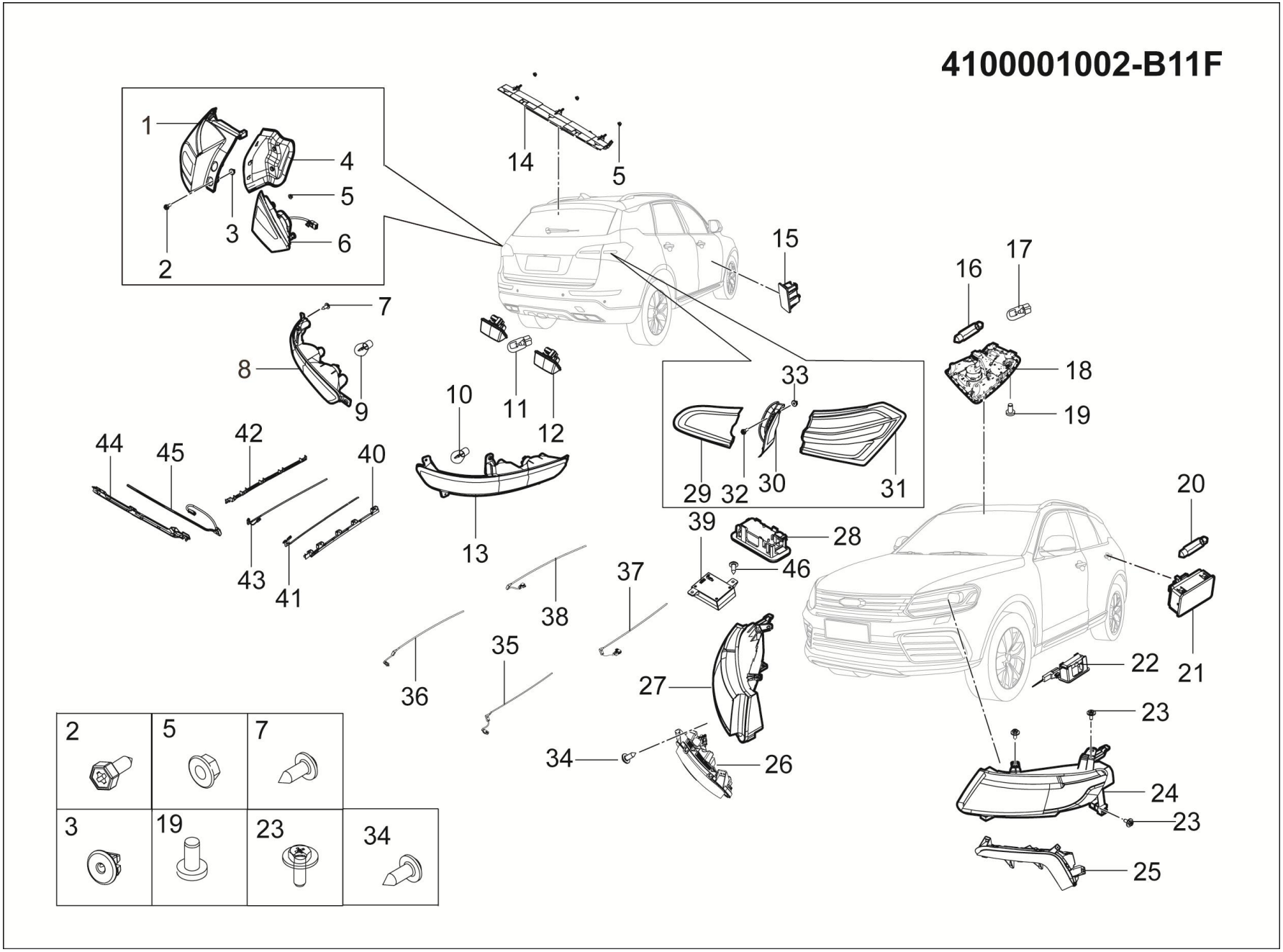

4100001002-B11F 灯具装置

4100001002-B11F LAMP-ASSY

序号	备件编码	中文名称	英文名称	NSE1.5T+LD525		TNN4G15T+LD525		TNN4G15T+A6F5				TN4G18T+DCT360					备注
				MT两驱豪华型	MT两驱尊享型	MT两驱豪华型	MT两驱尊享型	AT两驱豪华型	AT两驱尊享型	AT两驱尊贵型	AT两驱旗舰型	DCT两驱豪华型	DCT两驱尊享型	DCT两驱尊贵型	DCT两驱旗舰型	DCT互联网智尊型	
24	4121010001-B11F	左前组合灯总成	COMBINATION-LAMP-ASSY-FL	0	1	0	1	0	1	0	0	0	1	0	0	0	
25	4137010001-B11F	左昼间行车灯总成	FOG-LAMP-ASSY-FL	0	1	0	1	0	1	0	0	0	1	0	0	0	
26	4137020001-B11F	右昼间行车灯总成	FOG-LAMP-ASSY-FR	0	1	0	1	0	1	0	0	0	1	0	0	0	
27	4121020001-B11F	右前组合灯总成	COMBINATION-LAMP-ASSY-FR	0	1	0	1	0	1	0	0	0	1	0	0	0	
28	4104010001-B01	脚步照明灯	FOOT-LIGHT-LAMP	0	2	0	2	0	2	0	0	0	2	0	0	0	
29	4133040001-B11F	右后组合灯总成(活动部分)	COMBINATION-LAMP-RR(MOVING)	0	1	0	1	0	1	0	0	0	1	0	0	0	
30	4133012002-B11F	右后组合灯护板	DECORATIVE BOARD OF TAIL LAMP-RLR	0	1	0	1	0	1	0	0	0	1	0	0	0	
31	4133020001-B11F	右后组合灯总成(固定部分)	COMBINATION-LAMP-RR(FIXING)	0	1	0	1	0	1	0	0	0	1	0	0	0	
32	Q1400620F31	六角头螺栓和平垫圈组合件	SCREW	0	4	0	4	0	4	0	0	0	4	0	0	0	
33	B398052	塑料螺钉座	NUT	0	2	0	2	0	2	0	0	0	2	0	0	0	
34	Q2734813	十字槽大半圆头自攻螺钉	SCREW	0	29	0	29	0	29	0	0	0	29	0	0	0	
35	4103010002-B11F	氛围灯总成（左前门）	ATMOSPHERE-LAMP-ASSY	0	1	0	1	0	1	0	0	0	1	0	0	0	

4100001002-B11F

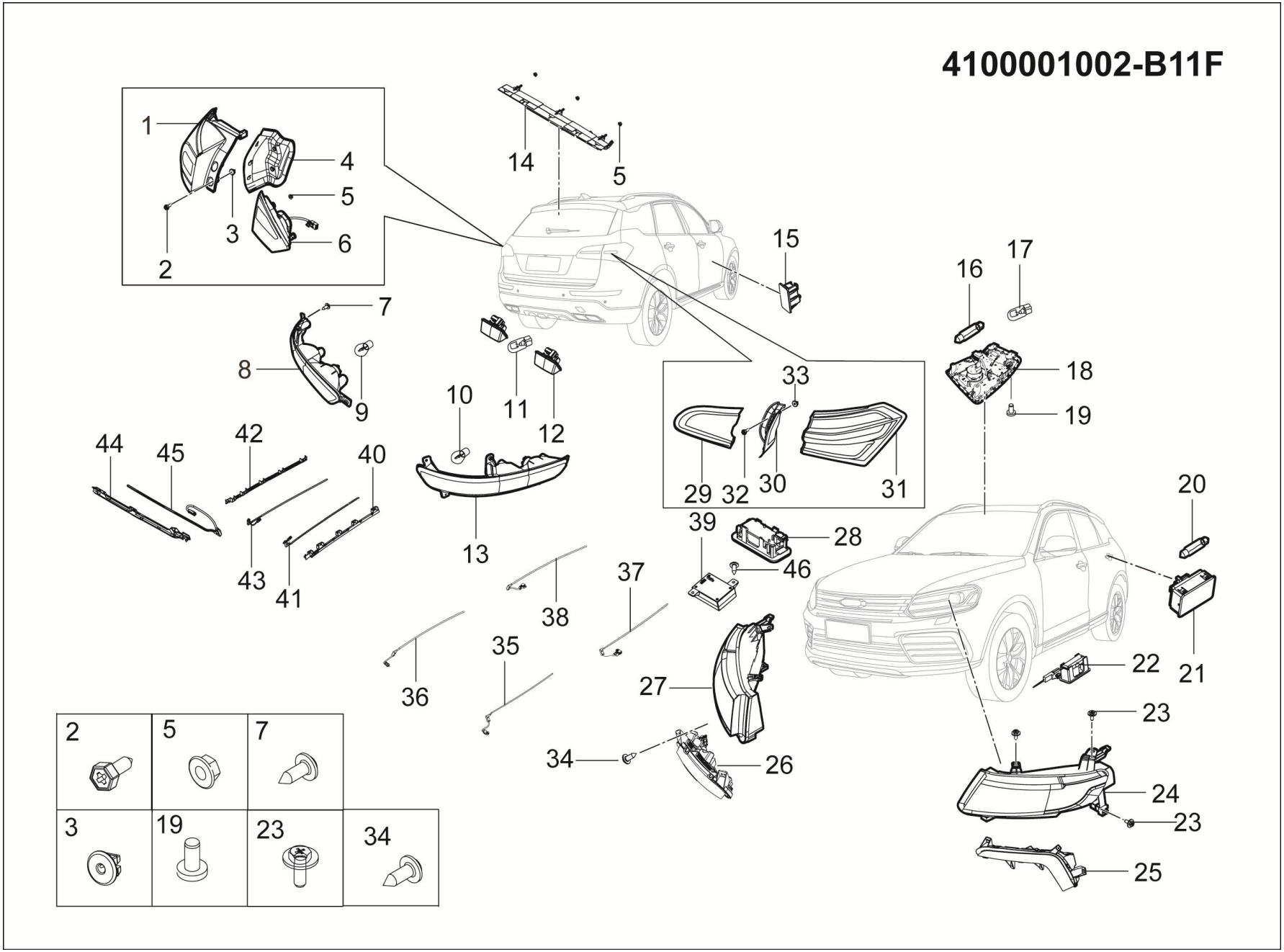

4100001002-B11F 灯具装置

4100001002-B11F LAMP-ASSY

序号	备件编码	中文名称	英文名称	NSE1.5T+LD525		TNN4G15T+LD525		TNN4G15T+A6F5				TN4G18T+DCT360					备注
				MT两驱豪华型	MT两驱尊享型	MT两驱豪华型	MT两驱尊享型	AT两驱豪华型	AT两驱尊享型	AT两驱尊贵型	AT两驱旗舰型	DCT两驱豪华型	DCT两驱尊享型	DCT两驱尊贵型	DCT两驱旗舰型	DCT互联网智尊型	
36	4103010003-B11F	氛围灯总成（右前门）	ATMOSPHERE-LAMP-ASSY	0	1	0	1	0	1	0	0	0	1	0	0	0	
37	4103010004-B11F	氛围灯总成（左后门）	ATMOSPHERE-LAMP-ASSY	0	1	0	1	0	1	0	0	0	1	0	0	0	
38	4103010005-B11F	氛围灯总成（右后门）	ATMOSPHERE-LAMP-ASSY	0	1	0	1	0	1	0	0	0	1	0	0	0	
39	4103012001-B11B	律动氛围灯控制器	RHYTHM ATMOSPHERE LAMP CONTROLLER	0	1	0	1	0	1	0	0	0	1	0	0	0	
40	4103011006-B11F	氛围灯支架总成（副仪表左）	ATMOSPHERE-LAMP-ASSY	0	1	0	1	0	1	0	0	0	1	0	0	0	
41	4103010006-B11F	氛围灯总成（副仪表左）	ATMOSPHERE-LAMP-ASSY	0	1	0	1	0	1	0	0	0	1	0	0	0	
42	4103011007-B11F	氛围灯支架总成（副仪表右）	ATMOSPHERE-LAMP-ASSY	0	1	0	1	0	1	0	0	0	1	0	0	0	
43	4103010007-B11F	氛围灯总成（副仪表右）	ATMOSPHERE-LAMP-ASSY	0	1	0	1	0	1	0	0	0	1	0	0	0	
44	4103011001-B11F	氛围灯支架总成（仪表台右）	ATMOSPHERE-LAMP-ASSY	0	1	0	1	0	1	0	0	0	1	0	0	0	
45	4103010001-B11F	氛围灯总成（仪表台右）	ATMOSPHERE-LAMP-ASSY	0	1	0	1	0	1	0	0	0	1	0	0	0	
46	Q2204213	十字槽盘头自攻螺钉和平垫圈组合件	SCREW	0	26	0	26	0	26	0	0	0	26	0	0	0	

4100001003-B11F

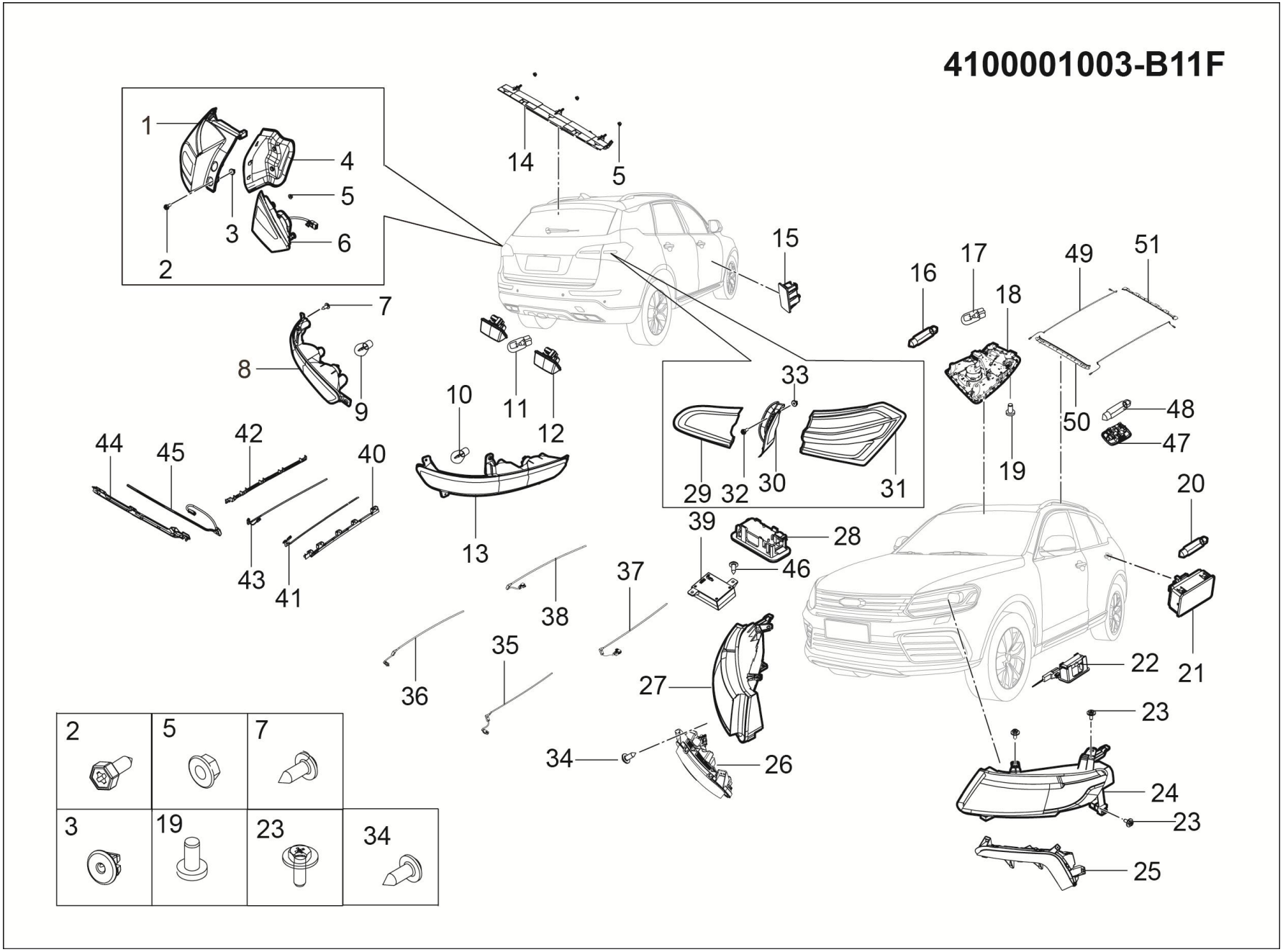

4100001003-B11F 灯具装置

4100001003-B11F LAMP-ASSY

序号	备件编码	中文名称	英文名称	NSE1.5T+LD525		TNN4G15T+LD525		TNN4G15T+A6F5				TN4G18T+DCT360					备注
				MT两驱豪华型	MT两驱尊享型	MT两驱豪华型	MT两驱尊享型	AT两驱豪华型	AT两驱尊享型	AT两驱尊贵型	AT两驱旗舰型	DCT两驱豪华型	DCT两驱尊享型	DCT两驱尊贵型	DCT两驱旗舰型	DCT互联网智尊型	
1	4133010001-B11F	左后组合灯总成(固定部分)	COMBINATION-LAMP-RL(FIXING)	0	0	0	0	0	0	1	0	0	0	1	0	0	
2	2804016001-B11	盘头内六角螺钉	SCREW	0	0	0	0	0	0	2	0	0	0	2	0	0	
3	2804018-A01	塑料螺母座	SCREW-BASE	0	0	0	0	0	0	2	0	0	0	2	0	0	
4	4133012001-B11F	左后组合灯护板	DECORATIVE BOARD OF TAIL LAMP-RL	0	0	0	0	0	0	1	0	0	0	1	0	0	
5	Q32005F31	六角法兰面螺母	NUT	0	0	0	0	0	0	9	0	0	0	9	0	0	
6	4133030001-B11F	左后组合灯总成(活动部分)	COMBINATION-LAMP-RL(MOVING)	0	0	0	0	0	0	1	0	0	0	1	0	0	
7	Q2735516	十字槽大半圆头自攻螺钉	SCREW	0	0	0	0	0	0	2	0	0	0	2	0	0	
8	4135010001-B11F	左后雾灯及回复反射器总成	REAR-FOG-LAMP-AND-RETRO-REFLECTOR-ASSY-L	0	0	0	0	0	0	1	0	0	0	1	0	0	
9	4135011001-B11A	后雾灯灯泡	BULB	0	0	0	0	0	0	2	0	0	0	2	0	0	
10	4133031001-B11A	倒车灯灯泡	BULB	0	0	0	0	0	0	2	0	0	0	2	0	0	
11	4108011-A01	牌照灯灯泡	BULB	0	0	0	0	0	0	2	0	0	0	2	0	0	
12	4108010001-B01	牌照灯总成	LICENSE-PLATE-LAMP-ASSY	0	0	0	0	0	0	2	0	0	0	2	0	0	

4100001003-B11F

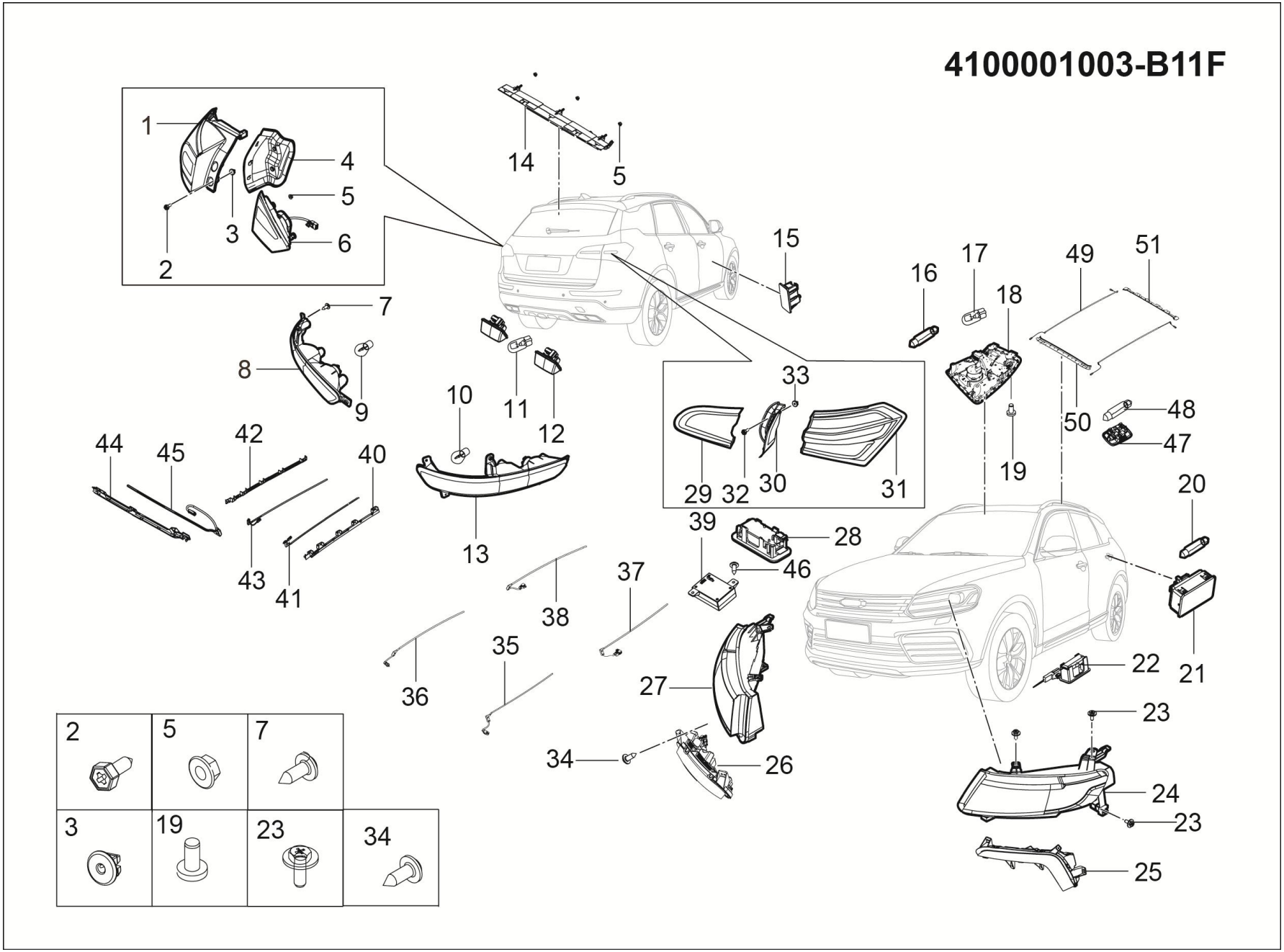

4100001003-B11F 灯具装置

4100001003-B11F LAMP-ASSY

序号	备件编码	中文名称	英文名称	NSE1.5T+LD525		TNN4G15T+LD525		TNN4G15T+A6F5				TN4G18T+DCT360					备注
				MT两驱豪华型	MT两驱尊享型	MT两驱豪华型	MT两驱尊享型	AT两驱豪华型	AT两驱尊享型	AT两驱尊贵型	AT两驱旗舰型	DCT两驱豪华型	DCT两驱尊享型	DCT两驱尊贵型	DCT两驱旗舰型	DCT互联网智尊型	
13	4135020001-B11F	右后雾灯及回复反射器总成	REAR-FOG-LAMP-AND-RETRO-REFLECTOR-ASSY-R	0	0	0	0	0	0	1	0	0	0	1	0	0	
14	4134010001-B11A	高位制动灯总成	HIGH-MOUNTED-STOP-LAMP-ASSY	0	0	0	0	0	0	1	0	0	0	1	0	0	
15	4131010001-S21	门开警示灯总成	DOOR-OPEN-WARNING	0	0	0	0	0	0	2	0	0	0	2	0	0	
16	4123011001-B11A	门开照明灯泡	BULB	0	0	0	0	0	0	1	0	0	0	1	0	0	
17	4123021001-B11A	阅读灯灯泡	BULB	0	0	0	0	0	0	2	0	0	0	2	0	0	
18	4123010002-B11A	前顶灯总成(大天窗)	ROOM-LAMP-ASSY-FRONT	0	0	0	0	0	0	1	0	0	0	1	0	0	
19	Q2620612	十字槽盘头自攻锁紧螺钉	SCREW	0	0	0	0	0	0	2	0	0	0	2	0	0	
20	4127011001-B11A	行李箱灯灯泡	BULB	0	0	0	0	0	0	1	0	0	0	1	0	0	
21	4127010001-B11	行李箱灯总成	LUGGAGE-PLATE-LAMP-ASSY	0	0	0	0	0	0	2	0	0	0	2	0	0	
22	4104010001-S21	左LOGO投影灯	LOGO PROJECTION LAMP—L	0	0	0	0	0	0	1	0	0	0	1	0	0	
22	4104010002-S21	右LOGO投影灯	LOGO PROJECTION LAMP-R	0	0	0	0	0	0	1	0	0	0	1	0	0	
23	2804012-02	六角头螺栓、弹簧垫圈和大平垫圈组合件	BOLT	0	0	0	0	0	0	4	0	0	0	4	0	0	

4100001003-B11F

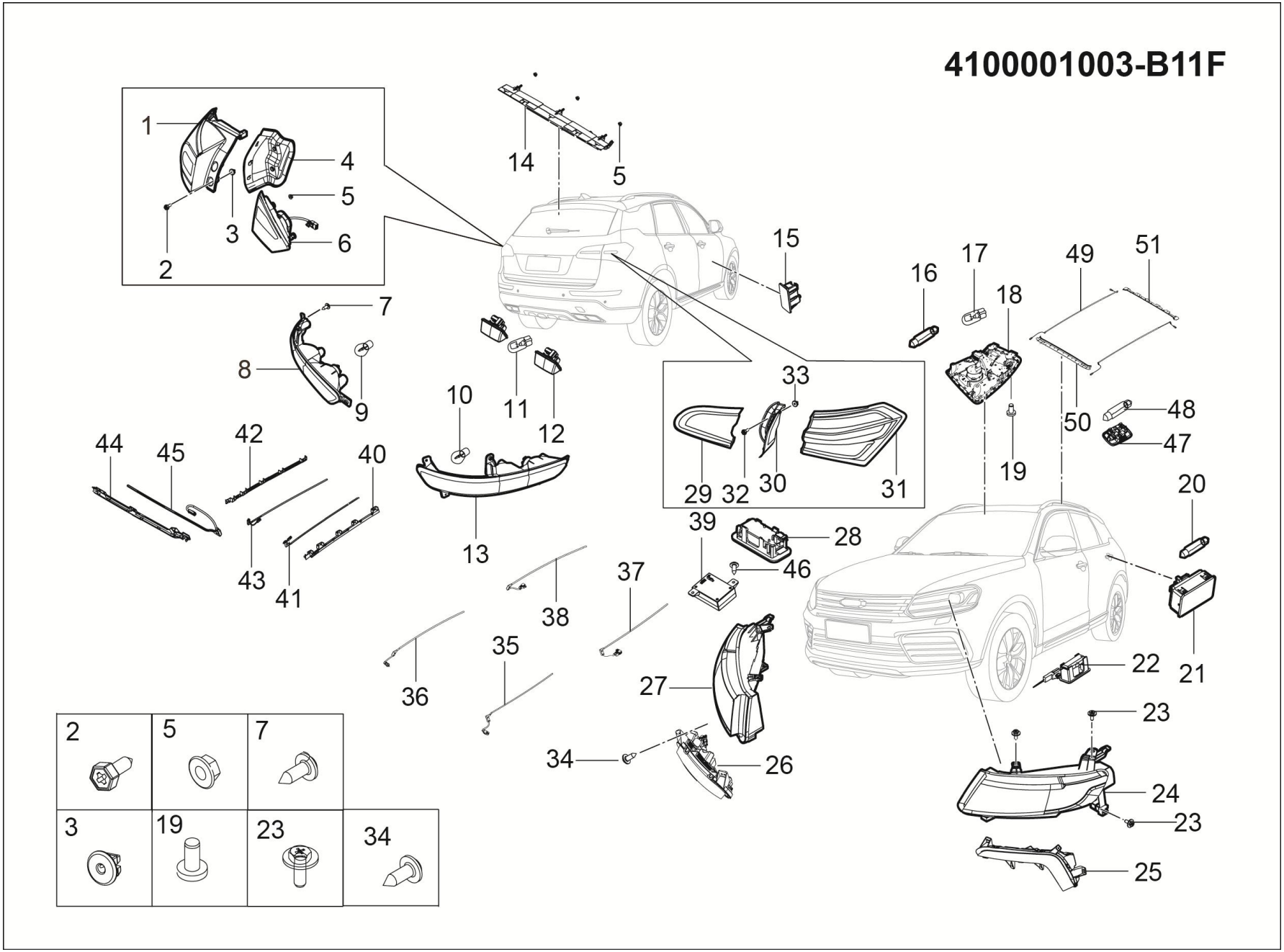

4100001003-B11F 灯具装置

4100001003-B11F LAMP-ASSY

序号	备件编码	中文名称	英文名称	NSE1.5T+LD525		TNN4G15T+LD525		TNN4G15T+A6F5				TN4G18T+DCT360					备注
				MT两驱豪华型	MT两驱尊享型	MT两驱豪华型	MT两驱尊享型	AT两驱豪华型	AT两驱尊享型	AT两驱尊贵型	AT两驱旗舰型	DCT两驱豪华型	DCT两驱尊享型	DCT两驱尊贵型	DCT两驱旗舰型	DCT互联网智尊型	
24	4121010002-B11F	左前组合灯总成(氙气)	COMBINATION-LAMP-ASSY-FL	0	0	0	0	0	0	1	0	0	0	1	0	0	
25	4137010001-B11F	左昼间行车灯总成	FOG-LAMP-ASSY-FL	0	0	0	0	0	0	1	0	0	0	1	0	0	
26	4137020001-B11F	右昼间行车灯总成	FOG-LAMP-ASSY-FR	0	0	0	0	0	0	1	0	0	0	1	0	0	
27	4121020002-B11F	右前组合灯总成(氙气)	COMBINATION-LAMP-ASSY-FR	0	0	0	0	0	0	1	0	0	0	1	0	0	
28	4104010001-B01	脚步照明灯	FOOT-LIGHT-LAMP	0	0	0	0	0	0	2	0	0	0	2	0	0	
29	4133040001-B11F	右后组合灯总成(活动部分)	COMBINATION-LAMP-RR(MOVING)	0	0	0	0	0	0	1	0	0	0	1	0	0	
30	4133012002-B11F	右后组合灯护板	DECORATIVE BOARD OF TAIL LAMP-RLR	0	0	0	0	0	0	1	0	0	0	1	0	0	
31	4133020001-B11F	右后组合灯总成(固定部分)	COMBINATION-LAMP-RR(FIXING)	0	0	0	0	0	0	1	0	0	0	1	0	0	
32	Q1400620F31	六角头螺栓和平垫圈组合件	SCREW	0	0	0	0	0	0	4	0	0	0	4	0	0	
33	B398052	塑料螺钉座	NUT	0	0	0	0	0	0	2	0	0	0	2	0	0	
34	Q2204213	十字槽盘头自攻螺钉和平垫圈组合件	SCREW	0	0	0	0	0	0	26	0	0	0	26	0	0	
35	4103010009-B11F	氛围灯总成（左前门）	ATMOSPHERE-LAMP-ASSY	0	0	0	0	0	0	1	0	0	0	1	0	0	

4100001003-B11F

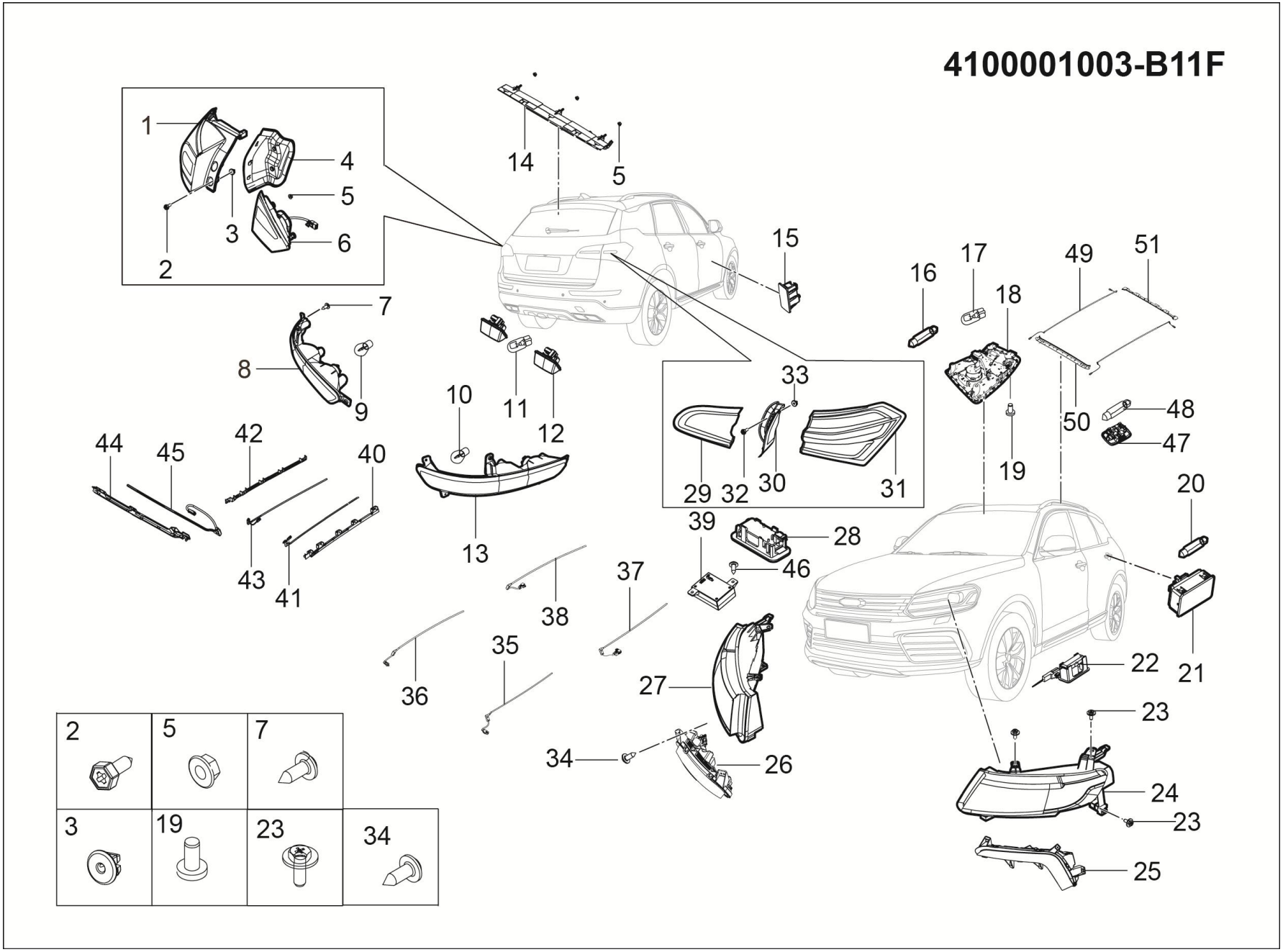

4100001003-B11F 灯具装置

4100001003-B11F LAMP-ASSY

序号	备件编码	中文名称	英文名称	NSE1.5T+LD525		TNN4G15T+LD525		TNN4G15T+A6F5				TN4G18T+DCT360					备注
				MT两驱豪华型	MT两驱尊享型	MT两驱豪华型	MT两驱尊享型	AT两驱豪华型	AT两驱尊享型	AT两驱尊贵型	AT两驱旗舰型	DCT两驱豪华型	DCT两驱尊享型	DCT两驱尊贵型	DCT两驱旗舰型	DCT互联网智尊型	
36	4103010010-B11F	氛围灯总成（右前门）	ATMOSPHERE-LAMP-ASSY	0	0	0	0	0	0	1	0	0	0	1	0	0	
37	4103010011-B11F	氛围灯总成（左后门）	ATMOSPHERE-LAMP-ASSY	0	0	0	0	0	0	1	0	0	0	1	0	0	
38	4103010012-B11F	氛围灯总成（右后门）	ATMOSPHERE-LAMP-ASSY	0	0	0	0	0	0	1	0	0	0	1	0	0	
39	4103012001-B11B	律动氛围灯控制器	RHYTHM ATMOSPHERE LAMP CONTROLLER	0	0	0	0	0	0	1	0	0	0	1	0	0	
40	4103011013-B11F	氛围灯支架总成（副仪表左）	ATMOSPHERE-LAMP-ASSY	0	0	0	0	0	0	1	0	0	0	1	0	0	
41	4103010013-B11F	氛围灯总成（副仪表左）	ATMOSPHERE-LAMP-ASSY	0	0	0	0	0	0	1	0	0	0	1	0	0	
42	4103011014-B11F	氛围灯支架总成（副仪表右）	ATMOSPHERE-LAMP-ASSY	0	0	0	0	0	0	1	0	0	0	1	0	0	
43	4103010014-B11F	氛围灯总成（副仪表右）	ATMOSPHERE-LAMP-ASSY	0	0	0	0	0	0	1	0	0	0	1	0	0	
44	4103011008-B11F	氛围灯支架总成（仪表台右）	ATMOSPHERE-LAMP-ASSY	0	0	0	0	0	0	1	0	0	0	1	0	0	
45	4103010008-B11F	氛围灯总成（仪表台右）	ATMOSPHERE-LAMP-ASSY	0	0	0	0	0	0	1	0	0	0	1	0	0	
46	Q2734813	十字槽大半圆头自攻螺钉	SCREW	0	0	0	0	0	0	29	0	0	0	29	0	0	
47	4123020001-B11	后顶灯总成	ROOM-LAMP-ASSY-REAR	0	0	0	0	0	0	2	0	0	0	2	0	0	

4100001003-B11F

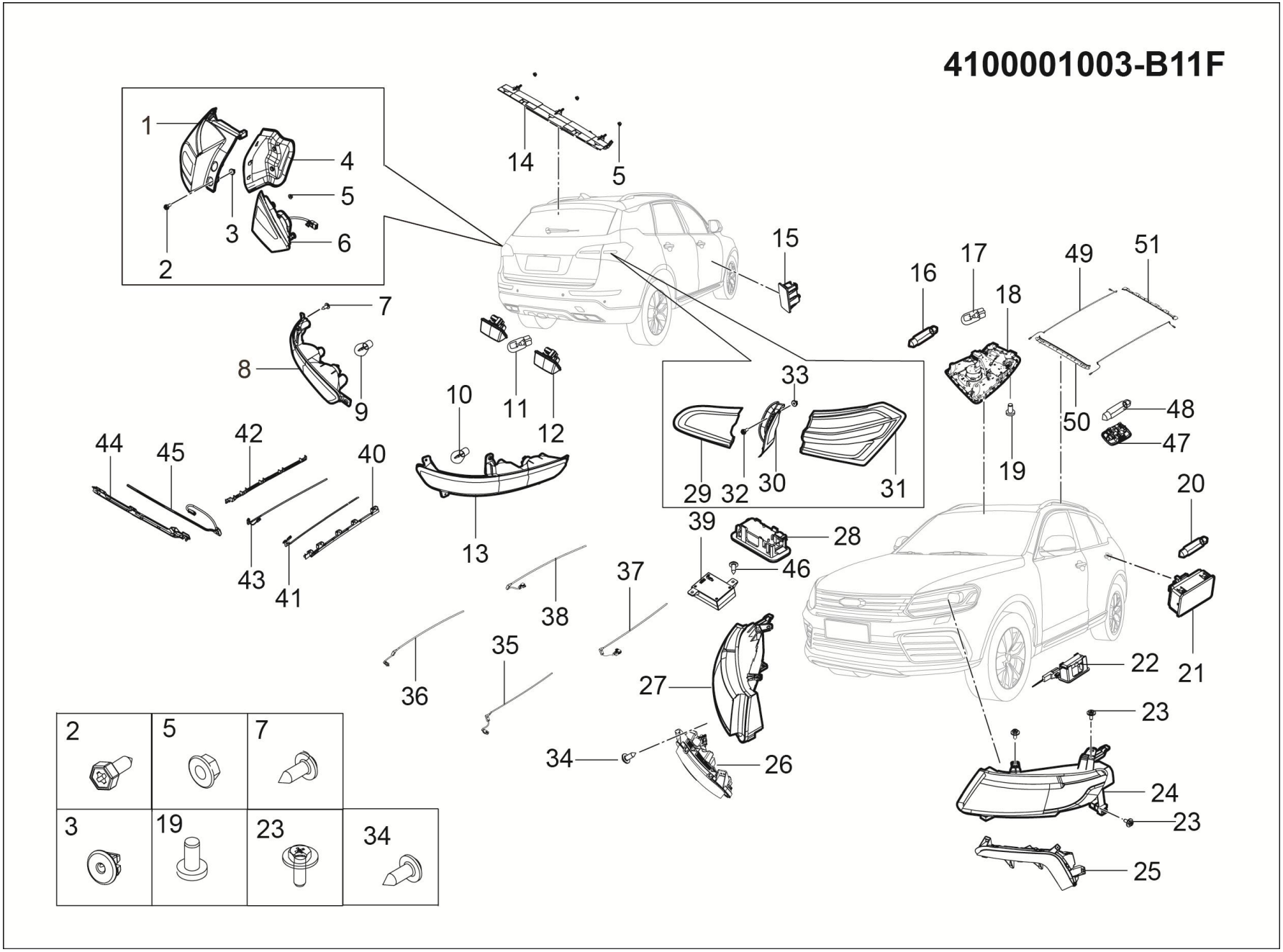

4100001003-B11F 灯具装置

4100001003-B11F LAMP-ASSY

序号	备件编码	中文名称	英文名称	NSE1.5T+LD525		TNN4G15T+LD525		TNN4G15T+A6F5				TN4G18T+DCT360					备注
				MT两驱豪华型	MT两驱尊享型	MT两驱豪华型	MT两驱尊享型	AT两驱豪华型	AT两驱尊享型	AT两驱尊贵型	AT两驱旗舰型	DCT两驱豪华型	DCT两驱尊享型	DCT两驱尊贵型	DCT两驱旗舰型	DCT互联网智尊型	
48	4123021001-B11	阅读灯灯泡	BULB	0	0	0	0	0	0	1	0	0	0	1	0	0	
49	4103010011-B11A	天窗氛围灯总成	ATMOSPHERE-LAMP-ASSY	0	0	0	0	0	0	2	0	0	0	2	0	0	
50	4103011011-B11A	氛围灯支架(前端)	ATMOSPHERE-LAMP-ASSY	0	0	0	0	0	0	1	0	0	0	1	0	0	
51	4103011012-B11A	天窗氛围灯支架(后端)	ATMOSPHERE-LAMP-ASSY	0	0	0	0	0	0	1	0	0	0	1	0	0	

4100001004-B11F

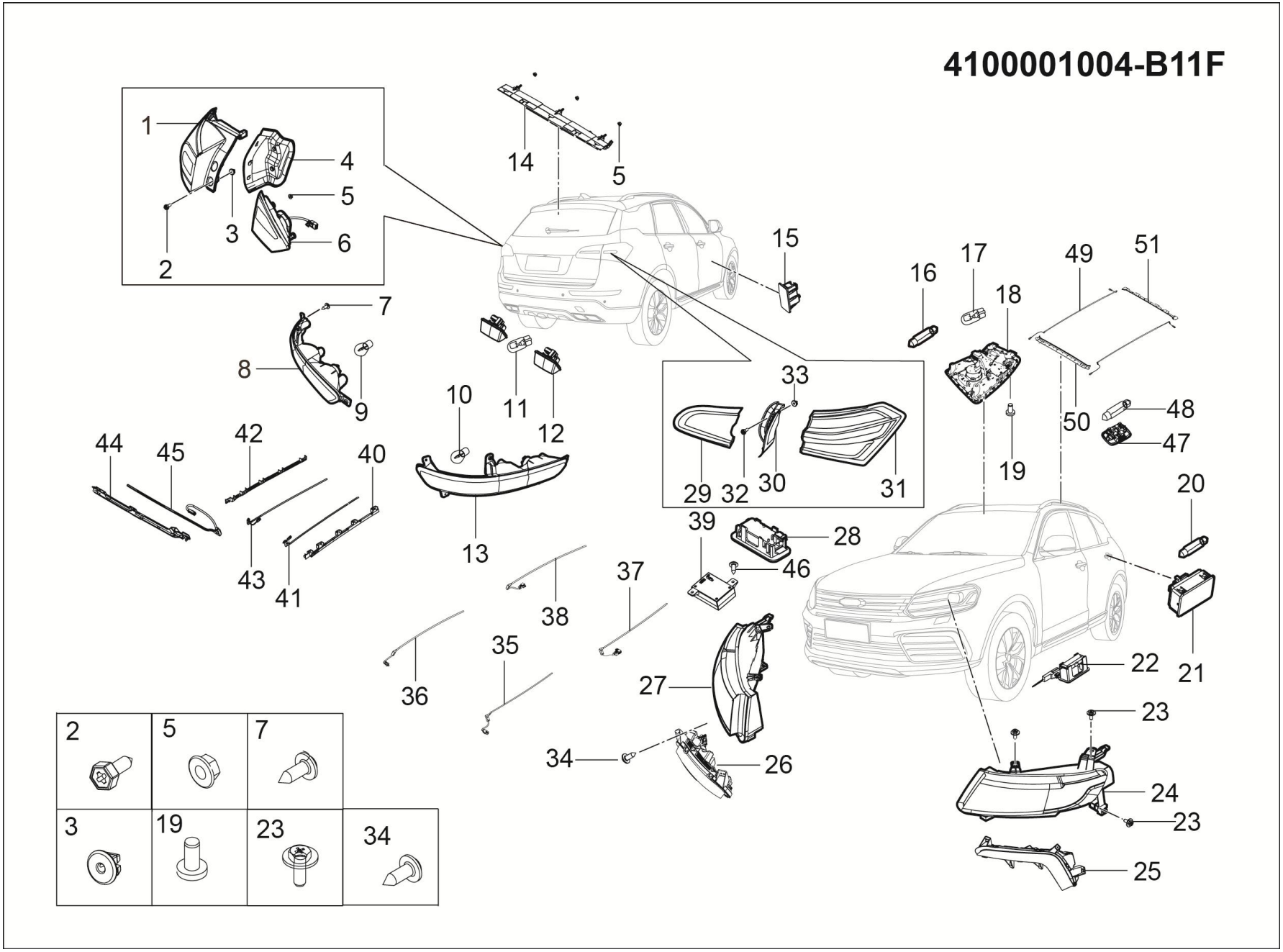

4100001004-B11F 灯具装置

4100001004-B11F LAMP-ASSY

序号	备件编码	中文名称	英文名称	NSE1.5T+LD525		TNN4G15T+LD525		TNN4G15T+A6F5				TN4G18T+DCT360					备注
				MT两驱豪华型	MT两驱尊享型	MT两驱豪华型	MT两驱尊享型	AT两驱豪华型	AT两驱尊享型	AT两驱尊贵型	AT两驱旗舰型	DCT两驱豪华型	DCT两驱尊享型	DCT两驱尊贵型	DCT两驱旗舰型	DCT互联网智尊型	
1	4133010001-B11F	左后组合灯总成(固定部分)	COMBINATION-LAMP-RL(FIXING)	0	0	0	0	0	0	0	1	0	0	0	1	0	
2	2804016001-B11	盘头内六角螺钉	SCREW	0	0	0	0	0	0	0	2	0	0	0	2	0	
3	2804018-A01	塑料螺母座	SCREW-BASE	0	0	0	0	0	0	0	2	0	0	0	2	0	
4	4133012001-B11F	左后组合灯护板	DECORATIVE BOARD OF TAIL LAMP-RL	0	0	0	0	0	0	0	1	0	0	0	1	0	
5	Q32005F31	六角法兰面螺母	NUT	0	0	0	0	0	0	0	9	0	0	0	9	0	
6	4133030001-B11F	左后组合灯总成(活动部分)	COMBINATION-LAMP-RL(MOVING)	0	0	0	0	0	0	0	1	0	0	0	1	0	
7	Q2735516	十字槽大半圆头自攻螺钉	SCREW	0	0	0	0	0	0	0	2	0	0	0	2	0	
8	4135010001-B11F	左后雾灯及回复反射器总成	REAR-FOG-LAMP-AND-RETRO-REFLECTOR-ASSY-L	0	0	0	0	0	0	0	1	0	0	0	1	0	
9	4135011001-B11A	后雾灯灯泡	BULB	0	0	0	0	0	0	0	2	0	0	0	2	0	
10	4133031001-B11A	倒车灯灯泡	BULB	0	0	0	0	0	0	0	2	0	0	0	2	0	
11	4108011-A01	牌照灯灯泡	BULB	0	0	0	0	0	0	0	2	0	0	0	2	0	
12	4108010001-B01	牌照灯总成	LICENSE-PLATE-LAMP-ASSY	0	0	0	0	0	0	0	2	0	0	0	2	0	

4100001004-B11F

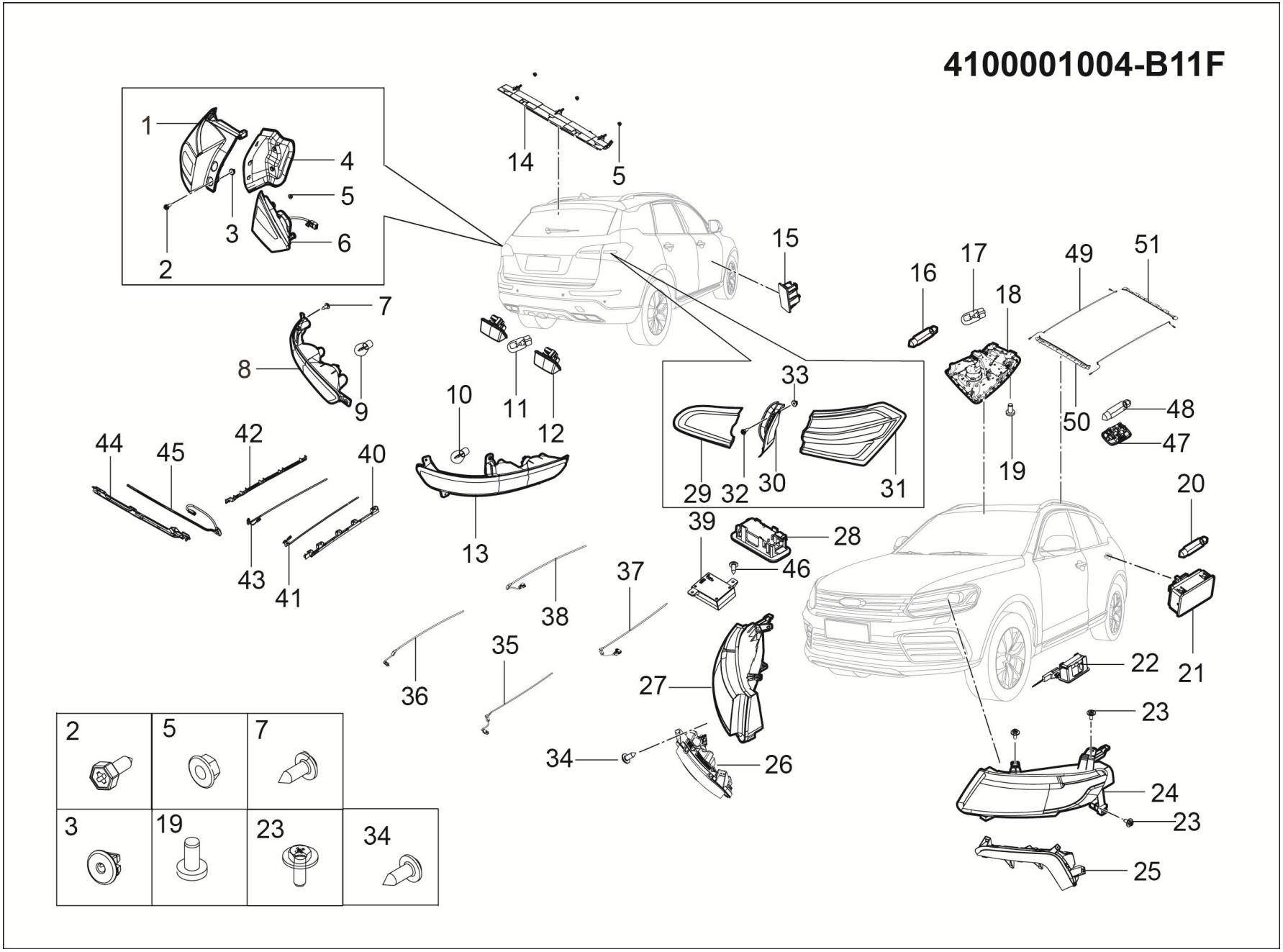

4100001004-B11F 灯具装置

4100001004-B11F LAMP-ASSY

序号	备件编码	中文名称	英文名称	NSE1.5T+LD525		TNN4G15T+LD525		TNN4G15T+A6F5				TN4G18T+DCT360					备注
				MT两驱豪华型	MT两驱尊享型	MT两驱豪华型	MT两驱尊享型	AT两驱豪华型	AT两驱尊享型	AT两驱尊贵型	AT两驱旗舰型	DCT两驱豪华型	DCT两驱尊享型	DCT两驱尊贵型	DCT两驱旗舰型	DCT互联网智尊型	
13	4135020001-B11F	右后雾灯及回复反射器总成	REAR-FOG-LAMP-AND-RETRO-REFLECTOR-ASSY-R	0	0	0	0	0	0	0	1	0	0	0	1	0	
14	4134010001-B11A	高位制动灯总成	HIGH-MOUNTED-STOP-LAMP-ASSY	0	0	0	0	0	0	0	1	0	0	0	1	0	
15	4131010001-S21	门开警示灯总成	DOOR-OPEN-WARNING	0	0	0	0	0	0	0	2	0	0	0	2	0	
16	4123011001-B11A	门开照明灯泡	BULB	0	0	0	0	0	0	0	1	0	0	0	1	0	
17	4123021001-B11A	阅读灯灯泡	BULB	0	0	0	0	0	0	0	2	0	0	0	2	0	
18	4123010002-B11A	前顶灯总成(大天窗)	ROOM-LAMP-ASSY-FRONT	0	0	0	0	0	0	0	1	0	0	0	1	0	
19	Q2620612	十字槽盘头自攻锁紧螺钉	SCREW	0	0	0	0	0	0	0	2	0	0	0	2	0	
20	4127011001-B11A	行李箱灯灯泡	BULB	0	0	0	0	0	0	0	1	0	0	0	1	0	
21	4127010001-B11	行李箱灯总成	LUGGAGE-PLATE-LAMP-ASSY	0	0	0	0	0	0	0	2	0	0	0	2	0	
22	4104010001-S21	左LOGO投影灯	LOGO PROJECTION LAMP—L	0	0	0	0	0	0	0	1	0	0	0	1	0	
22	4104010002-S21	右LOGO投影灯	LOGO PROJECTION LAMP-R	0	0	0	0	0	0	0	1	0	0	0	1	0	
23	2804012-02	六角头螺栓、弹簧垫圈和大平垫圈组合件	BOLT	0	0	0	0	0	0	0	4	0	0	0	4	0	

4100001004-B11F

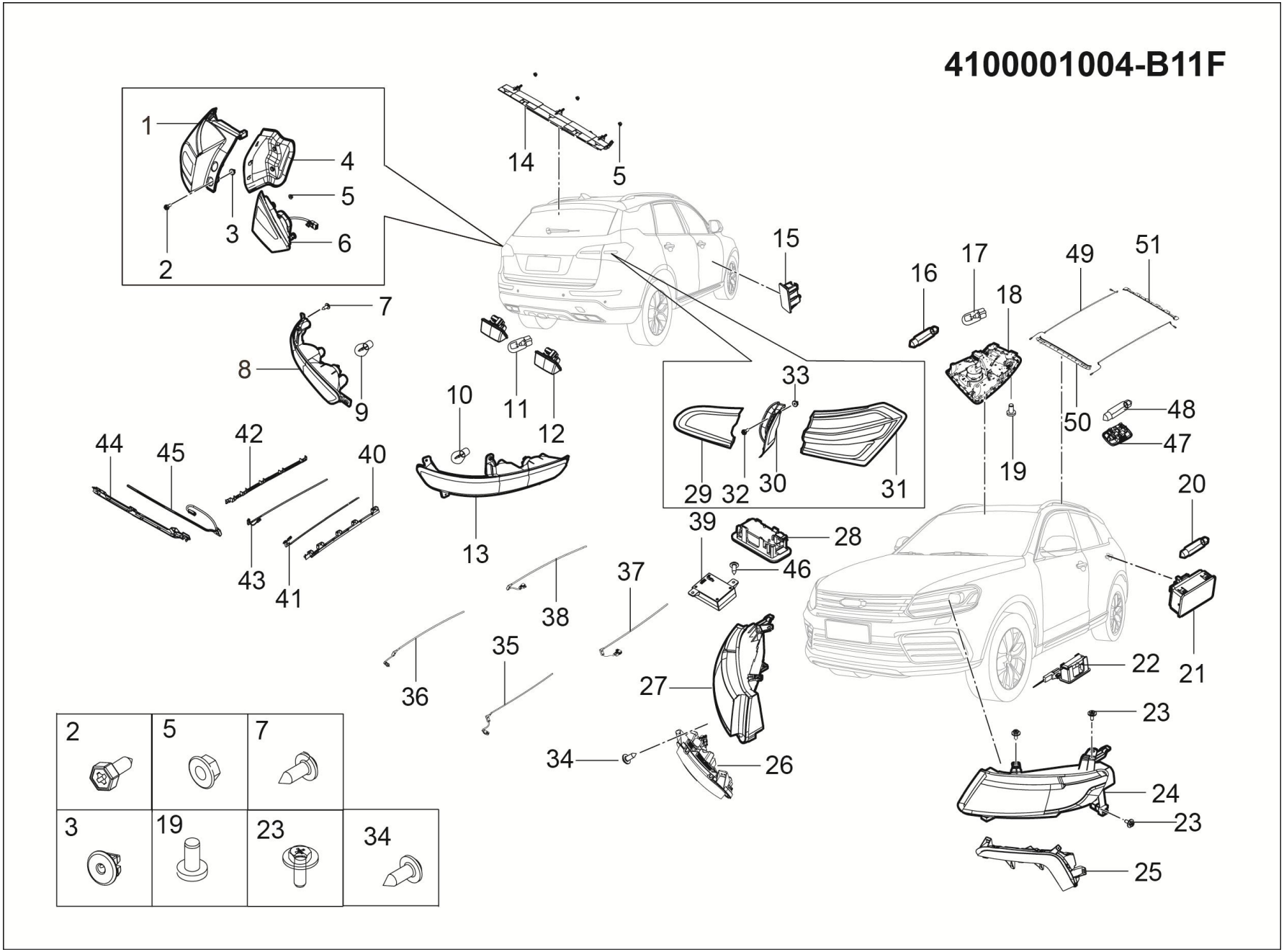

4100001004-B11F 灯具装置

4100001004-B11F LAMP-ASSY

序号	备件编码	中文名称	英文名称	NSE1.5T+LD525		TNN4G15T+LD525		TNN4G15T+A6F5				TN4G18T+DCT360					备注
				MT两驱豪华型	MT两驱尊享型	MT两驱豪华型	MT两驱尊享型	AT两驱豪华型	AT两驱尊享型	AT两驱尊贵型	AT两驱旗舰型	DCT两驱豪华型	DCT两驱尊享型	DCT两驱尊贵型	DCT两驱旗舰型	DCT互联网智尊型	
24	4121010003-B11F	左前组合灯总成(氙气)	COMBINATION-LAMP-ASSY-FL	0	0	0	0	0	0	0	1	0	0	0	1	0	
25	4137010001-B11F	左昼间行车灯总成	FOG-LAMP-ASSY-FL	0	0	0	0	0	0	0	1	0	0	0	1	0	
26	4137020001-B11F	右昼间行车灯总成	FOG-LAMP-ASSY-FR	0	0	0	0	0	0	0	1	0	0	0	1	0	
27	4121020003-B11F	右前组合灯总成(氙气)	COMBINATION-LAMP-ASSY-FR	0	0	0	0	0	0	0	1	0	0	0	1	0	
28	4104010001-B01	脚步照明灯	FOOT-LIGHT-LAMP	0	0	0	0	0	0	0	2	0	0	0	2	0	
29	4133040001-B11F	右后组合灯总成(活动部分)	COMBINATION-LAMP-RR(MOVING)	0	0	0	0	0	0	0	1	0	0	0	1	0	
30	4133012002-B11F	右后组合灯护板	DECORATIVE BOARD OF TAIL LAMP-RLR	0	0	0	0	0	0	0	1	0	0	0	1	0	
31	4133020001-B11F	右后组合灯总成(固定部分)	COMBINATION-LAMP-RR(FIXING)	0	0	0	0	0	0	0	1	0	0	0	1	0	
32	Q1400620F31	六角头螺栓和平垫圈组合件	SCREW	0	0	0	0	0	0	0	4	0	0	0	4	0	
33	B398052	塑料螺钉座	NUT	0	0	0	0	0	0	0	2	0	0	0	2	0	
34	Q2204213	十字槽盘头自攻螺钉和平垫圈组合件	SCREW	0	0	0	0	0	0	0	26	0	0	0	26	0	
35	4103010009-B11F	氛围灯总成（左前门）	ATMOSPHERE-LAMP-ASSY	0	0	0	0	0	0	0	1	0	0	0	1	0	

4100001004-B11F

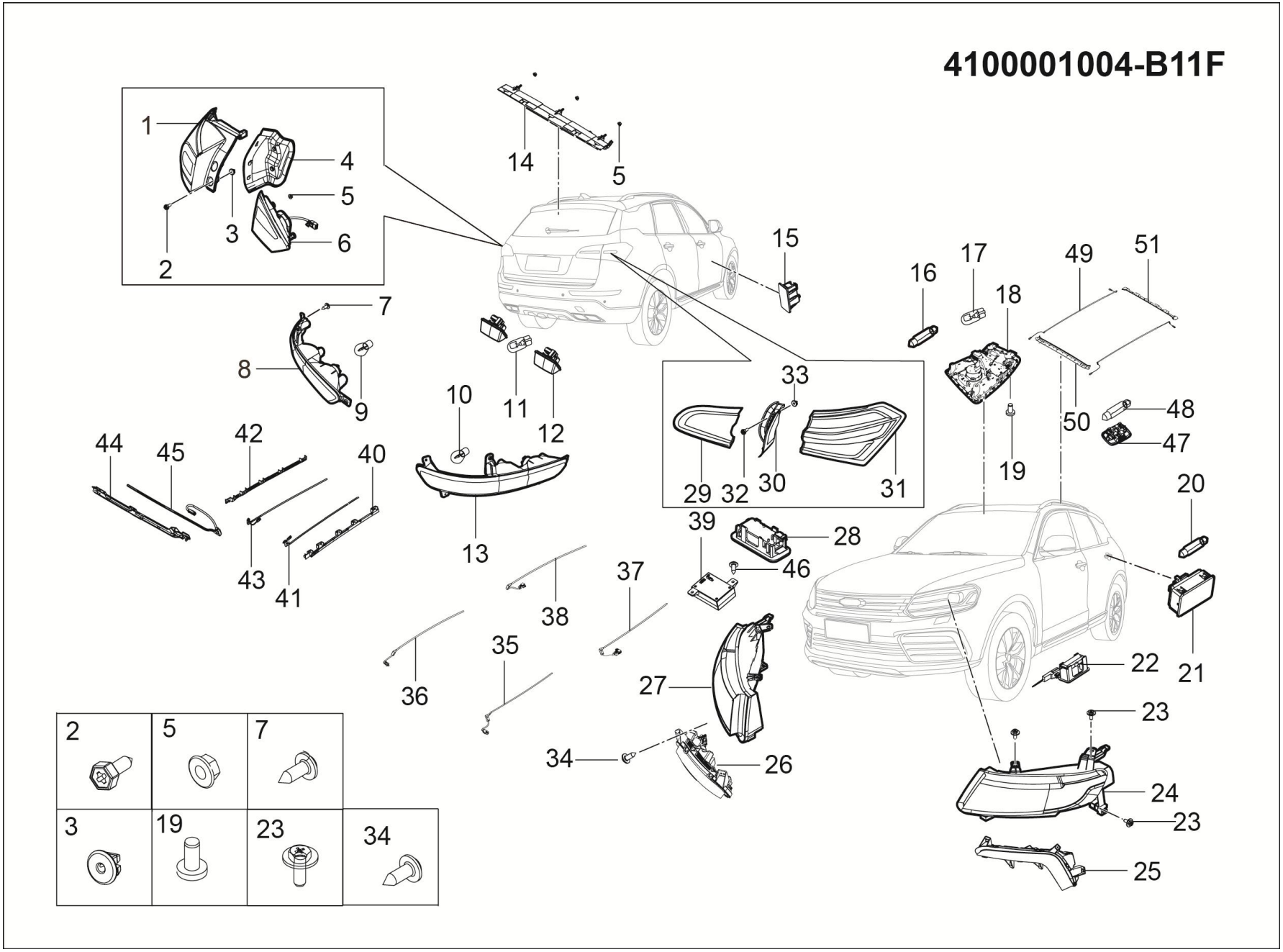

4100001004-B11F 灯具装置

4100001004-B11F LAMP-ASSY

序号	备件编码	中文名称	英文名称	NSE1.5T+LD525		TNN4G15T+LD525		TNN4G15T+A6F5				TN4G18T+DCT360					备注
				MT两驱豪华型	MT两驱尊享型	MT两驱豪华型	MT两驱尊享型	AT两驱豪华型	AT两驱尊享型	AT两驱尊贵型	AT两驱旗舰型	DCT两驱豪华型	DCT两驱尊享型	DCT两驱尊贵型	DCT两驱旗舰型	DCT互联网智尊型	
36	4103010010-B11F	氛围灯总成（右前门）	ATMOSPHERE-LAMP-ASSY	0	0	0	0	0	0	0	1	0	0	0	1	0	
37	4103010011-B11F	氛围灯总成（左后门）	ATMOSPHERE-LAMP-ASSY	0	0	0	0	0	0	0	1	0	0	0	1	0	
38	4103010012-B11F	氛围灯总成（右后门）	ATMOSPHERE-LAMP-ASSY	0	0	0	0	0	0	0	1	0	0	0	1	0	
39	4103012001-B11B	律动氛围灯控制器	RHYTHM ATMOSPHERE LAMP CONTROLLER	0	0	0	0	0	0	0	1	0	0	0	1	0	
40	4103011013-B11F	氛围灯支架总成（副仪表左）	ATMOSPHERE-LAMP-ASSY	0	0	0	0	0	0	0	1	0	0	0	1	0	
41	4103010013-B11F	氛围灯总成（副仪表左）	ATMOSPHERE-LAMP-ASSY	0	0	0	0	0	0	0	1	0	0	0	1	0	
42	4103011014-B11F	氛围灯支架总成（副仪表右）	ATMOSPHERE-LAMP-ASSY	0	0	0	0	0	0	0	1	0	0	0	1	0	
43	4103010014-B11F	氛围灯总成（副仪表右）	ATMOSPHERE-LAMP-ASSY	0	0	0	0	0	0	0	1	0	0	0	1	0	
44	4103011008-B11F	氛围灯支架总成（仪表台右）	ATMOSPHERE-LAMP-ASSY	0	0	0	0	0	0	0	1	0	0	0	1	0	
45	4103010008-B11F	氛围灯总成（仪表台右）	ATMOSPHERE-LAMP-ASSY	0	0	0	0	0	0	0	1	0	0	0	1	0	
46	Q2734813	十字槽大半圆头自攻螺钉	SCREW	0	0	0	0	0	0	0	29	0	0	0	29	0	
47	4123020001-B11	后顶灯总成	ROOM-LAMP-ASSY-REAR	0	0	0	0	0	0	0	2	0	0	0	2	0	

4100001004-B11F

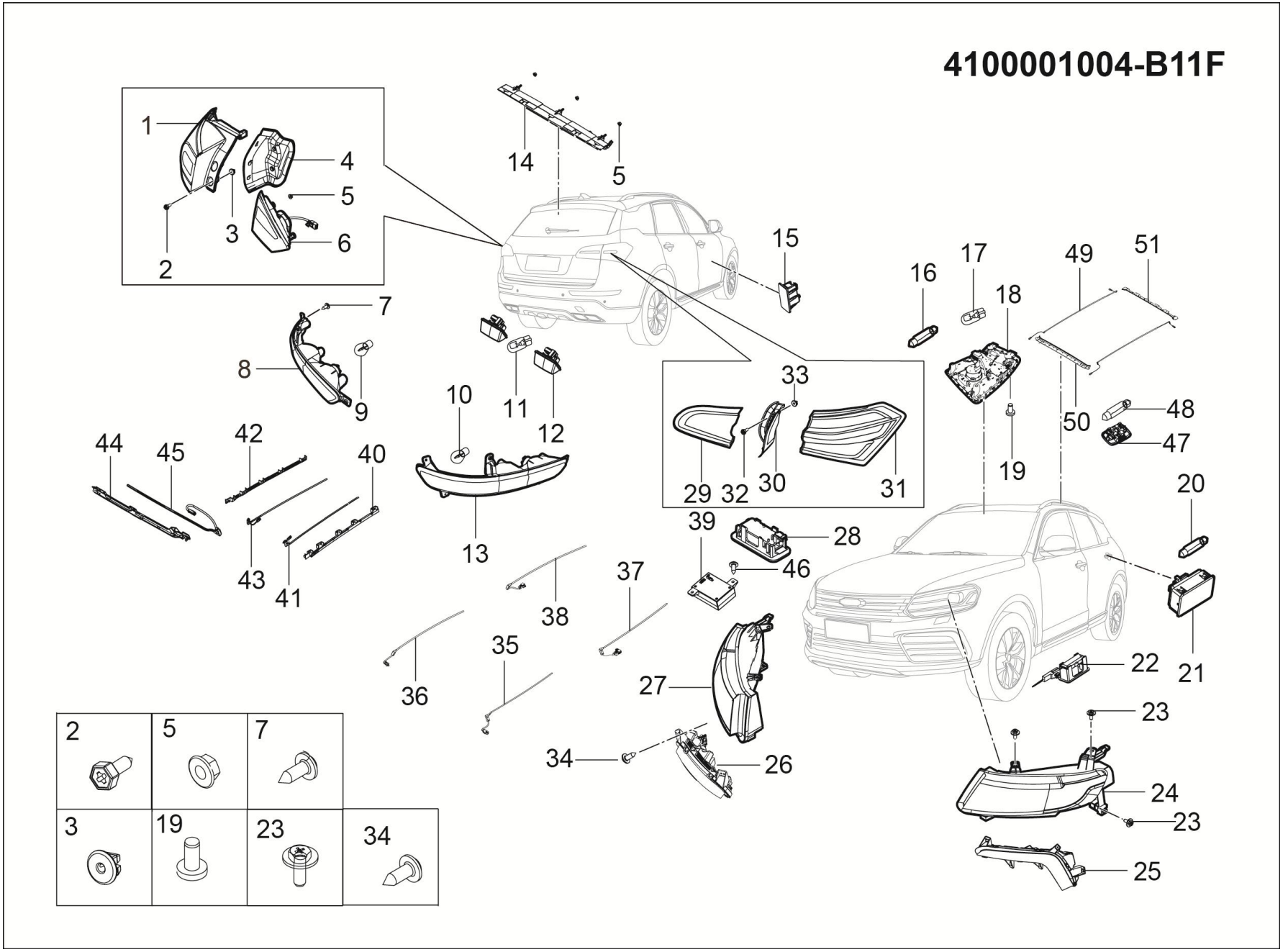

4100001004-B11F 灯具装置

4100001004-B11F LAMP-ASSY

序号	备件编码	中文名称	英文名称	NSE1.5T+LD525		TNN4G15T+LD525		TNN4G15T+A6F5				TN4G18T+DCT360					备注
				MT两驱豪华型	MT两驱尊享型	MT两驱豪华型	MT两驱尊享型	AT两驱豪华型	AT两驱尊享型	AT两驱尊贵型	AT两驱旗舰型	DCT两驱豪华型	DCT两驱尊享型	DCT两驱尊贵型	DCT两驱旗舰型	DCT互联网智尊型	
48	4123021001-B11	阅读灯灯泡	BULB	0	0	0	0	0	0	0	1	0	0	0	1	0	
49	4103010011-B11A	天窗氛围灯总成	ATMOSPHERE-LAMP-ASSY	0	0	0	0	0	0	0	2	0	0	0	2	0	
50	4103011011-B11A	氛围灯支架(前端)	ATMOSPHERE-LAMP-ASSY	0	0	0	0	0	0	0	1	0	0	0	1	0	
51	4103011012-B11A	天窗氛围灯支架(后端)	ATMOSPHERE-LAMP-ASSY	0	0	0	0	0	0	0	1	0	0	0	1	0	

4100001005-B11F

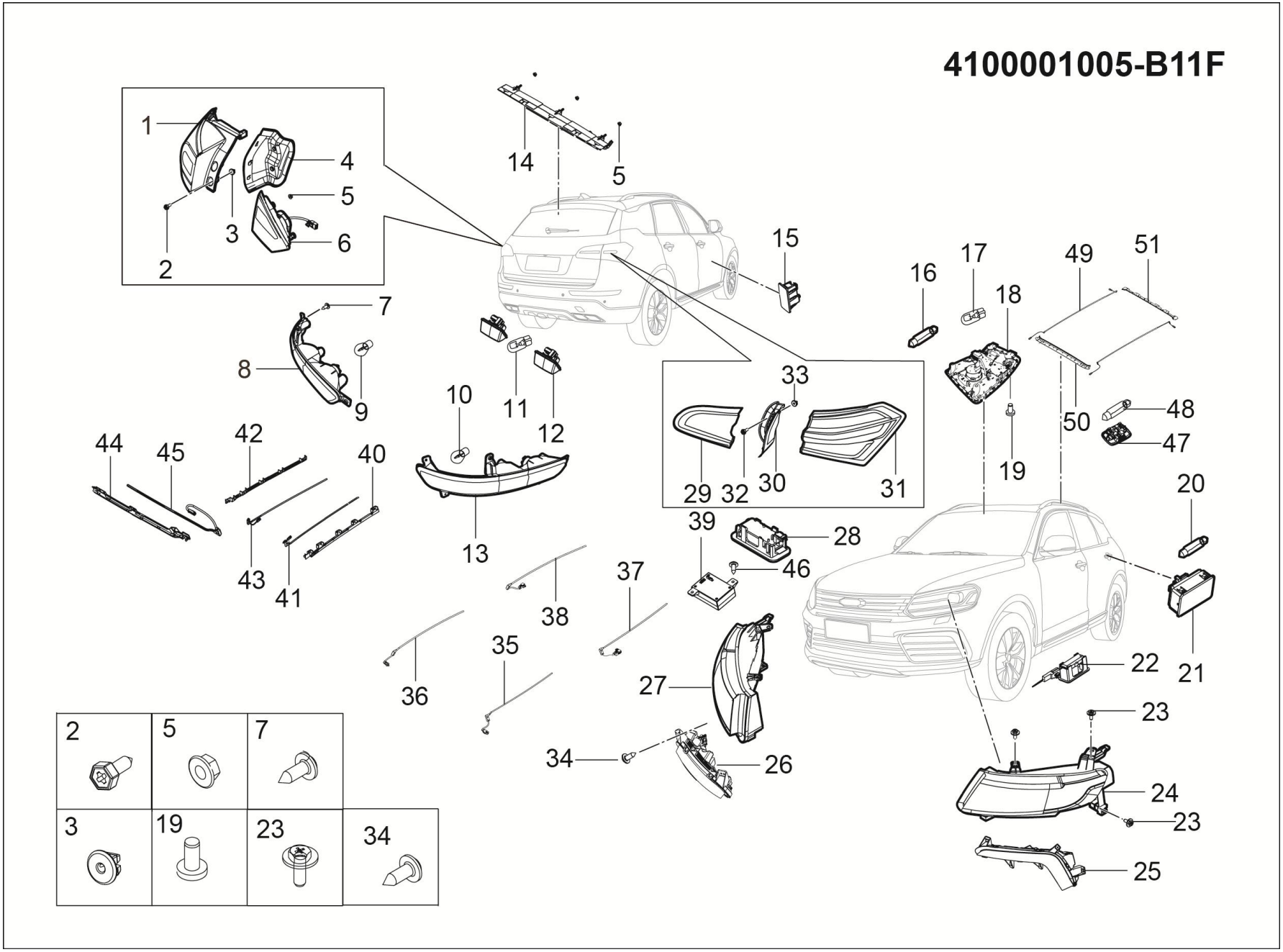

4100001005-B11F 灯具装置

4100001005-B11F LAMP-ASSY

序号	备件编码	中文名称	英文名称	NSE1.5T+LD525		TNN4G15T+LD525		TNN4G15T+A6F5				TN4G18T+DCT360					备注
				MT两驱豪华型	MT两驱尊享型	MT两驱豪华型	MT两驱尊享型	AT两驱豪华型	AT两驱尊享型	AT两驱尊贵型	AT两驱旗舰型	DCT两驱豪华型	DCT两驱尊享型	DCT两驱尊贵型	DCT两驱旗舰型	DCT互联网智尊型	
1	4133010001-B11F	左后组合灯总成(固定部分)	COMBINATION-LAMP-RL(FIXING)	0	0	0	0	0	0	0	0	0	0	0	0	1	
2	2804016001-B11	盘头内六角螺钉	SCREW	0	0	0	0	0	0	0	0	0	0	0	0	2	
3	2804018-A01	塑料螺母座	SCREW-BASE	0	0	0	0	0	0	0	0	0	0	0	0	2	
4	4133012001-B11F	左后组合灯护板	DECORATIVE BOARD OF TAIL LAMP-RL	0	0	0	0	0	0	0	0	0	0	0	0	1	
5	Q32005F31	六角法兰面螺母	NUT	0	0	0	0	0	0	0	0	0	0	0	0	9	
6	4133030001-B11F	左后组合灯总成(活动部分)	COMBINATION-LAMP-RL(MOVING)	0	0	0	0	0	0	0	0	0	0	0	0	1	
7	Q2735516	十字槽大半圆头自攻螺钉	SCREW	0	0	0	0	0	0	0	0	0	0	0	0	2	
8	4135010001-B11F	左后雾灯及回复反射器总成	REAR-FOG-LAMP-AND-RETRO-REFLECTOR-ASSY-L	0	0	0	0	0	0	0	0	0	0	0	0	1	
9	4135011001-B11A	后雾灯灯泡	BULB	0	0	0	0	0	0	0	0	0	0	0	0	2	
10	4133031001-B11A	倒车灯灯泡	BULB	0	0	0	0	0	0	0	0	0	0	0	0	2	
11	4108011-A01	牌照灯灯泡	BULB	0	0	0	0	0	0	0	0	0	0	0	0	2	
12	4108010001-B01	牌照灯总成	LICENSE-PLATE-LAMP-ASSY	0	0	0	0	0	0	0	0	0	0	0	0	2	

4100001005-B11F

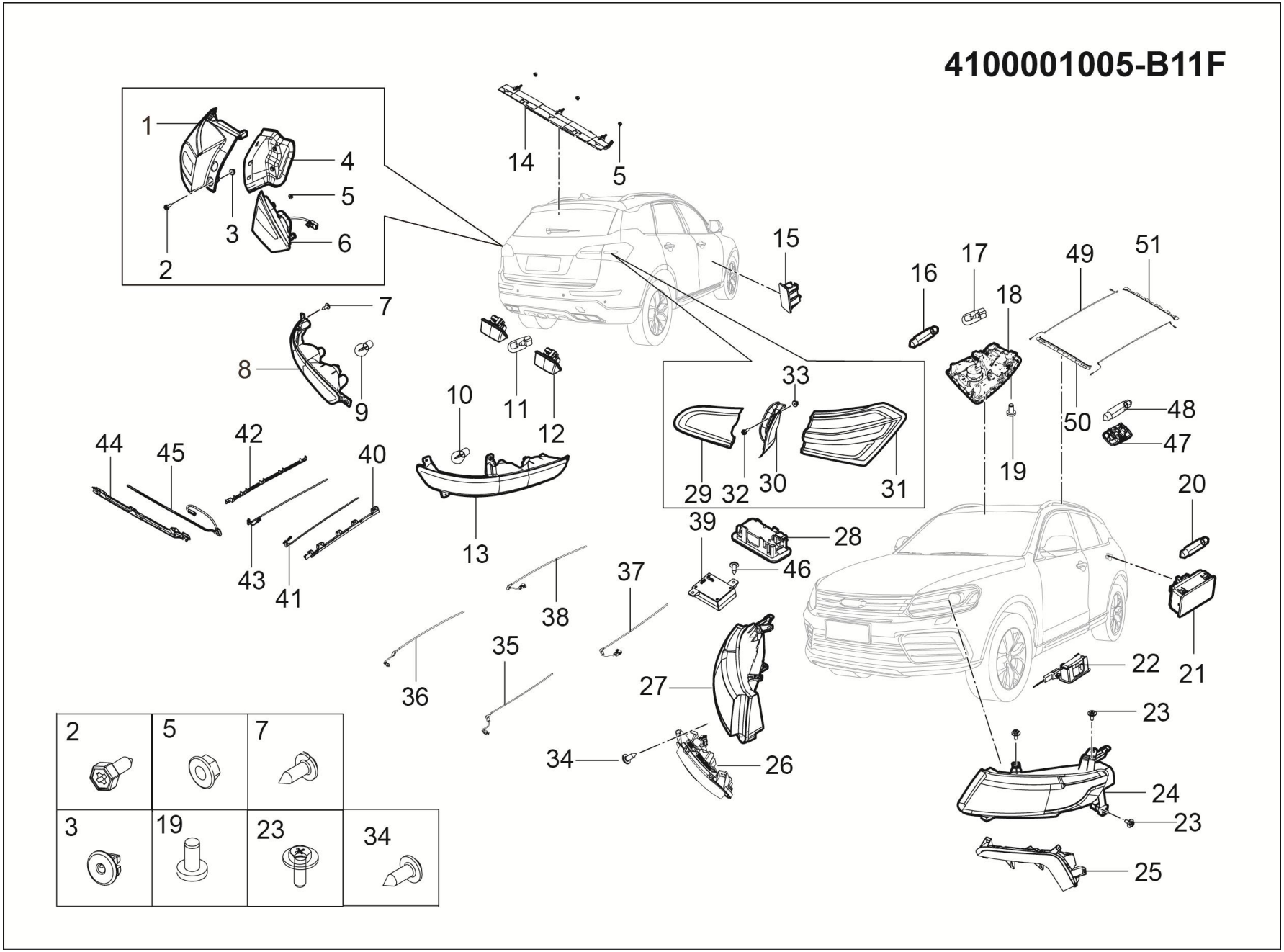

4100001005-B11F 灯具装置

4100001005-B11F LAMP-ASSY

序号	备件编码	中文名称	英文名称	NSE1.5T+LD525		TNN4G15T+LD525		TNN4G15T+A6F5				TN4G18T+DCT360					备注
				MT两驱豪华型	MT两驱尊享型	MT两驱豪华型	MT两驱尊享型	AT两驱豪华型	AT两驱尊享型	AT两驱尊贵型	AT两驱旗舰型	DCT两驱豪华型	DCT两驱尊享型	DCT两驱尊贵型	DCT两驱旗舰型	DCT互联网智尊型	
13	4135020001-B11F	右后雾灯及回复反射器总成	REAR-FOG-LAMP-AND-RETRO-REFLECTOR-ASSY-R	0	0	0	0	0	0	0	0	0	0	0	0	1	
14	4134010001-B11A	高位制动灯总成	HIGH-MOUNTED-STOP-LAMP-ASSY	0	0	0	0	0	0	0	0	0	0	0	0	1	
15	4131010001-S21	门开警示灯总成	DOOR-OPEN-WARNING	0	0	0	0	0	0	0	0	0	0	0	0	2	
16	4123011001-B11A	门开照明灯泡	BULB	0	0	0	0	0	0	0	0	0	0	0	0	1	
17	4123021001-B11A	阅读灯灯泡	BULB	0	0	0	0	0	0	0	0	0	0	0	0	2	
18	4123010004-B11A	前顶灯总成(车联网大天窗)	ROOM-LAMP-ASSY-FRONT	0	0	0	0	0	0	0	0	0	0	0	0	1	
19	Q2620612	十字槽盘头自攻锁紧螺钉	SCREW	0	0	0	0	0	0	0	0	0	0	0	0	2	
20	4127011001-B11A	行李箱灯灯泡	BULB	0	0	0	0	0	0	0	0	0	0	0	0	1	
21	4127010001-B11	行李箱灯总成	LUGGAGE-PLATE-LAMP-ASSY	0	0	0	0	0	0	0	0	0	0	0	0	2	
22	4104010001-S21	左LOGO投影灯	LOGO PROJECTION LAMP—L	0	0	0	0	0	0	0	0	0	0	0	0	1	
22	4104010002-S21	右LOGO投影灯	LOGO PROJECTION LAMP-R	0	0	0	0	0	0	0	0	0	0	0	0	1	
23	2804012-02	六角头螺栓、弹簧垫圈和大平垫圈组合件	BOLT	0	0	0	0	0	0	0	0	0	0	0	0	4	

4100001005-B11F

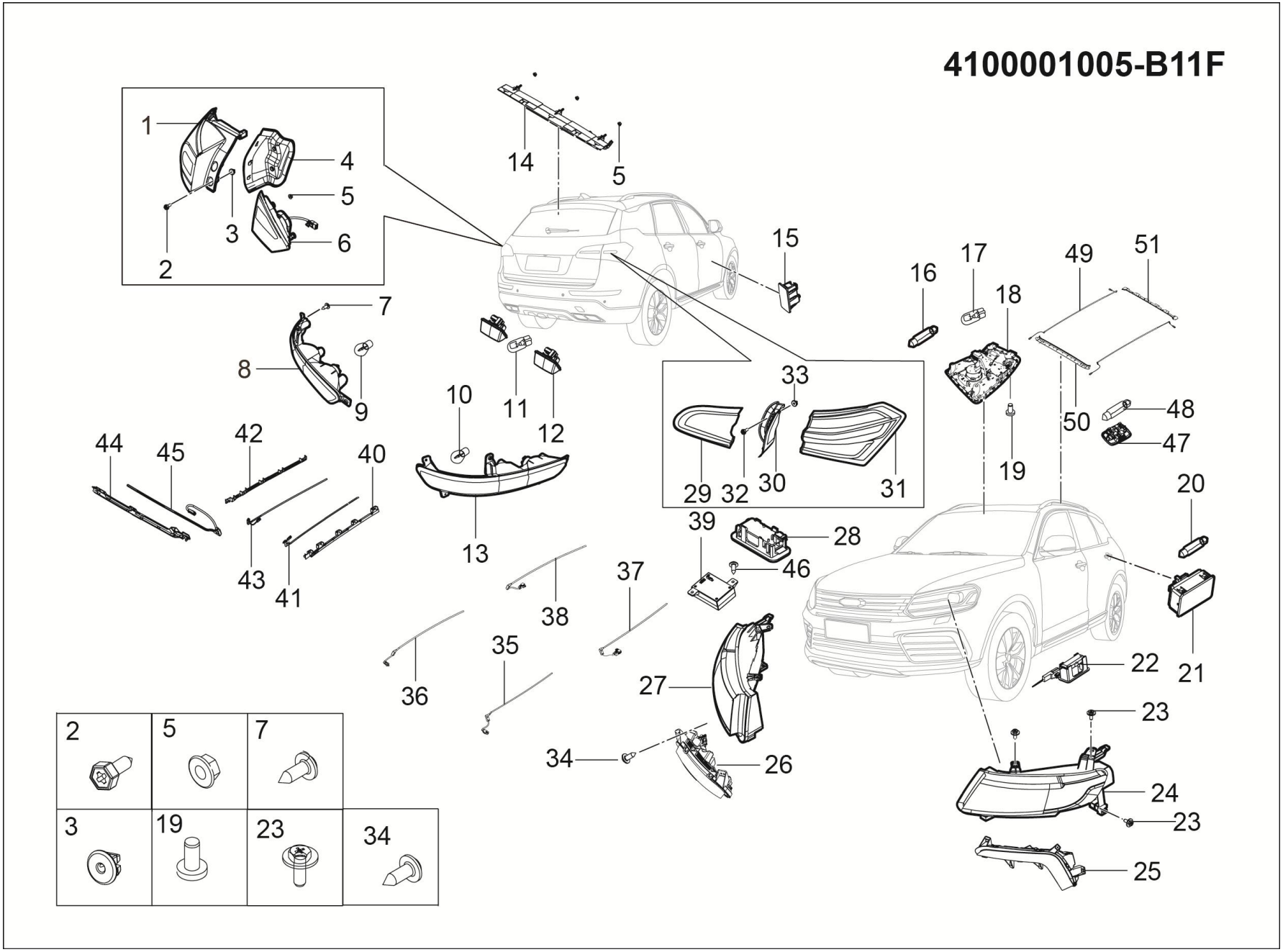

4100001005-B11F 灯具装置

4100001005-B11F LAMP-ASSY

序号	备件编码	中文名称	英文名称	NSE1.5T+LD525		TNN4G15T+LD525		TNN4G15T+A6F5				TN4G18T+DCT360					备注
				MT两驱豪华型	MT两驱尊享型	MT两驱豪华型	MT两驱尊享型	AT两驱豪华型	AT两驱尊享型	AT两驱尊贵型	AT两驱旗舰型	DCT两驱豪华型	DCT两驱尊享型	DCT两驱尊贵型	DCT两驱旗舰型	DCT互联网智尊型	
24	4121010002-B11F	左前组合灯总成(氙气)	COMBINATION-LAMP-ASSY-FL	0	0	0	0	0	0	0	0	0	0	0	0	1	
25	4137010001-B11F	左昼间行车灯总成	FOG-LAMP-ASSY-FL	0	0	0	0	0	0	0	0	0	0	0	0	1	
26	4137020001-B11F	右昼间行车灯总成	FOG-LAMP-ASSY-FR	0	0	0	0	0	0	0	0	0	0	0	0	1	
27	4121020002-B11F	右前组合灯总成(氙气)	COMBINATION-LAMP-ASSY-FR	0	0	0	0	0	0	0	0	0	0	0	0	1	
28	4104010001-B01	脚步照明灯	FOOT-LIGHT-LAMP	0	0	0	0	0	0	0	0	0	0	0	0	2	
29	4133040001-B11F	右后组合灯总成(活动部分)	COMBINATION-LAMP-RR(MOVING)	0	0	0	0	0	0	0	0	0	0	0	0	1	
30	4133012002-B11F	右后组合灯护板	DECORATIVE BOARD OF TAIL LAMP-RLR	0	0	0	0	0	0	0	0	0	0	0	0	1	
31	4133020001-B11F	右后组合灯总成(固定部分)	COMBINATION-LAMP-RR(FIXING)	0	0	0	0	0	0	0	0	0	0	0	0	1	
32	Q1400620F31	六角头螺栓和平垫圈组合件	SCREW	0	0	0	0	0	0	0	0	0	0	0	0	4	
33	B398052	塑料螺钉座	NUT	0	0	0	0	0	0	0	0	0	0	0	0	2	
34	Q2204213	十字槽盘头自攻螺钉和平垫圈组合件	SCREW	0	0	0	0	0	0	0	0	0	0	0	0	26	
35	4103010009-B11F	氛围灯总成（左前门）	ATMOSPHERE-LAMP-ASSY	0	0	0	0	0	0	0	0	0	0	0	0	1	

4100001005-B11F

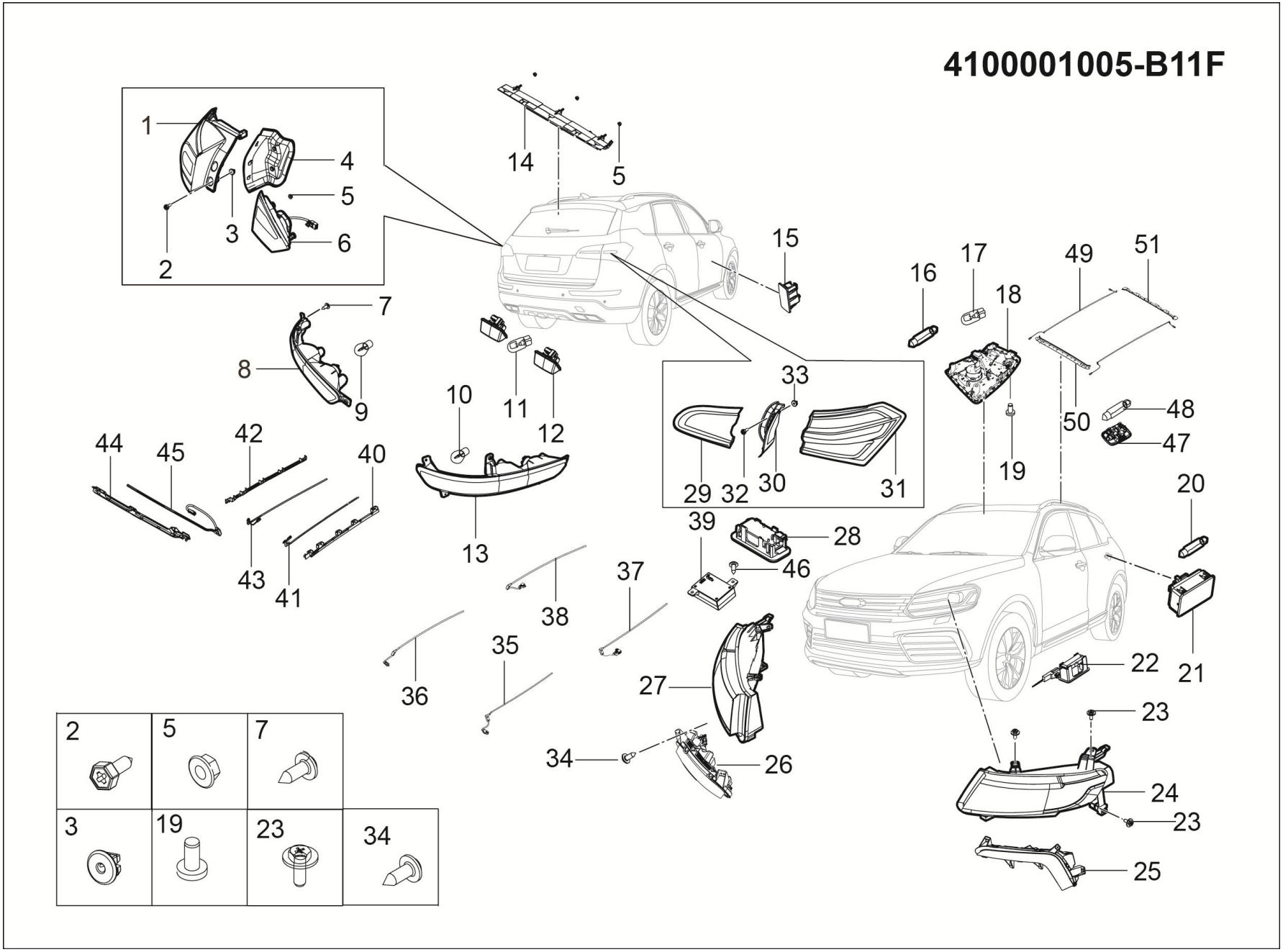

4100001005-B11F 灯具装置

4100001005-B11F LAMP-ASSY

序号	备件编码	中文名称	英文名称	NSE1.5T+LD525		TNN4G15T+LD525		TNN4G15T+A6F5				TN4G18T+DCT360					备注
				MT两驱豪华型	MT两驱尊享型	MT两驱豪华型	MT两驱尊享型	AT两驱豪华型	AT两驱尊享型	AT两驱尊贵型	AT两驱旗舰型	DCT两驱豪华型	DCT两驱尊享型	DCT两驱尊贵型	DCT两驱旗舰型	DCT互联网智尊型	
36	4103010010-B11F	氛围灯总成（右前门）	ATMOSPHERE-LAMP-ASSY	0	0	0	0	0	0	0	0	0	0	0	0	1	
37	4103010011-B11F	氛围灯总成（左后门）	ATMOSPHERE-LAMP-ASSY	0	0	0	0	0	0	0	0	0	0	0	0	1	
38	4103010012-B11F	氛围灯总成（右后门）	ATMOSPHERE-LAMP-ASSY	0	0	0	0	0	0	0	0	0	0	0	0	1	
39	4103012001-B11B	律动氛围灯控制器	RHYTHM ATMOSPHERE LAMP CONTROLLER	0	0	0	0	0	0	0	0	0	0	0	0	1	
40	4103011013-B11F	氛围灯支架总成（副仪表左）	ATMOSPHERE-LAMP-ASSY	0	0	0	0	0	0	0	0	0	0	0	0	1	
41	4103010013-B11F	氛围灯总成（副仪表左）	ATMOSPHERE-LAMP-ASSY	0	0	0	0	0	0	0	0	0	0	0	0	1	
42	4103011014-B11F	氛围灯支架总成（副仪表右）	ATMOSPHERE-LAMP-ASSY	0	0	0	0	0	0	0	0	0	0	0	0	1	
43	4103010014-B11F	氛围灯总成（副仪表右）	ATMOSPHERE-LAMP-ASSY	0	0	0	0	0	0	0	0	0	0	0	0	1	
44	4103011008-B11F	氛围灯支架总成（仪表台右）	ATMOSPHERE-LAMP-ASSY	0	0	0	0	0	0	0	0	0	0	0	0	1	
45	4103010008-B11F	氛围灯总成（仪表台右）	ATMOSPHERE-LAMP-ASSY	0	0	0	0	0	0	0	0	0	0	0	0	1	
46	Q2734813	十字槽大半圆头自攻螺钉	SCREW	0	0	0	0	0	0	0	0	0	0	0	0	29	
47	4123020001-B11	后顶灯总成	ROOM-LAMP-ASSY-REAR	0	0	0	0	0	0	0	0	0	0	0	0	2	

4100001005-B11F

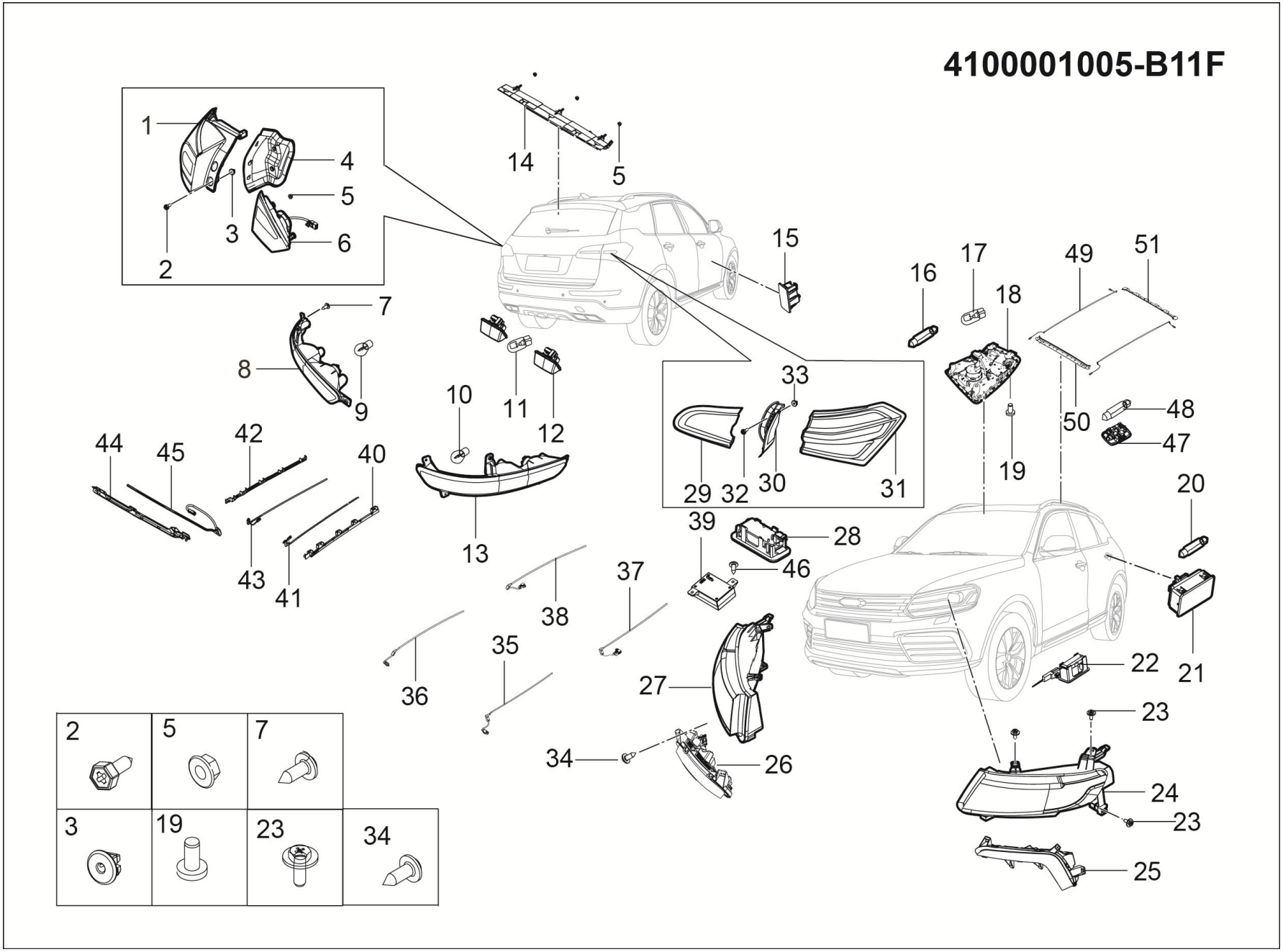

4100001005-B11F 灯具装置

4100001005-B11F LAMP-ASSY

序号	备件编码	中文名称	英文名称	NSE1.5T+LD525		TNN4G15T+LD525		TNN4G15T+A6F5				TN4G18T+DCT360					备注
				MT两驱豪华型	MT两驱尊享型	MT两驱豪华型	MT两驱尊享型	AT两驱豪华型	AT两驱尊享型	AT两驱尊贵型	AT两驱旗舰型	DCT两驱豪华型	DCT两驱尊享型	DCT两驱尊贵型	DCT两驱旗舰型	DCT互联网智尊型	
48	4123021001-B11	阅读灯灯泡	BULB	0	0	0	0	0	0	0	0	0	0	0	0	1	
49	4103010011-B11A	天窗氛围灯总成	ATMOSPHERE-LAMP-ASSY	0	0	0	0	0	0	0	0	0	0	0	0	2	
50	4103011011-B11A	氛围灯支架(前端)	ATMOSPHERE-LAMP-ASSY	0	0	0	0	0	0	0	0	0	0	0	0	1	
51	4103011012-B11A	天窗氛围灯支架(后端)	ATMOSPHERE-LAMP-ASSY	0	0	0	0	0	0	0	0	0	0	0	0	1	

5200001001-B11F

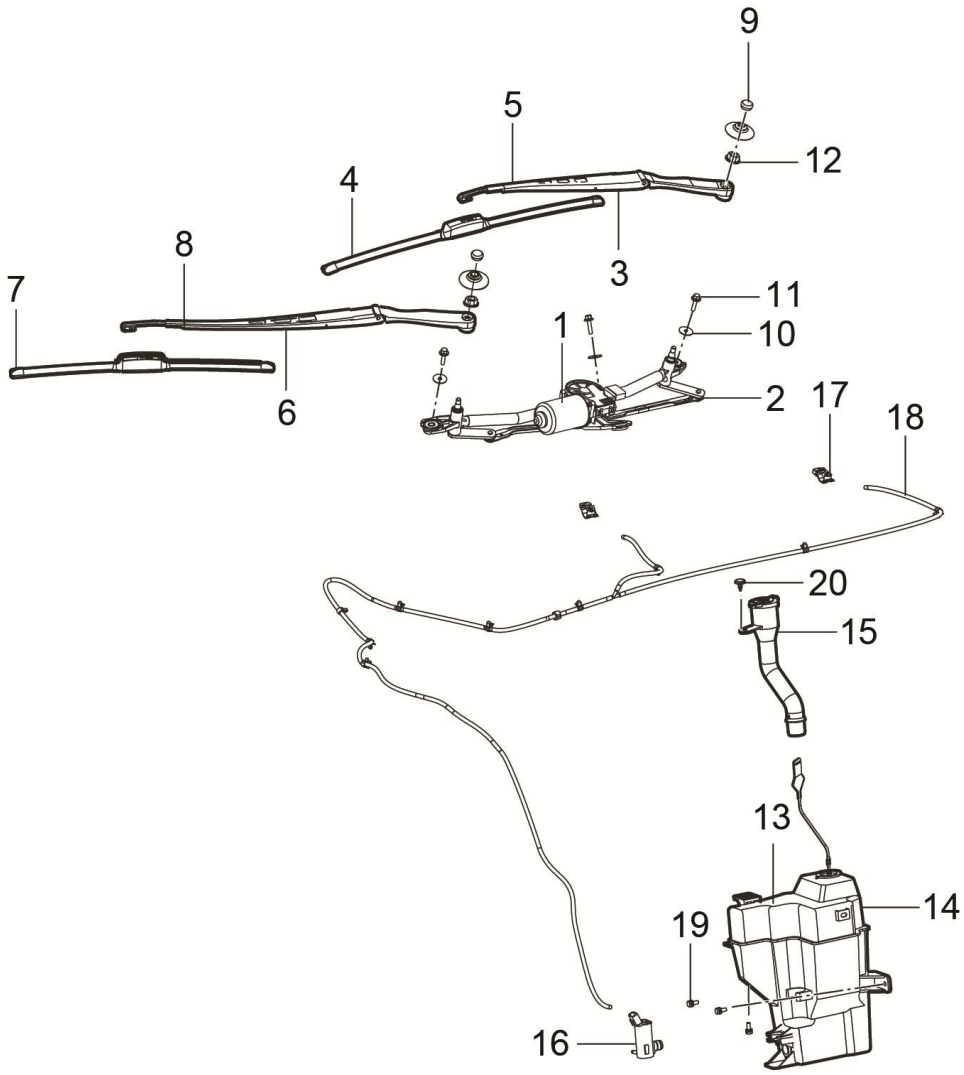

5200001001-B11F 风窗装置

5200001001-B11F WASHING-ASSY-WIND

序号	备件编码	中文名称	英文名称	NSE1.5T+LD525		TNN4G15T+LD525		TNN4G15T+A6F5				TN4G18T+DCT360					备注
				MT两驱豪华型	MT两驱尊享型	MT两驱豪华型	MT两驱尊享型	AT两驱豪华型	AT两驱尊享型	AT两驱尊贵型	AT两驱旗舰型	DCT两驱豪华型	DCT两驱尊享型	DCT两驱尊贵型	DCT两驱旗舰型	DCT互联网智尊型	
1	5205010001-B11F	前雨刮系统	WIPER-ASSY-FRONT	1	1	1	1	1	1	0	0	1	0	0	0	0	
2	3741010001-B11F	前雨刮电机及连杆总成	MOTOR-WIPER-ASSY-FRONT	1	1	1	1	1	1	0	0	1	0	0	0	0	
3	5205100001-B11F	主刮总成	ARM-ASSY-FRT-WIPER-DS	1	1	1	1	1	1	0	0	1	0	0	0	0	
4	5205111001-B11F	主刮臂	ARM-WIPER-ASSY-DS	1	1	1	1	1	1	0	0	1	0	0	0	0	
5	5205112001-B11F	主刮片	PIECES-WIPER-ASSY-DS	1	1	1	1	1	1	0	0	1	0	0	0	0	
6	5205200001-B11F	副刮总成	ARM-ASSY-FRT-WIPER-PS	1	1	1	1	1	1	0	0	1	0	0	0	0	
7	5205211001-B11F	副刮臂	ARM-WIPER-ASSY-PS	1	1	1	1	1	1	0	0	1	0	0	0	0	
8	5205212001-B11F	副刮片	PIECES-WIPER-ASSY-PS	1	1	1	1	1	1	0	0	1	0	0	0	0	
9	5205051001-B12	雨刮装饰帽	COVER-WIPER-FRONT	2	2	2	2	2	2	0	0	2	0	0	0	0	
10	1109041-02	大平垫圈	GASKET	3	3	3	3	3	3	0	0	3	0	0	0	0	
11	Q1840625	六角法兰面螺栓	BOLT	3	3	3	3	3	3	0	0	3	0	0	0	0	
12	Q32008	六角法兰面螺母	NUT	2	2	2	2	2	2	0	0	2	0	0	0	0	

5200001001-B11F

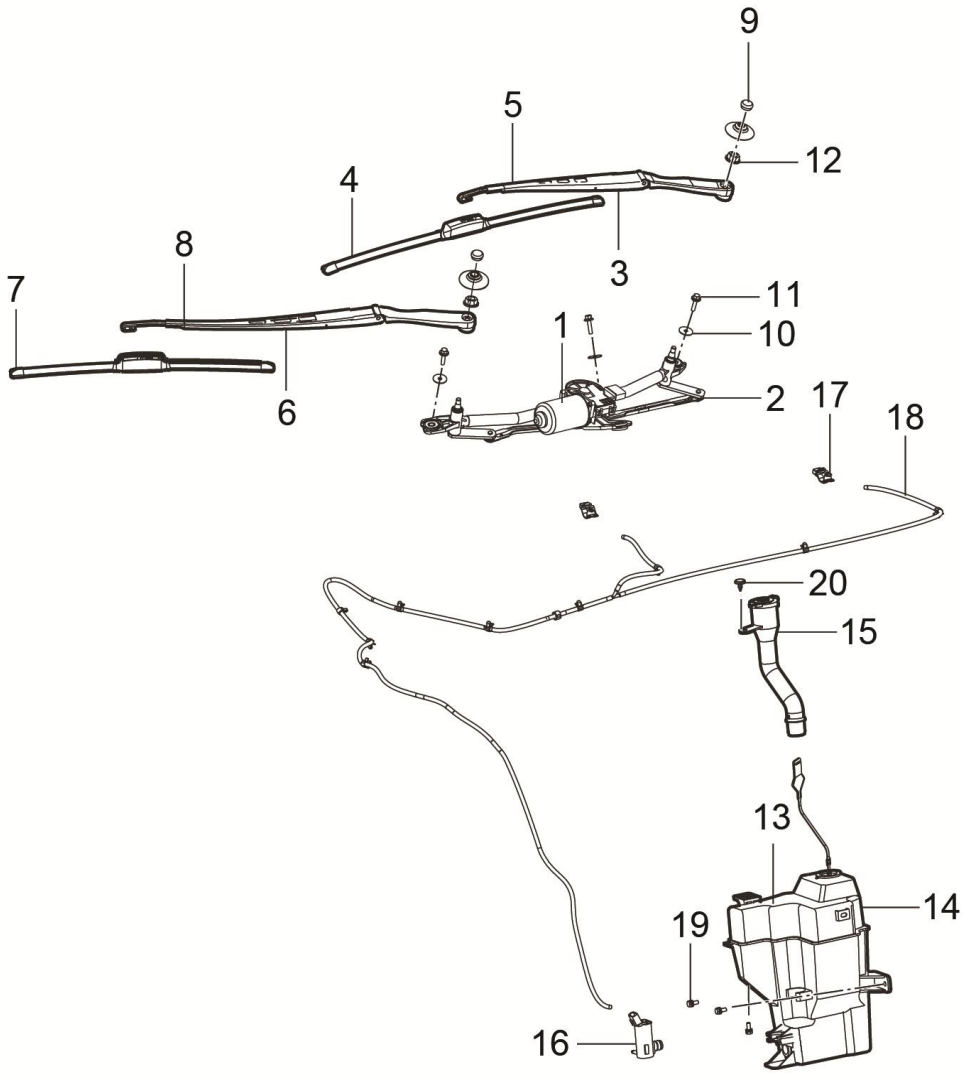

5200001001-B11F 风窗装置

5200001001-B11F WASHING-ASSY-WIND

序号	备件编码	中文名称	英文名称	NSE1.5T+LD525		TNN4G15T+LD525		TNN4G15T+A6F5				TN4G18T+DCT360					备注
				MT两驱豪华型	MT两驱尊享型	MT两驱豪华型	MT两驱尊享型	AT两驱豪华型	AT两驱尊享型	AT两驱尊贵型	AT两驱旗舰型	DCT两驱豪华型	DCT两驱尊享型	DCT两驱尊贵型	DCT两驱旗舰型	DCT互联网智尊型	
13	5207010001-B11	风窗洗涤系统	WASHING-ASSY-WIND	1	1	1	1	1	1	0	0	1	0	0	0	0	
14	5207100001-B11	洗涤器总成	TANK-ASSY-WASHER	1	1	1	1	1	1	0	0	1	0	0	0	0	
15	5207111001-B11	洗涤器加注口总成	WASHER-ADDING-ASSY	1	1	1	1	1	1	0	0	1	0	0	0	0	
16	3747010001-B11	洗涤电机总成	WASHING PUMP FRT/REAR-WIND-ASSY	1	1	1	1	1	1	0	0	1	0	0	0	0	
17	5207020AB-A01	前喷嘴总成	NOZZLE-ASSY-FRONT	2	2	2	2	2	2	0	0	2	0	0	0	0	
18	5207400001-B11	前洗涤管路总成	PIPE-WASHER-ASSY-FRONT	1	1	1	1	1	1	0	0	1	0	0	0	0	
19	B146B0625	六角头螺栓、弹簧垫圈和平垫圈组合件	BOLT	3	3	3	3	3	3	0	0	3	0	0	0	0	
20	5512019-A01	子母扣	CLIP	1	1	1	1	1	1	0	0	1	0	0	0	0	

6310010001-B11F

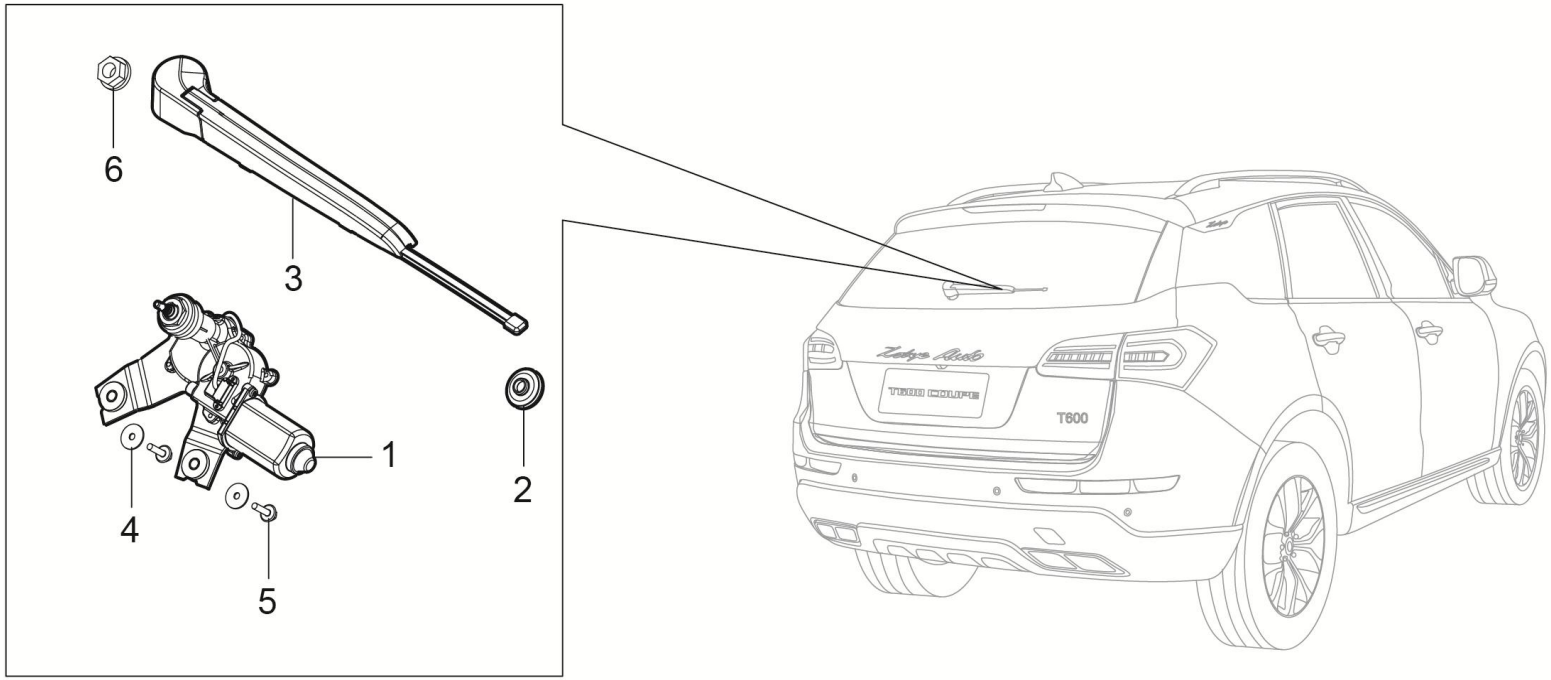

6310010001-B11F 后雨刮系统

6310010001-B11F REAR-WIPER-SYSTEM

序号	备件编码	中文名称	英文名称	NSE1.5T+LD525		TNN4G15T+LD525		TNN4G15T+A6F5				TN4G18T+DCT360					备注
				MT两驱豪华型	MT两驱尊享型	MT两驱豪华型	MT两驱尊享型	AT两驱豪华型	AT两驱尊享型	AT两驱尊贵型	AT两驱旗舰型	DCT两驱豪华型	DCT两驱尊享型	DCT两驱尊贵型	DCT两驱旗舰型	DCT互联网智尊型	
1	3741020001-B11F	后雨刮电机总成	REAR-WIPER-MOTOR-SYSTEM	1	1	1	1	1	1	1	1	1	1	1	1	1	
2	3741021001-B12	后雨刮电机密封胶套	REAR-WIPER-MOTOR-COVER	1	1	1	1	1	1	1	1	1	1	1	1	1	
3	6310100001-B11F	后雨刮片总成	REAR-WIPER-BLADE-ASSY	1	1	1	1	1	1	1	1	1	1	1	1	1	
4	1109041-02	大平垫圈	GASKET	2	2	2	2	2	2	2	2	2	2	2	2	2	
5	Q1840625	六角法兰面螺栓	BOLT	2	2	2	2	2	2	2	2	2	2	2	2	2	
6	Q32008	六角法兰面螺母	NUT	1	1	1	1	1	1	1	1	1	1	1	1	1	

5200001002-B11F

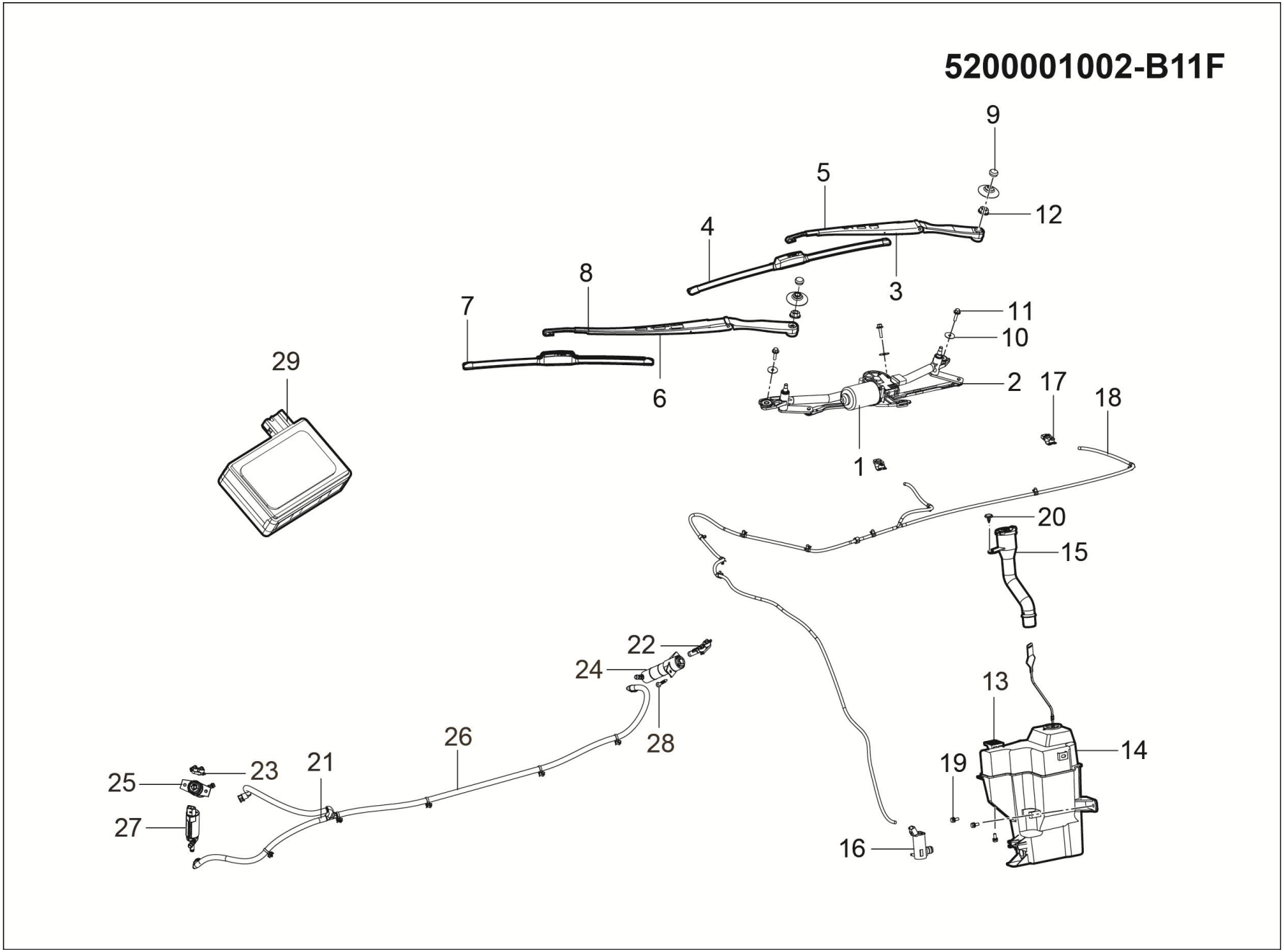

5200001002-B11F 风窗装置

5200001002-B11F WASHING-ASSY-WIND

序号	备件编码	中文名称	英文名称	NSE1.5T+LD525		TNN4G15T+LD525		TNN4G15T+A6F5				TN4G18T+DCT360					备注
				MT两驱豪华型	MT两驱尊享型	MT两驱豪华型	MT两驱尊享型	AT两驱豪华型	AT两驱尊享型	AT两驱尊贵型	AT两驱旗舰型	DCT两驱豪华型	DCT两驱尊享型	DCT两驱尊贵型	DCT两驱旗舰型	DCT互联网智尊型	
1	5205010001-B11F	前雨刮系统	WIPER-ASSY-FRONT	0	0	0	0	0	0	1	1	0	1	1	1	0	
2	3741010001-B11F	前雨刮电机及连杆总成	MOTOR-WIPER-ASSY-FRONT	0	0	0	0	0	0	1	1	0	1	1	1	0	
3	5205100001-B11F	主刮总成	ARM-ASSY-FRT-WIPER-DS	0	0	0	0	0	0	1	1	0	1	1	1	0	
4	5205111001-B11F	主刮臂	ARM-WIPER-ASSY-DS	0	0	0	0	0	0	1	1	0	1	1	1	0	
5	5205112001-B11F	主刮片	PIECES-WIPER-ASSY-DS	0	0	0	0	0	0	1	1	0	1	1	1	0	
6	5205200001-B11F	副刮总成	ARM-ASSY-FRT-WIPER-PS	0	0	0	0	0	0	1	1	0	1	1	1	0	
7	5205211001-B11F	副刮臂	ARM-WIPER-ASSY-PS	0	0	0	0	0	0	1	1	0	1	1	1	0	
8	5205212001-B11F	副刮片	PIECES-WIPER-ASSY-PS	0	0	0	0	0	0	1	1	0	1	1	1	0	
9	5205051001-B12	雨刮装饰帽	COVER-WIPER-FRONT	0	0	0	0	0	0	2	2	0	2	2	2	0	
10	1109041-02	大平垫圈	GASKET	0	0	0	0	0	0	3	3	0	3	3	3	0	
11	Q1840625	六角法兰面螺栓	BOLT	0	0	0	0	0	0	3	3	0	3	3	3	0	
12	Q32008	六角法兰面螺母	NUT	0	0	0	0	0	0	2	2	0	2	2	2	0	

5200001002-B11F

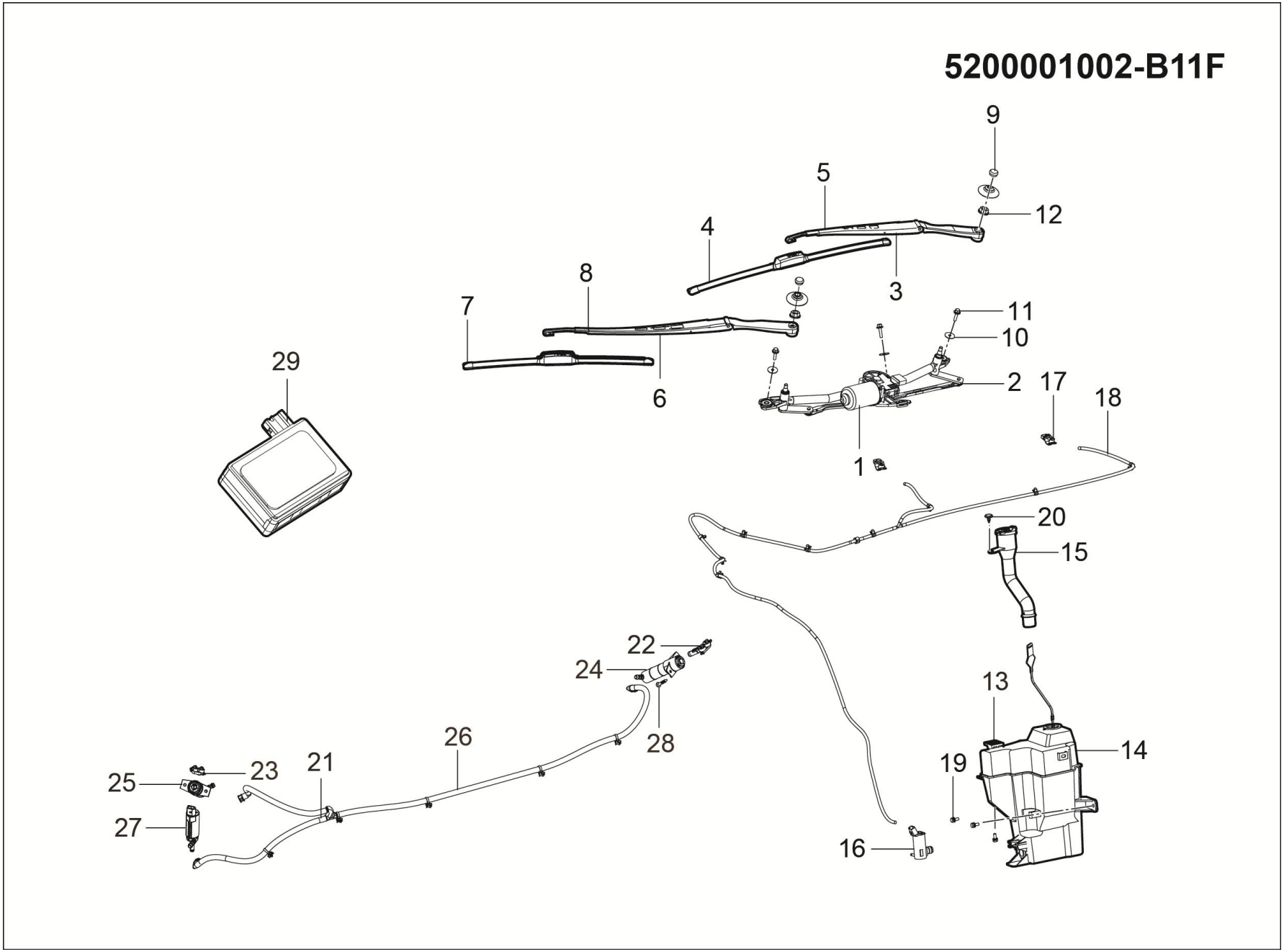

5200001002-B11F 风窗装置

5200001002-B11F WASHING-ASSY-WIND

序号	备件编码	中文名称	英文名称	NSE1.5T+LD525		TNN4G15T+LD525		TNN4G15T+A6F5				TN4G18T+DCT360					备注
				MT两驱豪华型	MT两驱尊享型	MT两驱豪华型	MT两驱尊享型	AT两驱豪华型	AT两驱尊享型	AT两驱尊贵型	AT两驱旗舰型	DCT两驱豪华型	DCT两驱尊享型	DCT两驱尊贵型	DCT两驱旗舰型	DCT互联网智尊型	
13	5207010002-B11	风窗洗涤系统	WASHING-ASSY-WIND	0	0	0	0	0	0	1	1	0	1	1	1	0	
14	5207100002-B11	洗涤器总成	TANK-ASSY-WASHER	0	0	0	0	0	0	1	1	0	1	1	1	0	
15	5207111001-B11	洗涤器加注口总成	WASHER-ADDING-ASSY	0	0	0	0	0	0	1	1	0	1	1	1	0	
16	3747010001-B11	洗涤电机总成	WASHING PUMP FRT/REAR-WIND-ASSY	0	0	0	0	0	0	1	1	0	1	1	1	0	
17	5207020AB-A01	前喷嘴总成	NOZZLE-ASSY-FRONT	0	0	0	0	0	0	2	2	0	2	2	2	0	
18	5207400001-B11	前洗涤管路总成	PIPE-WASHER-ASSY-FRONT	0	0	0	0	0	0	1	1	0	1	1	1	0	
19	B146B0625	六角头螺栓、弹簧垫圈和平垫圈组合件	BOLT	0	0	0	0	0	0	3	3	0	3	3	3	0	
20	5512019-A01	子母扣	CLIP	0	0	0	0	0	0	1	1	0	1	1	1	0	
21	5208010001-B11F	大灯清洗系统	HEADLIGHT-CLEAN-ASSY	0	0	0	0	0	0	1	1	0	1	1	1	0	
22	5208100001-B11	左前大灯喷嘴总成	LAMP-NOZZLE-ASSY-FR	0	0	0	0	0	0	1	1	0	1	1	1	0	
23	5208200001-B11	右前大灯喷嘴总成	LAMP-NOZZLE-ASSY-FL	0	0	0	0	0	0	1	1	0	1	1	1	0	
24	5208300001-B11	左前大灯清洗执行器总成	PIPE-LAMP-CONTROLLER-ASSY	0	0	0	0	0	0	1	1	0	1	1	1	0	

5200001002-B11F

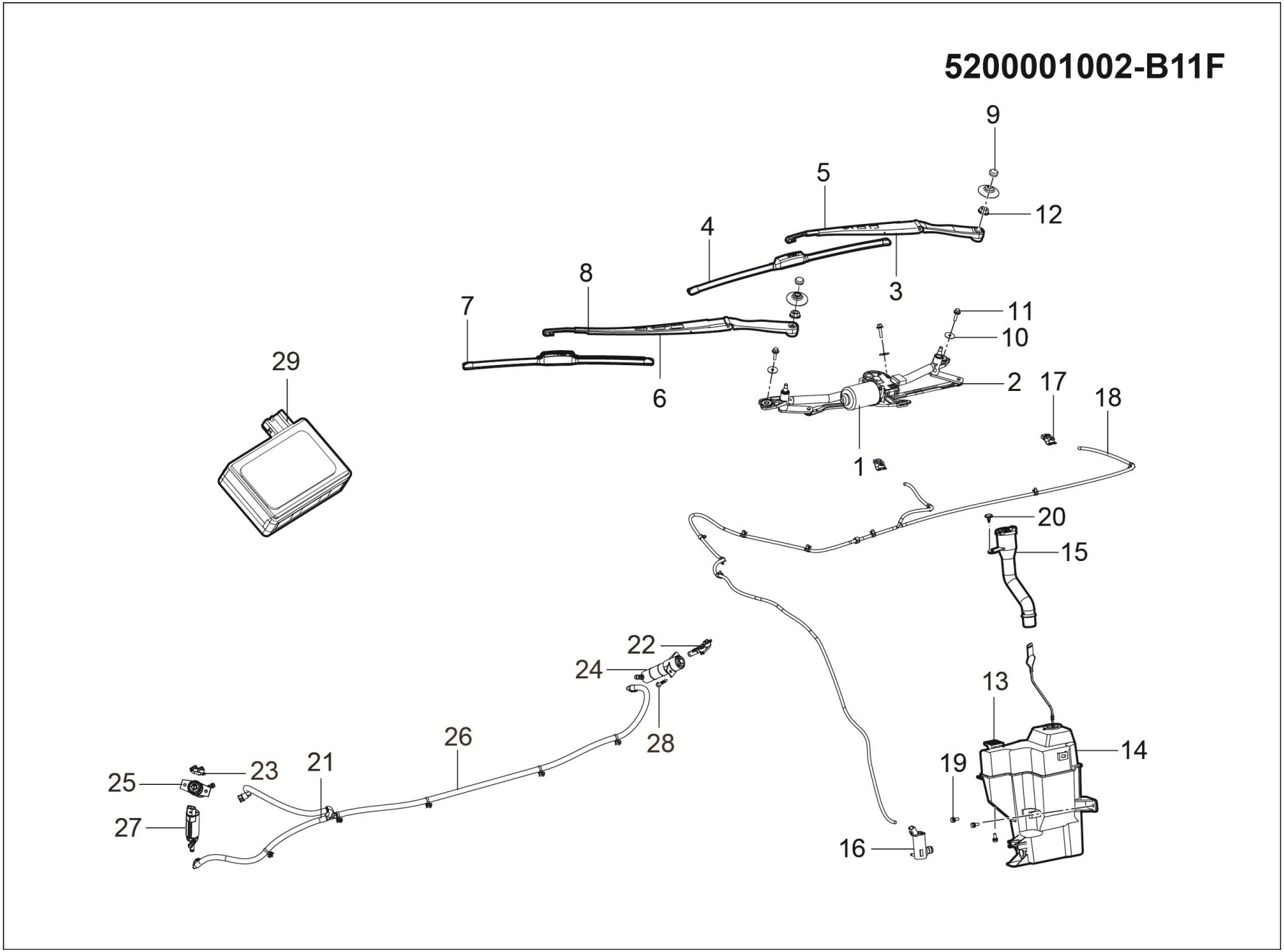

5200001002-B11F 风窗装置

5200001002-B11F WASHING-ASSY-WIND

序号	备件编码	中文名称	英文名称	NSE1.5T+LD525		TNN4G15T+LD525		TNN4G15T+A6F5				TN4G18T+DCT360					备注
				MT两驱豪华型	MT两驱尊享型	MT两驱豪华型	MT两驱尊享型	AT两驱豪华型	AT两驱尊享型	AT两驱尊贵型	AT两驱旗舰型	DCT两驱豪华型	DCT两驱尊享型	DCT两驱尊贵型	DCT两驱旗舰型	DCT互联网智尊型	
25	5208400001-B11	右前大灯清洗执行器总成	PIPE-LAMP-CONTROLLER-ASSY	0	0	0	0	0	0	1	1	0	1	1	1	0	
26	5208500001-B11F	大灯洗涤管路总成	PIPE-LAMP-WASHER-ASSY	0	0	0	0	0	0	1	1	0	1	1	1	0	
27	3747020001-B11	大灯清洗电机总成	HEADLIGHT-CLEAN-WIND-ASSY	0	0	0	0	0	0	1	1	0	1	1	1	0	
28	Q2204816	十字槽盘头自攻螺钉和平垫圈组合件	SCREW	0	0	0	0	0	0	4	4	0	4	4	4	0	
29	5207030002-B11	雨量阳光传感器总成	RAIN SENSOR-ASSY	0	0	0	0	0	0	1	1	0	1	1	1	0	

7900001001-B11F

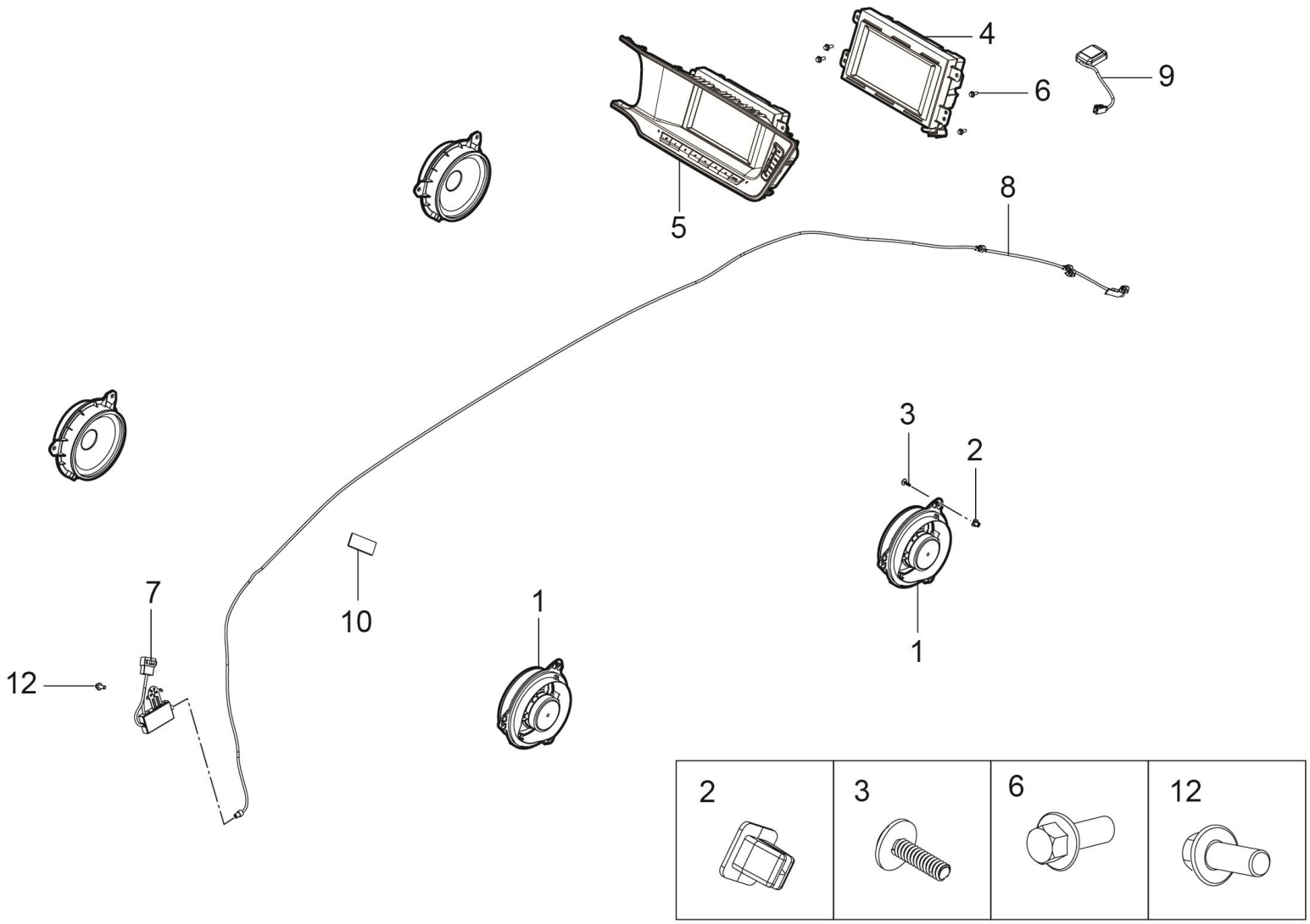

7900001001-B11F 多媒体装置

7900001001-B11F MULTIMEDIA-ASSY

序号	备件编码	中文名称	英文名称	NSE1.5T+LD525		TNN4G15T+LD525		TNN4G15T+A6F5				TN4G18T+DCT360					备注
				MT两驱豪华型	MT两驱尊享型	MT两驱豪华型	MT两驱尊享型	AT两驱豪华型	AT两驱尊享型	AT两驱尊贵型	AT两驱旗舰型	DCT两驱豪华型	DCT两驱尊享型	DCT两驱尊贵型	DCT两驱旗舰型	DCT互联网智尊型	
1	7911010003-B11A	低音扬声器	LOUD-SPEAKER-ASSY	4	0	4	0	4	0	0	0	4	0	0	0	0	
2	5608011001-B11	装塑料螺钉座	NUT	12	0	12	0	12	0	0	0	12	0	0	0	0	
3	Q2735513	十字槽大半圆头自攻螺钉	SCREW	12	0	12	0	12	0	0	0	12	0	0	0	0	
4	7901010009-B11F	无机芯导航（低配）	RADIO	1	0	1	0	1	0	0	0	1	0	0	0	0	
5	7901010008-B11F	仪表台开关组总成（低配）	IP SWITCH GROUP-ASSY	1	0	1	0	1	0	0	0	1	0	0	0	0	
6	Q2204816	十字槽盘头自攻螺钉和平垫圈组合件	SCREW	4	0	4	0	4	0	0	0	4	0	0	0	0	
7	7901040001-B11F	天线放大器总成	ANTENNA-AMPLIFIER-ASSY	1	0	1	0	1	0	0	0	1	0	0	0	0	
8	7901050001-B11F	天线连接线	ANTENNA WIRING	1	0	1	0	1	0	0	0	1	0	0	0	0	
9	7901060001-B11F	GPS天线	GPS-ANTENNA-ASSY	1	0	1	0	1	0	0	0	1	0	0	0	0	
10	7901061-A01	天线放大器固定用海绵贴	SPONGE STICKER	9	0	9	0	9	0	0	0	9	0	0	0	0	
11	7901020001-B11F	USB+IPOD接口	USB&IPOD UNIT	1	0	1	0	1	0	0	0	1	0	0	0	0	
12	Q1840616	六角法兰面螺栓	BOLT	1	0	1	0	1	0	0	0	1	0	0	0	0	

7900001002-B11F

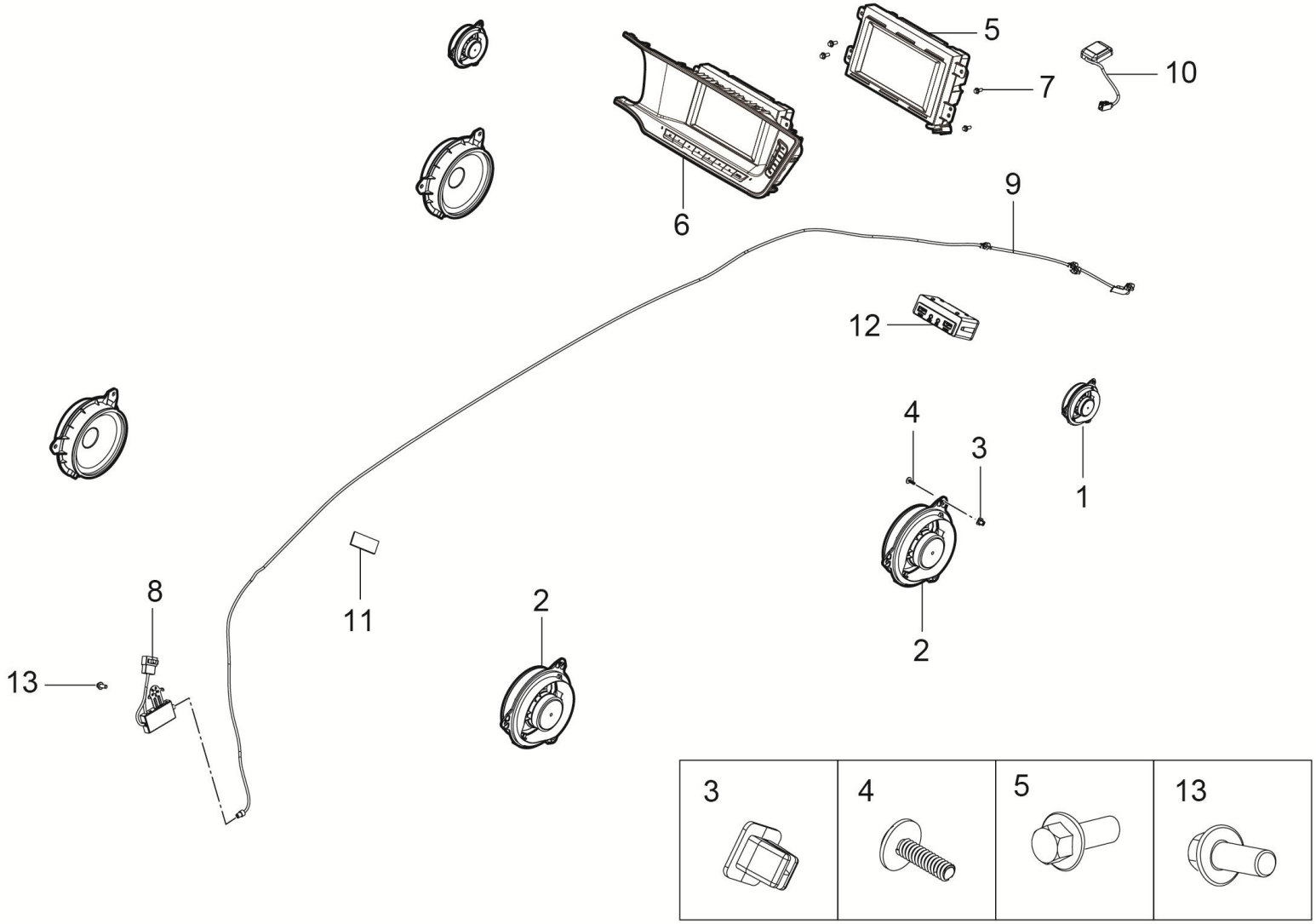

7900001002-B11F 多媒体装置

7900001002-B11F MULTIMEDIA-ASSY

序号	备件编码	中文名称	英文名称	NSE1.5T+LD525		TNN4G15T+LD525		TNN4G15T+A6F5				TN4G18T+DCT360					备注
				MT两驱豪华型	MT两驱尊享型	MT两驱豪华型	MT两驱尊享型	AT两驱豪华型	AT两驱尊享型	AT两驱尊贵型	AT两驱旗舰型	DCT两驱豪华型	DCT两驱尊享型	DCT两驱尊贵型	DCT两驱旗舰型	DCT互联网智尊型	
1	7911020001-B11A	高音扬声器	HIGH-SPEAKER-ASSY	0	2	0	2	0	2	4	0	0	2	4	0	0	
2	7911010003-B11A	低音扬声器	LOUD-SPEAKER-ASSY	0	4	0	4	0	4	4	0	0	4	4	0	0	
3	5608011001-B11	装塑料螺钉座	NUT	0	12	0	12	0	12	12	0	0	12	12	0	0	
4	Q2735513	十字槽大半圆头自攻螺钉	SCREW	0	12	0	12	0	12	12	0	0	12	12	0	0	
5	7901010002-B11F	无机芯导航（中配）	NAV-ASSY	0	1	0	1	0	1	1	0	0	1	1	0	0	
6	7901010006-B11F	仪表台开关组总成（中配）	IP SWITCH GROUP-ASSY	0	1	0	1	0	1	1	0	0	1	1	0	0	
7	Q2204816	十字槽盘头自攻螺钉和平垫圈组合件	SCREW	0	4	0	4	0	4	4	0	0	4	4	0	0	
8	7901040001-B11F	天线放大器总成	ANTENNA-AMPLIFIER-ASSY	0	1	0	1	0	1	1	0	0	1	1	0	0	
9	7901050001-B11F	天线连接线	ANTENNA WIRING	0	1	0	1	0	1	1	0	0	1	1	0	0	
10	7901060001-B11F	GPS天线	GPS-ANTENNA-ASSY	0	1	0	1	0	1	1	0	0	1	1	0	0	
11	7901061-A01	天线放大器固定用海绵贴	SPONGE STICKER	0	9	0	9	0	9	9	0	0	9	9	0	0	
12	7901020001-B11F	USB+IPOD接口	USB&IPOD UNIT	0	1	0	1	0	1	1	0	0	1	1	0	0	

7900001002-B11F

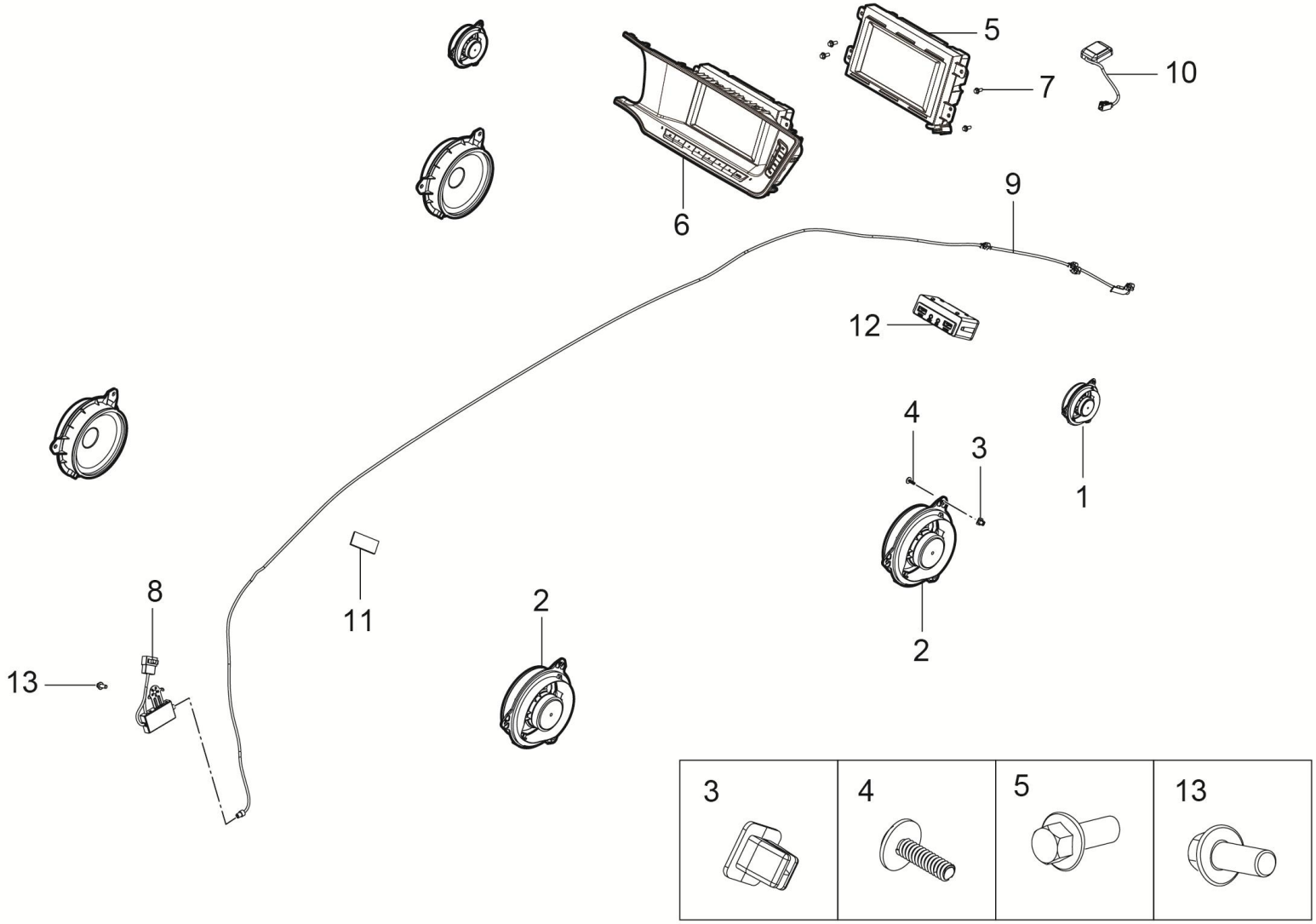

7900001002-B11F 多媒体装置

7900001002-B11F MULTIMEDIA-ASSY

序号	备件编码	中文名称	英文名称	NSE1.5T+LD525		TNN4G15T+LD525		TNN4G15T+A6F5				TN4G18T+DCT360					备注
				MT两驱豪华型	MT两驱尊享型	MT两驱豪华型	MT两驱尊享型	AT两驱豪华型	AT两驱尊享型	AT两驱尊贵型	AT两驱旗舰型	DCT两驱豪华型	DCT两驱尊享型	DCT两驱尊贵型	DCT两驱旗舰型	DCT互联网智尊型	
13	Q1840616	六角法兰面螺栓	BOLT	0	1	0	1	0	1	1	0	0	1	1	0	0	

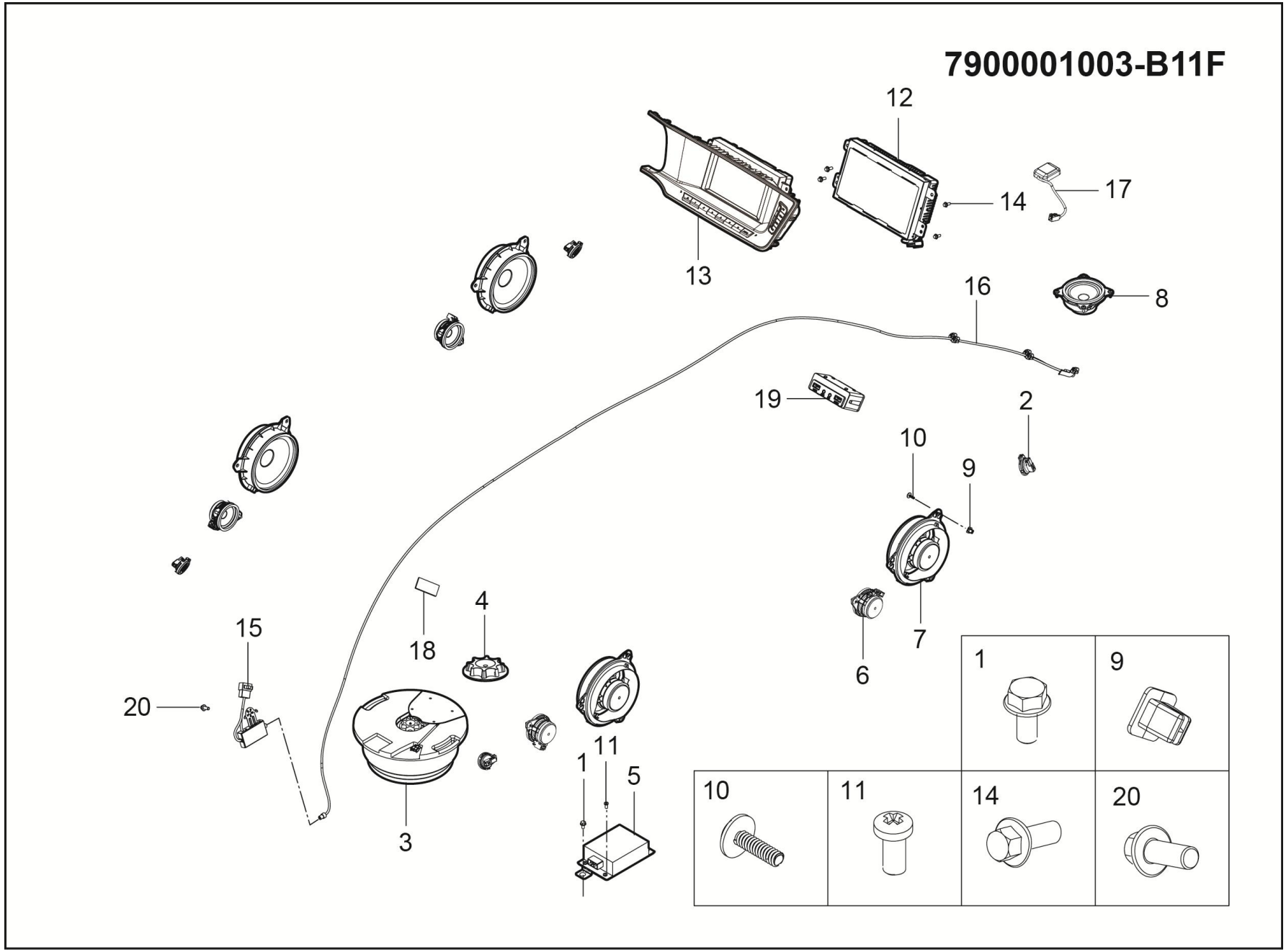
7900001003-B11F
12
17
14
13
16
8
19
2
10
9
7
6
15
18
4
20
11
1
5
3
1
9
10
11
14
20

7900001003-B11F 多媒体装置

7900001003-B11F MULTIMEDIA-ASSY

序号	备件编码	中文名称	英文名称	NSE1.5T+LD525		TNN4G15T+LD525		TNN4G15T+A6F5				TN4G18T+DCT360					备注
				MT两驱豪华型	MT两驱尊享型	MT两驱豪华型	MT两驱尊享型	AT两驱豪华型	AT两驱尊享型	AT两驱尊贵型	AT两驱旗舰型	DCT两驱豪华型	DCT两驱尊享型	DCT两驱尊贵型	DCT两驱旗舰型	DCT互联网智尊型	
1	Q1840612	六角法兰面螺栓	BOLT	0	0	0	0	0	0	0	3	0	0	0	3	3	
2	7911020001-B11A	高音扬声器	HIGH-SPEAKER-ASSY	0	0	0	0	0	0	0	4	0	0	0	4	4	
3	7911030001-B11A	重低音扬声器	SUBWOOFER	0	0	0	0	0	0	0	1	0	0	0	1	1	
4	7911030002-B11A	重低音扬声器安装螺帽	NUT	0	0	0	0	0	0	0	1	0	0	0	1	1	
5	7911040001-B11A	扬声器功放	14-AMP-ASSY	0	0	0	0	0	0	0	1	0	0	0	1	1	
6	7911010002-B11A	中音扬声器	MIDDLE-SPEAKER-ASSY	0	0	0	0	0	0	0	2	0	0	0	2	2	
7	7911010003-B11A	低音扬声器	LOUD-SPEAKER-ASSY	0	0	0	0	0	0	0	4	0	0	0	4	4	
8	7911010004-B11A	中置扬声器	IP-MIDDLE-SPEAKER-ASSY	0	0	0	0	0	0	0	1	0	0	0	1	1	
9	5608011001-B11	装塑料螺钉座	NUT	0	0	0	0	0	0	0	12	0	0	0	12	12	
10	Q2735513	十字槽大半圆头自攻螺钉	SCREW	0	0	0	0	0	0	0	16	0	0	0	16	16	
11	Q2204816	十字槽盘头自攻螺钉和平垫圈组合件	SCREW	0	0	0	0	0	0	0	4	0	0	0	4	4	
12	7901010003-B11F	无机芯导航（高配）	NAV-ASSY	0	0	0	0	0	0	0	1	0	0	0	1	1	

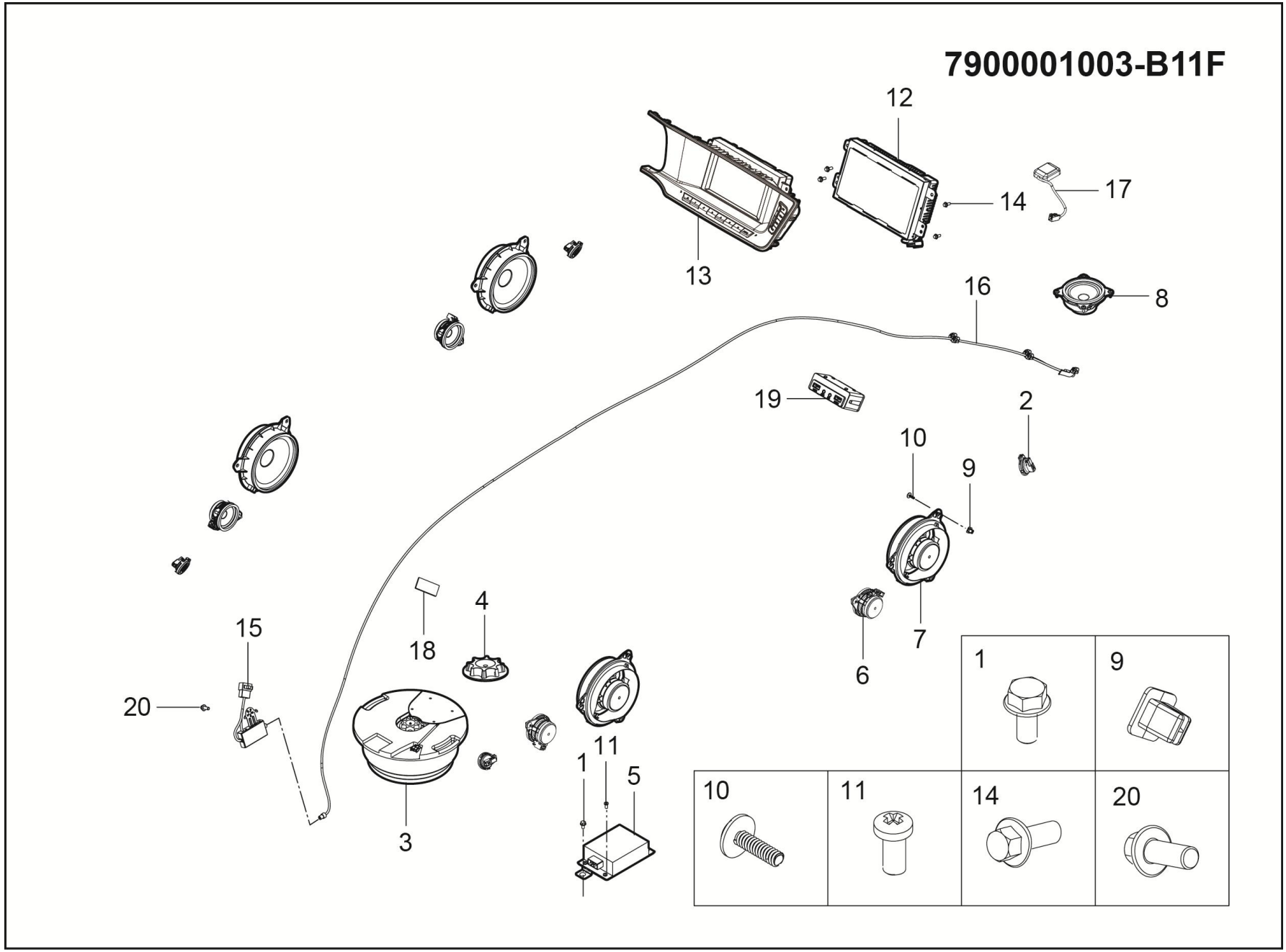
7900001003-B11F
12
13
14
17
16
8
19
2
10
9
7
6
15
18
4
20
3
11
1
5
1
9
10
11
14
20

7900001003-B11F 多媒体装置

7900001003-B11F MULTIMEDIA-ASSY

序号	备件编码	中文名称	英文名称	NSE1.5T +LD525		TNN4G15 T+LD525		TNN4G15T+A6F5				TN4G18T+DCT360					备注
				MT 两驱豪华型	MT 两驱尊享型	MT 两驱豪华型	MT 两驱尊享型	AT 两驱豪华型	AT 两驱尊享型	AT 两驱尊贵型	AT 两驱旗舰型	DCT 两驱豪华型	DCT 两驱尊享型	DCT 两驱尊贵型	DCT 两驱旗舰型	DCT 互联网智尊型	
13	7901010007-B11F	仪表台开关组总成（高配）	IP SWITCH GROUP-ASSY	0	0	0	0	0	0	0	1	0	0	0	1	1	
14	Q2204816	十字槽盘头自攻螺钉和平垫圈组合件	SCREW	0	0	0	0	0	0	0	4	0	0	0	4	4	
15	7901040001-B11F	天线放大器总成	ANTENNA-AMPLIFIER-ASSY	0	0	0	0	0	0	0	1	0	0	0	1	1	
16	7901050001-B11F	天线连接线	ANTENNA WIRING	0	0	0	0	0	0	0	1	0	0	0	1	1	
17	7901060001-B11F	GPS天线	GPS-ANTENNA-ASSY	0	0	0	0	0	0	0	1	0	0	0	1	1	
18	7901061-A01	天线放大器固定用海绵贴	SPONGE STICKER	0	0	0	0	0	0	0	9	0	0	0	9	9	
19	7901020001-B11F	USB+IPOD接口	USB&IPOD UNIT	0	0	0	0	0	0	0	1	0	0	0	1	1	
20	Q1840616	六角法兰面螺栓	BOLT	0	0	0	0	0	0	0	1	0	0	0	1	1	

7918001001-B11F

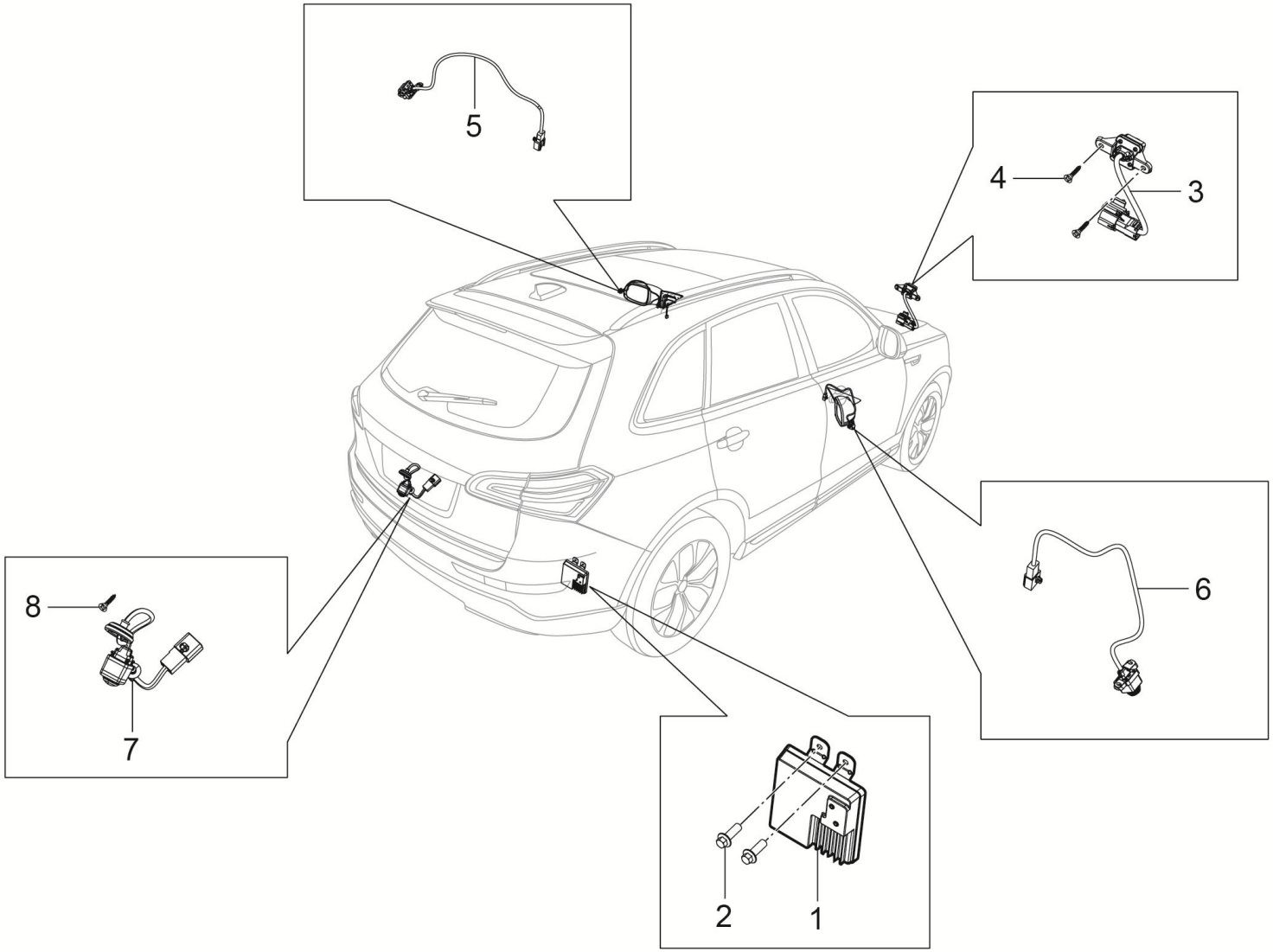

7918001001-B11F 全景影像装置

7918001001-B11F AROUND-VIEW-MONITOR

序号	备件编码	中文名称	英文名称	NSE1.5T+LD525		TNN4G15T+LD525		TNN4G15T+A6F5				TN4G18T+DCT360					备注
				MT两驱豪华型	MT两驱尊享型	MT两驱豪华型	MT两驱尊享型	AT两驱豪华型	AT两驱尊享型	AT两驱尊贵型	AT两驱旗舰型	DCT两驱豪华型	DCT两驱尊享型	DCT两驱尊贵型	DCT两驱旗舰型	DCT互联网智尊型	
1	7918010001-B11F	全景影像控制器	AVM CONTROLLER	0	0	0	0	0	0	0	1	0	0	0	1	1	
2	Q1840616	六角法兰面螺栓	SCREW	0	0	0	0	0	0	0	3	0	0	0	3	3	
3	7917010002-B11F	前摄像头总成	FRONT CAMERA-ASSY	0	0	0	0	0	0	0	1	0	0	0	1	1	
4	Q2204213	十字槽盘头自攻螺钉和平垫圈组合件	FUSE BOX ASSY-PRE-FLIGHT-BRACKET	0	0	0	0	0	0	0	2	0	0	0	2	2	
5	7917010003-B11F	左摄像头总成	LEFT CAMERA-ASSY	0	0	0	0	0	0	0	1	0	0	0	1	1	换摄像头需换后视镜总成
6	7917010004-B11F	右摄像头总成	RIGHT CAMERA-ASSY	0	0	0	0	0	0	0	1	0	0	0	1	1	换摄像头需换后视镜总成
7	7917010005-B11F	后摄像头总成	REAR CAMERA-ASSY	0	0	0	0	0	0	0	1	0	0	0	1	1	
8	Q2204213	十字槽盘头自攻螺钉和平垫圈组合件	FUSE BOX ASSY-PRE-FLIGHT-BRACKET	0	0	0	0	0	0	0	2	0	0	0	2	2	

7921001001-B11F

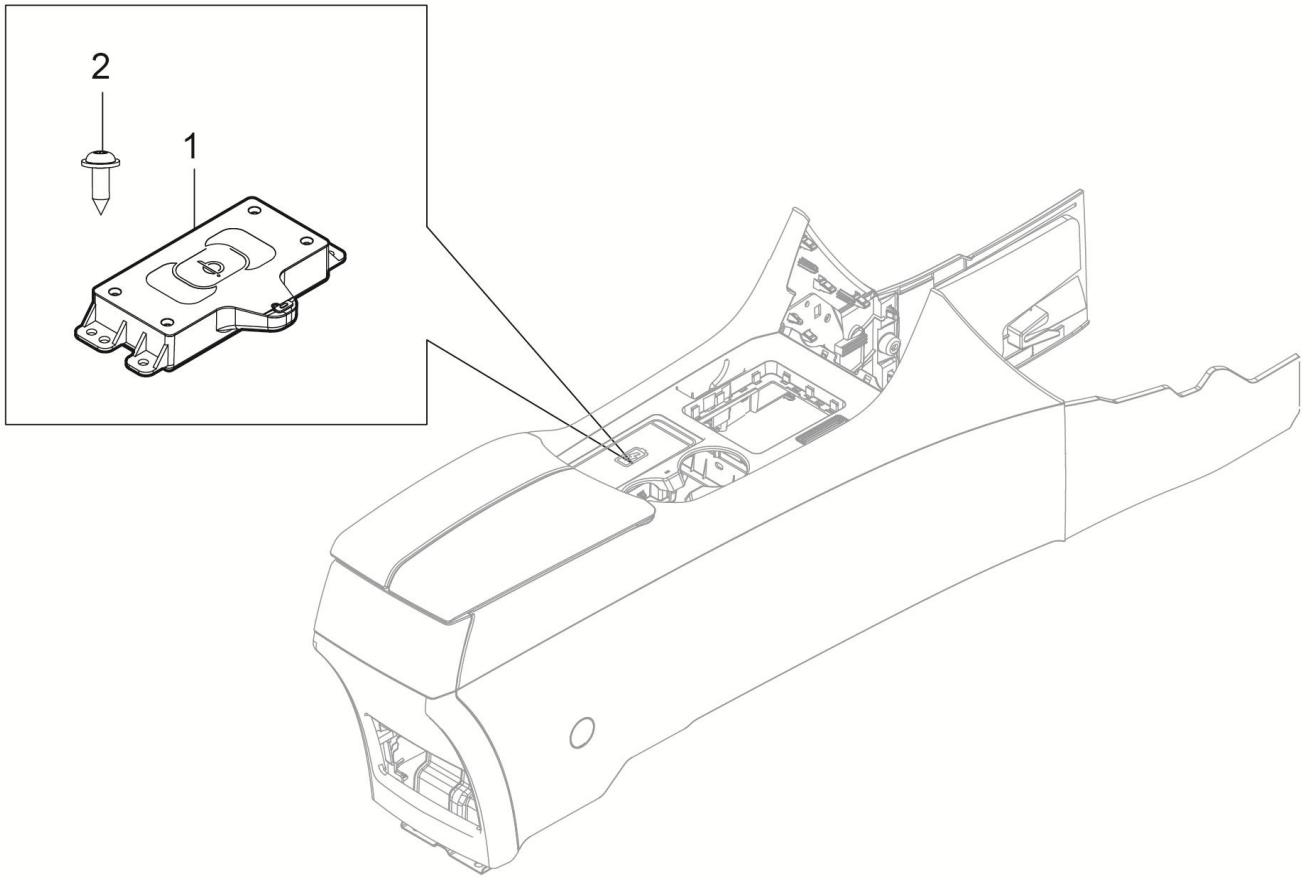

7921001001-B11F 手机无线充电系统装置

7921001001-B11F PHONE-WIRELESS-CHARIGE-SYSTEM

序号	备件编码	中文名称	英文名称	NSE1.5T+LD525		TNN4G15T+LD525		TNN4G15T+A6F5				TN4G18T+DCT360					备注
				MT两驱豪华型	MT两驱尊享型	MT两驱豪华型	MT两驱尊享型	AT两驱豪华型	AT两驱尊享型	AT两驱尊贵型	AT两驱旗舰型	DCT两驱豪华型	DCT两驱尊享型	DCT两驱尊贵型	DCT两驱旗舰型	DCT互联网智尊型	
1	7921010001-B11A	手机无线充电模块	PHONE-WIRELESS-CHARIGE-MODULE	0	0	0	0	0	0	0	1	0	0	0	1	1	
2	Q2204213	十字槽盘头自攻螺钉	SCREW	0	0	0	0	0	0	0	4	0	0	0	4	4	

7907001001-B11A

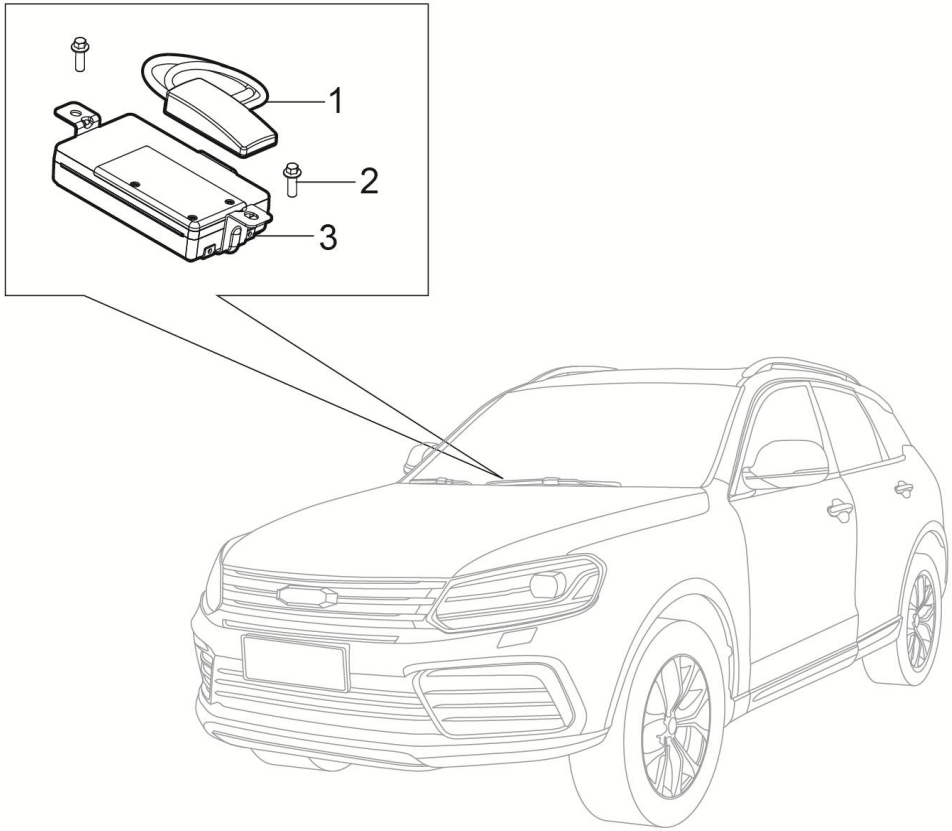

7907001001-B11A 车联网远程控制装置

7907001001-B11A TELEMATICS-ASSY

序号	备件编码	中文名称	英文名称	NSE1.5T+LD525		TNN4G15T+LD525		TNN4G15T+A6F5				TN4G18T+DCT360					备注
				MT两驱豪华型	MT两驱尊享型	MT两驱豪华型	MT两驱尊享型	AT两驱豪华型	AT两驱尊享型	AT两驱尊贵型	AT两驱旗舰型	DCT两驱豪华型	DCT两驱尊享型	DCT两驱尊贵型	DCT两驱旗舰型	DCT互联网智尊型	
1	7901070001-B11A	T-BOX天线	T-BOX ANTENNA	0	0	0	0	0	0	0	0	0	0	0	0	1	
2	Q1840616	六角法兰面螺栓	BOLT	0	0	0	0	0	0	0	0	0	0	0	0	2	
3	7907010001-B11A	远程控制模块	T-BOX	0	0	0	0	0	0	0	0	0	0	0	0	1	

8100001002-B11F

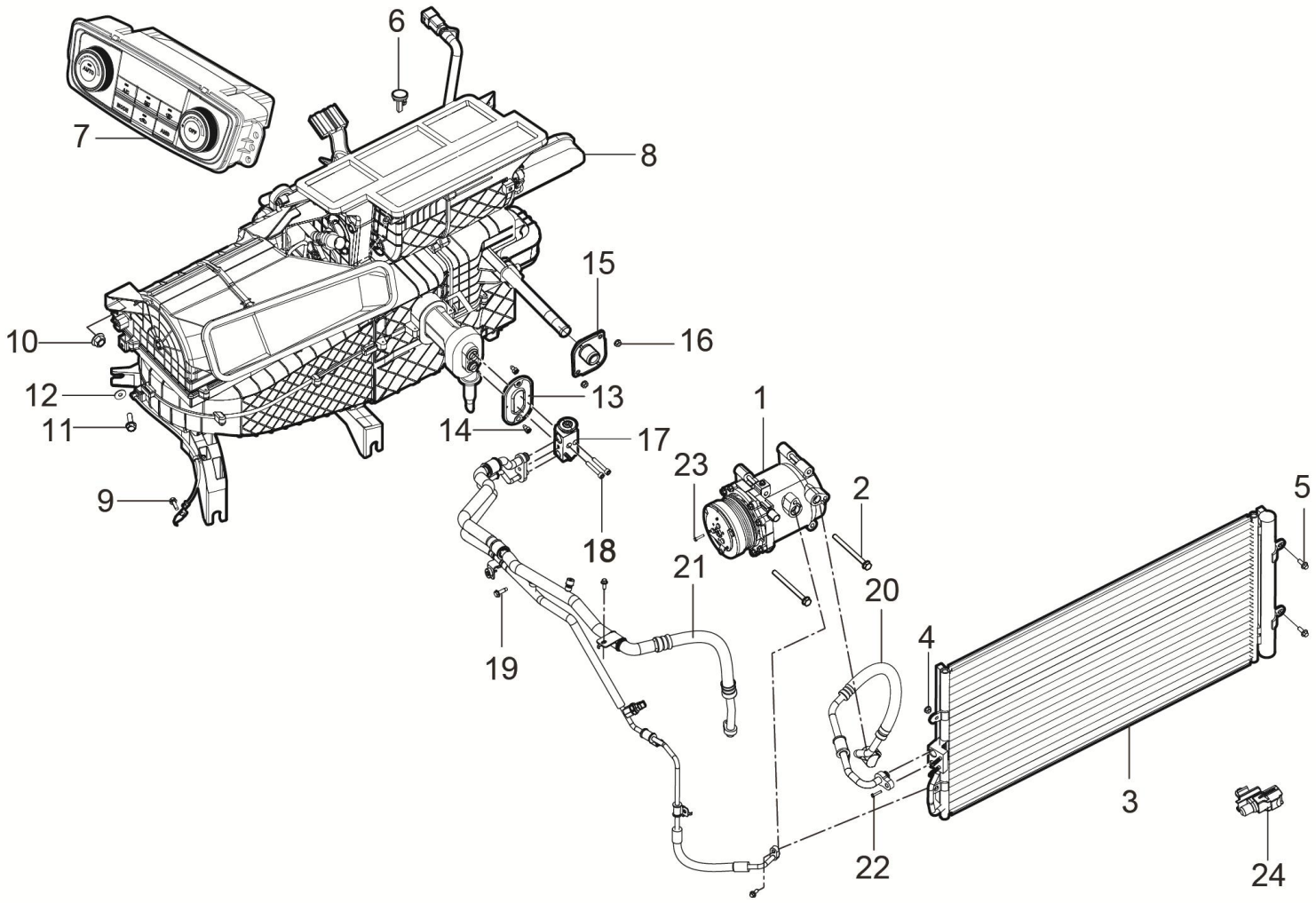

8100001002-B11F 空调系统装置

8100001002-B11F AUTO-A/C ASSY

序号	备件编码	中文名称	英文名称	NSE1.5T+LD525		TNN4G15T+LD525		TNN4G15T+A6F5				TN4G18T+DCT360					备注
				MT两驱豪华型	MT两驱尊享型	MT两驱豪华型	MT两驱尊享型	AT两驱豪华型	AT两驱尊享型	AT两驱尊贵型	AT两驱旗舰型	DCT两驱豪华型	DCT两驱尊享型	DCT两驱尊贵型	DCT两驱旗舰型	DCT互联网智尊型	
1	8103010002-B11B	压缩机总成	COMPRESSOR-ASSY	0	0	0	0	0	0	0	0	0	1	1	0	0	
2	Q18408100	六角法兰面螺栓	BOLT	0	0	0	0	0	0	0	0	0	4	4	0	0	
3	8105010002-B11	冷凝器总成	CONDENSER-ASSY	0	0	0	0	0	0	0	0	0	1	1	0	0	
4	Q32006	六角法兰面螺母	NUT	0	0	0	0	0	0	0	0	0	2	2	0	0	
5	Q1840616	六角法兰面螺栓	BOLT	0	0	0	0	0	0	0	0	0	4	4	0	0	
6	8112030001-B11	阳光传感器总成	SOLAR-SENSOR-ASSY	0	0	0	0	0	0	0	0	0	1	1	0	0	
7	8112010002-B11F	空调控制面板总成	A/C-CONTROLS-ASSY	0	0	0	0	0	0	0	0	0	1	1	0	0	
8	8107010003-B11F	HVAC总成	HVAC-ASSY	0	0	0	0	0	0	0	0	0	1	1	0	0	
9	Q1840612	六角法兰面螺栓	BOLT	0	0	0	0	0	0	0	0	0	1	1	0	0	
10	Q32008	六角法兰面螺母	NUT	0	0	0	0	0	0	0	0	0	3	3	0	0	
11	Q1840825	六角法兰面螺栓	BOLT	0	0	0	0	0	0	0	0	0	4	4	0	0	
12	Q40208	垫片	GASKET	0	0	0	0	0	0	0	0	0	2	2	0	0	

8100001002-B11F

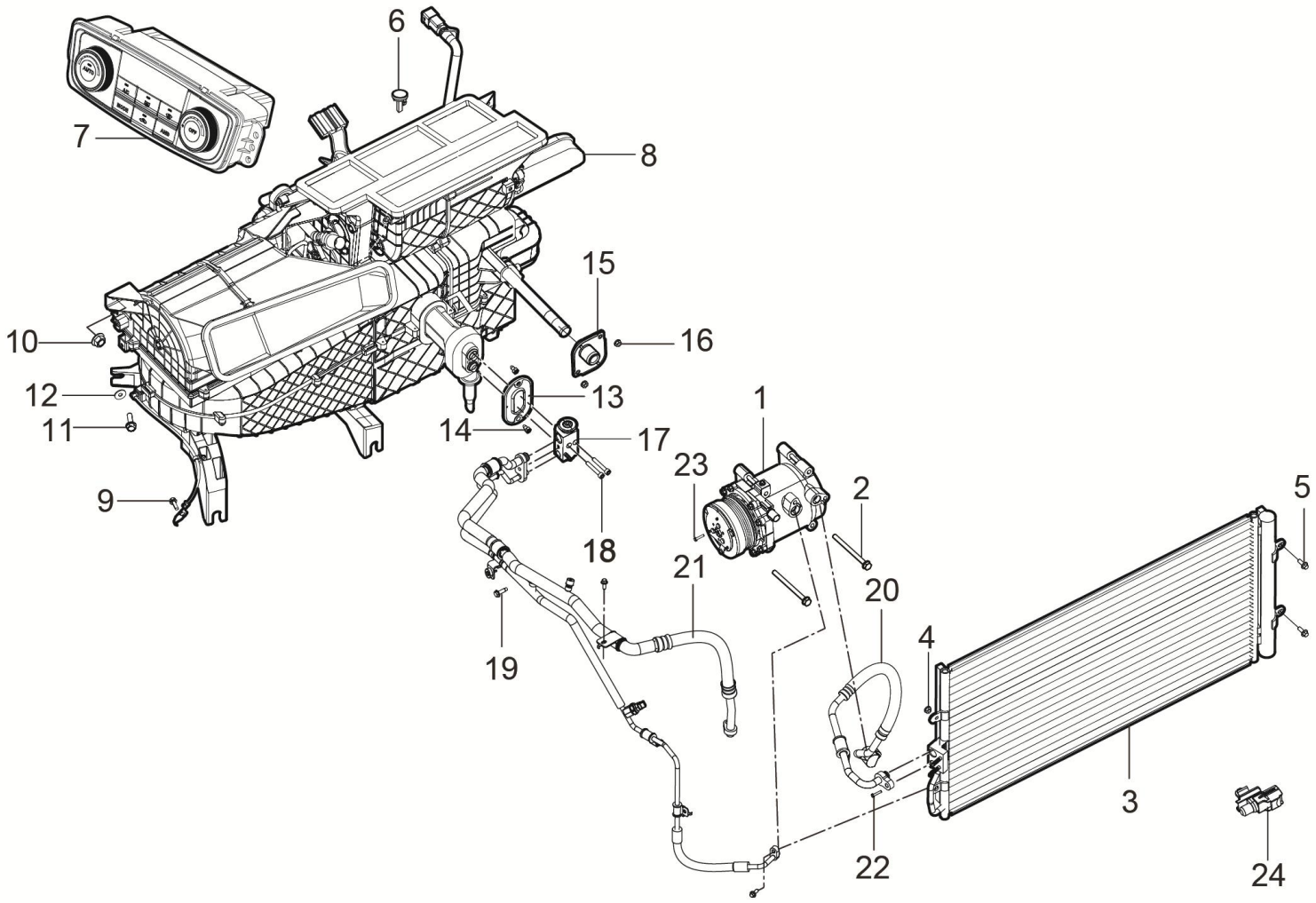

8100001002-B11F 空调系统装置

8100001002-B11F AUTO-A/C ASSY

序号	备件编码	中文名称	英文名称	NSE1.5T+LD525		TNN4G15T+LD525		TNN4G15T+A6F5				TN4G18T+DCT360					备注
				MT两驱豪华型	MT两驱尊享型	MT两驱豪华型	MT两驱尊享型	AT两驱豪华型	AT两驱尊享型	AT两驱尊贵型	AT两驱旗舰型	DCT两驱豪华型	DCT两驱尊享型	DCT两驱尊贵型	DCT两驱旗舰型	DCT互联网智尊型	
13	8107011001-B11	膨胀阀密封圈	TXV-SEALING	0	0	0	0	0	0	0	0	0	1	1	0	0	
14	Q2756313	十字槽凹穴六角头自攻螺钉	SCREW	0	0	0	0	0	0	0	0	0	2	2	0	0	
15	8107012001-B11	暖风水管密封圈	HEATING-ASSY-SEALING	0	0	0	0	0	0	0	0	0	1	1	0	0	
16	Q32006F31	六角法兰面螺母	NUT	0	0	0	0	0	0	0	0	0	2	2	0	0	
17	8107020001-B11	膨胀阀总成	TXV	0	0	0	0	0	0	0	0	0	1	1	0	0	
18	Q218B0540	圆头内六角螺栓	BOLT	0	0	0	0	0	0	0	0	0	2	2	0	0	
19	Q1840620	六角法兰面螺栓	BOLT	0	0	0	0	0	0	0	0	0	1	1	0	0	
20	8108030003-B11	压缩机-冷凝器管路总成	COMPRESSOR-TO-CONDENSER-PIPE-ASSY	0	0	0	0	0	0	0	0	0	1	1	0	0	
21	8108010004-B11	高低压管路总成	HIGH AND LOW-PRESSURE-PIPE-ASSY	0	0	0	0	0	0	0	0	0	1	1	0	0	
22	Q1400630F31	六角头螺栓和平垫圈组合件	BOLT	0	0	0	0	0	0	0	0	0	2	2	0	0	
23	Q1400620F31	六角头螺栓和平垫圈组合件	BOLT	0	0	0	0	0	0	0	0	0	3	3	0	0	
24	8112020001-B11	室外温度传感器总成	AMBIENT TEMPERATURE SENSOR ASSY	0	0	0	0	0	0	0	0	0	1	1	0	0	

8100001003-B11F

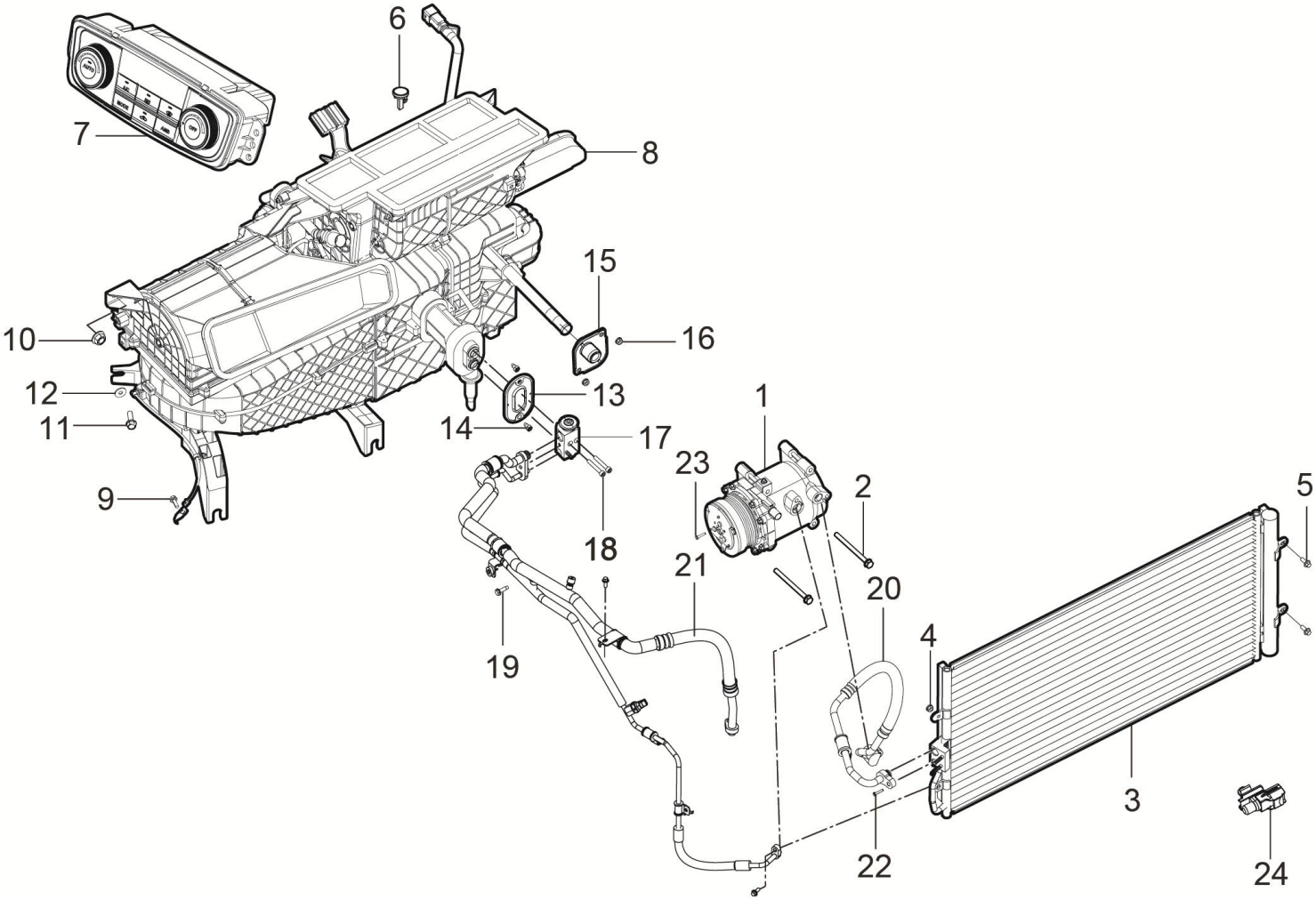

8100001003-B11F 空调系统装置

8100001003-B11F AUTO-A/C ASSY

序号	备件编码	中文名称	英文名称	NSE1.5T+LD525		TNN4G15T+LD525		TNN4G15T+A6F5				TN4G18T+DCT360					备注
				MT两驱豪华型	MT两驱尊享型	MT两驱豪华型	MT两驱尊享型	AT两驱豪华型	AT两驱尊享型	AT两驱尊贵型	AT两驱旗舰型	DCT两驱豪华型	DCT两驱尊享型	DCT两驱尊贵型	DCT两驱旗舰型	DCT互联网智尊型	
1	8103010002-B11B	压缩机总成	COMPRESSOR-ASSY	0	0	0	0	0	0	0	0	0	0	0	1	1	
2	Q18408100	六角法兰面螺栓	BOLT	0	0	0	0	0	0	0	0	0	0	0	4	4	
3	8105010002-B11	冷凝器总成	CONDENSER-ASSY	0	0	0	0	0	0	0	0	0	0	0	1	1	
4	Q32006	六角法兰面螺母	NUT	0	0	0	0	0	0	0	0	0	0	0	2	2	
5	Q1840616	六角法兰面螺栓	BOLT	0	0	0	0	0	0	0	0	0	0	0	4	4	
6	8112030001-B11	阳光传感器总成	SOLAR-SENSOR-ASSY	0	0	0	0	0	0	0	0	0	0	0	1	1	
7	8112010003-B11F	空调控制面板总成	A/C-CONTROLS-ASSY	0	0	0	0	0	0	0	0	0	0	0	1	1	
8	8107010003-B11F	HVAC总成	HVAC-ASSY	0	0	0	0	0	0	0	0	0	0	0	1	1	
9	Q1840612	六角法兰面螺栓	BOLT	0	0	0	0	0	0	0	0	0	0	0	1	1	
10	Q32008	六角法兰面螺母	NUT	0	0	0	0	0	0	0	0	0	0	0	3	3	
11	Q1840825	六角法兰面螺栓	BOLT	0	0	0	0	0	0	0	0	0	0	0	4	4	
12	Q40208	垫片	GASKET	0	0	0	0	0	0	0	0	0	0	0	2	2	

8100001003-B11F

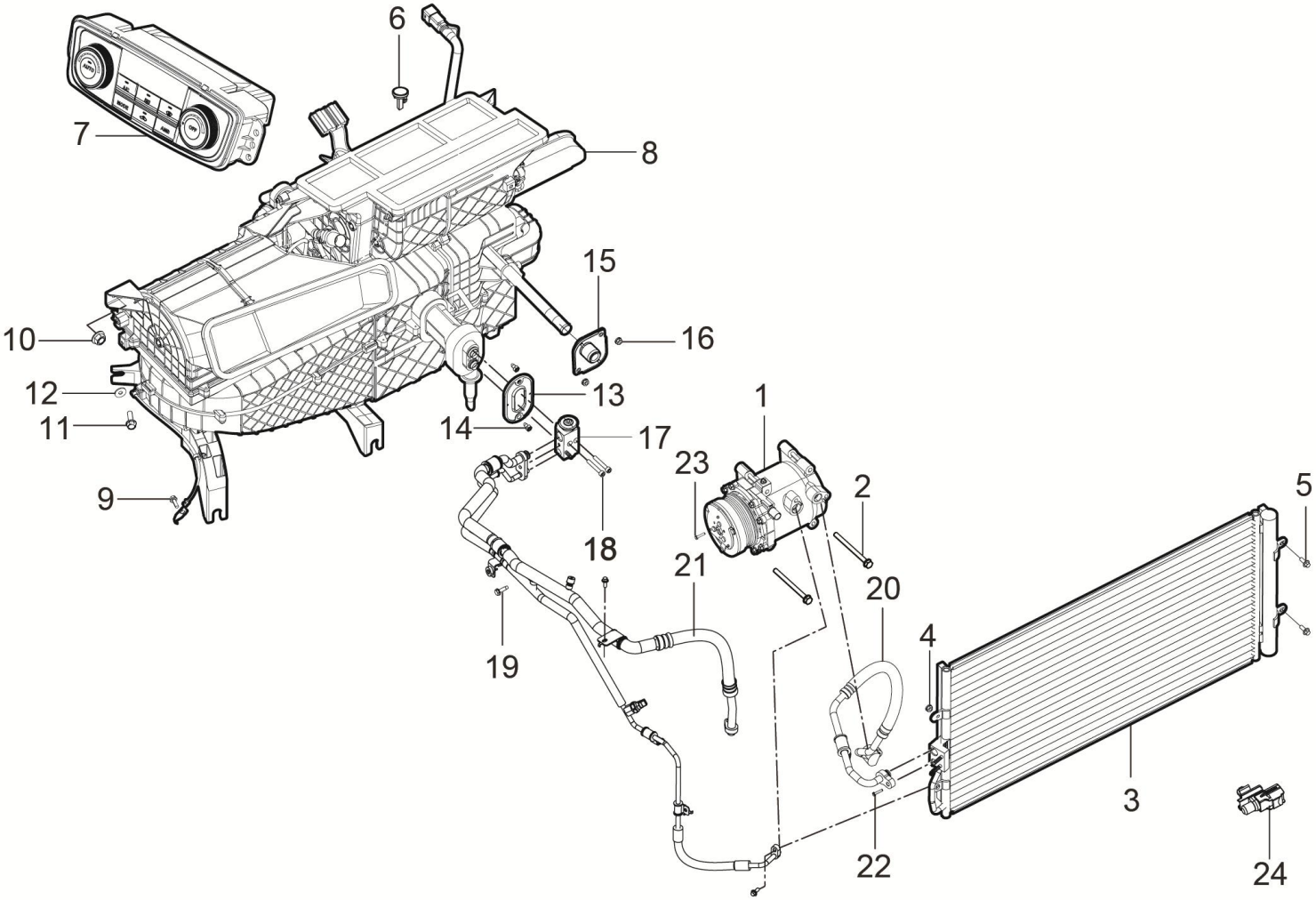

8100001003-B11F 空调系统装置

8100001003-B11F AUTO-A/C ASSY

序号	备件编码	中文名称	英文名称	NSE1.5T+LD525		TNN4G15T+LD525		TNN4G15T+A6F5				TN4G18T+DCT360					备注
				MT 两驱豪华型	MT 两驱尊享型	MT 两驱豪华型	MT 两驱尊享型	AT 两驱豪华型	AT 两驱尊享型	AT 两驱尊贵型	AT 两驱旗舰型	DCT 两驱豪华型	DCT 两驱尊享型	DCT 两驱尊贵型	DCT 两驱旗舰型	DCT 互联网智尊型	
13	8107011001-B11	膨胀阀密封圈	TXV-SEALING	0	0	0	0	0	0	0	0	0	0	0	1	1	
14	Q2756313	十字槽凹穴六角头自攻螺钉	SCREW	0	0	0	0	0	0	0	0	0	0	0	2	2	
15	8107012001-B11	暖风水管密封圈	HEATING-ASSY-SEALING	0	0	0	0	0	0	0	0	0	0	0	1	1	
16	Q32006F31	六角法兰面螺母	NUT	0	0	0	0	0	0	0	0	0	0	0	2	2	
17	8107020001-B11	膨胀阀总成	TXV	0	0	0	0	0	0	0	0	0	0	0	1	1	
18	Q218B0540	圆头内六角螺栓	BOLT	0	0	0	0	0	0	0	0	0	0	0	2	2	
19	Q1840620	六角法兰面螺栓	BOLT	0	0	0	0	0	0	0	0	0	0	0	1	1	
20	8108030003-B11	压缩机-冷凝器管路总成	COMPRESSOR-TO-CONDENSER-PIPE-ASSY	0	0	0	0	0	0	0	0	0	0	0	1	1	
21	8108010004-B11	高低压管路总成	HIGH AND LOW-PRESSURE-PIPE-ASSY	0	0	0	0	0	0	0	0	0	0	0	1	1	
22	Q1400630F31	六角头螺栓和平垫圈组合件	BOLT	0	0	0	0	0	0	0	0	0	0	0	2	2	
23	Q1400620F31	六角头螺栓和平垫圈组合件	BOLT	0	0	0	0	0	0	0	0	0	0	0	3	3	
24	8112020001-B11	室外温度传感器总成	AMBIENT TEMPERATURE SENSOR ASSY	0	0	0	0	0	0	0	0	0	0	0	1	1	

8100001004-B11F

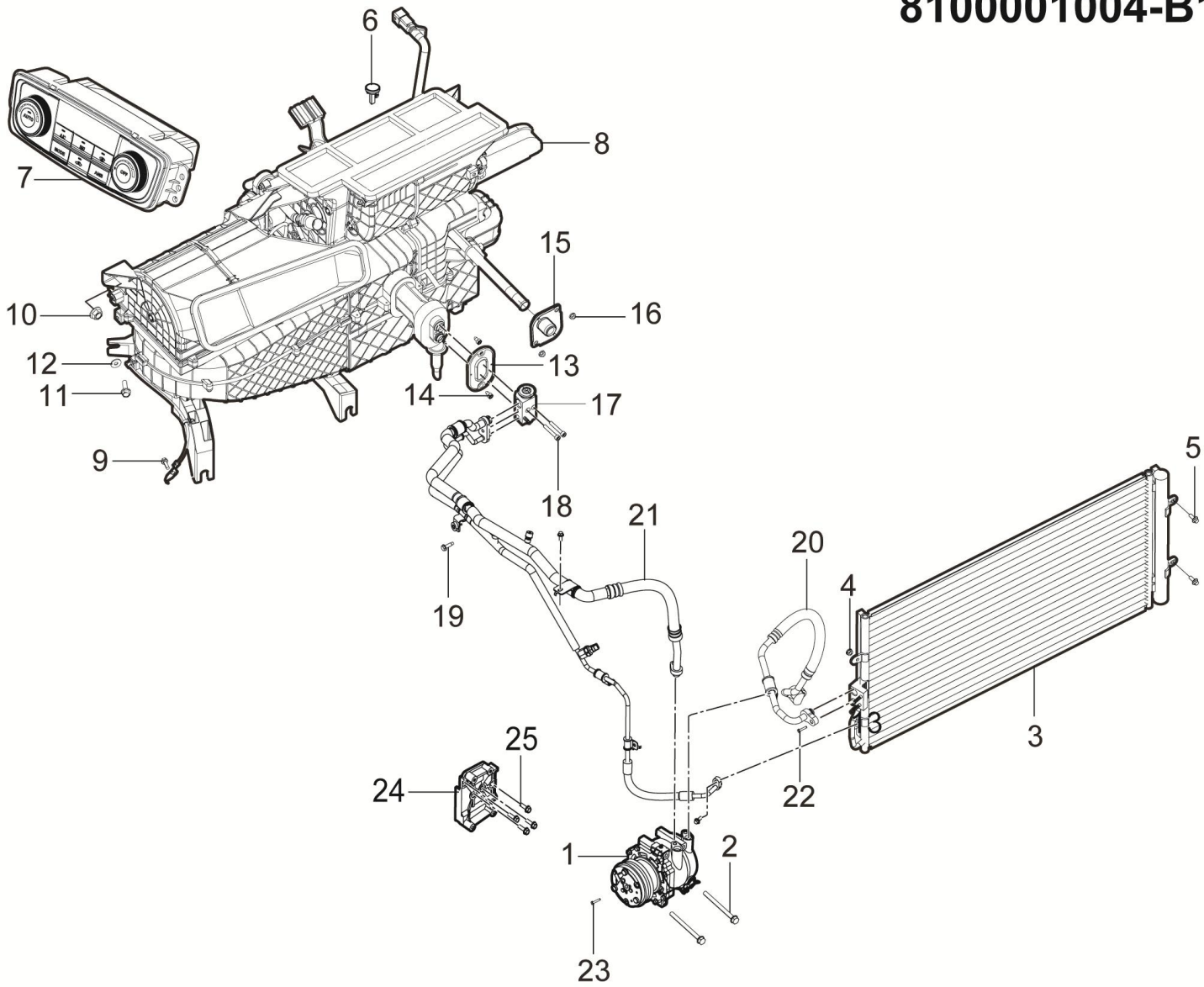

8100001004-B11F 空调系统装置

8100001004-B11F AUTO-A/C ASSY

序号	备件编码	中文名称	英文名称	NSE1.5T+LD525		TNN4G15T+LD525		TNN4G15T+A6F5				TN4G18T+DCT360					备注
				MT两驱豪华型	MT两驱尊享型	MT两驱豪华型	MT两驱尊享型	AT两驱豪华型	AT两驱尊享型	AT两驱尊贵型	AT两驱旗舰型	DCT两驱豪华型	DCT两驱尊享型	DCT两驱尊贵型	DCT两驱旗舰型	DCT互联网智尊型	
1	8103010001-A02	多楔带空调压缩机总成	MULTI-WEDGE A/C COMPRESSOR ASSY	1	0	1	0	1	0	0	0	1	0	0	0	0	
2	Q18408100	六角法兰面螺栓	BOLT	4	0	4	0	4	0	0	0	4	0	0	0	0	
3	8105010001-B11	冷凝器总成	CONDENSER-ASSY	1	0	1	0	1	0	0	0	1	0	0	0	0	
4	Q32006	六角法兰面螺母	NUT	2	0	2	0	2	0	0	0	2	0	0	0	0	
5	Q1840616	六角法兰面螺栓	BOLT	4	0	4	0	4	0	0	0	4	0	0	0	0	
6	8112011001-B11	阳光传感器总成堵盖	SOLAR-SENSOR-COVER	1	0	1	0	1	0	0	0	1	0	0	0	0	
7	8112010001-B11F	空调控制面板总成	A/C-CONTROLS-ASSY	1	0	1	0	1	0	0	0	1	0	0	0	0	
8	8107010001-B11F	HVAC总成	HVAC-ASSY	1	0	1	0	1	0	0	0	1	0	0	0	0	
9	Q1840612	六角法兰面螺栓	BOLT	1	0	1	0	1	0	0	0	1	0	0	0	0	
10	Q32008	六角法兰面螺母	NUT	3	0	3	0	3	0	0	0	3	0	0	0	0	
11	Q1840825	六角法兰面螺栓	BOLT	4	0	4	0	4	0	0	0	4	0	0	0	0	
12	Q40208	垫片	GASKET	2	0	2	0	2	0	0	0	2	0	0	0	0	

8100001004-B11F

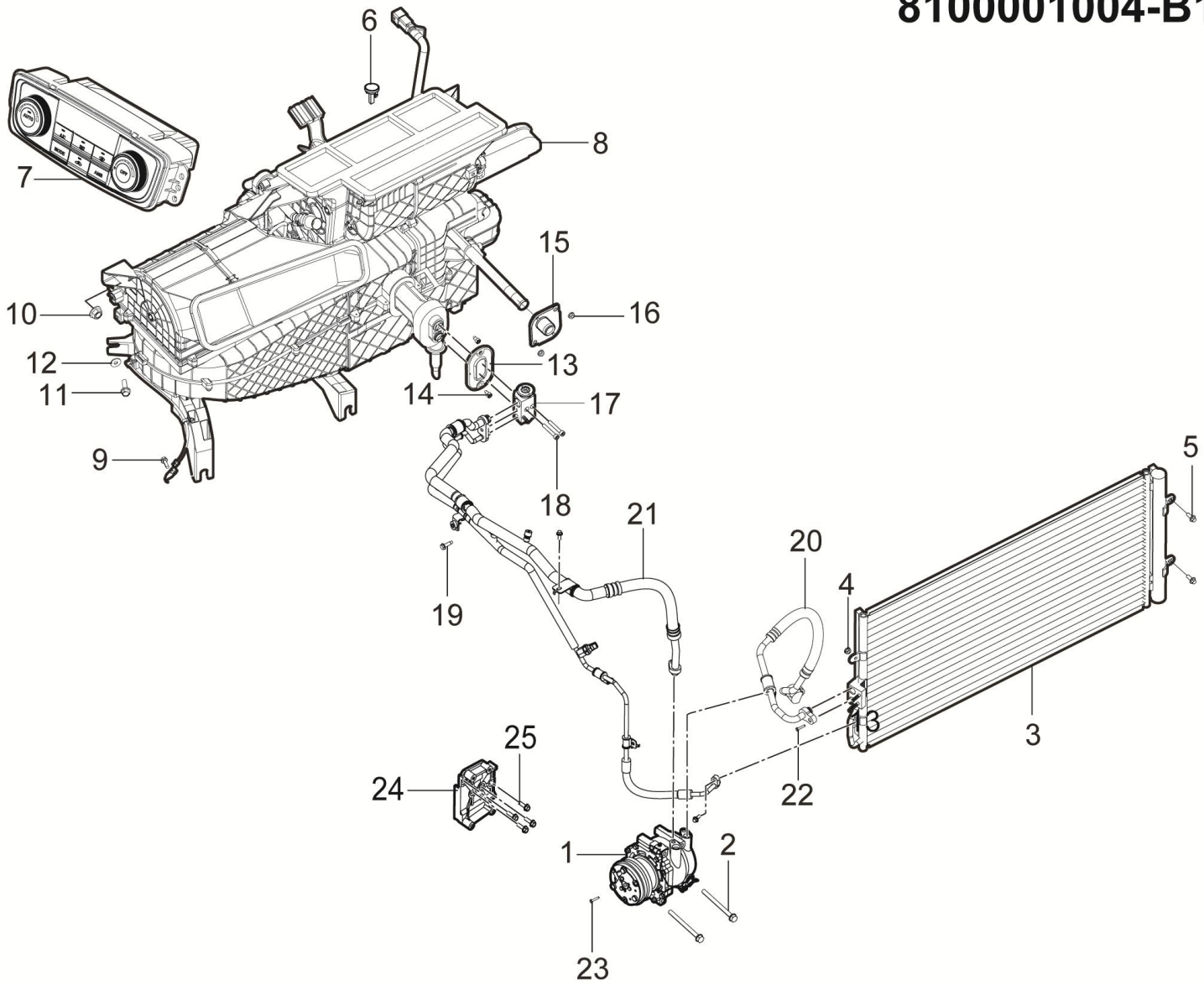

8100001004-B11F 空调系统装置

8100001004-B11F AUTO-A/C ASSY

序号	备件编码	中文名称	英文名称	NSE1.5T+LD525		TNN4G15T+LD525		TNN4G15T+A6F5				TN4G18T+DCT360					备注
				MT两驱豪华型	MT两驱尊享型	MT两驱豪华型	MT两驱尊享型	AT两驱豪华型	AT两驱尊享型	AT两驱尊贵型	AT两驱旗舰型	DCT两驱豪华型	DCT两驱尊享型	DCT两驱尊贵型	DCT两驱旗舰型	DCT互联网智尊型	
13	8107011001-B11	膨胀阀密封圈	TXV-SEALING	1	0	1	0	1	0	0	0	1	0	0	0	0	
14	Q2756313	十字槽凹穴六角头自攻螺钉	SCREW	2	0	2	0	2	0	0	0	2	0	0	0	0	
15	8107012001-B11	暖风水管密封圈	HEATING-ASSY-SEALING	1	0	1	0	1	0	0	0	1	0	0	0	0	
16	Q32006F31	六角法兰面螺母	NUT	2	0	2	0	2	0	0	0	2	0	0	0	0	
17	8107020001-B11	膨胀阀总成	TXV	1	0	1	0	1	0	0	0	1	0	0	0	0	
18	Q218B0540	圆头内六角螺栓	BOLT	2	0	2	0	2	0	0	0	2	0	0	0	0	
19	Q1840620	六角法兰面螺栓	BOLT	1	0	1	0	1	0	0	0	1	0	0	0	0	
20	8108030011-B11	压缩机-冷凝器管路总成	COMPRESSOR-TO-CONDENSER-PIPE-ASSY	1	0	1	0	1	0	0	0	1	0	0	0	0	
21	8108010013-B11	高低压管路总成	HIGH AND LOW-PRESSURE-PIPE-ASSY	1	0	1	0	1	0	0	0	1	0	0	0	0	
22	Q1400630F31	六角头螺栓和平垫圈组合件	BOLT	2	0	2	0	2	0	0	0	2	0	0	0	0	
23	Q1400620F31	六角头螺栓和平垫圈组合件	BOLT	3	0	3	0	3	0	0	0	3	0	0	0	0	
24	8103021-A01	压缩机支架	COMPERESSOR BRACKET	1	0	1	0	1	0	0	0	1	0	0	0	0	

8100001004-B11F

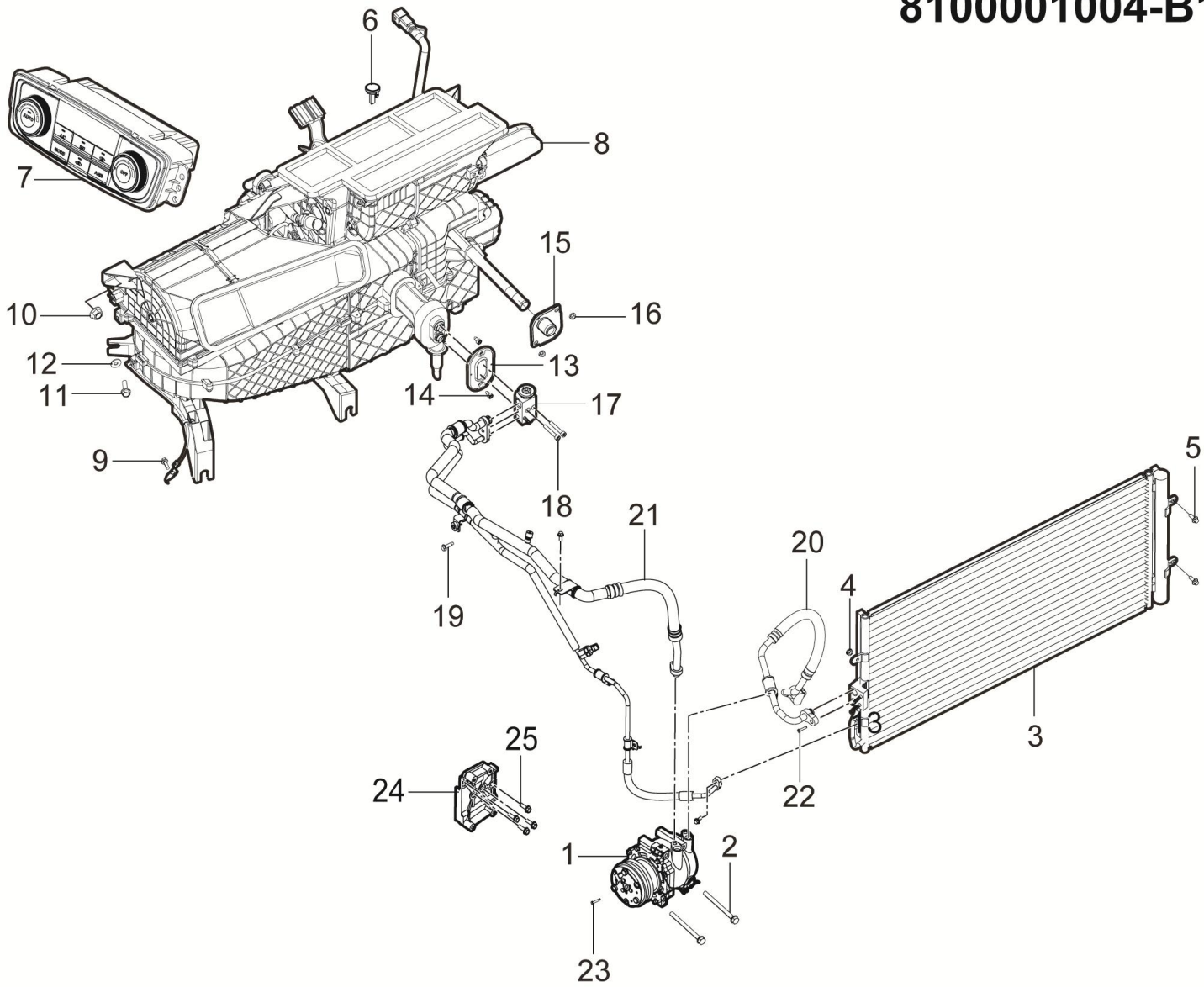

8100001004-B11F 空调系统装置

8100001004-B11F AUTO-A/C ASSY

序号	备件编码	中文名称	英文名称	NSE1.5T+LD525		TNN4G15T+LD525		TNN4G15T+A6F5				TN4G18T+DCT360					备注
				MT两驱豪华型	MT两驱尊享型	MT两驱豪华型	MT两驱尊享型	AT两驱豪华型	AT两驱尊享型	AT两驱尊贵型	AT两驱旗舰型	DCT两驱豪华型	DCT两驱尊享型	DCT两驱尊贵型	DCT两驱旗舰型	DCT互联网智尊型	
25	Q1840825TF61	六角法兰面螺栓	BOLT	2	0	2	0	2	0	0	0	2	0	0	0	0	

8100001005-B11F

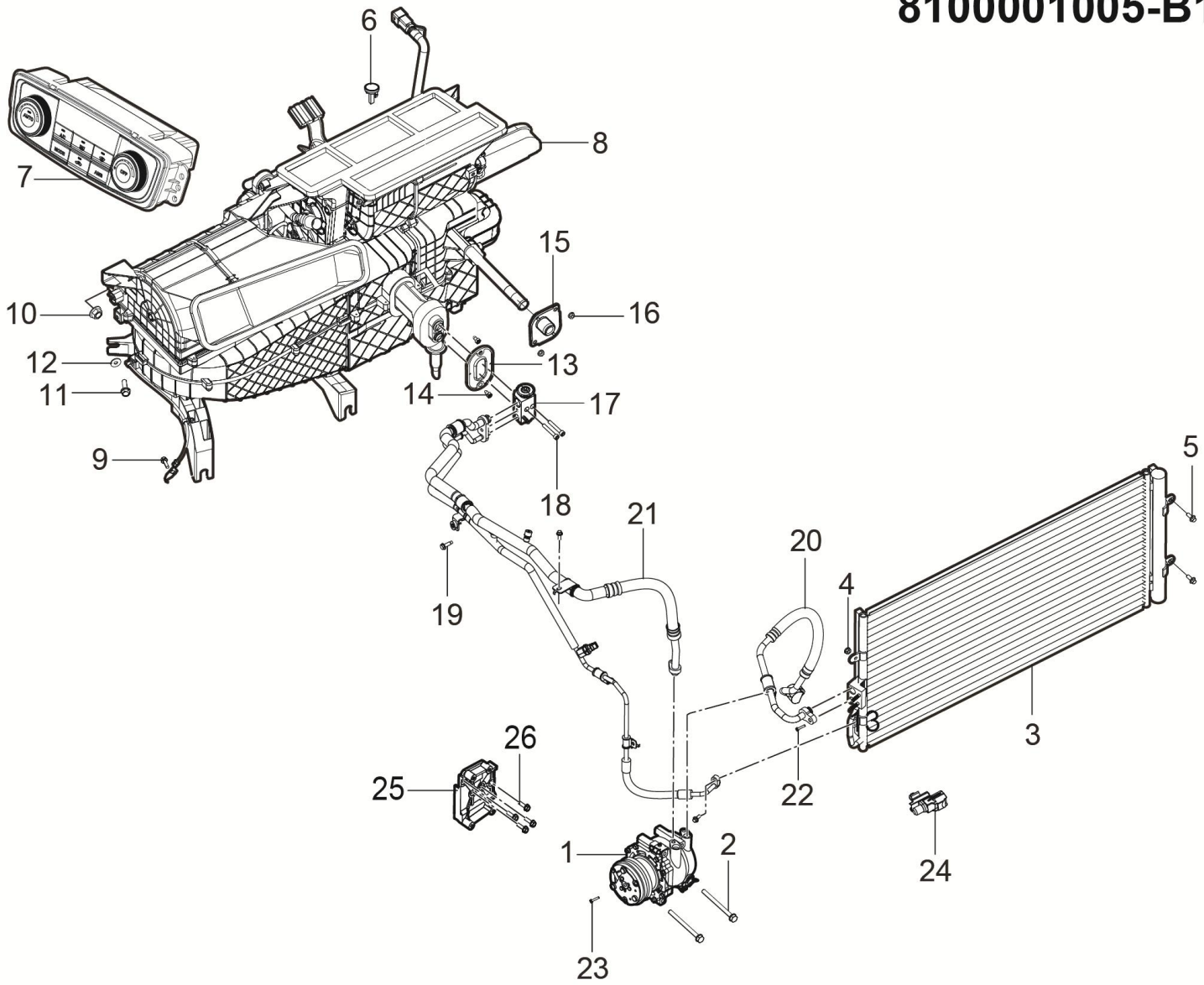

8100001005-B11F 空调系统装置

8100001005-B11F AUTO-A/C ASSY

序号	备件编码	中文名称	英文名称	NSE1.5T+LD525		TNN4G15T+LD525		TNN4G15T+A6F5				TN4G18T+DCT360					备注
				MT两驱豪华型	MT两驱尊享型	MT两驱豪华型	MT两驱尊享型	AT两驱豪华型	AT两驱尊享型	AT两驱尊贵型	AT两驱旗舰型	DCT两驱豪华型	DCT两驱尊享型	DCT两驱尊贵型	DCT两驱旗舰型	DCT互联网智尊型	
1	8103010001-A02	多楔带空调压缩机总成	MULTI-WEDGE A/C COMPRESSOR ASSY	0	1	0	1	0	1	1	0	0	0	0	0	0	
2	Q18408100	六角法兰面螺栓	BOLT	0	4	0	4	0	4	4	0	0	0	0	0	0	
3	8105010001-B11	冷凝器总成	CONDENSER-ASSY	0	1	0	1	0	1	1	0	0	0	0	0	0	
4	Q32006	六角法兰面螺母	NUT	0	2	0	2	0	2	2	0	0	0	0	0	0	
5	Q1840616	六角法兰面螺栓	BOLT	0	4	0	4	0	4	4	0	0	0	0	0	0	
6	8112030001-B11	阳光传感器总成	SOLAR-SENSOR-ASSY	0	1	0	1	0	1	1	0	0	0	0	0	0	
7	8112010002-B11F	空调控制面板总成	A/C-CONTROLS-ASSY	0	1	0	1	0	1	1	0	0	0	0	0	0	
8	8107010003-B11F	HVAC总成	HVAC-ASSY	0	1	0	1	0	1	1	0	0	0	0	0	0	
9	Q1840612	六角法兰面螺栓	BOLT	0	1	0	1	0	1	1	0	0	0	0	0	0	
10	Q32008	六角法兰面螺母	NUT	0	3	0	3	0	3	3	0	0	0	0	0	0	
11	Q1840825	六角法兰面螺栓	BOLT	0	4	0	4	0	4	4	0	0	0	0	0	0	
12	Q40208	垫片	GASKET	0	2	0	2	0	2	2	0	0	0	0	0	0	

8100001005-B11F

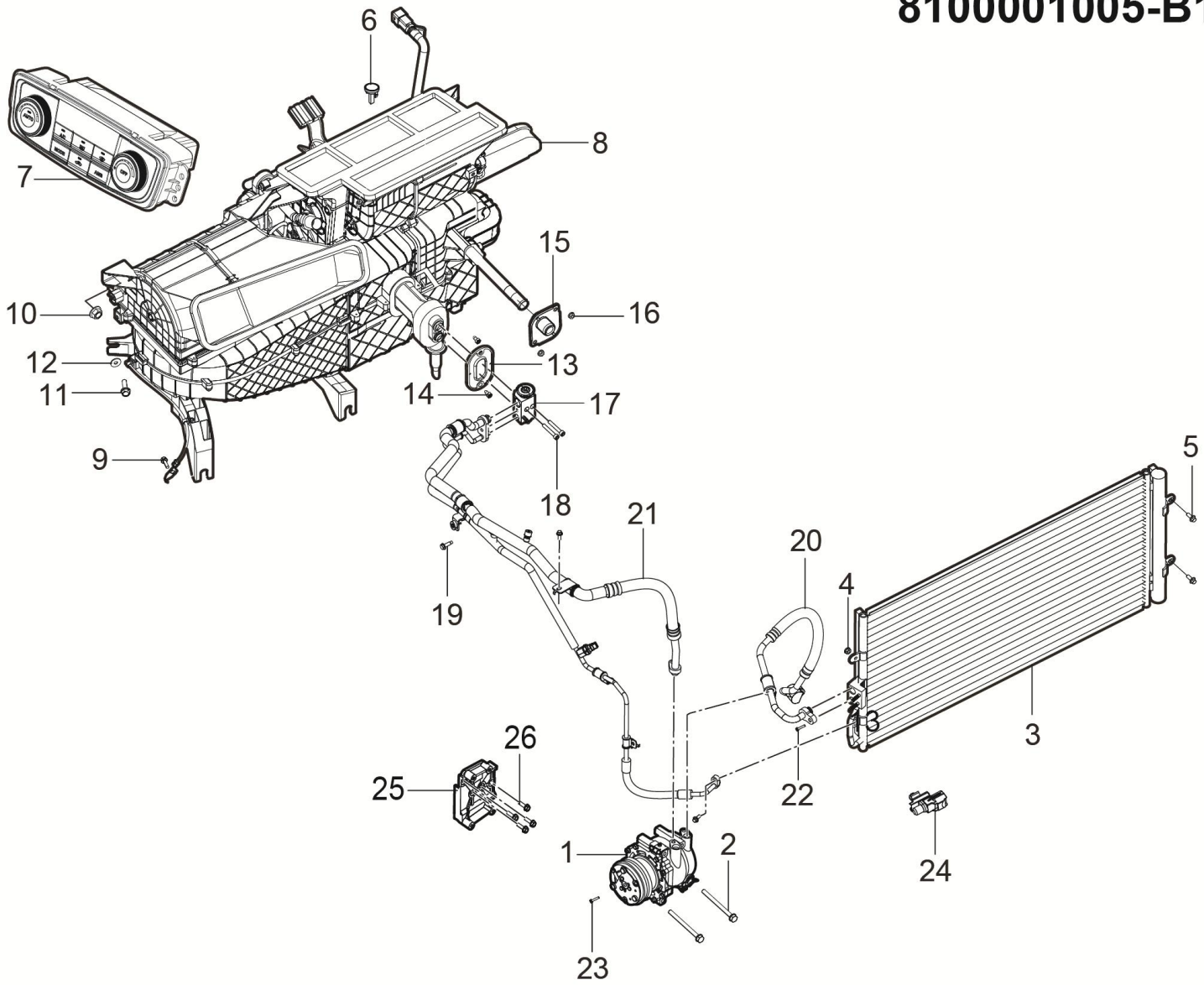

8100001005-B11F 空调系统装置

8100001005-B11F AUTO-A/C ASSY

序号	备件编码	中文名称	英文名称	NSE1.5T+LD525		TNN4G15T+LD525		TNN4G15T+A6F5				TN4G18T+DCT360					备注
				MT 两驱豪华型	MT 两驱尊享型	MT 两驱豪华型	MT 两驱尊享型	AT 两驱豪华型	AT 两驱尊享型	AT 两驱尊贵型	AT 两驱旗舰型	DCT 两驱豪华型	DCT 两驱尊享型	DCT 两驱尊贵型	DCT 两驱旗舰型	DCT 互联网智尊型	
13	8107011001-B11	膨胀阀密封圈	TXV-SEALING	0	1	0	1	0	1	1	0	0	0	0	0	0	
14	Q2756313	十字槽凹穴六角头自攻螺钉	SCREW	0	2	0	2	0	2	2	0	0	0	0	0	0	
15	8107012001-B11	暖风水管密封圈	HEATING-ASSY-SEALING	0	1	0	1	0	1	1	0	0	0	0	0	0	
16	Q32006F31	六角法兰面螺母	NUT	0	2	0	2	0	2	2	0	0	0	0	0	0	
17	8107020001-B11	膨胀阀总成	TXV	0	1	0	1	0	1	1	0	0	0	0	0	0	
18	Q218B0540	圆头内六角螺栓	BOLT	0	2	0	2	0	2	2	0	0	0	0	0	0	
19	Q1840620	六角法兰面螺栓	BOLT	0	1	0	1	0	1	1	0	0	0	0	0	0	
20	8108030011-B11	压缩机-冷凝器管路总成	COMPRESSOR-TO-CONDENSER-PIPE-ASSY	0	1	0	1	0	1	1	0	0	0	0	0	0	
21	8108010013-B11	高低压管路总成	HIGH AND LOW-PRESSURE-PIPE-ASSY	0	1	0	1	0	1	1	0	0	0	0	0	0	
22	Q1400630F31	六角头螺栓和平垫圈组合件	BOLT	0	2	0	2	0	2	2	0	0	0	0	0	0	
23	Q1400620F31	六角头螺栓和平垫圈组合件	BOLT	0	3	0	3	0	3	3	0	0	0	0	0	0	
24	8112020001-B11	室外温度传感器总成	AMBIENT TEMPERATURE SENSOR ASSY	0	1	0	1	0	1	1	0	0	0	0	0	0	

8100001005-B11F

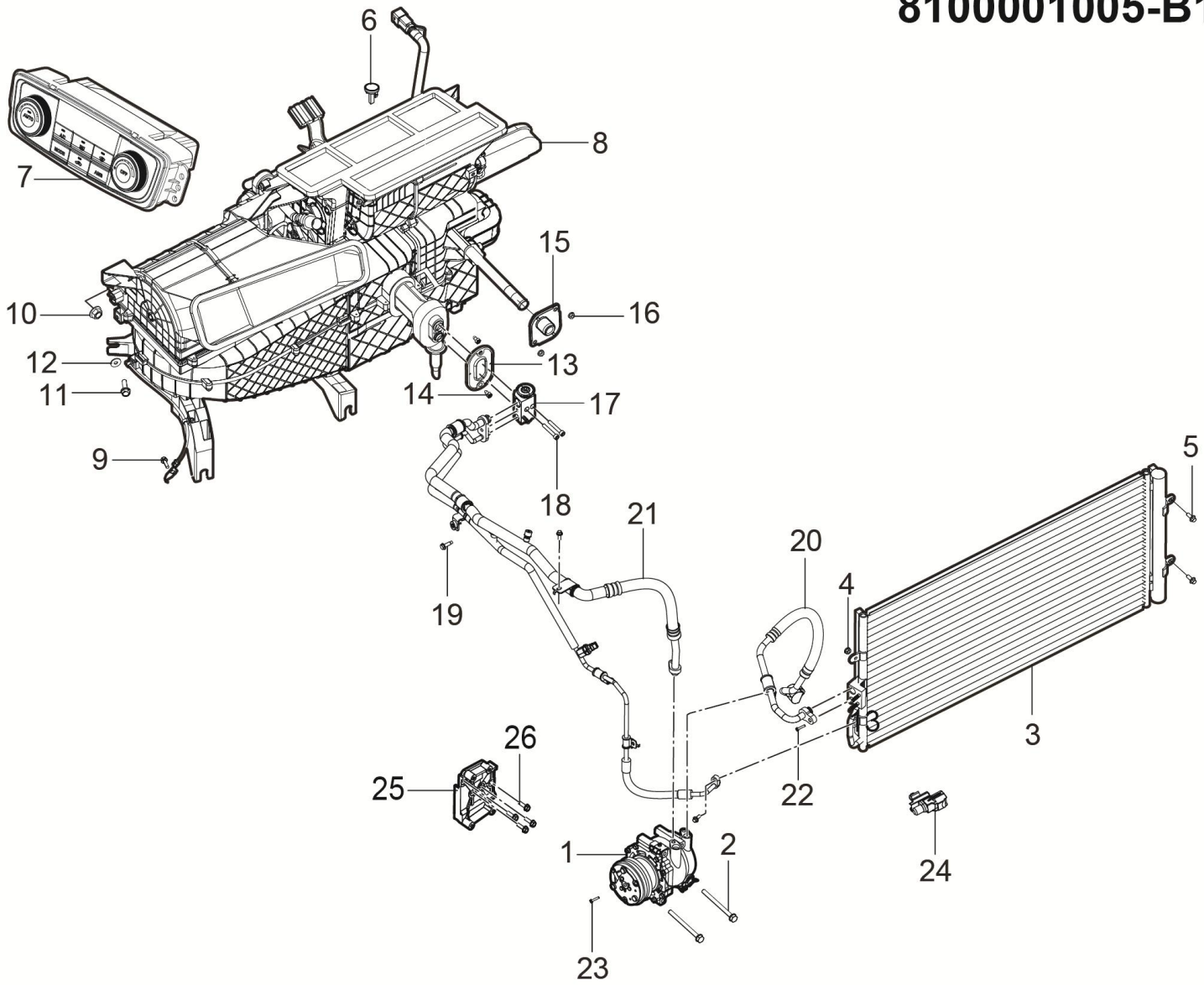

8100001005-B11F 空调系统装置

8100001005-B11F AUTO-A/C ASSY

序号	备件编码	中文名称	英文名称	NSE1.5T+LD525		TNN4G15T+LD525		TNN4G15T+A6F5				TN4G18T+DCT360					备注
				MT 两驱豪华型	MT 两驱尊享型	MT 两驱豪华型	MT 两驱尊享型	AT 两驱豪华型	AT 两驱尊享型	AT 两驱尊贵型	AT 两驱旗舰型	DCT 两驱豪华型	DCT 两驱尊享型	DCT 两驱尊贵型	DCT 两驱旗舰型	DCT 互联网智尊型	
25	8103021-A01	压缩机支架	COMPERESSOR BRACKET	0	1	0	1	0	1	1	0	0	0	0	0	0	
26	Q1840825TF61	六角法兰面螺栓	BOLT	0	2	0	2	0	2	2	0	0	0	0	0	0	

8100001006-B11F

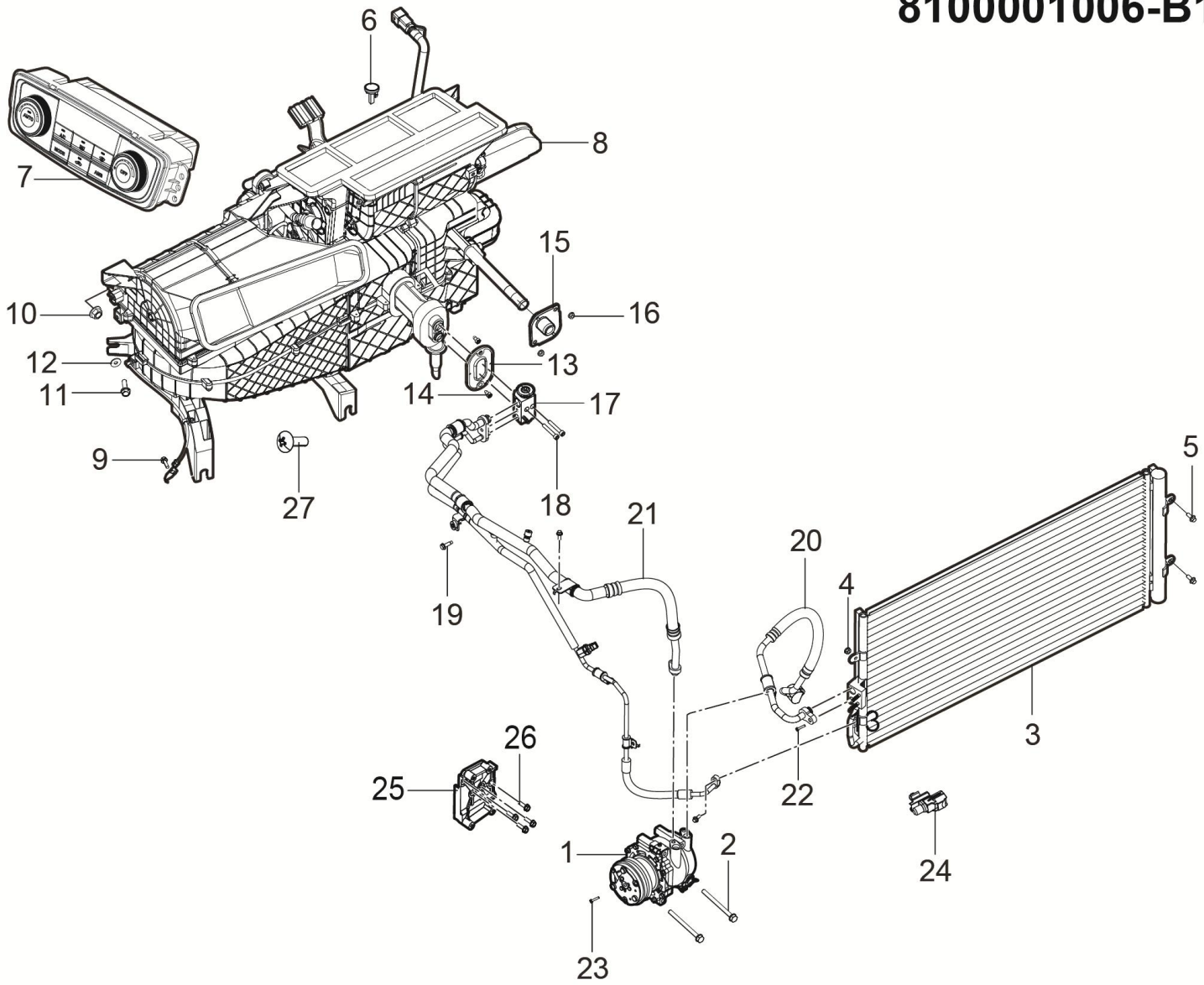

8100001006-B11F 空调系统装置

8100001006-B11F AUTO-A/C ASSY

序号	备件编码	中文名称	英文名称	NSE1.5T+LD525		TNN4G15T+LD525		TNN4G15T+A6F5				TN4G18T+DCT360					备注
				MT两驱豪华型	MT两驱尊享型	MT两驱豪华型	MT两驱尊享型	AT两驱豪华型	AT两驱尊享型	AT两驱尊贵型	AT两驱旗舰型	DCT两驱豪华型	DCT两驱尊享型	DCT两驱尊贵型	DCT两驱旗舰型	DCT互联网智尊型	
1	8103010001-A02	多楔带空调压缩机总成	MULTI-WEDGE A/C COMPRESSOR ASSY	0	0	0	0	0	0	0	1	0	0	0	0	0	
2	Q18408100	六角法兰面螺栓	BOLT	0	0	0	0	0	0	0	4	0	0	0	0	0	
3	8105010001-B11	冷凝器总成	CONDENSER-ASSY	0	0	0	0	0	0	0	1	0	0	0	0	0	
4	Q32006	六角法兰面螺母	NUT	0	0	0	0	0	0	0	2	0	0	0	0	0	
5	Q1840616	六角法兰面螺栓	BOLT	0	0	0	0	0	0	0	4	0	0	0	0	0	
6	8112030001-B11	阳光传感器总成	SOLAR-SENSOR-ASSY	0	0	0	0	0	0	0	1	0	0	0	0	0	
7	8112010003-B11F	空调控制面板总成	A/C-CONTROLS-ASSY	0	0	0	0	0	0	0	1	0	0	0	0	0	
8	8107010003-B11F	HVAC总成	HVAC-ASSY	0	0	0	0	0	0	0	1	0	0	0	0	0	
9	Q1840612	六角法兰面螺栓	BOLT	0	0	0	0	0	0	0	1	0	0	0	0	0	
10	Q32008	六角法兰面螺母	NUT	0	0	0	0	0	0	0	3	0	0	0	0	0	
11	Q1840825	六角法兰面螺栓	BOLT	0	0	0	0	0	0	0	4	0	0	0	0	0	
12	Q40208	垫片	GASKET	0	0	0	0	0	0	0	2	0	0	0	0	0	

8100001006-B11F

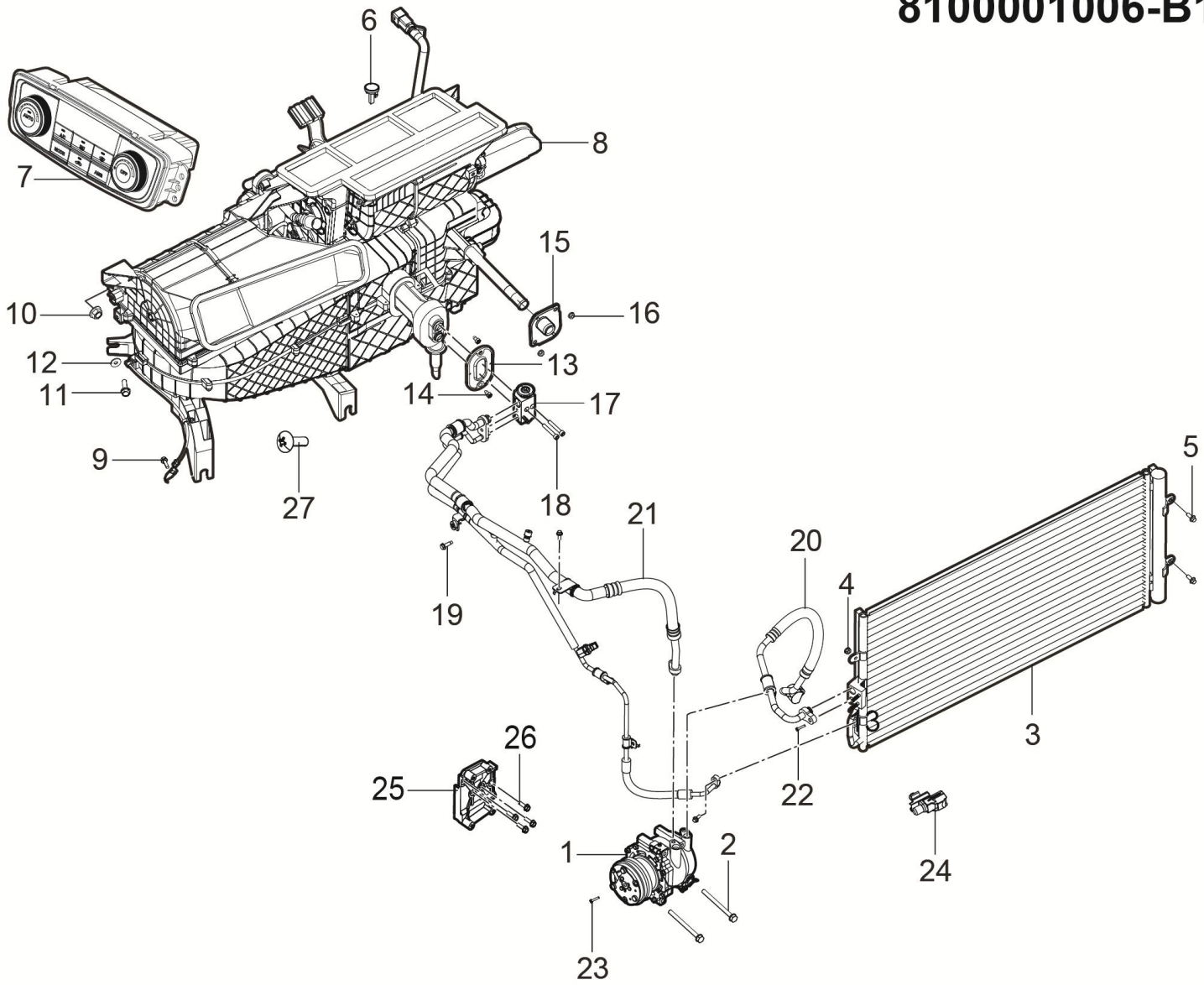

8100001006-B11F 空调系统装置

8100001006-B11F AUTO-A/C ASSY

序号	备件编码	中文名称	英文名称	NSE1.5T+LD525		TNN4G15T+LD525		TNN4G15T+A6F5				TN4G18T+DCT360					备注
				MT两驱豪华型	MT两驱尊享型	MT两驱豪华型	MT两驱尊享型	AT两驱豪华型	AT两驱尊享型	AT两驱尊贵型	AT两驱旗舰型	DCT两驱豪华型	DCT两驱尊享型	DCT两驱尊贵型	DCT两驱旗舰型	DCT互联网智尊型	
13	8107011001-B11	膨胀阀密封圈	TXV-SEALING	0	0	0	0	0	0	0	1	0	0	0	0	0	
14	Q2756313	十字槽凹穴六角头自攻螺钉	SCREW	0	0	0	0	0	0	0	2	0	0	0	0	0	
15	8107012001-B11	暖风水管密封圈	HEATING-ASSY-SEALING	0	0	0	0	0	0	0	1	0	0	0	0	0	
16	Q32006F31	六角法兰面螺母	NUT	0	0	0	0	0	0	0	2	0	0	0	0	0	
17	8107020001-B11	膨胀阀总成	TXV	0	0	0	0	0	0	0	1	0	0	0	0	0	
18	Q218B0540	圆头内六角螺栓	BOLT	0	0	0	0	0	0	0	2	0	0	0	0	0	
19	Q1840620	六角法兰面螺栓	BOLT	0	0	0	0	0	0	0	1	0	0	0	0	0	
20	8108030011-B11	压缩机-冷凝器管路总成	COMPRESSOR-TO-CONDENSER-PIPE-ASSY	0	0	0	0	0	0	0	1	0	0	0	0	0	
21	8108010013-B11	高低压管路总成	HIGH AND LOW-PRESSURE-PIPE-ASSY	0	0	0	0	0	0	0	1	0	0	0	0	0	
22	Q1400630F31	六角头螺栓和平垫圈组合件	BOLT	0	0	0	0	0	0	0	2	0	0	0	0	0	
23	Q1400620F31	六角头螺栓和平垫圈组合件	BOLT	0	0	0	0	0	0	0	3	0	0	0	0	0	
24	8112020001-B11	室外温度传感器总成	AMBIENT TEMPERATURE SENSOR ASSY	0	0	0	0	0	0	0	1	0	0	0	0	0	

8100001006-B11F

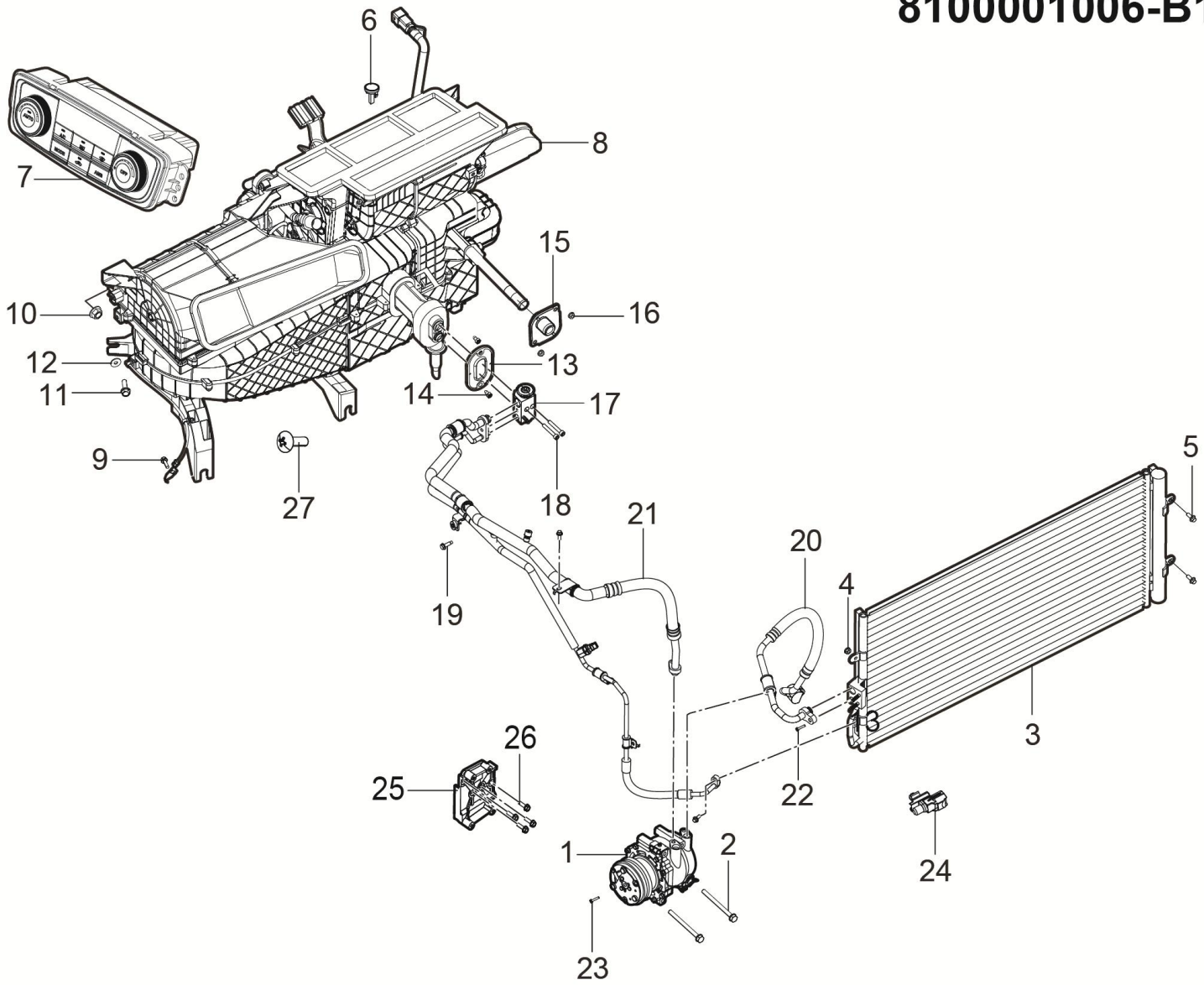

8100001006-B11F 空调系统装置

8100001006-B11F AUTO-A/C ASSY

序号	备件编码	中文名称	英文名称	NSE1.5T+LD525		TNN4G15T+LD525		TNN4G15T+A6F5				TN4G18T+DCT360					备注
				MT两驱豪华型	MT两驱尊享型	MT两驱豪华型	MT两驱尊享型	AT两驱豪华型	AT两驱尊享型	AT两驱尊贵型	AT两驱旗舰型	DCT两驱豪华型	DCT两驱尊享型	DCT两驱尊贵型	DCT两驱旗舰型	DCT互联网智尊型	
25	8103021-A01	压缩机支架	COMPERESSOR BRACKET	0	0	0	0	0	0	0	1	0	0	0	0	0	
26	Q1840825TF61	六角法兰面螺栓	BOLT	0	0	0	0	0	0	0	2	0	0	0	0	0	
27	Q2734216	十字槽大半圆头自攻螺钉	SCREW	0	0	0	0	0	0	0	6	0	0	0	0	0	

3723001002-B11F

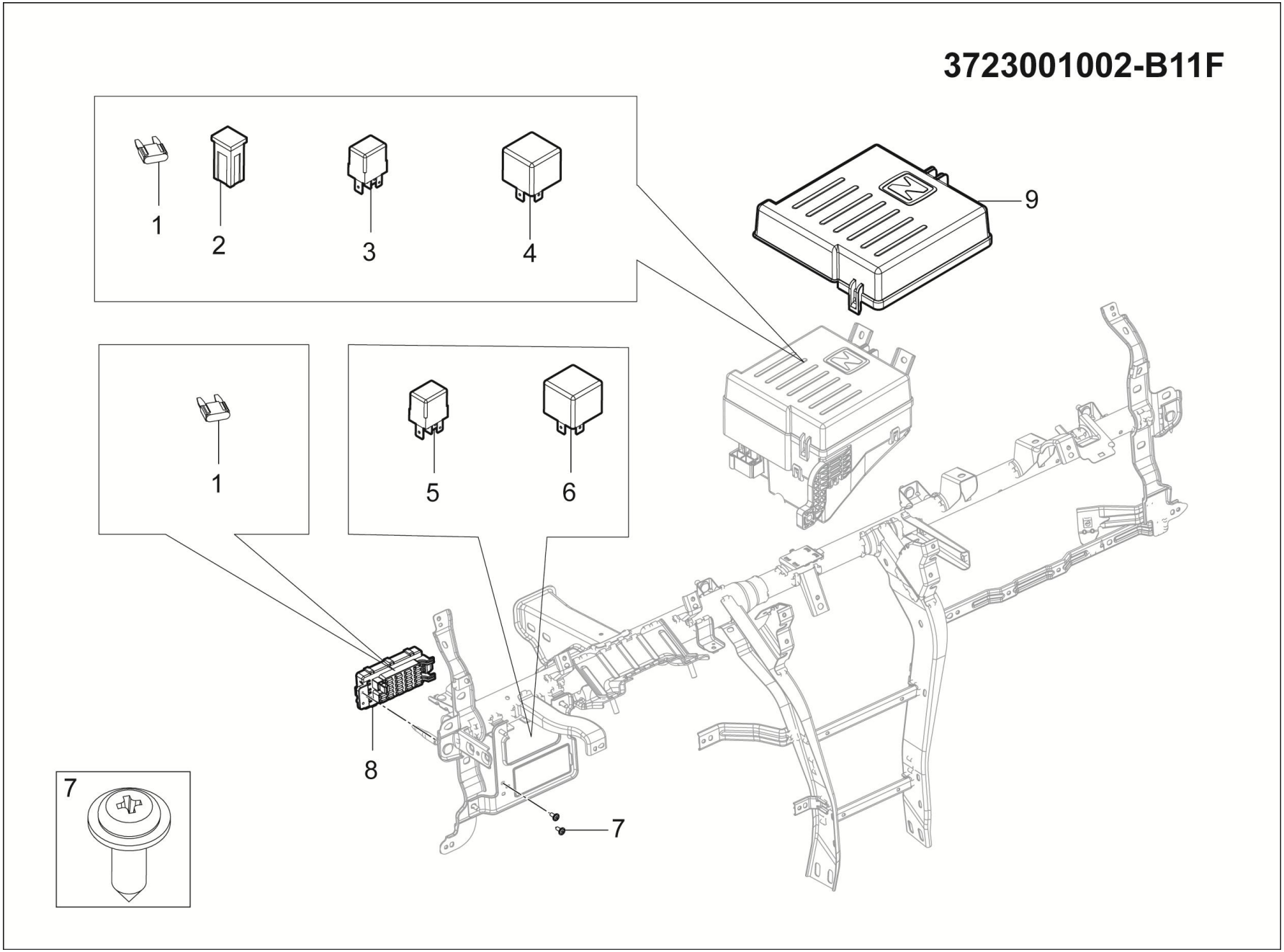

3723001002-B11F 电器盒装置

3723001002-B11F ELECTRICAL BOX ASSY

序号	备件编码	中文名称	英文名称	NSE1.5T+LD525		TNN4G15T+LD525		TNN4G15T+A6F5				TN4G18T+DCT360					备注
				MT两驱豪华型	MT两驱尊享型	MT两驱豪华型	MT两驱尊享型	AT两驱豪华型	AT两驱尊享型	AT两驱尊贵型	AT两驱旗舰型	DCT两驱豪华型	DCT两驱尊享型	DCT两驱尊贵型	DCT两驱旗舰型	DCT互联网智尊型	
1	3723035001-B11	5A片式保险	5A INSURANCE	34	34	34	34	34	34	34	34	34	34	34	34	34	
1	3723037001-B11	10A片式保险	10A INSURANCE	17	17	17	17	17	17	17	17	17	17	17	17	17	
1	3723038001-B11	15A片式保险	15A INSURANCE	8	8	8	8	8	8	8	8	8	8	8	8	8	
1	3723039001-B11	20A片式保险	20A INSURANCE	3	3	3	3	3	3	3	3	3	3	3	3	3	
1	3723041001-B11	25A片式保险	25A INSURANCE	1	1	1	1	1	1	1	1	1	1	1	1	1	
1	3723042001-B11	30A片式保险	30A INSURANCE	15	15	15	15	15	15	15	15	15	15	15	15	15	
2	3723043001-B11	40A柱式保险	40A INSURANCE	4	4	4	4	4	4	4	4	4	4	4	4	4	
2	3723044001-B01	80A柱式保险	80A INSURANCE	1	1	1	1	1	1	1	1	1	1	1	1	1	
2	3723045001-B11	125A柱式保险	125A INSURANCE	1	1	1	1	1	1	1	1	1	1	1	1	1	
2	3723063001-B11	25A柱式保险	25A INSURANCE	4	4	4	4	4	4	4	4	4	4	4	4	4	
2	3723064001-B11	30A柱式保险	30A INSURANCE	10	10	10	10	10	10	10	10	10	10	10	10	10	
2	3723071001-B11	20A柱式保险	20A INSURANCE	2	2	2	2	2	2	2	2	2	2	2	2	2	

3723001002-B11F

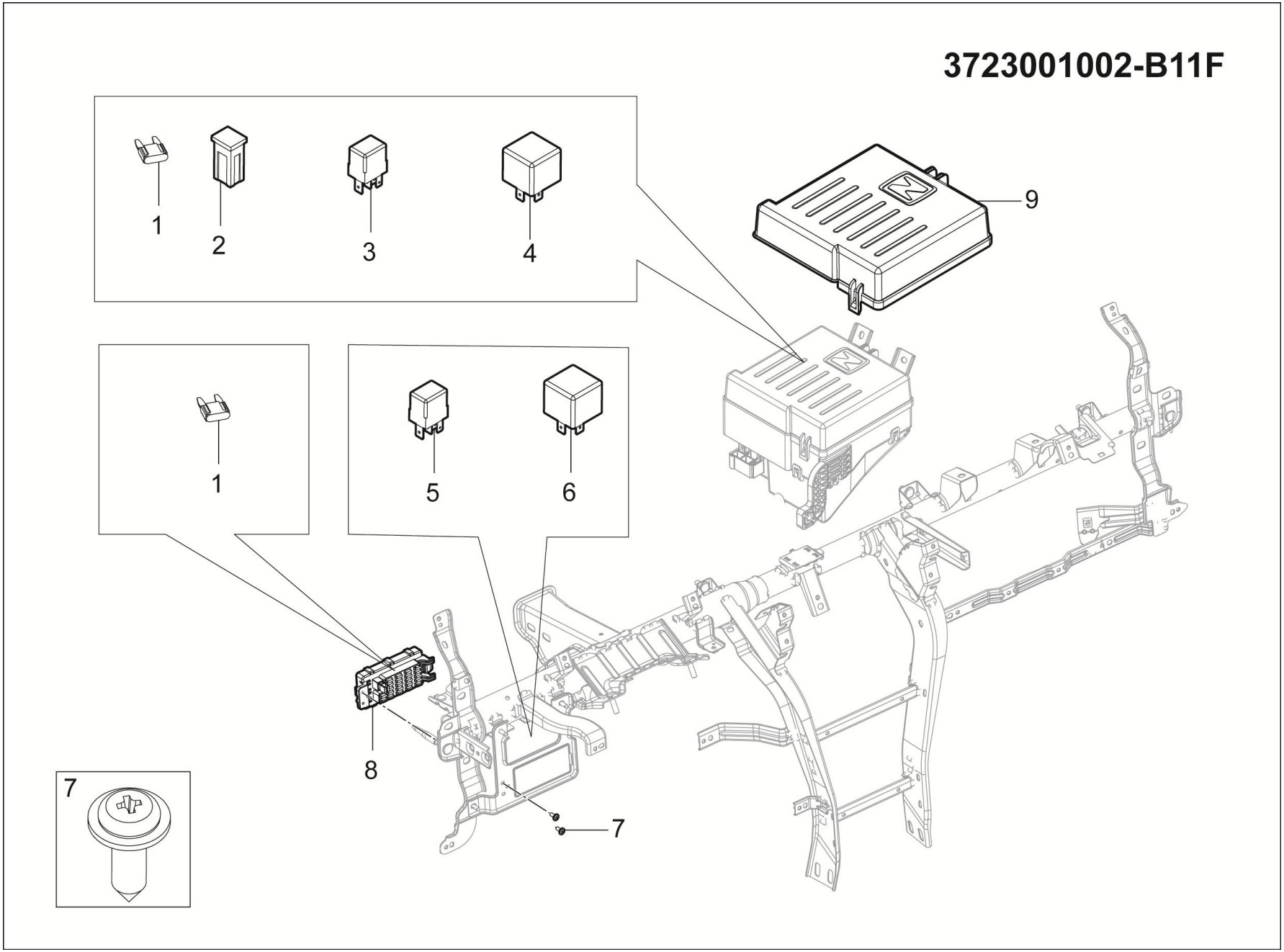

3723001002-B11F 电器盒装置

3723001002-B11F ELECTRICAL BOX ASSY

序号	备件编码	中文名称	英文名称	NSE1.5T +LD525		TNN4G15 T+LD525		TNN4G15T+A6F5				TN4G18T+DCT360					备注
				MT 两驱豪华型	MT 两驱尊享型	MT 两驱豪华型	MT 两驱尊享型	AT 两驱豪华型	AT 两驱尊享型	AT 两驱尊贵型	AT 两驱旗舰型	DCT 两驱豪华型	DCT 两驱尊享型	DCT 两驱尊贵型	DCT 两驱旗舰型	DCT 互联网智尊型	
3	3723059002-B11F	远光灯继电器	HIGH BEAM RELAY	1	1	1	1	1	1	1	1	1	1	1	1	1	
3	3723054002-B11F	近光灯继电器	DIPPED HEADLIGHT RELAY	1	1	1	1	1	1	1	1	1	1	1	1	1	
3	3723072002-B11F	倒车灯继电器	BACKUP LAMP RELAY	1	1	1	1	1	1	1	1	1	1	1	1	1	
3	3723058002-B11F	起动机继电器	STARTER RELAY	1	1	1	1	1	1	1	1	1	1	1	1	1	
3	3723069002-B11F	日间行车灯继电器	DAYTIME RUNNING LIGHTS RELAY	1	1	1	1	1	1	1	1	1	1	1	1	1	
3	3723048002-B11F	大灯清洗继电器	HEADLIGHT CLEANING RELAY	1	1	1	1	1	1	1	1	1	1	1	1	1	
3	3723047002-B11F	压缩机继电器	COMPRESSOR RELAY	1	1	1	1	1	1	1	1	1	1	1	1	1	
3	3723046002-B11F	油泵继电器	PUMP RELAY FUEL PUMP RELAY	1	1	1	1	1	1	1	1	1	1	1	1	1	
3	3723051002-B11F	真空压力泵继电器	VACUUM PRESSURE PUMP RELAY	1	1	1	1	1	1	1	1	1	1	1	1	1	
4	3723061002-B11F	高速风扇继电器	HIGH-SPEED FAN RELAY	1	1	1	1	1	1	1	1	1	1	1	1	1	
4	3723055002-B11F	低速风扇继电器	LOW SPEED FAN RELAY	1	1	1	1	1	1	1	1	1	1	1	1	1	
4	3723074002-B11F	后除霜继电器	AFTER DEFROSTING RELAY	1	1	1	1	1	1	1	1	1	1	1	1	1	

3723001002-B11F

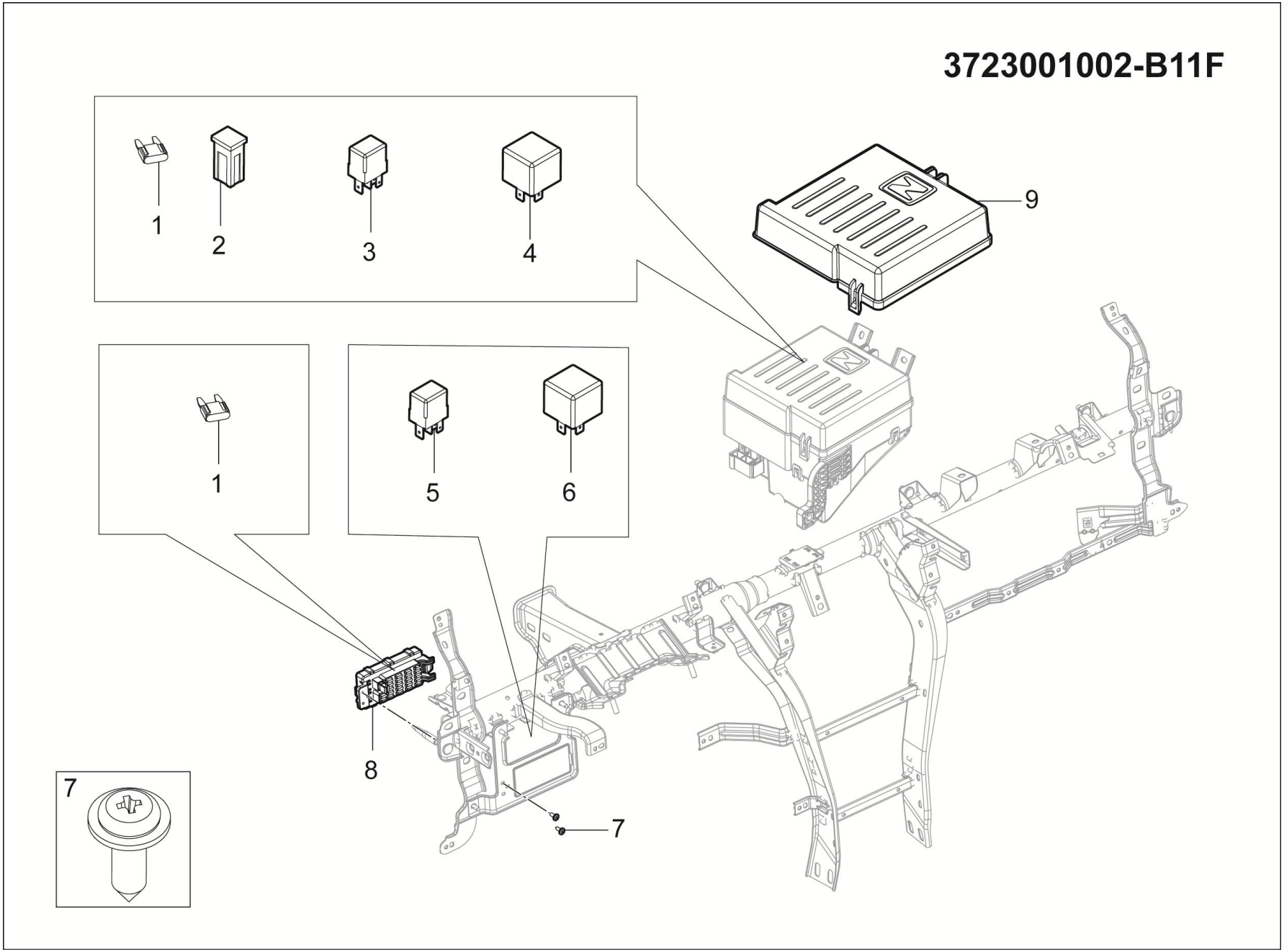

3723001002-B11F 电器盒装置

3723001002-B11F ELECTRICAL BOX ASSY

序号	备件编码	中文名称	英文名称	NSE1.5T+LD525		TNN4G15T+LD525		TNN4G15T+A6F5				TN4G18T+DCT360					备注
				MT两驱豪华型	MT两驱尊享型	MT两驱豪华型	MT两驱尊享型	AT两驱豪华型	AT两驱尊享型	AT两驱尊贵型	AT两驱旗舰型	DCT两驱豪华型	DCT两驱尊享型	DCT两驱尊贵型	DCT两驱旗舰型	DCT互联网智尊型	
4	3723062002-B11F	ECU主继电器	MAIN RELAY	1	1	1	1	1	1	1	1	1	1	1	1	1	
6	3723077002-B11F	ON继电器	ON THE RELAY	1	1	1	1	1	1	1	1	1	1	1	1	1	
6	3723078002-B11F	后背门继电器	BACK DOOR RELAY	1	1	1	1	1	1	1	1	1	1	1	1	1	
6	3723079002-B11F	ACC继电器	ACC RELAY	1	1	1	1	1	1	1	1	1	1	1	1	1	
6	3723081002-B11F	后雨刮继电器	AFTER THE WIPER RELAY	1	1	1	1	1	1	1	1	1	1	1	1	1	
6	3723082002-B11F	前鼓风机继电器	BEFORE THE BLOWER RELAY	1	1	1	1	1	1	1	1	1	1	1	1	1	
7	Q2204816	十字槽盘头自攻螺钉和平垫圈组合件	SCREW	2	2	2	2	2	2	2	2	2	2	2	2	2	
8	3723030-A01	仪表板电器盒总成	FUSE BOX ASSY-PRE-ROOM	1	1	1	1	1	1	1	1	1	1	1	1	1	
9	3723065001-B11	发动机舱保险丝盒盖	NACELLE FUSE LIFTED THE LID	1	1	1	1	1	1	1	1	1	1	1	1	1	

8107010001-B11F

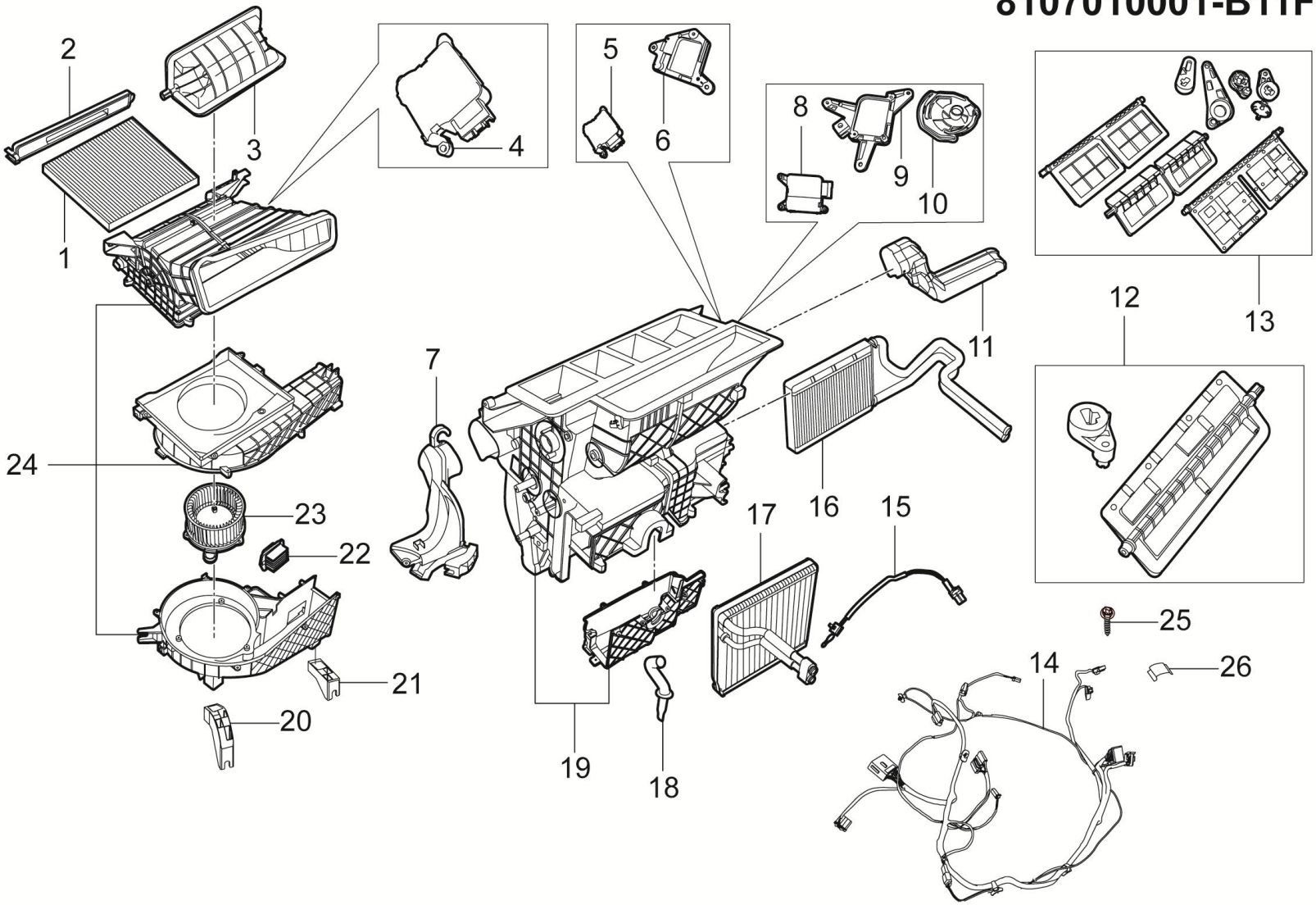

8107010001-B11F HVAC总成

8107010001-B11F HVAC ASSY

序号	备件编码	中文名称	英文名称	NSE1.5T+LD525		TNN4G15T+LD525		TNN4G15T+A6F5				TN4G18T+DCT360					备注
				MT两驱豪华型	MT两驱尊享型	MT两驱豪华型	MT两驱尊享型	AT两驱豪华型	AT两驱尊享型	AT两驱尊贵型	AT两驱旗舰型	DCT两驱豪华型	DCT两驱尊享型	DCT两驱尊贵型	DCT两驱旗舰型	DCT互联网智尊型	
1	8107015001-B11	空调滤芯	AIR FILTRATION	1	0	1	0	1	0	0	0	1	0	0	0	0	
2	8107016001-B11	滤芯开启盖板	FILTER OPEN COVER	1	0	1	0	1	0	0	0	1	0	0	0	0	
3	8107032001-B11	内外循环风门	BOTH INSIDE AND OUTSIDE CIRCULAR DAMPER	1	0	1	0	1	0	0	0	1	0	0	0	0	
4	8107028001-B11	内外循环伺服电机	INSIDE AND OUTSIDE LOOP SERVO MOTOR	1	0	1	0	1	0	0	0	1	0	0	0	0	
5	8107026001-B11	混合伺服电机	HYBRID SERVO MOTOR	1	0	1	0	1	0	0	0	1	0	0	0	0	
6	8107027001-B11	混合伺服电机支架	HYBRID SERVO MOTOR BRACKET	1	0	1	0	1	0	0	0	1	0	0	0	0	
7	8107019001-B11	右前吹脚风道	RIGHT FRONT FOOT AIR DUCT	1	0	1	0	1	0	0	0	1	0	0	0	0	
8	8107025001-B11	模式伺服电机	MODEL OF THE SERVO MOTOR	1	0	1	0	1	0	0	0	1	0	0	0	0	
9	8107014001-B11	模式伺服电机支架	SERVO MOTOR BRACKET	1	0	1	0	1	0	0	0	1	0	0	0	0	
10	8107033001-B11	模式盘	USB MASS STORAGE DEVICE	1	0	1	0	1	0	0	0	1	0	0	0	0	
11	8107022001-B11	左前吹脚风道	LEFT FRONT FOOT AIR DUCT	1	0	1	0	1	0	0	0	1	0	0	0	0	
12	8107031001-B11	混合风门	BLEAD DOOR	1	0	1	0	1	0	0	0	1	0	0	0	0	

8107010001-B11F

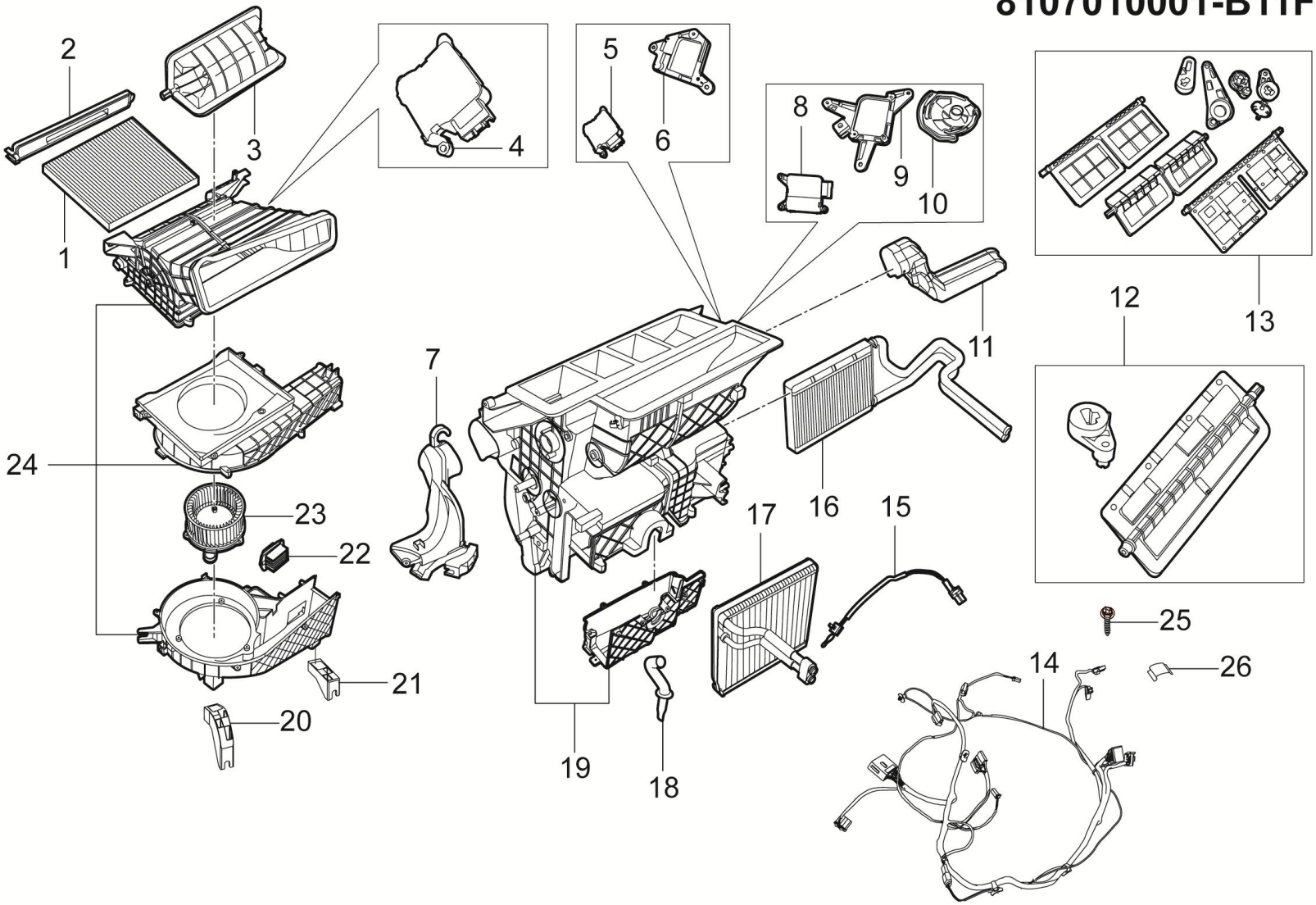

8107010001-B11F HVAC总成

8107010001-B11F HVAC ASSY

序号	备件编码	中文名称	英文名称	NSE1.5T+LD525		TNN4G15T+LD525		TNN4G15T+A6F5				TN4G18T+DCT360					备注
				MT两驱豪华型	MT两驱尊享型	MT两驱豪华型	MT两驱尊享型	AT两驱豪华型	AT两驱尊享型	AT两驱尊贵型	AT两驱旗舰型	DCT两驱豪华型	DCT两驱尊享型	DCT两驱尊贵型	DCT两驱旗舰型	DCT互联网智尊型	
13	8107029001-B11	模式风门	MODE AIR DOOR	1	0	1	0	1	0	0	0	1	0	0	0	0	
14	8107060001-B11F	HVAC线束总成	HVAC WIRE HARNESS ASSEMBLY	1	0	1	0	1	0	0	0	1	0	0	0	0	
15	8107011001-B11	蒸发器温度传感器	THE EVAPORATOR TEMPERATURE SENSOR	1	0	1	0	1	0	0	0	1	0	0	0	0	
16	8107040001-B11	暖风芯体总成	THE HEATER CORE'S TOTAL	1	0	1	0	1	0	0	0	1	0	0	0	0	
17	8107030001-B11	蒸发器总成	VAPROXZER	1	0	1	0	1	0	0	0	1	0	0	0	0	
18	8107013001-B11	排水管	DRAIN PIPE	1	0	1	0	1	0	0	0	1	0	0	0	0	
19	8107021001-B11	分配箱总成	DISTRIBUTION BOX ASSEMBLY	1	0	1	0	1	0	0	0	1	0	0	0	0	
20	8107023001-B11	左前围板安装支架	LEFT DASH PANEL MOUNTING BRACKET	1	0	1	0	1	0	0	0	1	0	0	0	0	
21	8107024001-B11	右前围板安装支架	RIGHT FRONT PANEL MOUNTING BRACKET	1	0	1	0	1	0	0	0	1	0	0	0	0	
22	8107018001-B11	风机调速模块	FAN CONTROL MODULE	1	0	1	0	1	0	0	0	1	0	0	0	0	
23	8107050001-B11	鼓风机总成	BLOWER ASSY	1	0	1	0	1	0	0	0	1	0	0	0	0	
24	8107070001-B11	蜗壳	VOLUTE	1	0	1	0	1	0	0	0	1	0	0	0	0	

8107010001-B11F

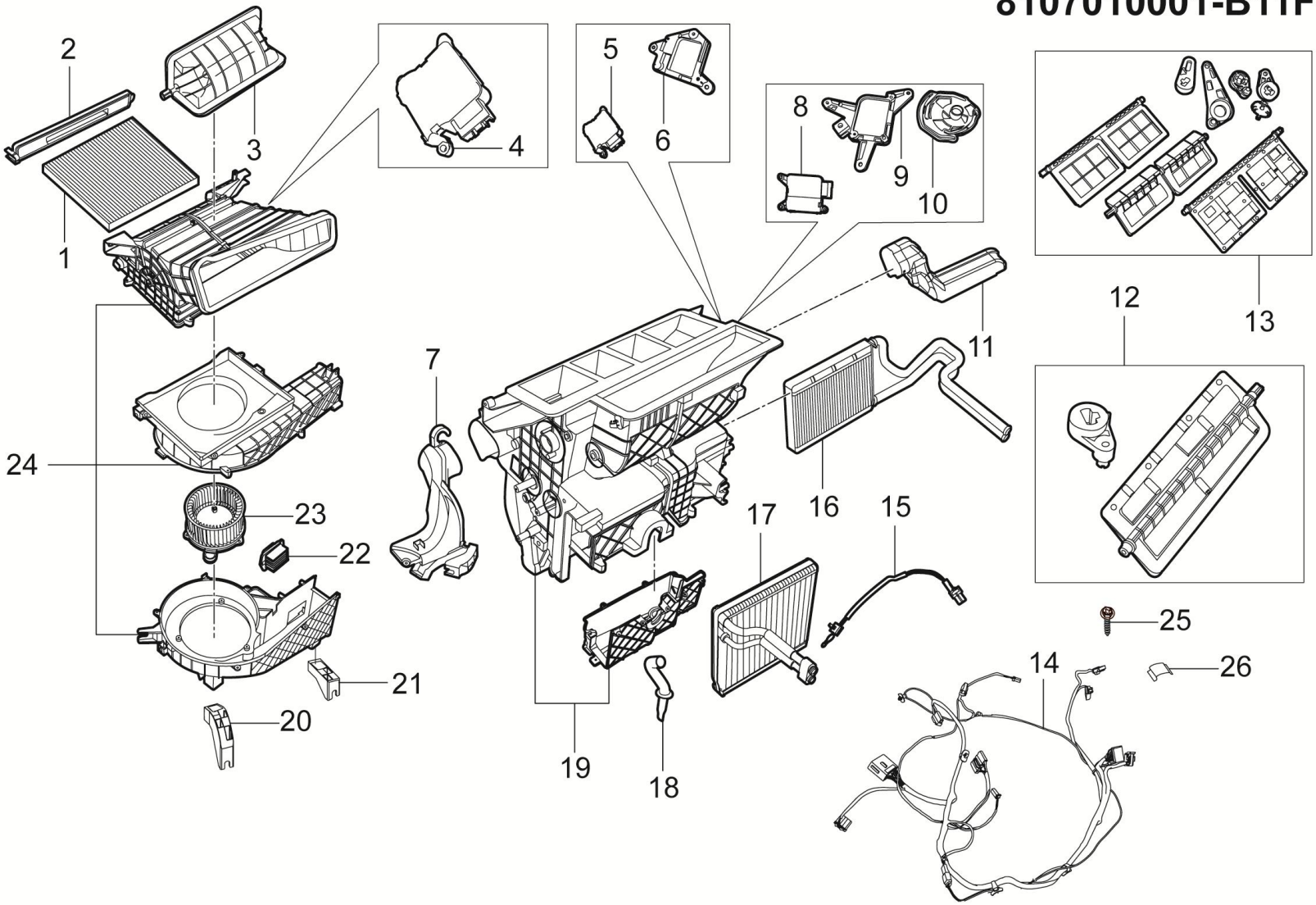

8107010001-B11F HVAC总成

8107010001-B11F HVAC ASSY

序号	备件编码	中文名称	英文名称	NSE1.5T+LD525		TNN4G15T+LD525		TNN4G15T+A6F5				TN4G18T+DCT360					备注
				MT两驱豪华型	MT两驱尊享型	MT两驱豪华型	MT两驱尊享型	AT两驱豪华型	AT两驱尊享型	AT两驱尊贵型	AT两驱旗舰型	DCT两驱豪华型	DCT两驱尊享型	DCT两驱尊贵型	DCT两驱旗舰型	DCT互联网智尊型	
25	8107036001-B11	螺钉	BOLT	50	0	50	0	50	0	0	0	50	0	0	0	0	
26	8107037001-B11	夹子	CLAMP	2	0	2	0	2	0	0	0	2	0	0	0	0	

8107010003-B11F

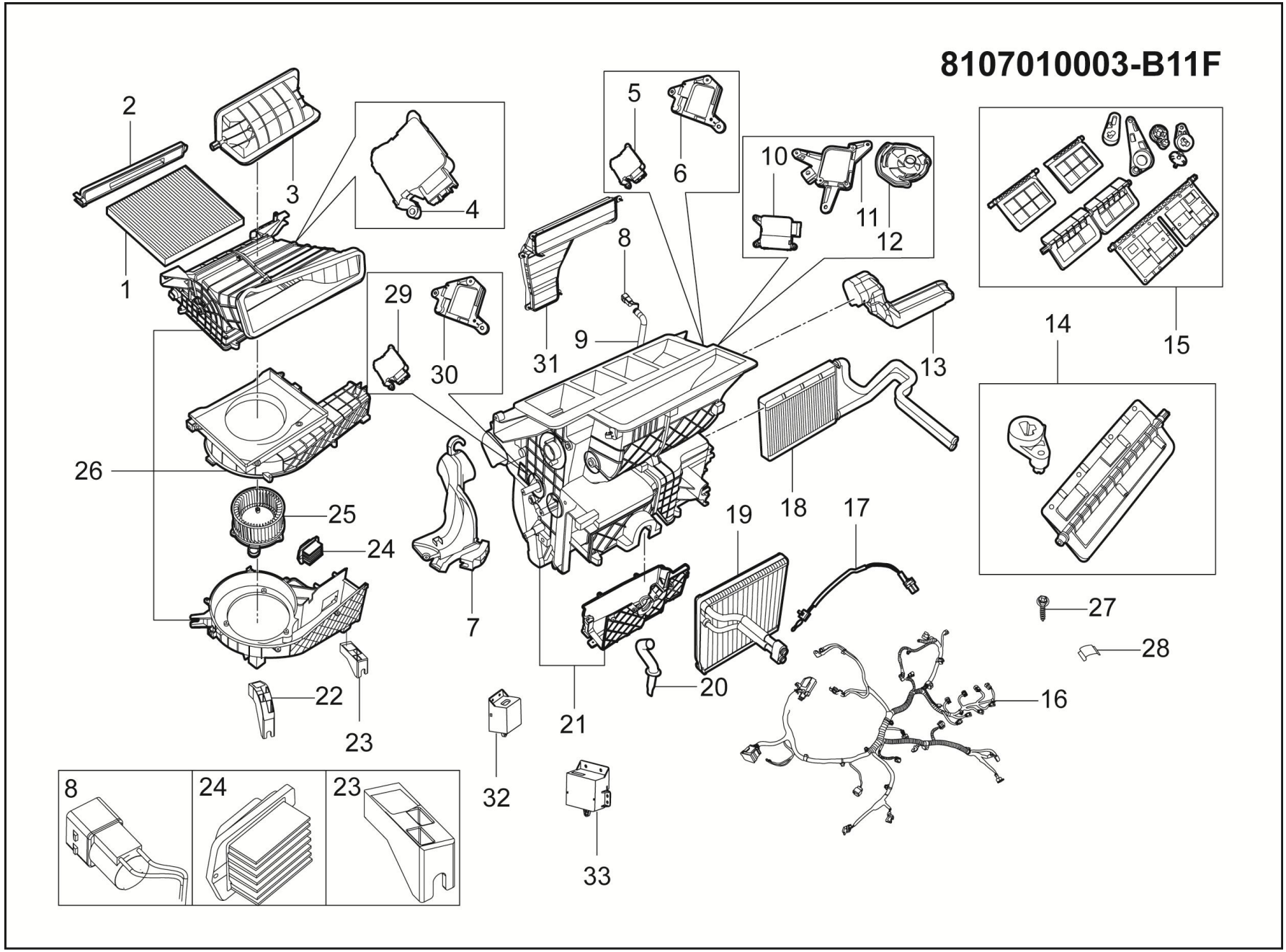

8107010003-B11F HVAC总成

8107010003-B11F HVAC ASSY

序号	备件编码	中文名称	英文名称	NSE1.5T+LD525		TNN4G15T+LD525		TNN4G15T+A6F5				TN4G18T+DCT360					备注
				MT两驱豪华型	MT两驱尊享型	MT两驱豪华型	MT两驱尊享型	AT两驱豪华型	AT两驱尊享型	AT两驱尊贵型	AT两驱旗舰型	DCT两驱豪华型	DCT两驱尊享型	DCT两驱尊贵型	DCT两驱旗舰型	DCT互联网智尊型	
1	8107015001-B11	空调滤芯	AIR FILTRATION	0	1	0	1	0	1	1	1	0	1	1	1	1	
2	8107016001-B11	滤芯开启盖板	FILTER OPEN COVER	0	1	0	1	0	1	1	1	0	1	1	1	1	
3	8107032001-B11	内外循环风门	BOTH INSIDE AND OUTSIDE CIRCULAR DAMPER	0	1	0	1	0	1	1	1	0	1	1	1	1	
4	8107028001-B11	内外循环伺服电机	INSIDE AND OUTSIDE LOOP SERVO MOTOR	0	1	0	1	0	1	1	1	0	1	1	1	1	
5	8107026001-B11	混合伺服电机	HYBRID SERVO MOTOR	0	1	0	1	0	1	1	1	0	1	1	1	1	
6	8107027001-B11	混合风门微电机支架	HYBRID SERVO MOTOR BRACKET	0	1	0	1	0	1	1	1	0	1	1	1	1	
7	8107019001-B11	右前吹脚风道	RIGHT FRONT FOOT AIR DUCT	0	1	0	1	0	1	1	1	0	1	1	1	1	
8	8107012001-B11	室内温度传感器	ROOM TEMPERATURE SENSOR	0	1	0	1	0	1	1	1	0	1	1	1	1	
9	8107017001-B11	室内温度传感器波纹管	INDOOR TEMPERATURE SENSOR BELLOWS	0	1	0	1	0	1	1	1	0	1	1	1	1	
10	8107025001-B11	模式伺服电机	MODEL OF THE SERVO MOTOR	0	1	0	1	0	1	1	1	0	1	1	1	1	
11	8107014001-B11	模式伺服电机支架	SERVO MOTOR BRACKET	0	1	0	1	0	1	1	1	0	1	1	1	1	
12	8107033001-B11	模式盘	USB MASS STORAGE DEVICE	0	1	0	1	0	1	1	1	0	1	1	1	1	

8107010003-B11F

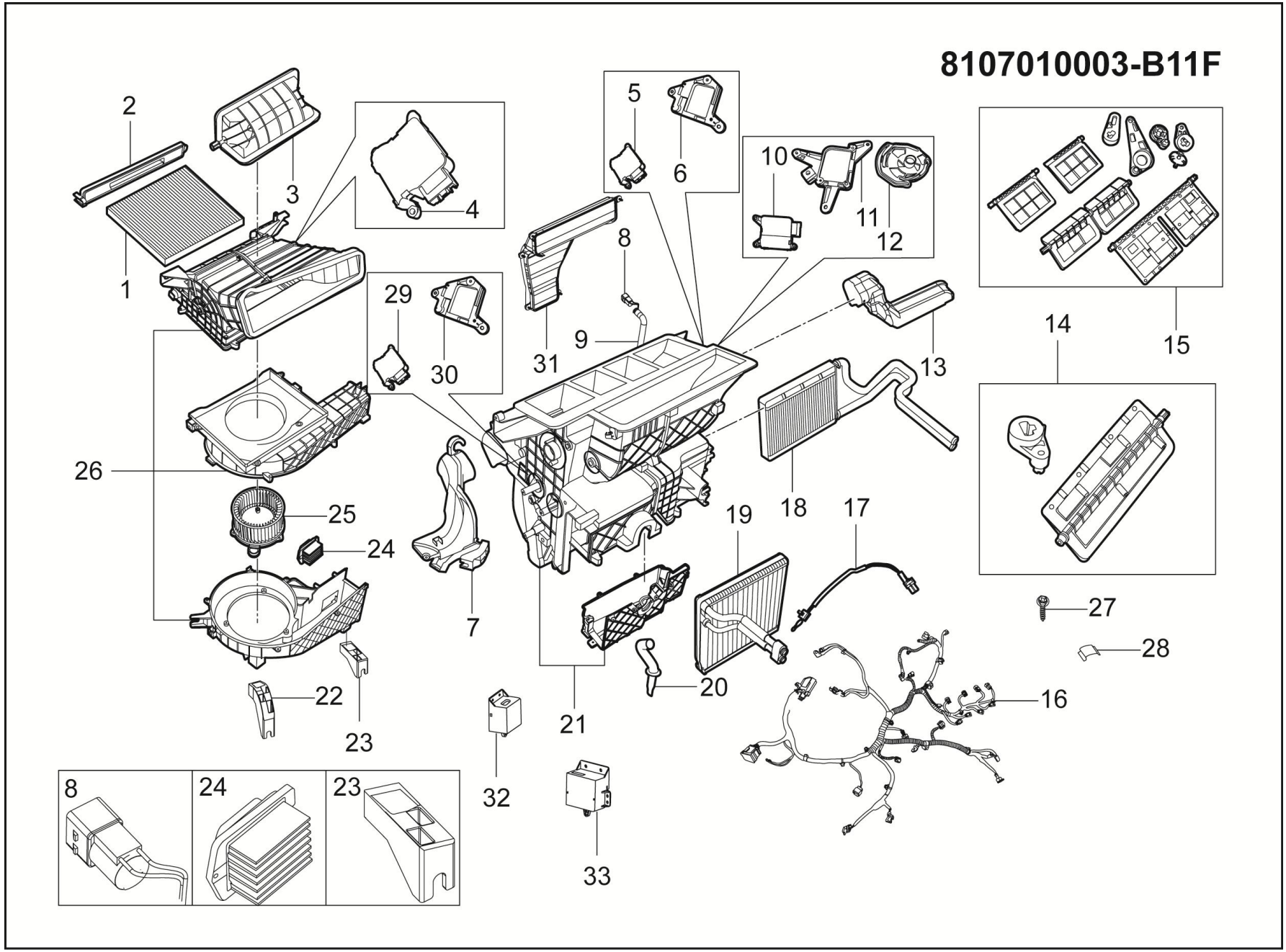

8107010003-B11F HVAC总成

8107010003-B11F HVAC ASSY

序号	备件编码	中文名称	英文名称	NSE1.5T+LD525		TNN4G15T+LD525		TNN4G15T+A6F5				TN4G18T+DCT360					备注
				MT两驱豪华型	MT两驱尊享型	MT两驱豪华型	MT两驱尊享型	AT两驱豪华型	AT两驱尊享型	AT两驱尊贵型	AT两驱旗舰型	DCT两驱豪华型	DCT两驱尊享型	DCT两驱尊贵型	DCT两驱旗舰型	DCT互联网智尊型	
13	8107022001-B11	左前吹脚风道	LEFT FRONT FOOT AIR DUCT	0	1	0	1	0	1	1	1	0	1	1	1	1	
14	8107031003-B11F	左混合风门	BLEAD DOOR	0	1	0	1	0	1	1	1	0	1	1	1	1	
15	8107029001-B11	模式风门	MODE AIR DOOR	0	1	0	1	0	1	1	1	0	1	1	1	1	
16	8107060003-B11F	HVAC线束总成（带室内温度传感器）	HVAC WIRE HARNESS ASSEMBLY	0	1	0	1	0	1	1	1	0	1	1	1	1	
17	8107011001-B11	蒸发器温度传感器	THE EVAPORATOR TEMPERATURE SENSOR	0	1	0	1	0	1	1	1	0	1	1	1	1	
18	8107040001-B11	暖风芯体总成	THE HEATER CORE'S TOTAL	0	1	0	1	0	1	1	1	0	1	1	1	1	
19	8107030001-B11	蒸发器总成	VAPROXZER	0	1	0	1	0	1	1	1	0	1	1	1	1	
20	8107013001-B11	排水管	DRAIN PIPE	0	1	0	1	0	1	1	1	0	1	1	1	1	
21	8107021004-B11F	分配箱总成	DISTRIBUTION BOX ASSEMBLY	0	1	0	1	0	1	1	1	0	1	1	1	1	
22	8107023001-B11	左前围板安装支架	LEFT DASH PANEL MOUNTING BRACKET	0	1	0	1	0	1	1	1	0	1	1	1	1	
23	8107024001-B11	右前围板安装支架	RIGHT FRONT PANEL MOUNTING BRACKET	0	1	0	1	0	1	1	1	0	1	1	1	1	
24	8107018001-B11	风机调速模块	FAN CONTROL MODULE	0	1	0	1	0	1	1	1	0	1	1	1	1	

8107010003-B11F

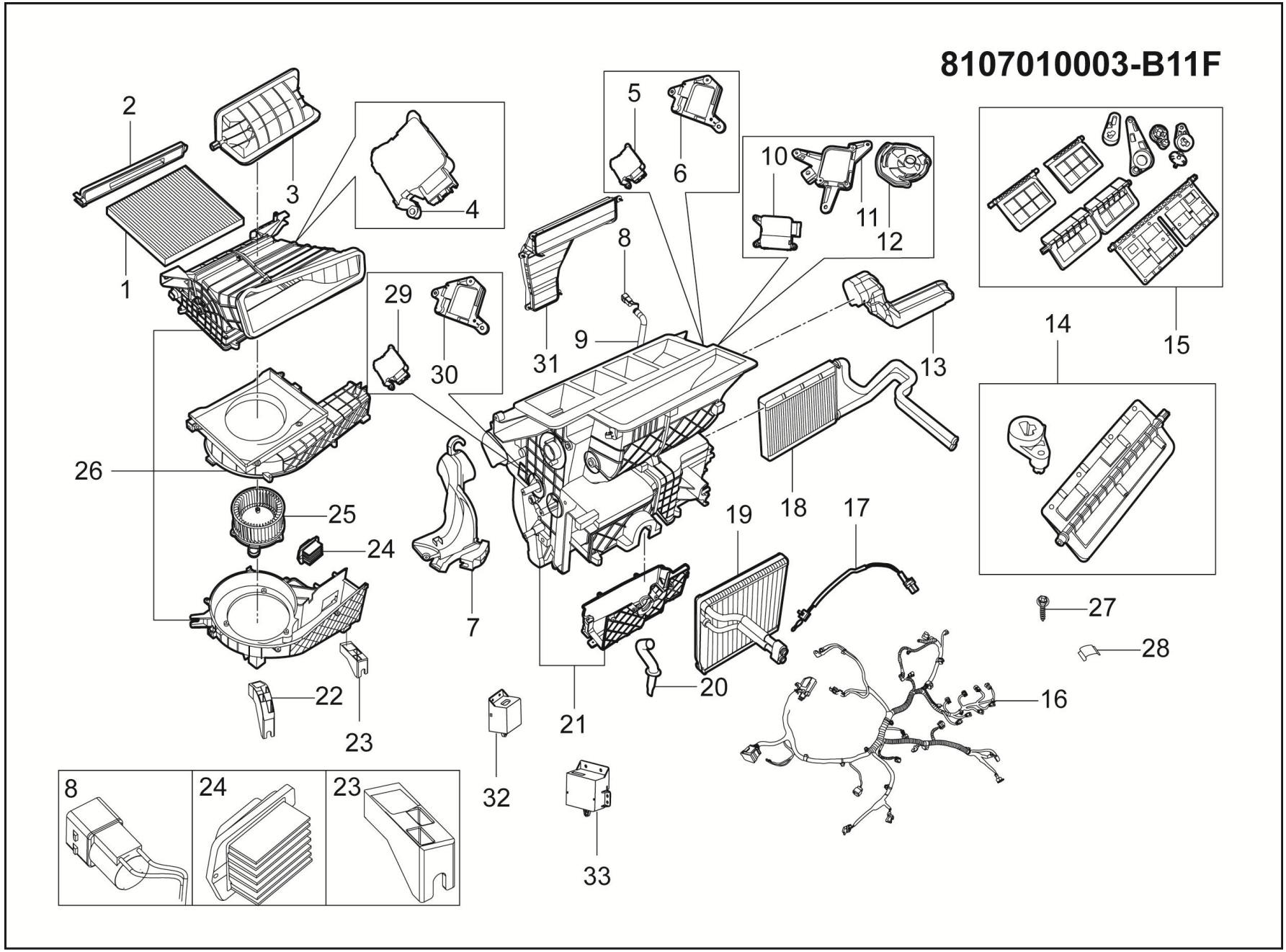

8107010003-B11F HVAC总成

8107010003-B11F HVAC ASSY

序号	备件编码	中文名称	英文名称	NSE1.5T+LD525		TNN4G15T+LD525		TNN4G15T+A6F5				TN4G18T+DCT360					备注
				MT两驱豪华型	MT两驱尊享型	MT两驱豪华型	MT两驱尊享型	AT两驱豪华型	AT两驱尊享型	AT两驱尊贵型	AT两驱旗舰型	DCT两驱豪华型	DCT两驱尊享型	DCT两驱尊贵型	DCT两驱旗舰型	DCT互联网智尊型	
25	8107050001-B11	鼓风机总成	BLOWER ASSY	0	1	0	1	0	1	1	1	0	1	1	1	1	
26	8107070004-B11B	蜗壳	VOLUTE	0	1	0	1	0	1	1	1	0	1	1	1	1	
27	8107036001-B11	螺钉	BOLT	0	50	0	50	0	50	50	50	0	50	50	50	50	
28	8107037001-B11	夹子	CLAMP	0	2	0	2	0	2	2	2	0	2	2	2	2	
29	8107026003-B11F	右混合伺服电机	THE RIGHT MIX OF SERVO MOTOR	0	1	0	1	0	1	1	1	0	1	1	1	1	
30	8107027003-B11F	右混合风门微电机支架	THE RIGHT MIX DOOR MICRO MOTOR BRACKET	0	1	0	1	0	1	1	1	0	1	1	1	1	
31	8107080002-B11F	后排吹面风口	BACK ROW FACE AIR VENT	0	1	0	1	0	1	1	1	0	1	1	1	1	
32	8113020002-B01	车外粉尘传感器	OUTSIDE DUST SENSORS	0	1	0	1	0	1	1	1	0	1	1	1	1	
33	8113020001-B01	车内粉尘传感器	CAR DUST SENSORS	0	1	0	1	0	1	1	1	0	1	1	1	1	

五、内外饰

序号	分组号	组名	GROUP_NAME	页码
1	5306001001-B11F	仪表板装置（点火钥匙）	IP INSTALL DRAWING	998
2	53060F0001-B11F	仪表板横梁总成	MEMBER IP CROSS ASSY	1006
3	5306001002-B11F	仪表板装置(手动调节)	IP INSTALL DRAWING	1008
4	53060F0001-B11F	仪表板横梁总成	MEMBER IP CROSS ASSY	1016
5	5305001001-B11F	副仪表板装置（低）	CONSOLE INSTALL DRAWING	1018
6	5305001002-B11F	副仪表板装置（高）	CONSOLE INSTALL DRAWING	1022
7	6102001001-B11F	前门护板装置	TRM-DOOR-FR-ASS	1028
8	6102010001-B11F	左前车门内饰板总成	TRM-DOOR-FR-LH-ASS	1032
9	6102020001-B11F	右前车门内饰板总成	TRM-DOOR-FR-RH-ASS	1034
10	6202001001-B11F	后门护板装置	TRM-DR-RR-ASS	1036
11	6202010001-B11F	左后车门内饰板总成	TRM-DOOR-RR-LH-ASS	1038
12	6202020001-B11F	右后车门内饰板总成	TRM-DOOR-RR-RH-ASS	1040
13	6302001001-B11F	背门护板装置（低配）	TRIM-TAIL-GATE-ASSY	1042
14	6302001002-B11F	背门护板装置（高配）	TRIM-TAIL-GATE-ASSY	1046
15	6302001003-B11F	背门护板装置第二套即选装（低配）	TRIM-TAIL-GATE-ASSY	1050
16	6302001004-B11F	背门护板装置第二套即选装（高配）	TRIM-TAIL-GATE-ASSY	1054
17	5402001001-B11F	立柱装置	PILLAR SYSTEM	1058
18	5402001002-B11F	立柱装置	PILLAR SYSTEM	1064
19	5507001001-B11A	门槛装置	INNER SCUFF ASSY	1070
20	5518001002-B11	后窗台装置	TRM-SHELF-ASS	1072
21	5608001001-B11F	后行李箱侧围装置	TRIM-QUATER-ASSY	1074
22	5608001002-B11F	后行李箱侧围装置	TRIM-QUATER-ASSY	1078
23	5109001001-B11A	地毯装置	CARPET DEVICE	1082
24	5109001004-B11A	地毯装置	CARPET DEVICE	1086
25	5310001001-B11	减震垫装置	INSULATOR DEVICE	1090
26	5310001003-B11	减震垫装置	INSULATOR DEVICE	1094
27	5702001001-B11A	顶棚内饰装置	CLEARSTORY HEADLINE	1098
28	5702001002-B11A	顶棚内饰装置	CLEARSTORY HEADLINE	1100
29	8204001006-B11	遮阳板装置	SUNVISOR	1102
30	8215001001-B11A	乘客扶手装置	ASSIST-GRIP-ASS	1104
31	3402001001-B17	方向盘装置	STEERING WHEEL SYSTEM	1106

序号	分组号	组名	GROUP_NAME	页码
32	3402001001-B11F	方向盘装置	STEERING WHEEL SYSTEM	1108
33	3402001002-B11F	方向盘装置	STEERING WHEEL SYSTEM	1110
34	5820001001-B11F	安全气囊装置	AIR BAG SYSTEM	1112
35	5820001002-B11F	安全气囊装置	AIR BAG SYSTEM	1114
36	5820001003-B11F	安全气囊装置	AIR BAG SYSTEM	1116
37	5810001001-B11A	安全带装置	SEAT BELT SYSTEM	1118
38	5810001001-B11F	安全带装置	SEAT BELT SYSTEM	1120
39	6800001001-B11F	左前座椅装置	SEAT SYSTEM-FR LH	1122
40	6800001002-B11F	左前座椅装置	SEAT SYSTEM-FR LH	1128
41	6800001005-B11F	左前座椅装置	SEAT SYSTEM-FR LH	1134
42	6800001003-B11F	左前座椅装置	SEAT SYSTEM-FR LH	1140
43	6800001004-B11F	左前座椅装置	SEAT SYSTEM-FR LH	1144
44	6900001001-B11F	右前座椅装置	SEAT SYSTEM-FR RH	1148
45	6900001004-B11F	右前座椅装置	SEAT SYSTEM-FR RH	1154
46	6900001002-B11F	右前座椅装置	SEAT SYSTEM-FR RH	1160
47	6900001005-B11F	右前座椅装置	SEAT SYSTEM-FR RH	1166
48	6900001006-B11F	右前座椅装置	SEAT SYSTEM-FR RH	1172
49	6900001007-B11F	右前座椅装置	SEAT SYSTEM-FR RH	1176
50	7000001002-B11A	后座椅装置	SEAT SYSTEM-RR	1180
51	7000001015-B11	后座椅装置	SEAT SYSTEM-RR	1186
52	7000001001-B11F	后座椅装置	SEAT SYSTEM-RR	1190
53	5500001001-B11F	车身外饰装饰件总成装置	FRT FENDER ROCKER GARNISH ASSY	1194
54	5613001001-B11	后侧围通风框总成装置	VENTILATION COVER ASSY	1198
55	5512001001-B11F	轮罩挡泥板总成装置	WHEEL-SPLASH-SHIELD-ASSY	1200
56	3921001001-B11F	装饰标牌装置	LABEL ASSY	1202
57	2803001001-B11F	前保险杠总成装置	FRT BUMPER ASSY	1204
58	2803010001-B11F	前保险杠总成	FRT BUMPER ASSY	1206
59	2803001002-B11F	前保险杠总成装置	FRT BUMPER ASSY	1210
60	2803010002-B11F	前保险杠总成	FRT BUMPER ASSY	1212
61	2803001003-B11F	前保险杠总成装置	FRT BUMPER ASSY	1216
62	2803010003-B11F	前保险杠总成	FRT BUMPER ASSY	1218
63	2803001004-B11F	前保险杠总成装置	FRT BUMPER ASSY	1222

序号	分组号	组名	GROUP_NAME	页码
64	2803010004-B11F	前保险杠总成	FRT BUMPER ASSY	1224
65	8401001001-B11F	散热器格栅总成装置	RADIATOR GRILLE ASSY	1228
66	2804001001-B11F	后保险杠总成装置	REAR BUMPER ASSY	1232
67	2804010001-B11F	后保险杠总成	REAR BUMPER ASSY	1236
68	2804001002-B11F	后保险杠总成装置	REAR BUMPER ASSY	1238
69	2804010002-B11F	后保险杠总成	REAR BUMPER ASSY	1242
70	2802001001-B11	发动机下罩总成装置	RADIATOR BEAM LOWER PROTECT BOARD ASSY	1244
71	5709001002-B11	行李架总成装置	ROOF RACK SYSTEM	1246
72	8202001001-B11F	外后视镜总成装置	OUTSIDE RR VIEW MIRROR ASSY	1250
73	8202001002-B11F	外后视镜总成装置（电加热）	OUTSIDE RR VIEW MIRROR ASSY	1252
74	8202001003-B11F	外后视镜总成装置（电折叠）	OUTSIDE RR VIEW MIRROR ASSY	1254
75	8202001004-B11F	外后视镜总成装置（记忆）	OUTSIDE RR VIEW MIRROR ASSY	1256
76	5703001001-B11	天窗总成装置	SUNROOF ASSY	1258
77	5703010001-B11	天窗总成	SKYLIGHT ASSY	1260
78	5703001001-B11A	天窗总成装置	SUNROOF ASSY	1262
79	5703010001-B11A	天窗总成(小天窗）	SUNROOF ASSY(SMALL SUNROOF)	1264
80	6303001001-B11F	后挡风玻璃总成装置	PLASTIC POSITIONING	1266
81	5206001001-B11	前风挡玻璃总成装置	WINDSHIELD GLASS ASSY	1268
82	5206001003-B11	前风挡玻璃总成装置	WINDSHIELD GLASS ASSY	1270
83	8201001001-B11	内后视镜总成装置	INSIDE REAR VIEW MIRROR ASSY	1272
84	5614001001-B11F	扰流板总成装置	SPOILER TAILGATE ASSY	1274
85	5304001001-B11	前围上部通风盖板总成装置	FRT-LH WHEEL SPLASH SHIELD RR	1276
86	8201001001-B11A	电子防炫目内后视镜总成装置	INSIDE REAR VIEW MIRROR ASSY	1278
87	5508001001-B11	黑膜总成装置	BIG WASHER	1280
88	5501001003-B11	顶盖饰条总成装置	MOLDING ROOF ASSY	1282
89	3903001001-B11F	说明牌装置	LABEL ASSY	1284
90	3903001002-B11F	说明牌装置	LABEL ASSY	1286
91	3903001003-B11F	说明牌装置	LABEL ASSY	1288
92	3903001004-B11F	说明牌装置	LABEL ASSY	1290
93	3904001001-B11	铭牌装置	NOTE ASSY	1292
94	5140001001-B11F	电动蹬车踏板装置	ELECTRIC PEDAL PEDAL DEVICE	1294

5306001001-B11F

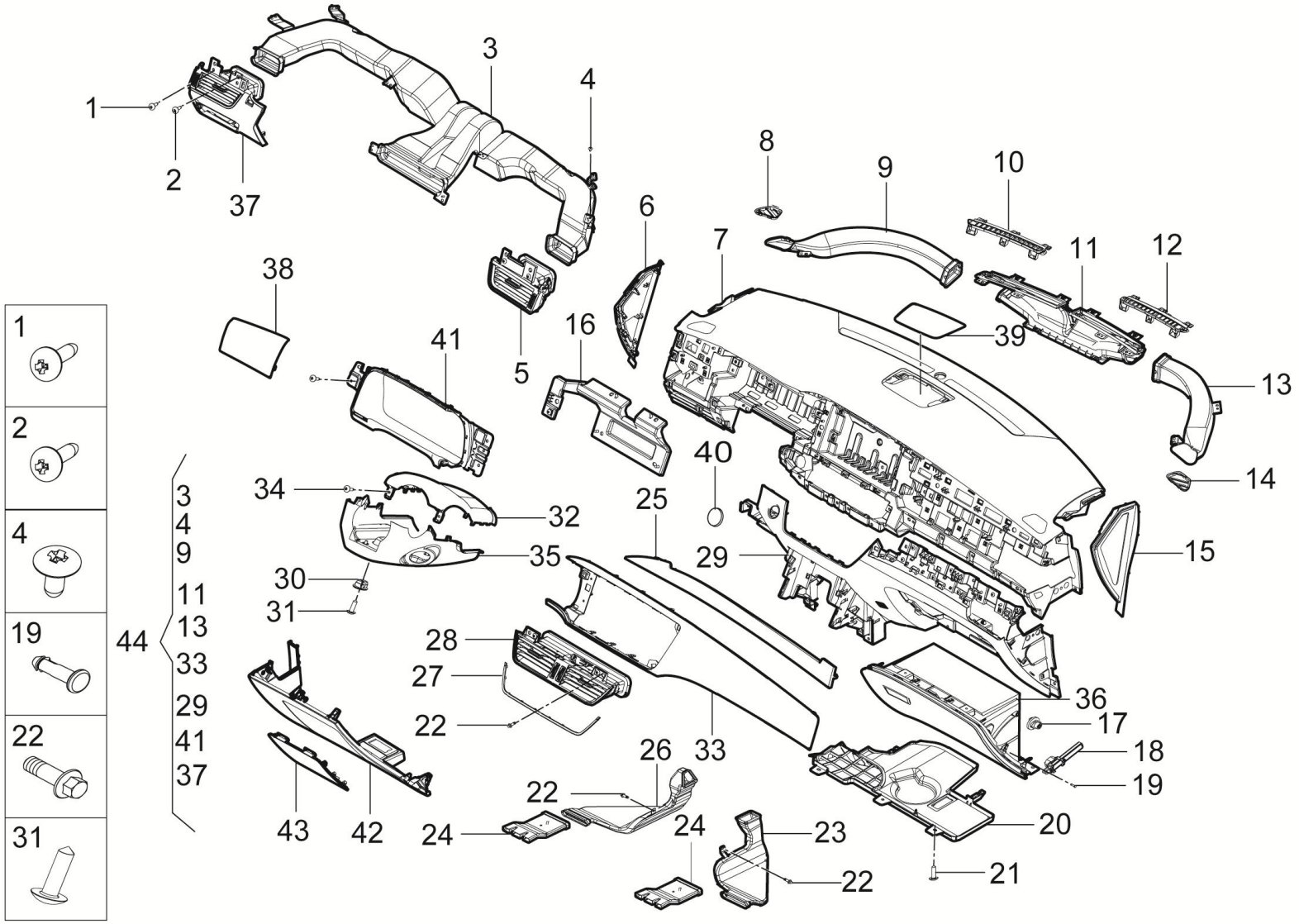

5306001001-B11F 仪表板装置（点火钥匙）

5306001001-B11F IP INSTALL DRAWING

序号	备件编码	中文名称	英文名称	NSE1.5T +LD525		TNN4G15 T+LD525		TNN4G15T+A6F5				TN4G18T+DCT360					备注
				MT 两驱豪华型	MT 两驱尊享型	MT 两驱豪华型	MT 两驱尊享型	AT 两驱豪华型	AT 两驱尊享型	AT 两驱尊贵型	AT 两驱旗舰型	DCT 两驱豪华型	DCT 两驱尊享型	DCT 两驱尊贵型	DCT 两驱旗舰型	DCT 互联网智尊型	
1	Q2734813	十字槽大半圆头自攻螺钉	SCREW	2	0	2	0	2	0	0	0	2	0	0	0	0	
2	Q2734816	十字槽大半圆头自攻螺钉	SCREW	2	0	2	0	2	0	0	0	2	0	0	0	0	
3	5306020001-B11F	吹面风道总成	DUCT ASSY	1	0	1	0	1	0	0	0	1	0	0	0	0	
4	Q1840612	六角法兰面螺栓	BOLT	2	0	2	0	2	0	0	0	2	0	0	0	0	
5	5306030002-B11F	右出风口总成	OUTLET ASSY RH	1	0	1	0	1	0	0	0	1	0	0	0	0	
6	53060B0001-B11F	左端侧盖板总成	COVER SIDE LH	1	0	1	0	1	0	0	0	1	0	0	0	0	
7	5306100001-B11F	仪表板上本体总成	IP SUB UPPER ASSY	1	0	1	0	1	0	0	0	1	0	0	0	0	
8	5306114001-B11F	左侧除霜格栅	GRILL DEF LH	1	0	1	0	1	0	0	0	1	0	0	0	0	
9	5306127001-B11F	左侧除霜风道	DUCT DEF LH	1	0	1	0	1	0	0	0	1	0	0	0	0	
10	5306011001-B11F	左前除霜格栅	GRILL DEF FR-LH	1	0	1	0	1	0	0	0	1	0	0	0	0	
11	5306134001-B11F	中央除霜风道总成	CENTRAL DEFROSTING DUCT ASSEMBLY	1	0	1	0	1	0	0	0	1	0	0	0	0	
12	5306011002-B11F	右前除霜格栅	GRILL DEF FR-RH	1	0	1	0	1	0	0	0	1	0	0	0	0	

5306001001-B11F

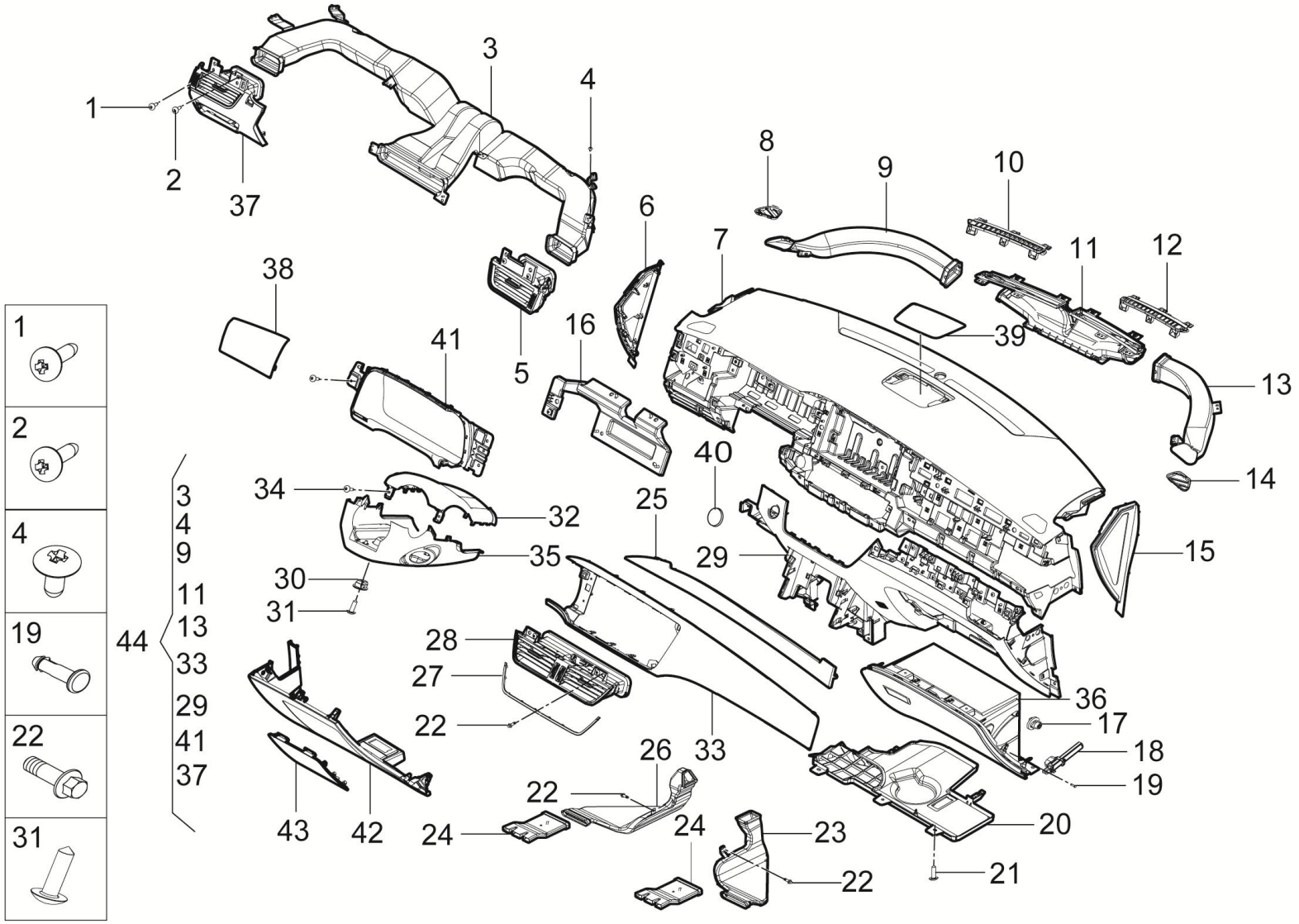

5306001001-B11F 仪表板装置（点火钥匙）

5306001001-B11F IP INSTALL DRAWING

序号	备件编码	中文名称	英文名称	NSE1.5T +LD525		TNN4G15 T+LD525		TNN4G15T+A6F5				TN4G18T+DCT360					备注
				MT 两驱豪华型	MT 两驱尊享型	MT 两驱豪华型	MT 两驱尊享型	AT 两驱豪华型	AT 两驱尊享型	AT 两驱尊贵型	AT 两驱旗舰型	DCT 两驱豪华型	DCT 两驱尊享型	DCT 两驱尊贵型	DCT 两驱旗舰型	DCT 互联网智尊型	
13	5306128001-B11F	右侧除霜风道	DUCT DEF RH	1	0	1	0	1	0	0	0	1	0	0	0	0	
14	5306115001-B11F	右侧除霜格栅	GRILL DEF RH	1	0	1	0	1	0	0	0	1	0	0	0	0	
15	53060B0002-B11F	右端侧盖板总成	COVER SIDE RH	1	0	1	0	1	0	0	0	1	0	0	0	0	
16	5306113002-B11F	仪表板本体连接板	IP SUB INNER CORE	1	0	1	0	1	0	0	0	1	0	0	0	0	
17	5306212001-B11F	缓冲垫	CUSHION	1	0	1	0	1	0	0	0	1	0	0	0	0	
18	5306090002-B11F	手套箱阻尼器总成	GLOVE BOX DAMP	1	0	1	0	1	0	0	0	1	0	0	0	0	
19	5306090004-B11	手套箱阻尼器插销	GLOVE BOX DAMP BOLT	1	0	1	0	1	0	0	0	1	0	0	0	0	
20	53060J0001-B11F	手套箱延伸护板总成	COVER-PASSENGER ASSY LWR	1	0	1	0	1	0	0	0	1	0	0	0	0	
21	Q2734816	十字槽大半圆头自攻螺钉	SCREW	3	0	3	0	3	0	0	0	3	0	0	0	0	
22	Q1840616	六角法兰面螺栓	BOLT	21	0	21	0	21	0	0	0	21	0	0	0	0	
23	5306020003-B11	后吹脚风道右部上段总成	DUCT REAR UP RH	1	0	1	0	1	0	0	0	1	0	0	0	0	
24	5306020004-B11	后吹脚风道下段总成	DUCT REAR DOWN	1	0	1	0	1	0	0	0	1	0	0	0	0	

5306001001-B11F

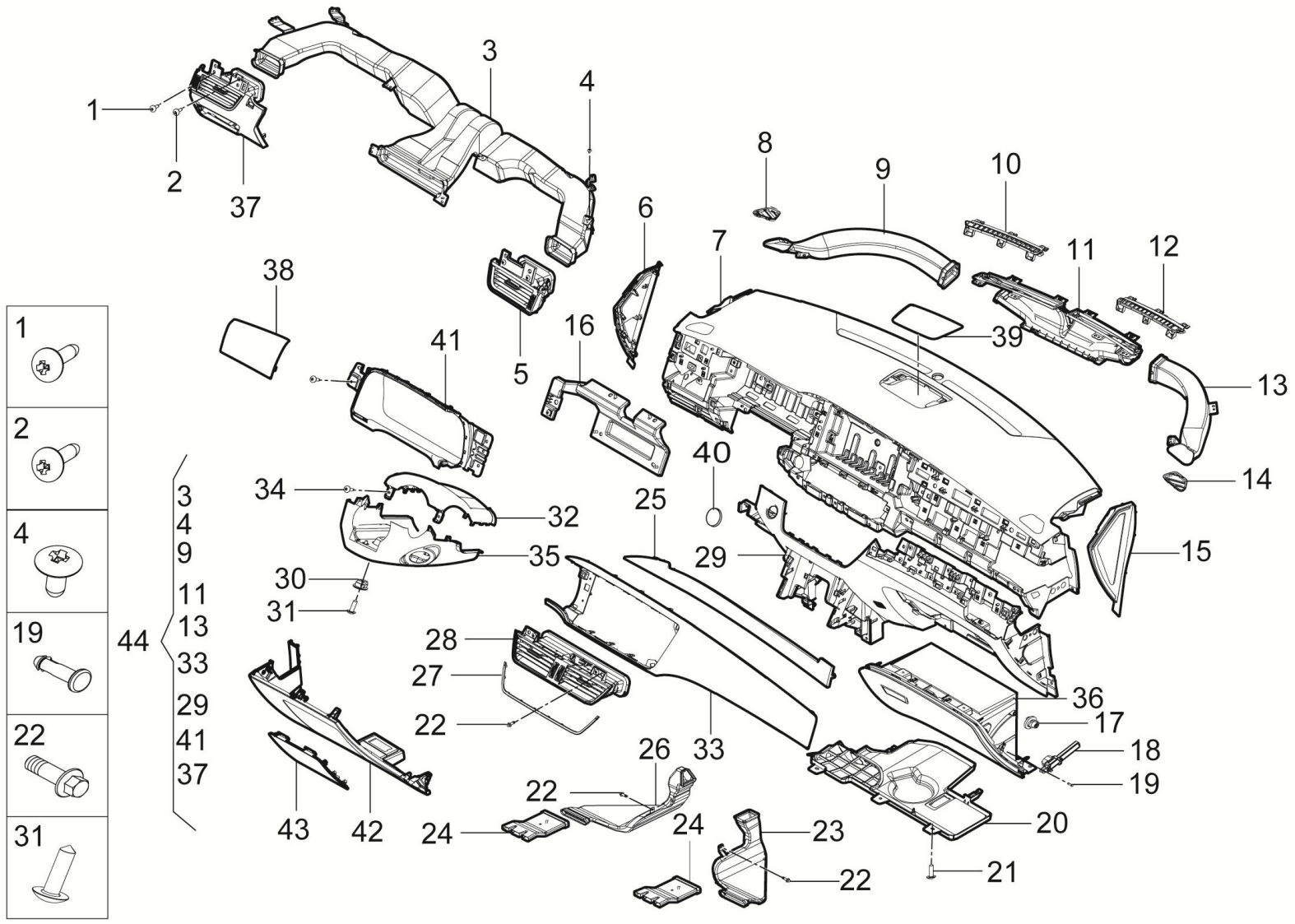

5306001001-B11F 仪表板装置（点火钥匙）

5306001001-B11F IP INSTALL DRAWING

序号	备件编码	中文名称	英文名称	NSE1.5T +LD525		TNN4G15 T+LD525		TNN4G15T+A6F5				TN4G18T+DCT360					备注
				MT 两驱豪华型	MT 两驱尊享型	MT 两驱豪华型	MT 两驱尊享型	AT 两驱豪华型	AT 两驱尊享型	AT 两驱尊贵型	AT 两驱旗舰型	DCT 两驱豪华型	DCT 两驱尊享型	DCT 两驱尊贵型	DCT 两驱旗舰型	DCT 互联网智尊型	
25	5306040002-B11F	仪表板右侧装饰板总成	GARNISH COVER ASSY RH	1	0	1	0	1	0	0	0	1	0	0	0	0	
26	5306020002-B11	后吹脚风道左部上段总成	DUCT REAR UP LH	1	0	1	0	1	0	0	0	1	0	0	0	0	
27	5306301003-B11F	中央出风口装饰条	OUTLET COVER CRT	1	0	1	0	1	0	0	0	1	0	0	0	0	
28	5306030003-B11F	中央出风口总成	OUTLET ASSY CRT	1	0	1	0	1	0	0	0	1	0	0	0	0	
29	5306200001-B11F	仪表板下本体总成（点火钥匙）	IP SUB UPPER ASSY	1	0	1	0	1	0	0	0	1	0	0	0	0	
30	B398052	自攻螺钉塑料座	SCREW SEAT	1	0	1	0	1	0	0	0	1	0	0	0	0	
31	Q2735516	十字槽大半圆头自攻螺钉	SCREW	1	0	1	0	1	0	0	0	1	0	0	0	0	
32	5306D01001-B11F	转向管柱上罩(低配)	ON THE STEERING COLUMN COVER (LOW)	1	0	1	0	1	0	0	0	1	0	0	0	0	
33	53060Q0001-B11F	中控面板总成	COVER ASSY CTR	1	0	1	0	1	0	0	0	1	0	0	0	0	
34	Q2734816	十字槽大半圆头自攻螺钉	SCREW	6	0	6	0	6	0	0	0	6	0	0	0	0	
35	53060D0002-B11F	转向管柱下罩总成（低配）	COVER COLUMN LOWER ASSY	0	0	0	0	1	0	0	0	1	0	0	0	0	
35	53060D0003-B11F	转向管柱下罩总成（低配）	COVER COLUMN LOWER ASSY	1	0	1	0	0	0	0	0	0	0	0	0	0	

5306001001-B11F

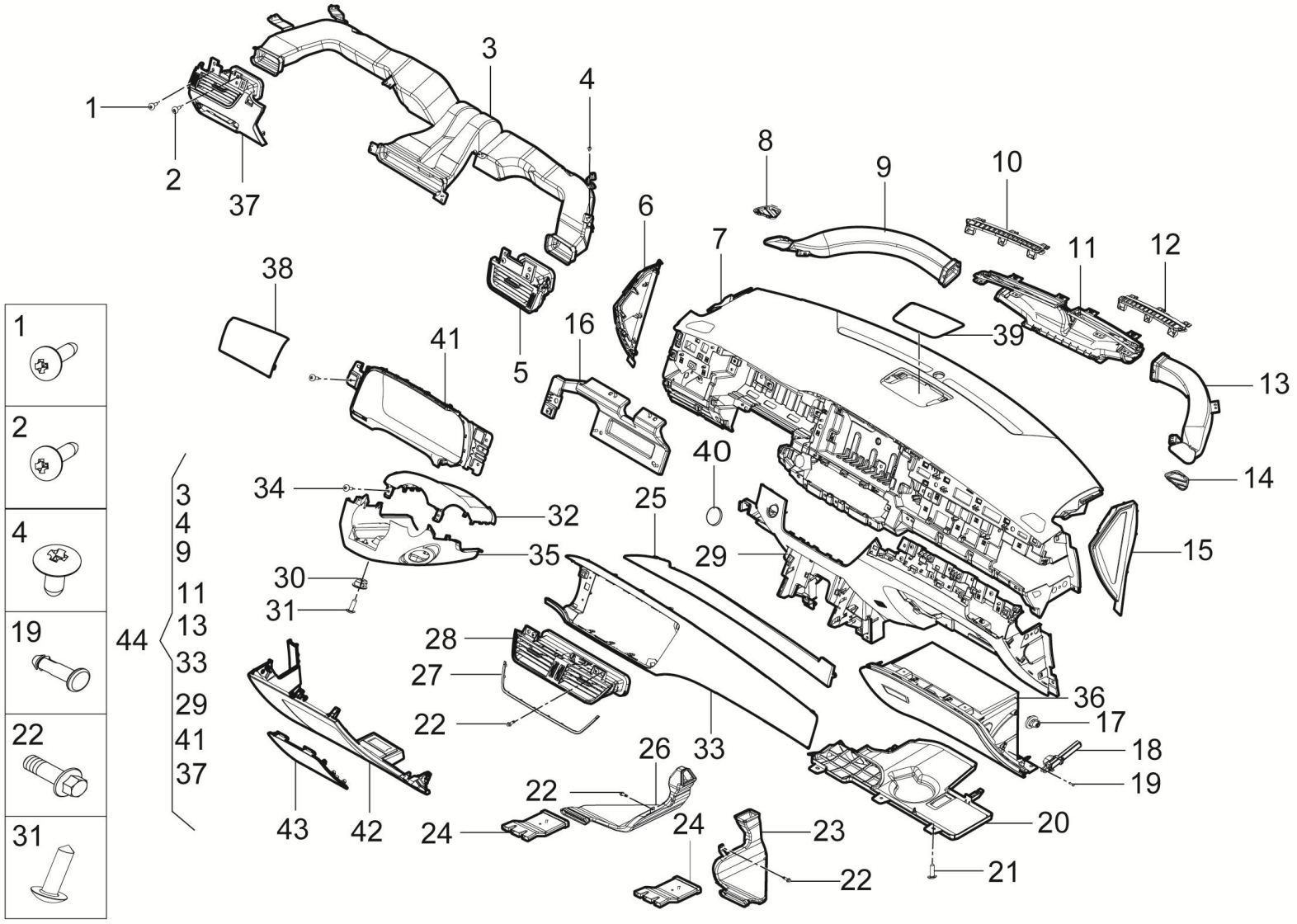

5306001001-B11F 仪表板装置（点火钥匙）

5306001001-B11F IP INSTALL DRAWING

序号	备件编码	中文名称	英文名称	NSE1.5T +LD525		TNN4G15 T+LD525		TNN4G15T+A6F5				TN4G18T+DCT360					备注
				MT 两驱豪华型	MT 两驱尊享型	MT 两驱豪华型	MT 两驱尊享型	AT 两驱豪华型	AT 两驱尊享型	AT 两驱尊贵型	AT 两驱旗舰型	DCT 两驱豪华型	DCT 两驱尊享型	DCT 两驱尊贵型	DCT 两驱旗舰型	DCT 互联网智尊型	
36	5306090001-B11F	手套箱总成	GLOVE BOX ASSY	1	0	1	0	1	0	0	0	1	0	0	0	0	
37	5306030001-B11F	左出风口总成	OUTLET ASSY LH	1	0	1	0	1	0	0	0	1	0	0	0	0	
38	5306040001-B11F	仪表板左装饰板总成	GARNISH COVER ASSY LH	1	0	1	0	1	0	0	0	1	0	0	0	0	
39	5306012001-B11F	扬声器罩总成	SPEAKER COVER ASSY	1	0	1	0	1	0	0	0	1	0	0	0	0	
40	5306501001-B11F	一键启动开关堵盖	COVER;SWITCH START	1	0	1	0	1	0	0	0	1	0	0	0	0	
41	5306060001-B11F	组合仪表罩总成(低配)	CLUSTER METER ASSY	1	0	1	0	1	0	0	0	1	0	0	0	0	
42	5306801001-B11F	左下护板	COVER KNEE	1	0	1	0	1	0	0	0	1	0	0	0	0	
43	5306803001-B11F	检修口盖板	ACCESS HOLE COVER	1	0	1	0	1	0	0	0	1	0	0	0	0	
44	5306010001-B11F	仪表板总成(一键启动)	IP SUB ASSY	1	0	1	0	1	0	0	0	1	0	0	0	0	

53060F0001-B11F

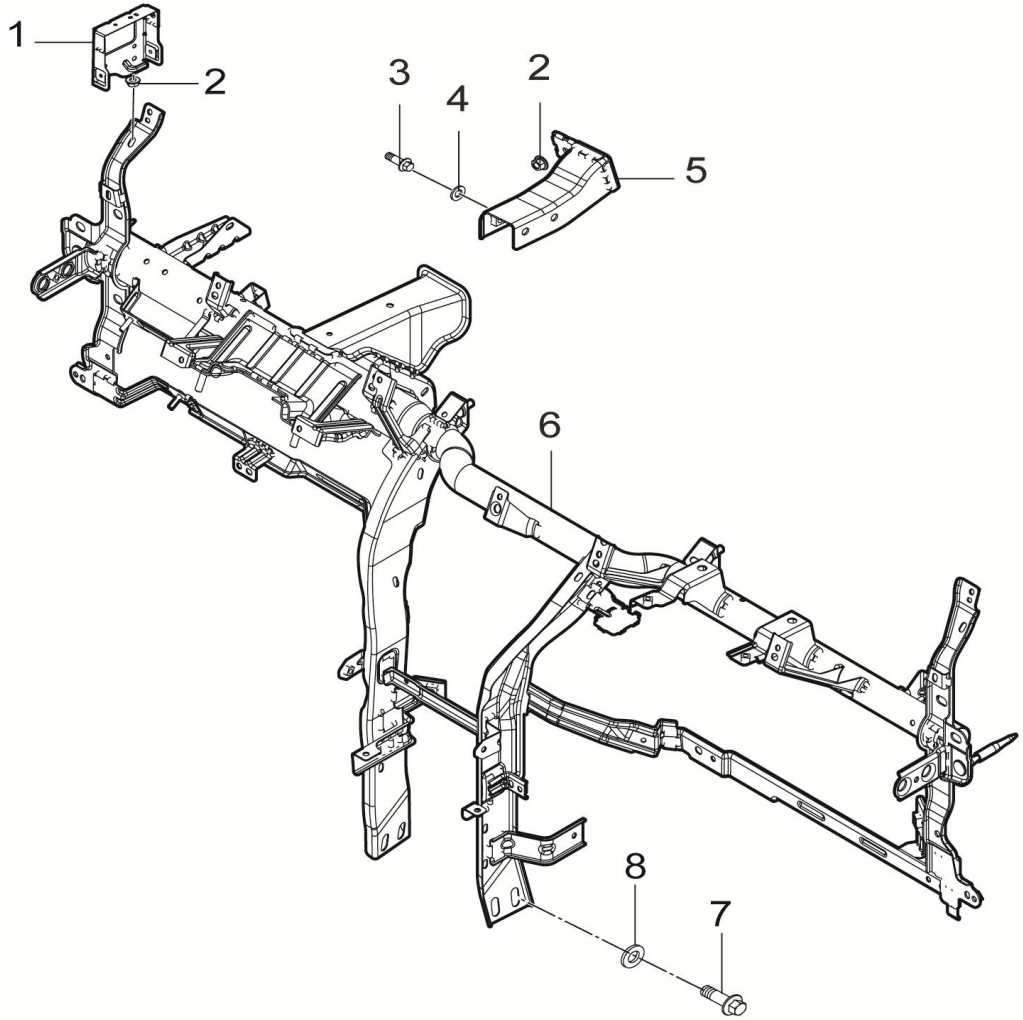

53060F0001-B11F 仪表板横梁总成

53060F0001-B11F MEMBER IP CROSS ASSY

序号	备件编码	中文名称	英文名称	NSE1.5T +LD525		TNN4G15 T+LD525		TNN4G15T+A6F5				TN4G18T+DCT360					备注
				MT 两驱豪华型	MT 两驱尊享型	MT 两驱豪华型	MT 两驱尊享型	AT 两驱豪华型	AT 两驱尊享型	AT 两驱尊贵型	AT 两驱旗舰型	DCT 两驱豪华型	DCT 两驱尊享型	DCT 两驱尊贵型	DCT 两驱旗舰型	DCT 互联网智尊型	
1	53060F0003-B11	BCM安装支架总成	BRACKET BCM	1	0	1	0	1	0	0	0	1	0	0	0	0	
2	Q32008	六角法兰面螺母	BOLT	2	0	2	0	2	0	0	0	2	0	0	0	0	
3	Q1840820	六角法兰面螺栓	BOLT	12	0	12	0	12	0	0	0	12	0	0	0	0	
4	Q40208	大垫圈	CUSHION	6	0	6	0	6	0	0	0	6	0	0	0	0	
5	53060F0002-B11	仪表板横梁前围安装支架总成	REINFORCE BRACKET ASSY	1	0	1	0	1	0	0	0	1	0	0	0	0	
6	53060F0001-B11F	仪表板横梁总成	MEMBER IP CROSS ASSY	1	0	1	0	1	0	0	0	1	0	0	0	0	
7	Q1840820	六角法兰面螺栓	BOLT	12	0	12	0	12	0	0	0	12	0	0	0	0	
8	Q40208	大垫圈	CUSHION	6	0	6	0	6	0	0	0	6	0	0	0	0	

5306001002-B11F

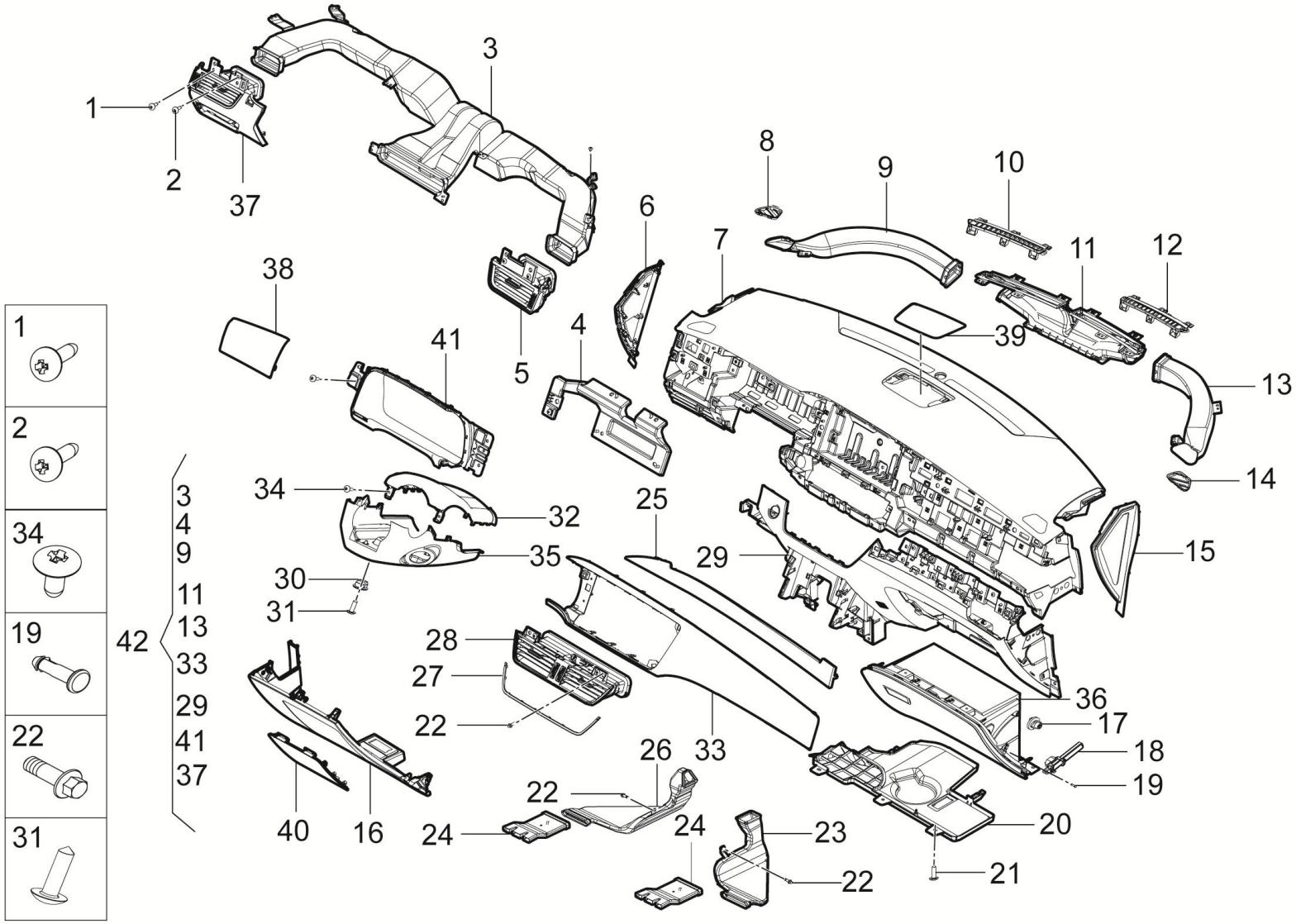

5306001002-B11F 仪表板装置(手动调节)

5306001002-B11F IP INSTALL DRAWING

序号	备件编码	中文名称	英文名称	NSE1.5T +LD525		TNN4G15 T+LD525		TNN4G15T+A6F5				TN4G18T+DCT360					备注
				MT 两驱豪华型	MT 两驱尊享型	MT 两驱豪华型	MT 两驱尊享型	AT 两驱豪华型	AT 两驱尊享型	AT 两驱尊贵型	AT 两驱旗舰型	DCT 两驱豪华型	DCT 两驱尊享型	DCT 两驱尊贵型	DCT 两驱旗舰型	DCT 互联网智尊型	
1	Q2734813	十字槽大半圆头自攻螺钉	SCREW	0	2	0	2	0	2	2	2	0	2	2	2	2	
2	Q2734816	十字槽大半圆头自攻螺钉	SCREW	0	11	0	11	0	11	11	11	0	11	11	11	11	
3	5306020001-B11F	吹面风道总成	DUCT ASSY	0	1	0	1	0	1	1	1	0	1	1	1	1	
5	5306030002-B11F	右出风口总成	OUTLET ASSY RH	0	1	0	1	0	1	1	1	0	1	1	1	1	
4	5306113002-B11F	仪表板本体连接板	IP SUB INNER CORE	0	1	0	1	0	1	1	1	0	1	1	1	1	
6	53060B0001-B11F	左端侧盖板总成	COVER SIDE LH	0	1	0	1	0	1	1	1	0	1	1	1	1	
7	5306100001-B11F	仪表板上本体总成	IP SUB UPPER ASSY	0	1	0	1	0	1	1	1	0	1	1	1	1	
8	5306114001-B11F	左侧除霜格栅	GRILL DEF LH	0	1	0	1	0	1	1	1	0	1	1	1	1	
9	5306127001-B11F	左侧除霜风道	DUCT DEF LH	0	1	0	1	0	1	1	1	0	1	1	1	1	
10	5306011001-B11F	左前除霜格栅	GRILL DEF FR-LH	0	1	0	1	0	1	1	1	0	1	1	1	1	
11	5306134001-B11F	中央除霜风道总成	CENTRAL DEFROSTING DUCT ASSEMBLY	0	1	0	1	0	1	1	1	0	1	1	1	1	
12	5306011002-B11F	右前除霜格栅	GRILL DEF FR-RH	0	1	0	1	0	1	1	1	0	1	1	1	1	

5306001002-B11F

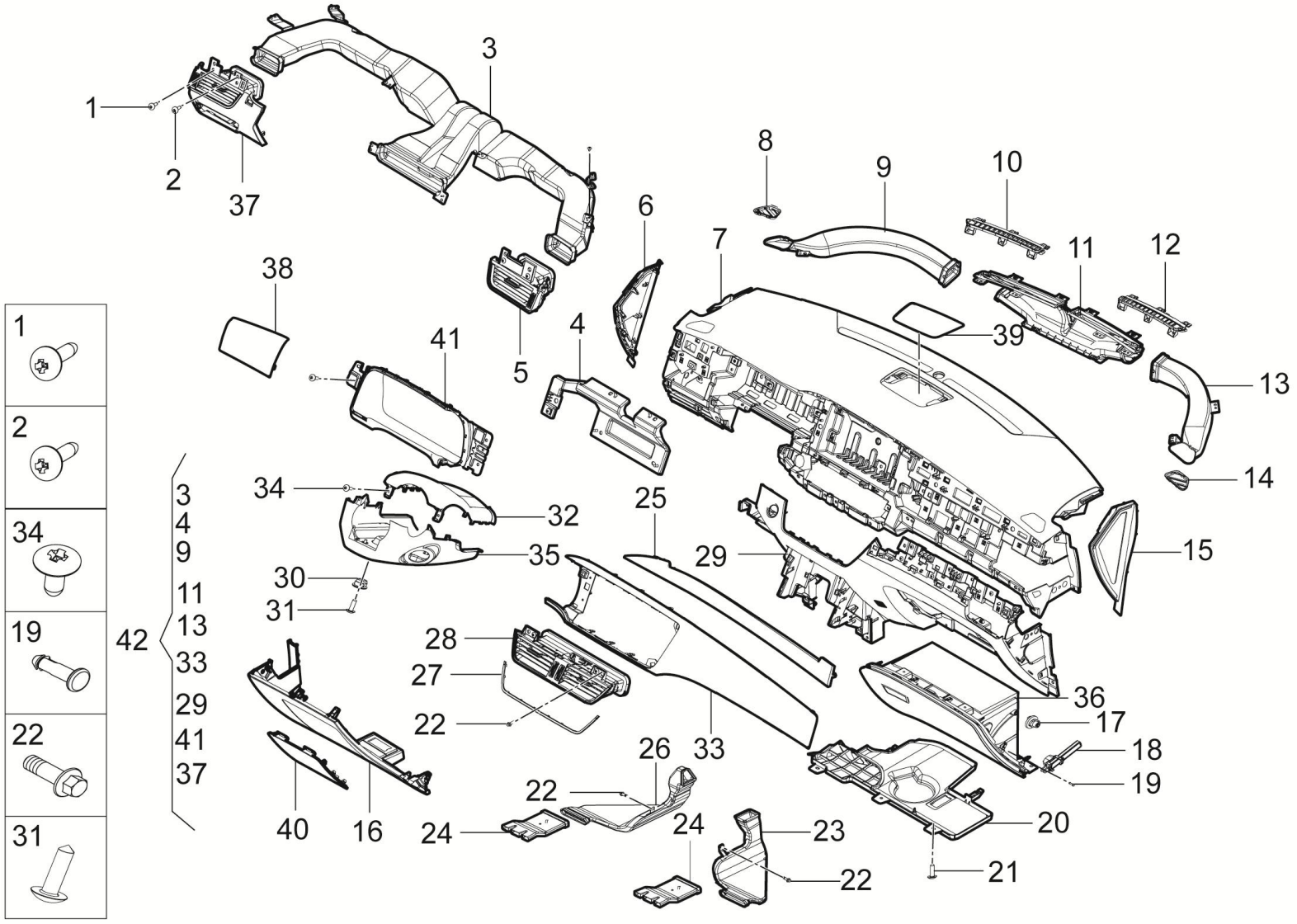

5306001002-B11F 仪表板装置(手动调节)

5306001002-B11F IP INSTALL DRAWING

序号	备件编码	中文名称	英文名称	NSE1.5T +LD525		TNN4G15 T+LD525		TNN4G15T+A6F5				TN4G18T+DCT360					备注
				MT 两驱豪华型	MT 两驱尊享型	MT 两驱豪华型	MT 两驱尊享型	AT 两驱豪华型	AT 两驱尊享型	AT 两驱尊贵型	AT 两驱旗舰型	DCT 两驱豪华型	DCT 两驱尊享型	DCT 两驱尊贵型	DCT 两驱旗舰型	DCT 互联网智尊型	
13	5306128001-B11F	右侧除霜风道	DUCT DEF RH	0	1	0	1	0	1	1	1	0	1	1	1	1	
14	5306115001-B11F	右侧除霜格栅	GRILL DEF RH	0	1	0	1	0	1	1	1	0	1	1	1	1	
15	53060B0002-B11F	右端侧盖板总成	COVER SIDE RH	0	1	0	1	0	1	1	1	0	1	1	1	1	
16	5306801001-B11F	左下护板	COVER KNEE	0	1	0	1	0	1	1	1	0	1	1	1	1	
17	5306212001-B11F	缓冲垫	CUSHION	0	1	0	1	0	1	1	1	0	1	1	1	1	
18	5306090002-B11F	手套箱阻尼器总成	GLOVE BOX DAMP	0	1	0	1	0	1	1	1	0	1	1	1	1	
19	5306090004-B11	手套箱阻尼器插销	GLOVE BOX DAMP BOLT	0	1	0	1	0	1	1	1	0	1	1	1	1	
20	53060J0001-B11F	手套箱延伸护板总成	COVER-PASSENGER ASSY LWR	0	1	0	1	0	1	1	1	0	1	1	1	1	
21	Q2734816	十字槽大半圆头自攻螺钉	SCREW	0	3	0	3	0	3	3	3	0	3	3	3	3	
22	Q1840616	六角法兰面螺栓	BOLT	0	2	0	2	0	2	2	2	0	2	2	2	2	
23	5306020003-B11	后吹脚风道右部上段总成	DUCT REAR UP RH	0	1	0	1	0	1	1	1	0	1	1	1	1	
24	5306020004-B11	后吹脚风道下段总成	DUCT REAR DOWN	0	1	0	1	0	1	1	1	0	1	1	1	1	

5306001002-B11F

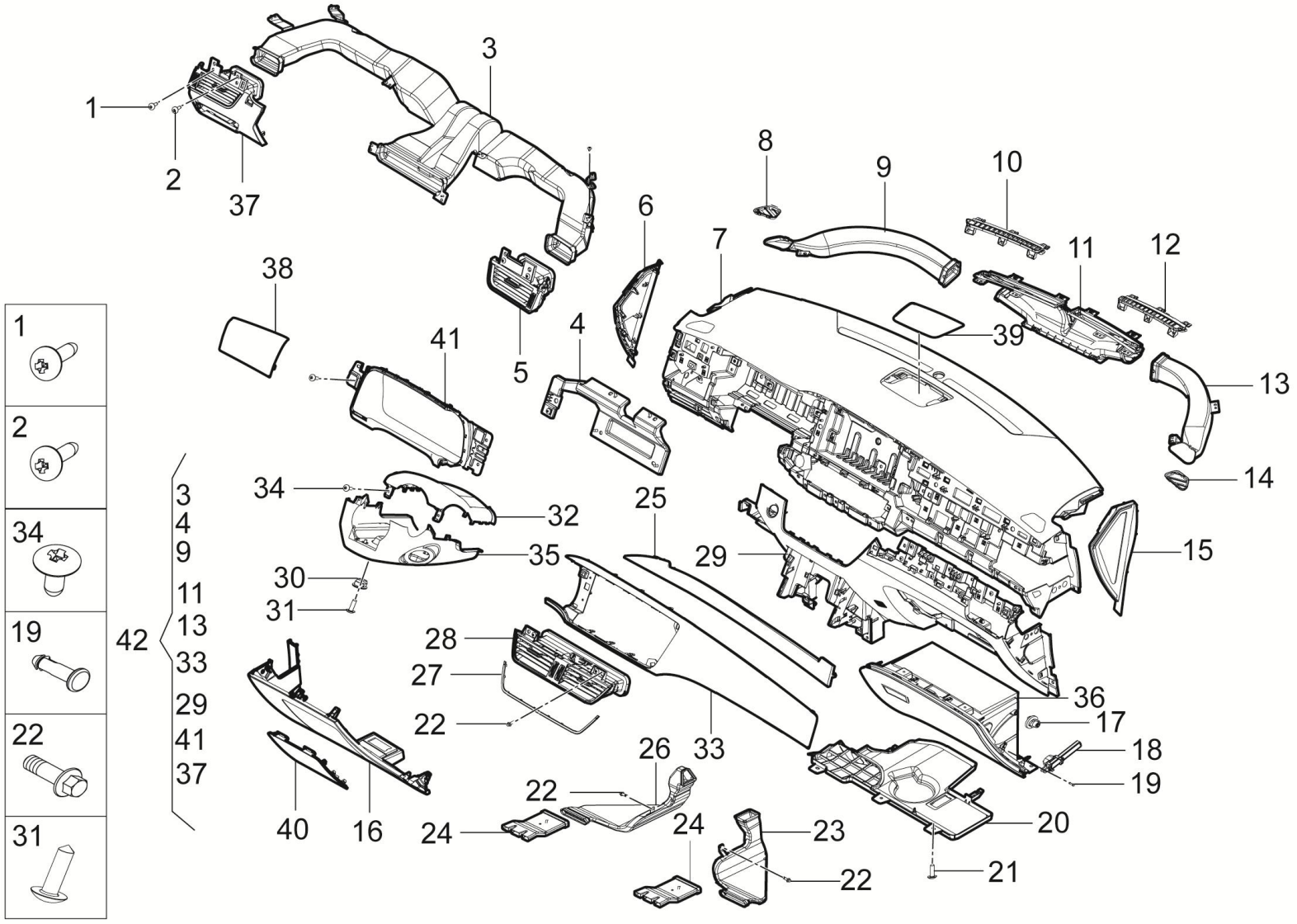

5306001002-B11F 仪表板装置(手动调节)

5306001002-B11F IP INSTALL DRAWING

序号	备件编码	中文名称	英文名称	NSE1.5T +LD525		TNN4G15 T+LD525		TNN4G15T+A6F5				TN4G18T+DCT360					备注
				MT 两驱豪华型	MT 两驱尊享型	MT 两驱豪华型	MT 两驱尊享型	AT 两驱豪华型	AT 两驱尊享型	AT 两驱尊贵型	AT 两驱旗舰型	DCT 两驱豪华型	DCT 两驱尊享型	DCT 两驱尊贵型	DCT 两驱旗舰型	DCT 互联网智尊型	
25	5306040002-B11F	仪表板右侧装饰板总成	GARNISH COVER ASSY RH	0	1	0	1	0	1	1	1	0	1	1	1	1	
26	5306020002-B11	后吹脚风道左部上段总成	DUCT REAR UP LH	0	1	0	1	0	1	1	1	0	1	1	1	1	
27	5306301003-B11F	中央出风口装饰条	OUTLET COVER CRT	0	1	0	1	0	1	1	1	0	1	1	1	1	
28	5306030003-B11F	中央出风口总成	OUTLET ASSY CRT	0	1	0	1	0	1	1	1	0	1	1	1	1	
29	5306200001-B11F	仪表板下本体总成(一键启动)	IP SUB UPPER ASSY	0	1	0	1	0	1	1	1	0	1	1	1	1	
30	B398052	自攻螺钉塑料座	SCREW SEAT	0	1	0	1	0	1	1	1	0	1	1	1	1	
31	Q2735516	十字槽大半圆头自攻螺钉	SCREW	0	1	0	1	0	1	1	1	0	1	1	1	1	
32	5306D01002-B11F	转向管柱上罩（高配）	ON THE STEERING COLUMN COVER (HIGH)	0	1	0	1	0	1	1	1	0	1	1	1	1	
33	53060Q0001-B11F	中控面板总成	COVER ASSY CTR	0	1	0	1	0	1	1	1	0	1	1	1	1	
34	Q2734816	十字槽大半圆头自攻螺钉	SCREW	0	1	0	1	0	1	1	1	0	1	1	1	1	
35	53060D0001-B11F	转向管柱下罩总成（中配）	COVER COLUMN LOWER ASSY	0	1	0	1	0	1	1	1	0	1	1	1	1	
36	5306090001-B11F	手套箱总成	GLOVE BOX ASSY	0	1	0	1	0	1	1	1	0	1	1	1	1	

5306001002-B11F

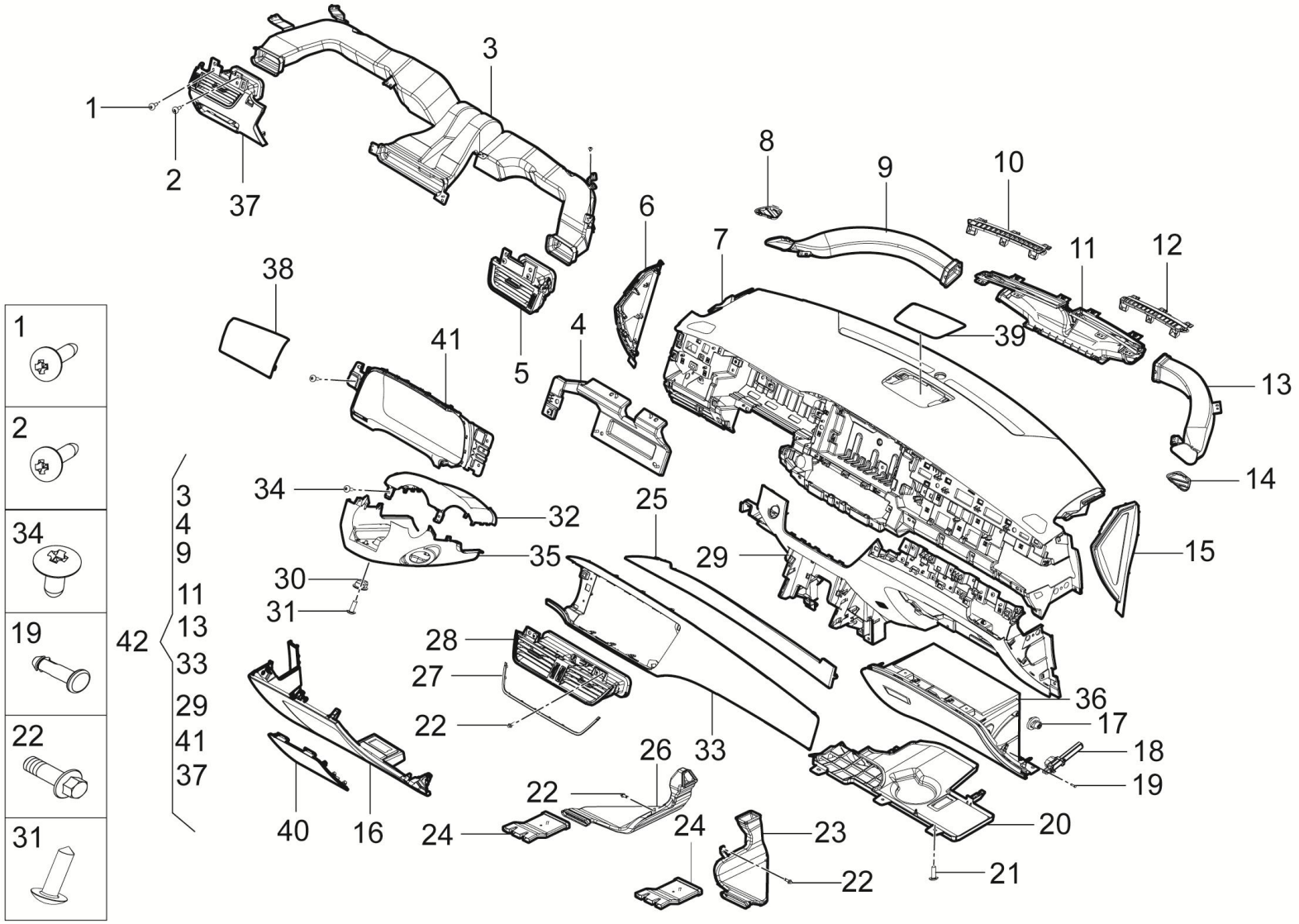

5306001002-B11F 仪表板装置(手动调节)

5306001002-B11F IP INSTALL DRAWING

序号	备件编码	中文名称	英文名称	NSE1.5T +LD525		TNN4G15 T+LD525		TNN4G15T+A6F5				TN4G18T+DCT360					备注
				MT 两驱豪华型	MT 两驱尊享型	MT 两驱豪华型	MT 两驱尊享型	AT 两驱豪华型	AT 两驱尊享型	AT 两驱尊贵型	AT 两驱旗舰型	DCT 两驱豪华型	DCT 两驱尊享型	DCT 两驱尊贵型	DCT 两驱旗舰型	DCT 互联网智尊型	
37	5306030001-B11F	左出风口总成	OUTLET ASSY LH	0	1	0	1	0	1	1	1	0	1	1	1	1	
38	5306040001-B11F	仪表板左装饰板总成	GARNISH COVER ASSY LH	0	1	0	1	0	1	1	1	0	1	1	1	1	
39	5306012001-B11F	扬声器罩	SPEAKER COVER	0	1	0	1	0	1	1	1	0	1	1	1	1	
40	5306803001-B11F	检修口盖板	ACCESS HOLE COVER	0	1	0	1	0	1	1	1	0	1	1	1	1	
41	5306060002-B11F	组合仪表罩总成（高配）	CLUSTER METER ASSY	0	1	0	1	0	1	1	1	0	1	1	1	1	
42	5306010001-B11F	仪表板总成(一键启动)	IP SUB ASSY	0	1	0	1	0	1	1	1	0	1	1	1	1	

53060F0001-B11F

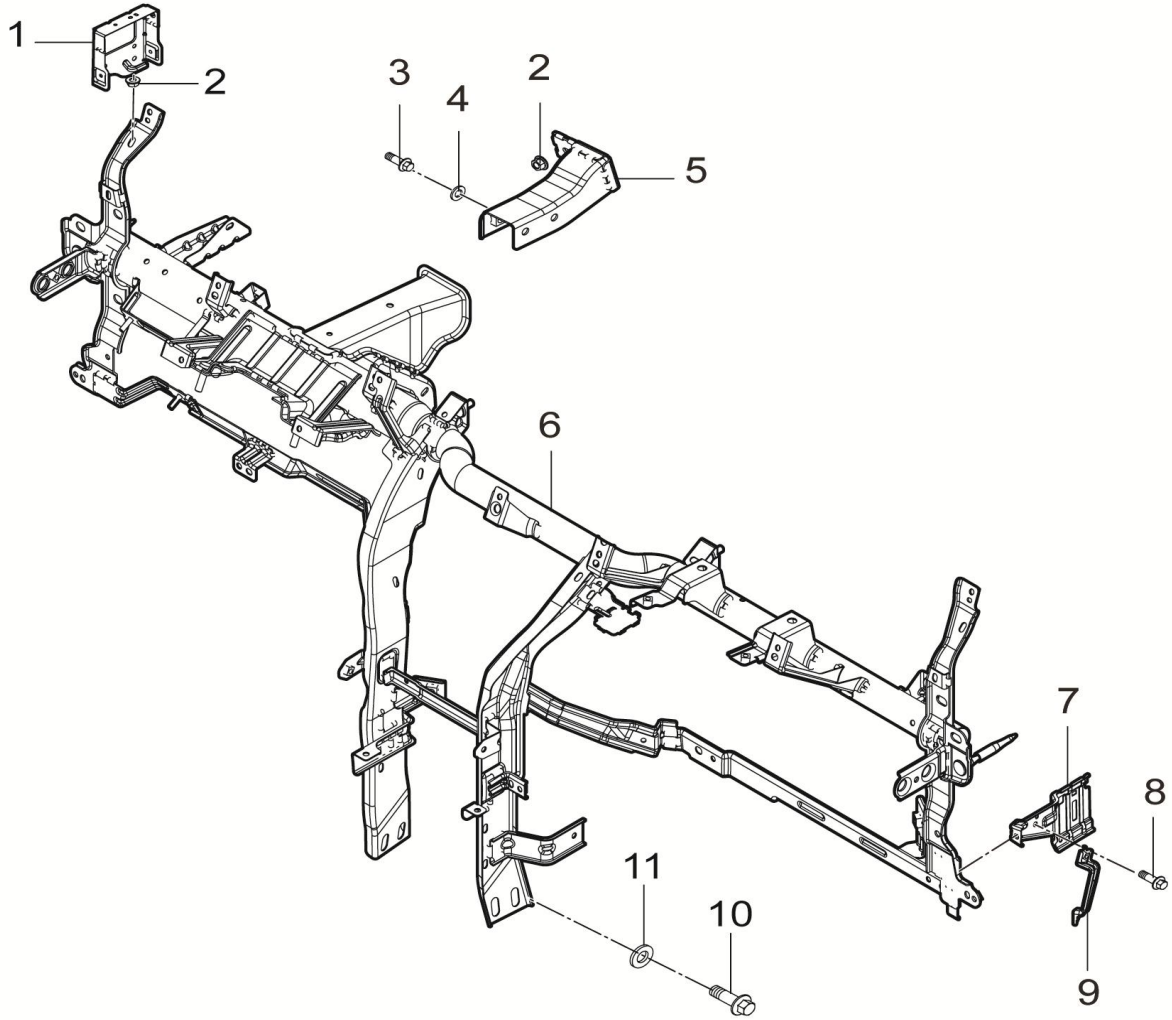

53060F0001-B11F 仪表板横梁总成

53060F0001-B11F MEMBER IP CROSS ASSY

序号	备件编码	中文名称	英文名称	NSE1.5T+LD525		TNN4G15T+LD525		TNN4G15T+A6F5				TN4G18T+DCT360					备注
				MT两驱豪华型	MT两驱尊享型	MT两驱豪华型	MT两驱尊享型	AT两驱豪华型	AT两驱尊享型	AT两驱尊贵型	AT两驱旗舰型	DCT两驱豪华型	DCT两驱尊享型	DCT两驱尊贵型	DCT两驱旗舰型	DCT互联网智尊型	
1	53060F0003-B11	BCM安装支架总成	BRACKET BCM	0	1	0	1	0	1	1	1	0	1	1	1	1	
2	Q32008	六角法兰面螺母	BOLT	0	2	0	2	0	2	2	2	0	2	2	2	2	
3	Q1840820	六角法兰面螺栓	BOLT	0	12	0	12	0	12	12	12	0	12	12	12	12	
4	Q40208	大垫圈	CUSHION	0	6	0	6	0	6	6	6	0	6	6	6	6	
5	53060F0002-B11	仪表板横梁前围安装支架总成	REINFORCE BRACKET ASSY	0	1	0	1	0	1	1	1	0	1	1	1	1	
6	53060F0001-B11F	仪表板横梁总成	MEMBER IP CROSS ASSY	0	1	0	1	0	1	1	1	0	1	1	1	1	
7	5306305001-B11F	无钥匙进入模块安装支架1	BRACKET BCM 1	0	1	0	1	0	1	1	1	0	1	1	1	1	
8	Q1840616	六角法兰面螺栓	BOLT	0	3	0	3	0	3	3	3	0	3	3	3	3	
9	5306305002-B11F	无钥匙进入模块安装支架2	BRACKET BCM 2	0	1	0	1	0	1	1	1	0	1	1	1	1	
10	Q1840820	六角法兰面螺栓	BOLT	0	12	0	12	0	12	12	12	0	12	12	12	12	
11	Q40208	大垫圈	CUSHION	0	6	0	6	0	6	6	6	0	6	6	6	6	

5305001001-B11F

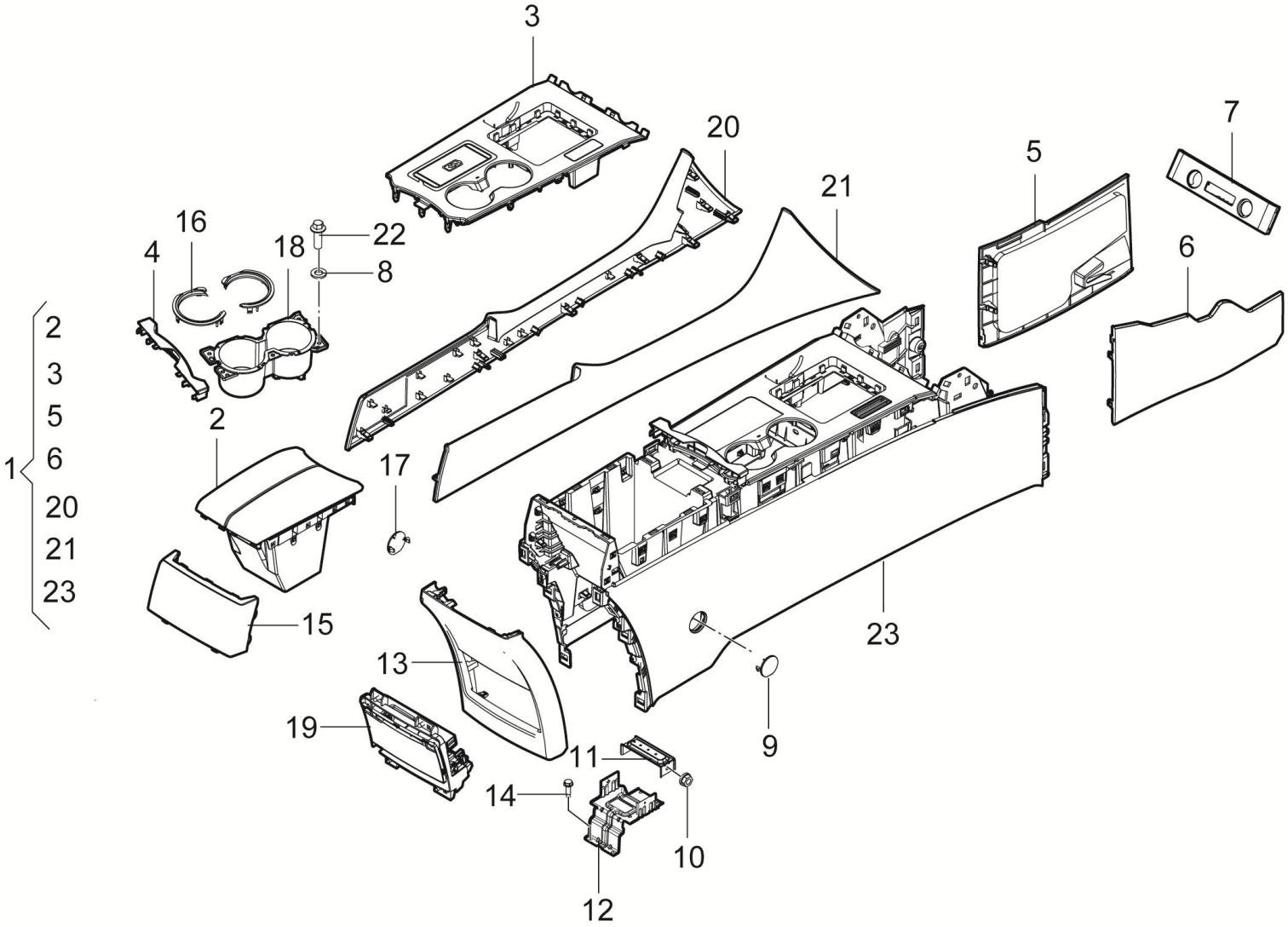

5305001001-B11F 副仪表板装置（低）

5305001001-B11F CONSOLE INSTALL DRAWING

序号	备件编码	中文名称	英文名称	NSE1.5T +LD525		TNN4G15 T+LD525		TNN4G15T+A6F5				TN4G18T+DCT360					备注
				MT 两驱豪华型	MT 两驱尊享型	MT 两驱豪华型	MT 两驱尊享型	AT 两驱豪华型	AT 两驱尊享型	AT 两驱尊贵型	AT 两驱旗舰型	DCT 两驱豪华型	DCT 两驱尊享型	DCT 两驱尊贵型	DCT 两驱旗舰型	DCT 互联网智尊型	
1	5305010001-B11F	副仪表板总成	CONSOLE ASSY	1	0	1	0	1	0	0	0	1	0	0	0	0	
2	5305100001-B11F	前扶手箱总成	ARMREST ASSY	1	0	1	0	1	0	0	0	1	0	0	0	0	
3	5305020001-B11F	副仪表板上盖板总成	UP COVER CONSOLE ASSY	1	0	1	0	1	0	0	0	1	0	0	0	0	
4	5305142001-B11F	扶手箱锁装饰盖	ARMREST COVER	1	0	1	0	1	0	0	0	1	0	0	0	0	
5	5305080001-B11F	副仪表板左前延伸板总成	PNL CONSOLE-FRT ASSY LH	1	0	1	0	1	0	0	0	1	0	0	0	0	
6	5305090001-B11F	副仪表板右前延伸板总成	PNL CONSOLE-FRT ASSY RH	1	0	1	0	1	0	0	0	1	0	0	0	0	
7	5305A00001-B11F	副仪表板前电器盒总成	PRO REGISTER ASSY	1	0	1	0	1	0	0	0	1	0	0	0	0	
8	Q40208	大平垫圈	WASHER	4	0	4	0	4	0	0	0	4	0	0	0	0	
9	5305501002-B11F	副仪表板后安装堵盖-右	BACK COVER CONSOLE RH	1	0	1	0	1	0	0	0	1	0	0	0	0	
10	Q32006	六角法兰面螺母	BOLT	2	0	2	0	2	0	0	0	2	0	0	0	0	
11	5305702001-B11F	副仪表板本体安装支架	CONSOLE BRAKET	1	0	1	0	1	0	0	0	1	0	0	0	0	
12	5305070001-B11F	副仪表板后安装支架总成	CONSOLE BRAKET-RR ASSY	1	0	1	0	1	0	0	0	1	0	0	0	0	

5305001001-B11F

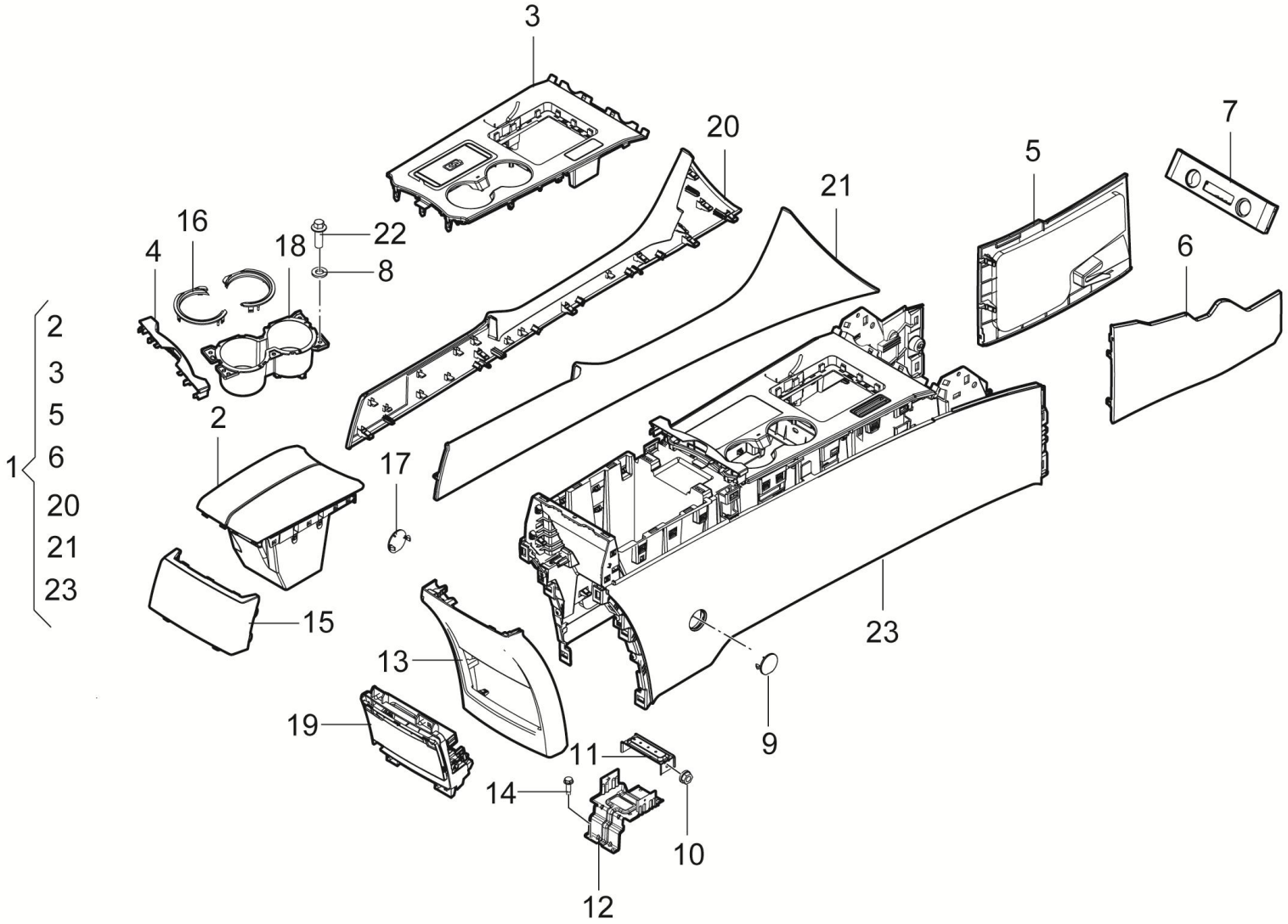

5305001001-B11F 副仪表板装置（低）

5305001001-B11F CONSOLE INSTALL DRAWING

序号	备件编码	中文名称	英文名称	NSE1.5T +LD525		TNN4G15 T+LD525		TNN4G15T+A6F5				TN4G18T+DCT360					备注
				MT 两驱豪华型	MT 两驱尊享型	MT 两驱豪华型	MT 两驱尊享型	AT 两驱豪华型	AT 两驱尊享型	AT 两驱尊贵型	AT 两驱旗舰型	DCT 两驱豪华型	DCT 两驱尊享型	DCT 两驱尊贵型	DCT 两驱旗舰型	DCT 互联网智尊型	
13	5305300001-B11F	副仪表板后盖板总成	BACK COVER CONSOLE ASSY	1	0	1	0	1	0	0	0	1	0	0	0	0	
14	Q1840816	六角法兰面螺栓	BOLT	2	0	2	0	2	0	0	0	2	0	0	0	0	
15	5305D00001-B11F	副仪表板后装饰板总成	BACK COVER CONSOLE ASSY	1	0	1	0	1	0	0	0	1	0	0	0	0	
16	5305203001-B11F	杯托亮条	WIRELESS CHARGING PLATE	1	0	1	0	1	0	0	0	1	0	0	0	0	
17	5305501001-B11F	副仪表板后安装堵盖-左	BACK COVER CONSOLE LH	1	0	1	0	1	0	0	0	1	0	0	0	0	
18	5305B00001-B11F	杯托总成	CUP HOLDER ASSY	1	0	1	0	1	0	0	0	1	0	0	0	0	
19	5305A00002-B11F	后排电源盒总成	REAR REGISTER ASSY	1	0	1	0	1	0	0	0	1	0	0	0	0	
20	53050D0001-B11F	副仪表板左装饰板总成	PNL CONSOLE-FRT ASSY LH	1	0	1	0	1	0	0	0	1	0	0	0	0	
21	53050D0002-B11F	副仪表板右装饰板总成	PNL CONSOLE-FRT ASSY RH	1	0	1	0	1	0	0	0	1	0	0	0	0	
22	Q1840616	六角法兰面螺栓	BOLT	4	0	4	0	4	0	0	0	4	0	0	0	0	
23	5305230001-B11F	副仪表板连接骨架	SECONDARY INSTRUMENT PANEL CONNECTION SKELETON	1	0	1	0	1	0	0	0	1	0	0	0	0	

5305001002-B11F

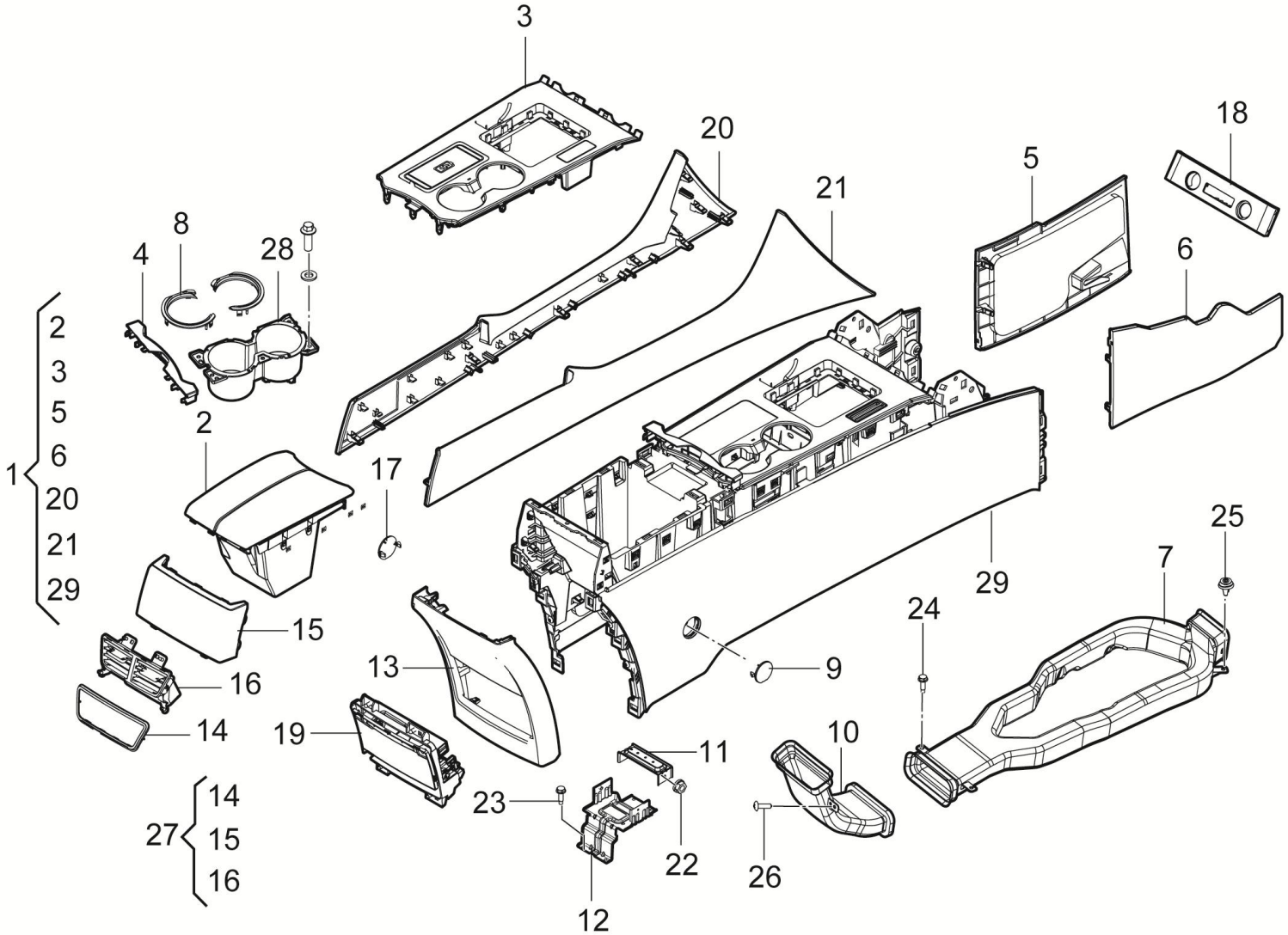

5305001002-B11F 副仪表板装置（高）

5305001002-B11F CONSOLE INSTALL DRAWING

序号	备件编码	中文名称	英文名称	NSE1.5T+LD525		TNN4G15T+LD525		TNN4G15T+A6F5				TN4G18T+DCT360					备注
				MT两驱豪华型	MT两驱尊享型	MT两驱豪华型	MT两驱尊享型	AT两驱豪华型	AT两驱尊享型	AT两驱尊贵型	AT两驱旗舰型	DCT两驱豪华型	DCT两驱尊享型	DCT两驱尊贵型	DCT两驱旗舰型	DCT互联网智尊型	
1	5305010001-B11F	副仪表板总成	CONSOLE ASSY	0	1	0	1	0	1	1	1	0	1	1	1	1	
2	5305100001-B11F	前扶手箱总成	ARMREST ASSY	0	1	0	1	0	1	1	1	0	1	1	1	1	
3	5305020001-B11F	副仪表板上盖板总成	UP COVER CONSOLE ASSY	0	1	0	1	0	1	1	1	0	1	1	1	1	
4	5305142001-B11F	扶手箱锁装饰盖	ARMREST COVER	0	1	0	1	0	1	1	1	0	1	1	1	1	
5	5305080001-B11F	副仪表板左前延伸板总成	PNL CONSOLE-FRT ASSY LH	0	1	0	1	0	1	1	1	0	1	1	1	1	
6	5305090001-B11F	副仪表板右前延伸板总成	PNL CONSOLE-FRT ASSY RH	0	1	0	1	0	1	1	1	0	1	1	1	1	
7	5305133001-B11F	后排吹面风管前段	THE FRONT DUCT	0	1	0	1	0	1	1	1	0	1	1	1	1	
8	5305203001-B11F	杯托亮条	WIRELESS CHARGING PLATE	0	1	0	1	0	1	1	1	0	1	1	1	1	
9	5305501002-B11F	副仪表板后安装堵盖-右	BACK COVER CONSOLE RH	0	1	0	1	0	1	1	1	0	1	1	1	1	
10	5305133002-B11F	后排吹面风管后段	THE REAR DUCT	0	1	0	1	0	1	1	1	0	1	1	1	1	
11	5305702001-B11F	副仪表板本体安装支架	CONSOLE BRAKET	0	1	0	1	0	1	1	1	0	1	1	1	1	
12	5305070001-B11F	副仪表板后安装支架总成	CONSOLE BRAKET-RR ASSY	0	1	0	1	0	1	1	1	0	1	1	1	1	

5305001002-B11F

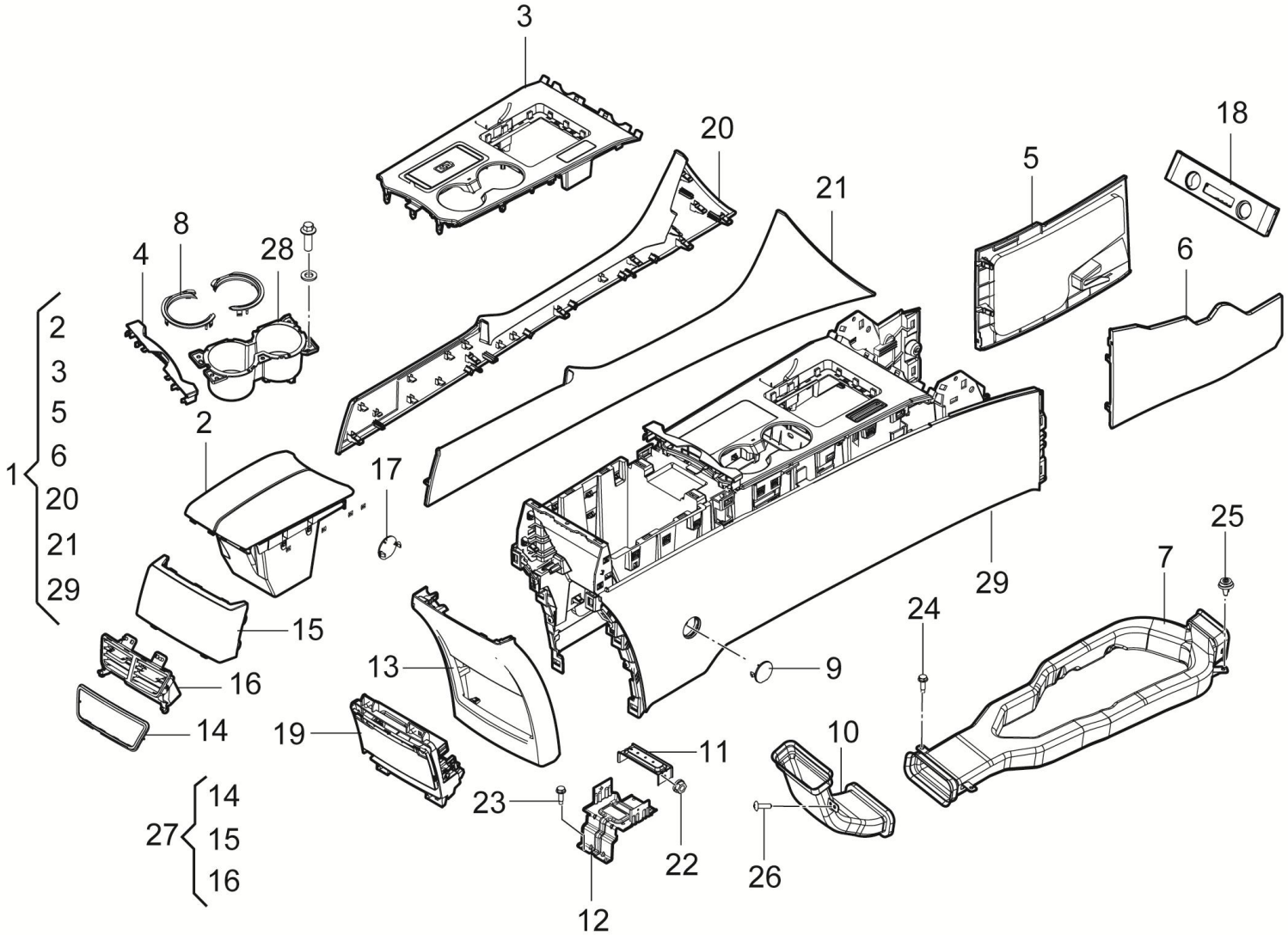

5305001002-B11F 副仪表板装置（高）

5305001002-B11F CONSOLE INSTALL DRAWING

序号	备件编码	中文名称	英文名称	NSE1.5T +LD525		TNN4G15 T+LD525		TNN4G15T+A6F5				TN4G18T+DCT360					备注
				MT 两驱豪华型	MT 两驱尊享型	MT 两驱豪华型	MT 两驱尊享型	AT 两驱豪华型	AT 两驱尊享型	AT 两驱尊贵型	AT 两驱旗舰型	DCT 两驱豪华型	DCT 两驱尊享型	DCT 两驱尊贵型	DCT 两驱旗舰型	DCT 互联网智尊型	
13	5305300001-B11F	副仪表板后盖板总成	BACK COVER CONSOLE ASSY	0	1	0	1	0	1	1	1	0	1	1	1	1	
14	5305301001-B11F	后排出风口装饰条	GARNISH COVER RR	0	1	0	1	0	1	1	1	0	1	1	1	1	
15	5305311001-B11F	副仪表板后盖板	GARNISH COVER RR	0	1	0	1	0	1	1	1	0	1	1	1	1	
16	5305132001-B11F	后排出风口	OUTLET COVER RR	0	1	0	1	0	1	1	1	0	1	1	1	1	
17	5305501001-B11F	副仪表板后安装堵盖-左	BACK COVER CONSOLE LH	0	1	0	1	0	1	1	1	0	1	1	1	1	
18	5305A00001-B11F	副仪表板前电器盒总成	PRO REGISTER ASSY	0	1	0	1	0	1	1	1	0	1	1	1	1	
19	5305A00002-B11F	后排电源盒总成	REAR REGISTER ASSY	0	1	0	1	0	1	1	1	0	1	1	1	1	
20	53050D0001-B11F	副仪表板左装饰板总成	PNL CONSOLE-FRT ASSY LH	0	1	0	1	0	1	1	1	0	1	1	1	1	
21	53050D0002-B11F	副仪表板右装饰板总成	PNL CONSOLE-FRT ASSY RH	0	1	0	1	0	1	1	1	0	1	1	1	1	
22	Q32006	六角法兰面螺母	BOLT	0	2	0	2	0	2	2	2	0	2	2	2	2	
23	Q1840816	六角法兰面螺栓	BOLT	0	2	0	2	0	2	2	2	0	2	2	2	2	
24	Q1840616	六角法兰面螺栓	BOLT	0	2	0	2	0	2	2	2	0	2	2	2	2	

5305001002-B11F

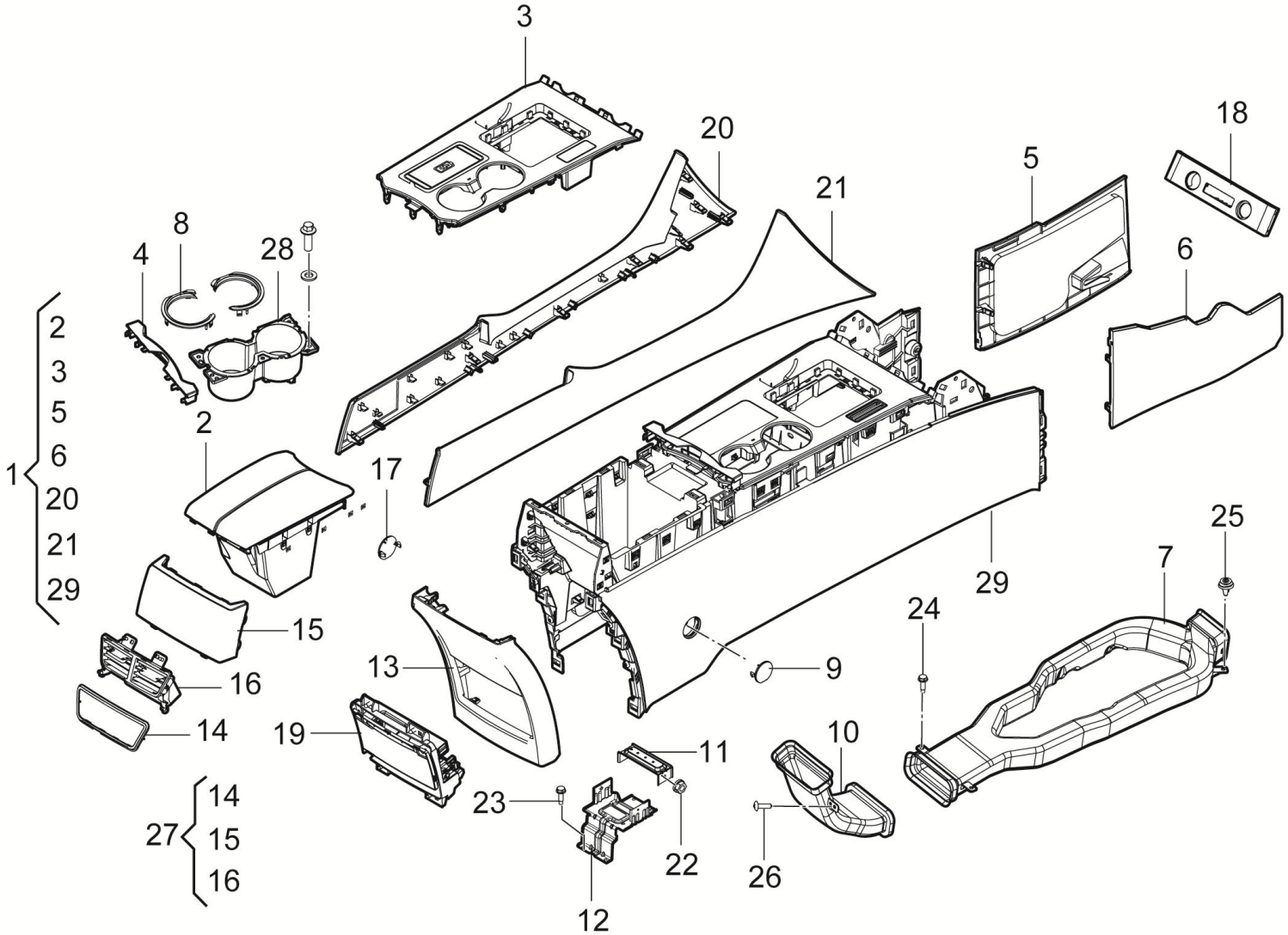

5305001002-B11F 副仪表板装置（高）

5305001002-B11F CONSOLE INSTALL DRAWING

序号	备件编码	中文名称	英文名称	NSE1.5T+LD525		TNN4G15T+LD525		TNN4G15T+A6F5				TN4G18T+DCT360					备注
				MT两驱豪华型	MT两驱尊享型	MT两驱豪华型	MT两驱尊享型	AT两驱豪华型	AT两驱尊享型	AT两驱尊贵型	AT两驱旗舰型	DCT两驱豪华型	DCT两驱尊享型	DCT两驱尊贵型	DCT两驱旗舰型	DCT互联网智尊型	
25	5512019-A01	子母按扣	SNAP FASTENER	0	2	0	2	0	2	2	2	0	2	2	2	2	
26	Q2734213	十字槽大半圆头自攻螺钉	SCREW	0	2	0	2	0	2	2	2	0	2	2	2	2	
27	5305146001-B11F	后排出风口总成（高配）	REAR REGISTER ASSY	0	1	0	1	0	1	1	1	0	1	1	1	1	
28	5305B00001-B11F	杯托总成	CUP HOLDER ASSY	0	1	0	1	0	1	1	1	0	1	1	1	1	
29	5305230001-B11F	副仪表板连接骨架	SECONDARY INSTRUMENT PANEL CONNECTION SKELETON	0	1	0	1	0	1	1	1	0	1	1	1	1	

6102001001-B11F

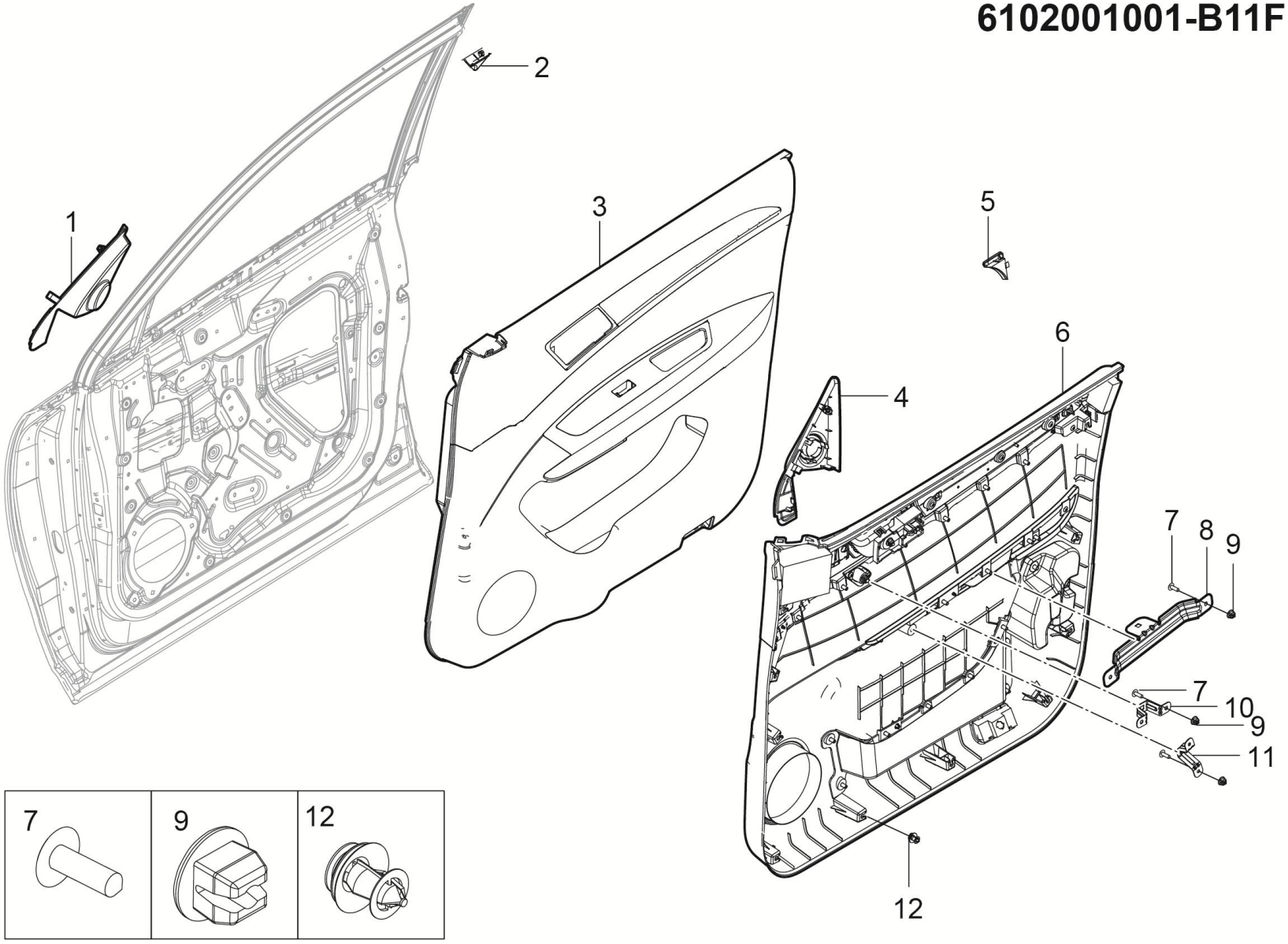

6102001001-B11F 前门护板装置

6102001001-B11F TRM-DOOR-FR-ASS

序号	备件编码	中文名称	英文名称	NSE1.5T+LD525		TNN4G15T+LD525		TNN4G15T+A6F5				TN4G18T+DCT360					备注
				MT两驱豪华型	MT两驱尊享型	MT两驱豪华型	MT两驱尊享型	AT两驱豪华型	AT两驱尊享型	AT两驱尊贵型	AT两驱旗舰型	DCT两驱豪华型	DCT两驱尊享型	DCT两驱尊贵型	DCT两驱旗舰型	DCT互联网智尊型	
1	6102040001-B11F	右前车门三角饰盖总成	GARH-DOOR-FR-RH-ASS	1	1	1	1	1	1	1	1	1	1	1	1	1	
2	6102504001-B11	右前门框三角块	RIGHT FRONT DOOR FRAME TRIANGULAR PIECES	1	1	1	1	1	1	1	1	1	1	1	1	1	
3	6102020001-B11F	右前车门内饰板总成	TRM-DOOR-FR-RH-ASS	1	1	1	1	1	1	1	1	1	1	1	1	1	
4	6102030001-B11F	左前车门三角饰盖总成	GARH-DOOR-FR-LH-ASS	1	1	1	1	1	1	1	1	1	1	1	1	1	
5	6102503001-B11	左前门框三角块	LEFT FRONT DOOR FRAME TRIANGULAR PIECES	1	1	1	1	1	1	1	1	1	1	1	1	1	
6	6102010001-B11F	左前车门内饰板总成	TRM-DOOR-FR-LH-ASS	1	1	1	1	1	1	1	1	1	1	1	1	1	
7	Q2735519	十字槽大半圆头自攻螺钉	SCREW	1	1	1	1	1	1	1	1	1	1	1	1	1	
8	6102407001-B11F	左前门中控面板固定支架	PNL-CONTROL-FR-LH-ASS	1	1	1	1	1	1	1	1	1	1	1	1	1	
8	6102407002-B11F	右前门中控面板固定支架	PNL-CONTROL-FR-RH-ASS	1	1	1	1	1	1	1	1	1	1	1	1	1	
9	B398052	塑料螺钉座	SCREW-NUT	1	1	1	1	1	1	1	1	1	1	1	1	1	
10	6102309002-B11F	右前门拉手固定上支架	BRACKET-TRM-CONICE	1	1	1	1	1	1	1	1	1	1	1	1	1	
10	6102309001-B11F	左前门拉手固定上支架	BRACKET-TRM-CONICE	1	1	1	1	1	1	1	1	1	1	1	1	1	

6102001001-B11F

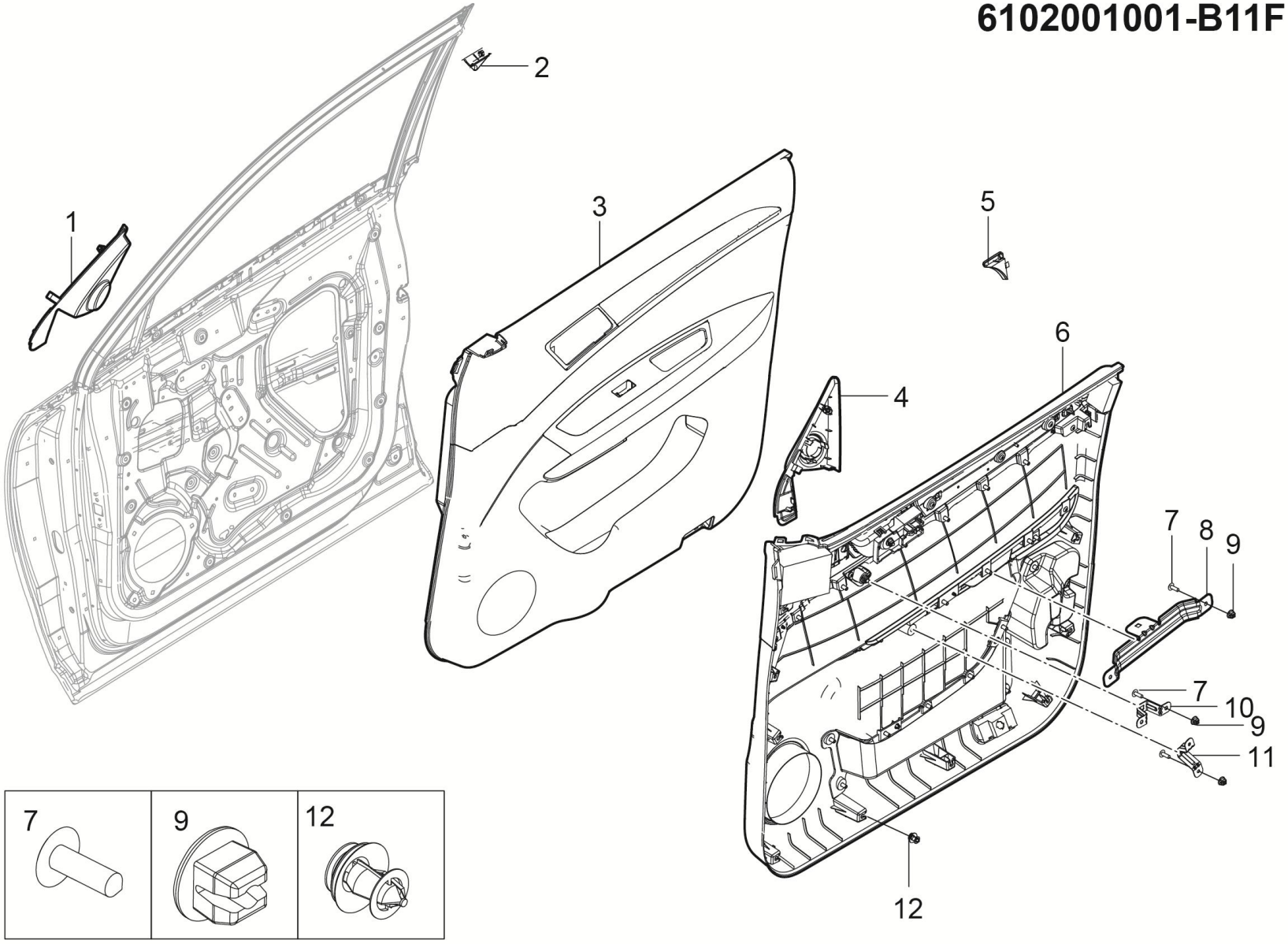

6102001001-B11F 前门护板装置

6102001001-B11F TRM-DOOR-FR-ASS

序号	备件编码	中文名称	英文名称	NSE1.5T+LD525		TNN4G15T+LD525		TNN4G15T+A6F5				TN4G18T+DCT360					备注
				MT两驱豪华型	MT两驱尊享型	MT两驱豪华型	MT两驱尊享型	AT两驱豪华型	AT两驱尊享型	AT两驱尊贵型	AT两驱旗舰型	DCT两驱豪华型	DCT两驱尊享型	DCT两驱尊贵型	DCT两驱旗舰型	DCT互联网智尊型	
11	6102405002-B11F	右前门拉手固定下支架	BRACKET-TRM-CONICE	1	1	1	1	1	1	1	1	1	1	1	1	1	
11	6102405001-B11F	左前门拉手固定下支架	BRACKET-TRM-CONICE	1	1	1	1	1	1	1	1	1	1	1	1	1	
12	B691085BB	卡扣	CLIP	22	22	22	22	22	22	22	22	22	22	22	22	22	

6102010001-B11F

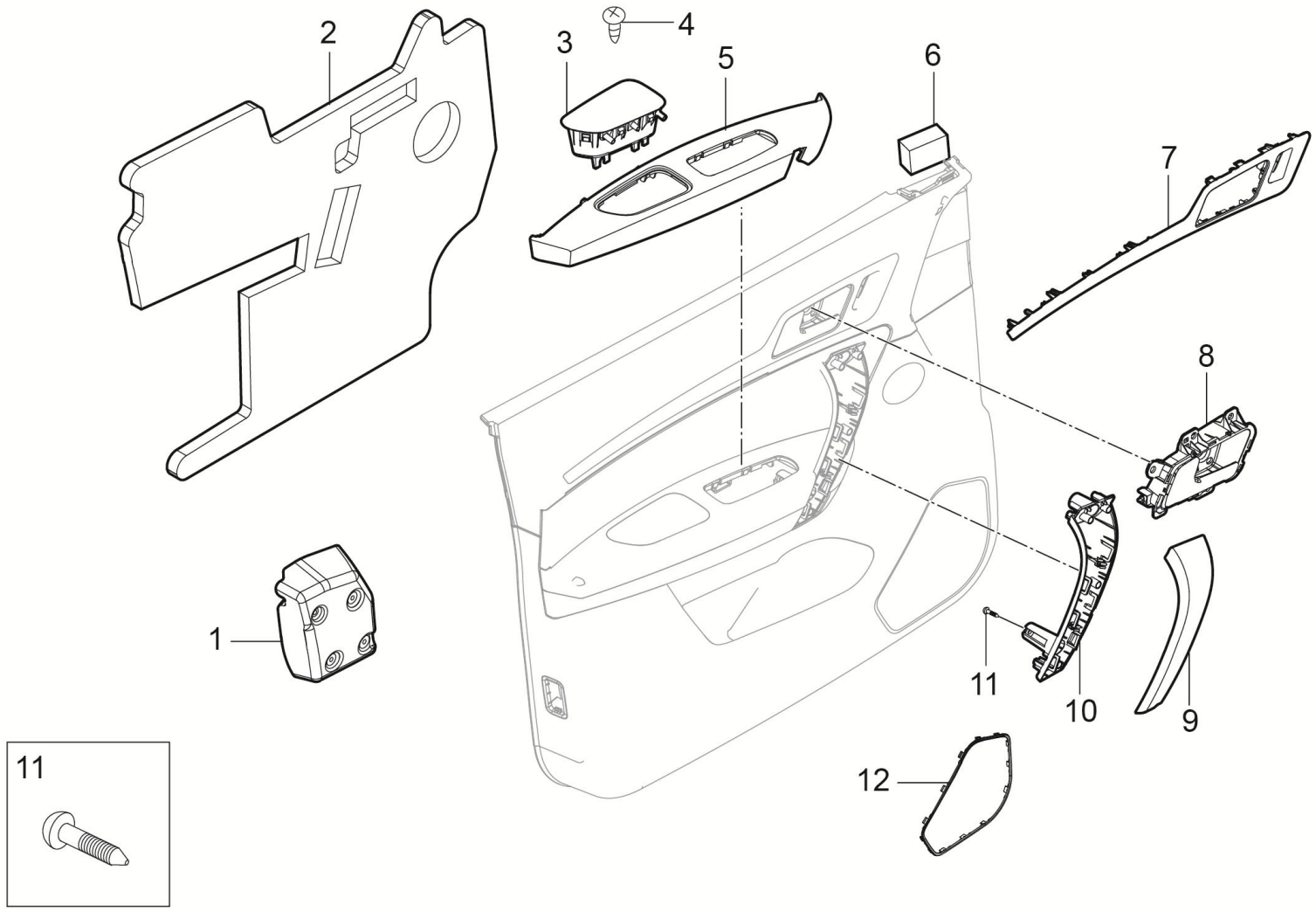

6102010001-B11F 左前车门内饰板总成

6102010001-B11F TRM-DOOR-FR-LH-ASS

序号	备件编码	中文名称	英文名称	NSE1.5T+LD525		TNN4G15T+LD525		TNN4G15T+A6F5				TN4G18T+DCT360					备注
				MT两驱豪华型	MT两驱尊享型	MT两驱豪华型	MT两驱尊享型	AT两驱豪华型	AT两驱尊享型	AT两驱尊贵型	AT两驱旗舰型	DCT两驱豪华型	DCT两驱尊享型	DCT两驱尊贵型	DCT两驱旗舰型	DCT互联网智尊型	
1	6102203001-B11F	左前车门减震板吸能垫	SDE-IMPAT-PAD-FR-LH	1	1	1	1	1	1	1	1	1	1	1	1	1	
2	6102201001-B11F	前门吸音棉	DOOR-FR-FELT	1	1	1	1	1	1	1	1	1	1	1	1	1	
3	6102507001-B11F	左侧车门拉手盒	BOX ON THE LEFT SIDE OF THE DOOR HANDLE	1	1	1	1	1	1	1	1	1	1	1	1	1	
4	Q2735519	十字槽大半圆头自攻螺钉	SCREW	1	1	1	1	1	1	1	1	1	1	1	1	1	
5	6102105001-B11F	左前车门肘靠	TRM-CLOTH-DR-FR-LH	1	1	1	1	1	1	1	1	1	1	1	1	1	
6	6102409001-B11	海绵块1	FOAM1	1	1	1	1	1	1	1	1	1	1	1	1	1	
7	6102301001-B11F	左前门板装饰条	GARNISH-TRM-DOOR-FR-LH	1	1	1	1	1	1	1	1	1	1	1	1	1	
8	6105100001-B11F	左前车门内扣手总成	AST-HDL-FR-LH-ASS	1	1	1	1	1	1	1	1	1	1	1	1	1	
9	6102307001-B11F	左前门板拉手盖板	GARNISH-CONICE-FR-LH	1	1	1	1	1	1	1	1	1	1	1	1	1	
10	6102305001-B11F	左前门板拉手本体	TRM-CONICE-FR-LH	1	1	1	1	1	1	1	1	1	1	1	1	1	
11	Q2734813	十字槽大半圆头自攻螺钉	SCREW	28	28	28	28	28	28	28	28	28	28	28	28	28	
12	6102603001-B11F	左前门扬声器装饰条	SPEAKER COVER-FR-LH	1	1	1	1	1	1	1	1	1	1	1	1	1	

6102020001-B11F

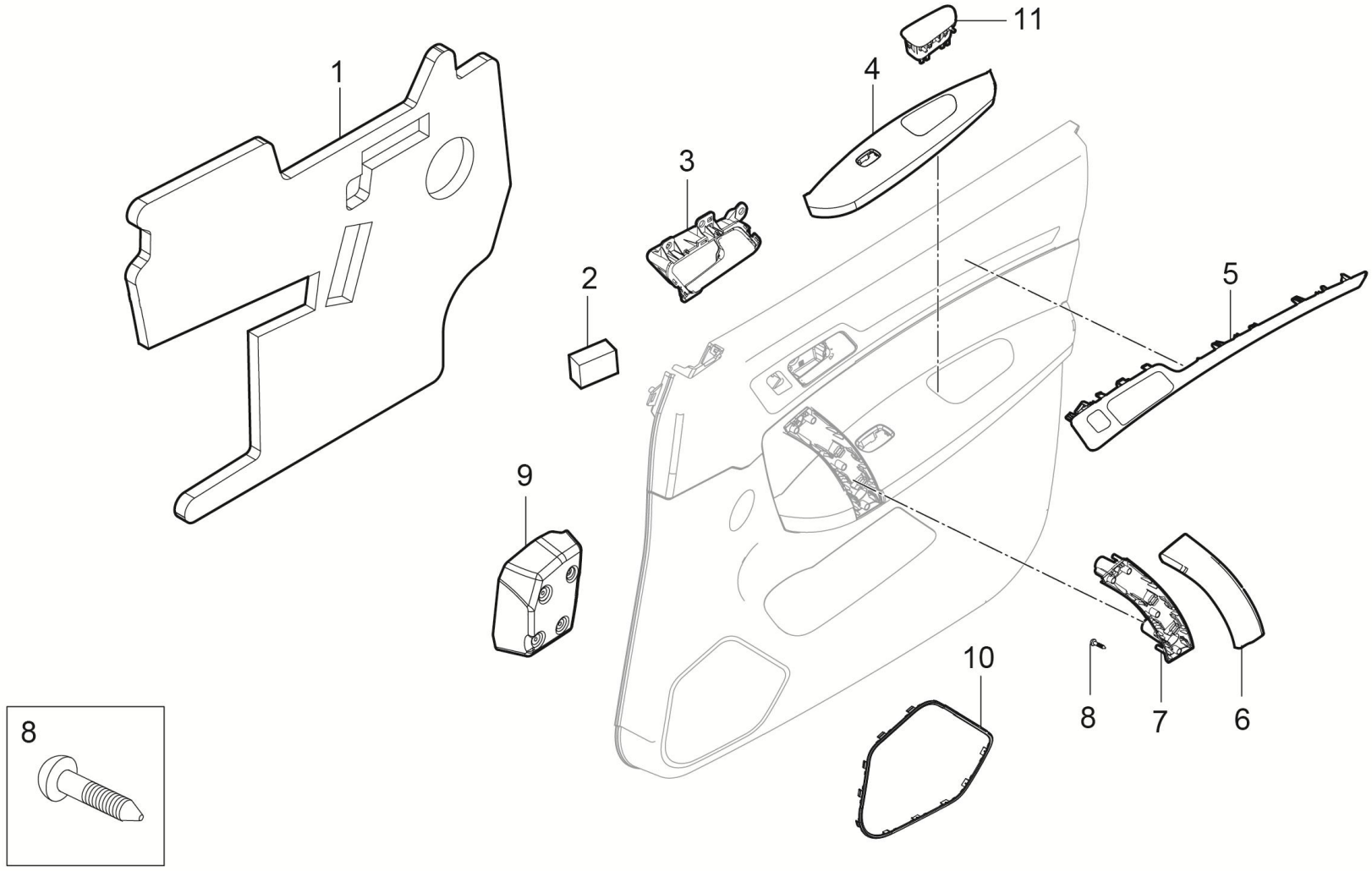

6102020001-B11F 右前车门内饰板总成

6102020001-B11F TRM-DOOR-FR-RH-ASS

序号	备件编码	中文名称	英文名称	NSE1.5T+LD525		TNN4G15T+LD525		TNN4G15T+A6F5				TN4G18T+DCT360					备注
				MT两驱豪华型	MT两驱尊享型	MT两驱豪华型	MT两驱尊享型	AT两驱豪华型	AT两驱尊享型	AT两驱尊贵型	AT两驱旗舰型	DCT两驱豪华型	DCT两驱尊享型	DCT两驱尊贵型	DCT两驱旗舰型	DCT互联网智尊型	
1	6102201001-B11F	前门吸音棉	DOOR-FR-FELT	1	1	1	1	1	1	1	1	1	1	1	1	1	
2	6102409001-B11	海绵块1	FOAM1	1	1	1	1	1	1	1	1	1	1	1	1	1	
3	6105200001-B11F	右前车门内扣手总成	AST-HDL-FR-RH-ASS	1	1	1	1	1	1	1	1	1	1	1	1	1	
4	6102106001-B11F	右前车门肘靠	TRM-CLOTH-DR-FR-RH	1	1	1	1	1	1	1	1	1	1	1	1	1	
5	6102302001-B11F	右前门板装饰条	GARNISH-TRM-DOOR-FR-RH	1	1	1	1	1	1	1	1	1	1	1	1	1	
6	6102308001-B11F	右前门板拉手盖板	GARNISH-CONICE-FR-RH	1	1	1	1	1	1	1	1	1	1	1	1	1	
7	6102306001-B11F	右前门板拉手本体	TRM-CONICE-FR-RH	1	1	1	1	1	1	1	1	1	1	1	1	1	
8	Q2734813	十字槽大半圆头自攻螺钉	SCREW	28	28	28	28	28	28	28	28	28	28	28	28	28	
9	6102204001-B11F	右前车门减震板吸能垫	SDE-IMPAT-PAD-FR-RH	1	1	1	1	1	1	1	1	1	1	1	1	1	
10	6102603003-B11F	右前门扬声器装饰条	SPEAKER COVER-FR-RH	1	1	1	1	1	1	1	1	1	1	1	1	1	
11	6102507002-B11F	右侧车门拉手盒	BOX ON THE RIGHT SIDE OF THE DOOR HANDLE	1	1	1	1	1	1	1	1	1	1	1	1	1	

6202001001-B11F

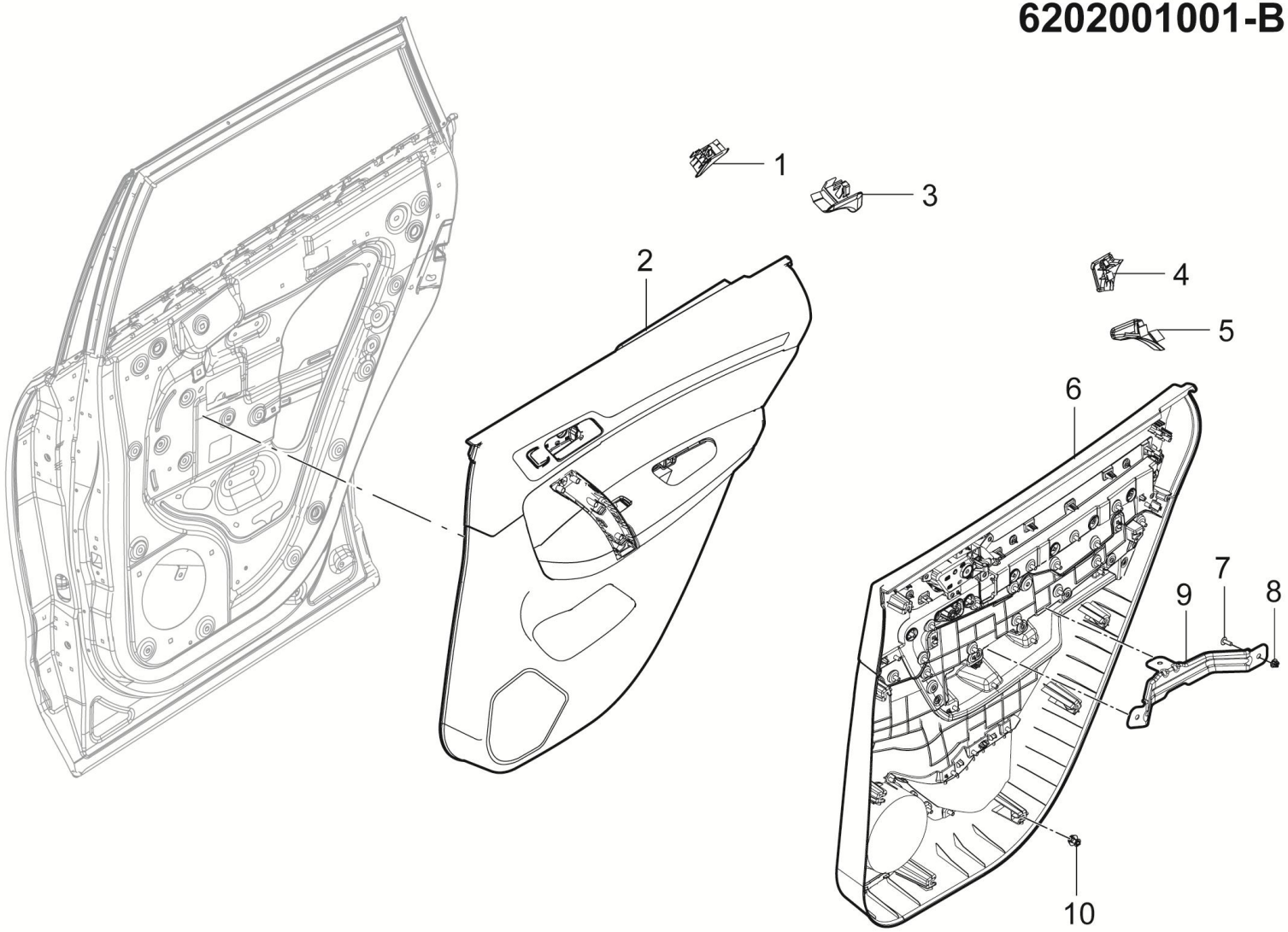

6202001001-B11F 后门护板装置

6202001001-B11F TRM-DR-RR-ASS

序号	备件编码	中文名称	英文名称	NSE1.5T+LD525		TNN4G15T+LD525		TNN4G15T+A6F5				TN4G18T+DCT360					备注
				MT两驱豪华型	MT两驱尊享型	MT两驱豪华型	MT两驱尊享型	AT两驱豪华型	AT两驱尊享型	AT两驱尊贵型	AT两驱旗舰型	DCT两驱豪华型	DCT两驱尊享型	DCT两驱尊贵型	DCT两驱旗舰型	DCT互联网智尊型	
1	6202504001-B11	右后门框三角块	RIGHT REAR DOOR TRIANGULAR PIECES	1	1	1	1	1	1	1	1	1	1	1	1	1	
2	6202020001-B11F	右后车门内饰板总成	TRM-DOOR-RR-RH-ASS	1	1	1	1	1	1	1	1	1	1	1	1	1	
3	6202504002-B11	右后门框三角块2	RIGHT REAR DOOR TRIANGLE BLOCK 2	1	1	1	1	1	1	1	1	1	1	1	1	1	
4	6202503001-B11	左后门框三角块	AFTER THE LEFT FRAME TRIANGULAR PIECES	1	1	1	1	1	1	1	1	1	1	1	1	1	
5	6202503002-B11	左后门框三角块2	LEFT REAR DOOR FRAME TRIANGLE BLOCK 2	1	1	1	1	1	1	1	1	1	1	1	1	1	
6	6202010001-B11F	左后车门内饰板总成	TRM-DOOR-RR-LH-ASS	1	1	1	1	1	1	1	1	1	1	1	1	1	
7	Q2735519	十字槽大半圆头自攻螺钉	SCREW	4	4	4	4	4	4	4	4	4	4	4	4	4	
8	B398052	塑料螺钉座	SCREW-NUT	1	1	1	1	1	1	1	1	1	1	1	1	1	
9	6202303004-B11F	右后门中控面板固定支架	PNL-CONTROL-RR-RH-ASS	1	1	1	1	1	1	1	1	1	1	1	1	1	
9	6202303002-B11F	左后门中控面板固定支架	PNL-CONTROL-RR-LH-ASS	1	1	1	1	1	1	1	1	1	1	1	1	1	
10	B691085BB	卡扣	CLIP	20	20	20	20	20	20	20	20	20	20	20	20	20	

6202010001-B11F

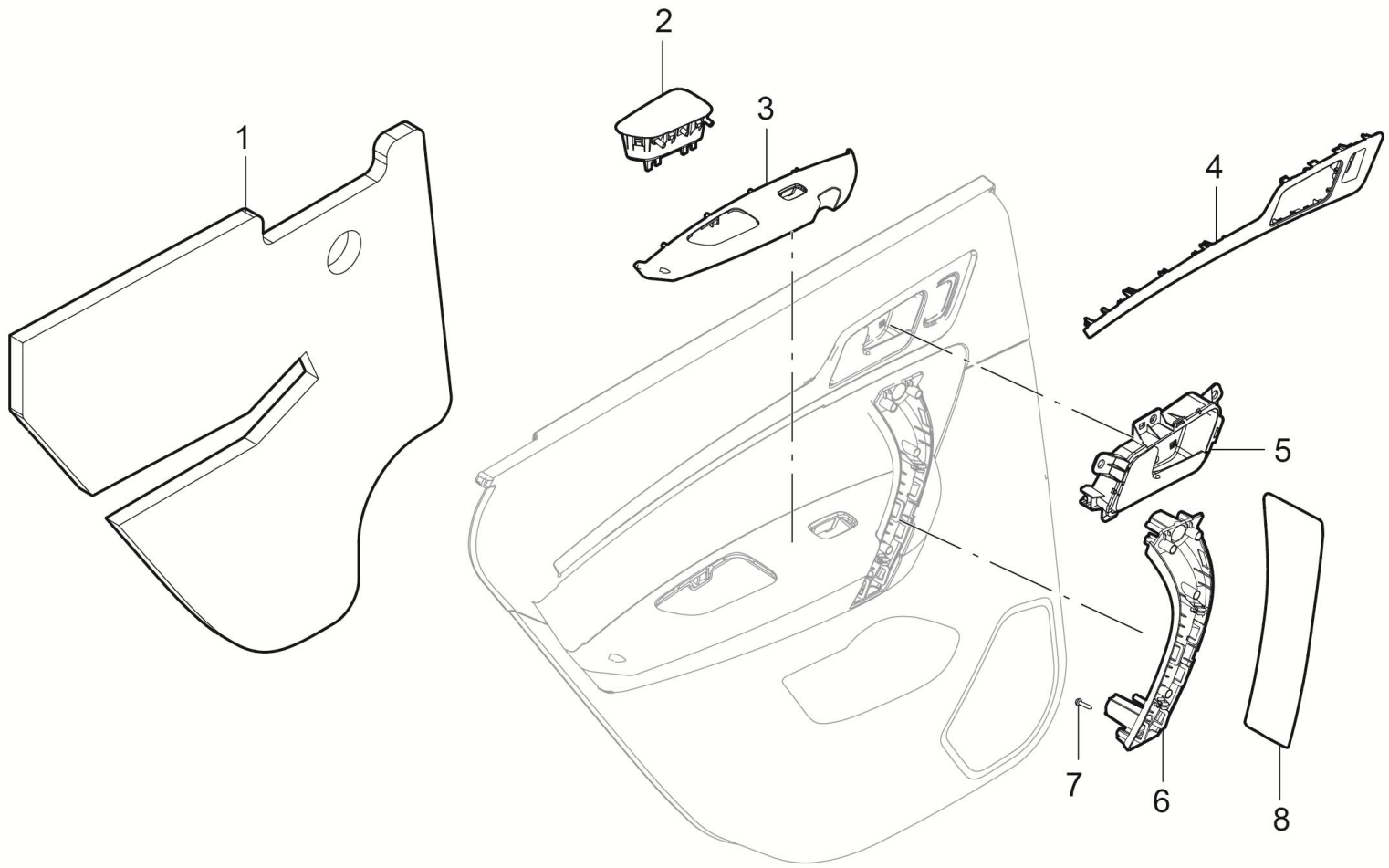

6202010001-B11F 左后车门内饰板总成

6202010001-B11F TRM-DOOR-RR-LH-ASS

序号	备件编码	中文名称	英文名称	NSE1.5T+LD525		TNN4G15T+LD525		TNN4G15T+A6F5				TN4G18T+DCT360					备注
				MT两驱豪华型	MT两驱尊享型	MT两驱豪华型	MT两驱尊享型	AT两驱豪华型	AT两驱尊享型	AT两驱尊贵型	AT两驱旗舰型	DCT两驱豪华型	DCT两驱尊享型	DCT两驱尊贵型	DCT两驱旗舰型	DCT互联网智尊型	
1	6202201001-B11F	后门吸音棉	DOOR-RR-FELT	1	1	1	1	1	1	1	1	1	1	1	1	1	
2	6102507001-B11F	左侧车门拉手盒	BOX ON THE LEFT SIDE OF THE DOOR HANDLE	1	1	1	1	1	1	1	1	1	1	1	1	1	
3	6202105001-B11F	左后车门内饰板肘靠	TRM-CLOTH-DR-RR-LH	1	1	1	1	1	1	1	1	1	1	1	1	1	
4	6202205001-B11F	左后门板装饰条	GARNISH-CONICE-RR-LH	1	1	1	1	1	1	1	1	1	1	1	1	1	
5	6205100001-B11F	左后车门内扣手总成	AST-HDL-RR-LH-ASS	1	1	1	1	1	1	1	1	1	1	1	1	1	
6	6202207001-B11F	左后门板拉手本体	TRM-CONICE-RR-LH	1	1	1	1	1	1	1	1	1	1	1	1	1	
7	Q2734813	十字槽大半圆头自攻螺钉	SCREW	25	25	25	25	25	25	25	25	25	25	25	25	25	
8	6202301001-B11F	左后门板拉手盖板	GARNISH-CONICE-RR-LH	1	1	1	1	1	1	1	1	1	1	1	1	1	

6202020001-B11F

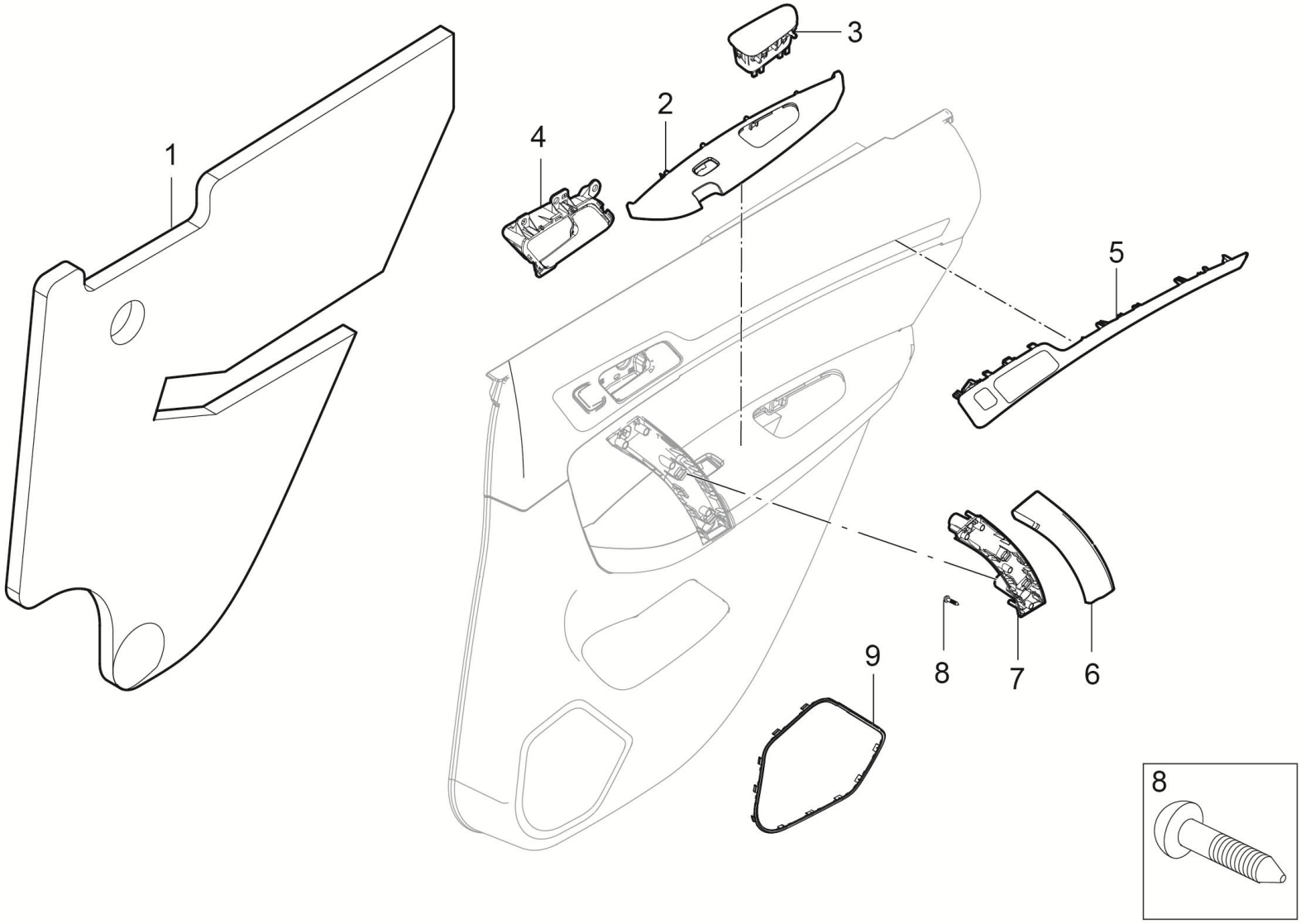

6202020001-B11F 右后车门内饰板总成

6202020001-B11F TRM-DOOR-RR-RH-ASS

序号	备件编码	中文名称	英文名称	NSE1.5T+LD525		TNN4G15T+LD525		TNN4G15T+A6F5				TN4G18T+DCT360					备注
				MT两驱豪华型	MT两驱尊享型	MT两驱豪华型	MT两驱尊享型	AT两驱豪华型	AT两驱尊享型	AT两驱尊贵型	AT两驱旗舰型	DCT两驱豪华型	DCT两驱尊享型	DCT两驱尊贵型	DCT两驱旗舰型	DCT互联网智尊型	
1	6202201001-B11F	后门吸音棉	DOOR-RR-FELT	1	1	1	1	1	1	1	1	1	1	1	1	1	
2	6202106001-B11F	右后车门内饰板肘靠	TRM-CLOTH-DR-RR-RH	1	1	1	1	1	1	1	1	1	1	1	1	1	
3	6102507002-B11F	右侧车门拉手盒	BOX ON THE RIGHT SIDE OF THE DOOR HANDLE	1	1	1	1	1	1	1	1	1	1	1	1	1	
4	6205200001-B11F	右后车门内扣手总成	AST-HDL-RR-RH-ASS	1	1	1	1	1	1	1	1	1	1	1	1	1	
5	6202206001-B11F	右后门板装饰条	GARNISH-CONICE-RR-RH	1	1	1	1	1	1	1	1	1	1	1	1	1	
6	6202301001-B11F	左后门板拉手盖板	GARNISH-CONICE-RR-LH	1	1	1	1	1	1	1	1	1	1	1	1	1	
7	6202208001-B11F	右后门板拉手本体	TRM-CONICE-RR-RH	1	1	1	1	1	1	1	1	1	1	1	1	1	
8	Q2734813	十字槽大半圆头自攻螺钉	SCREW	25	25	25	25	25	25	25	25	25	25	25	25	25	
9	6202401002-B11F	右后门扬声器亮条	SPEAKER COVER-RR-RH	1	1	1	1	1	1	1	1	1	1	1	1	1	

6302001001-B11F

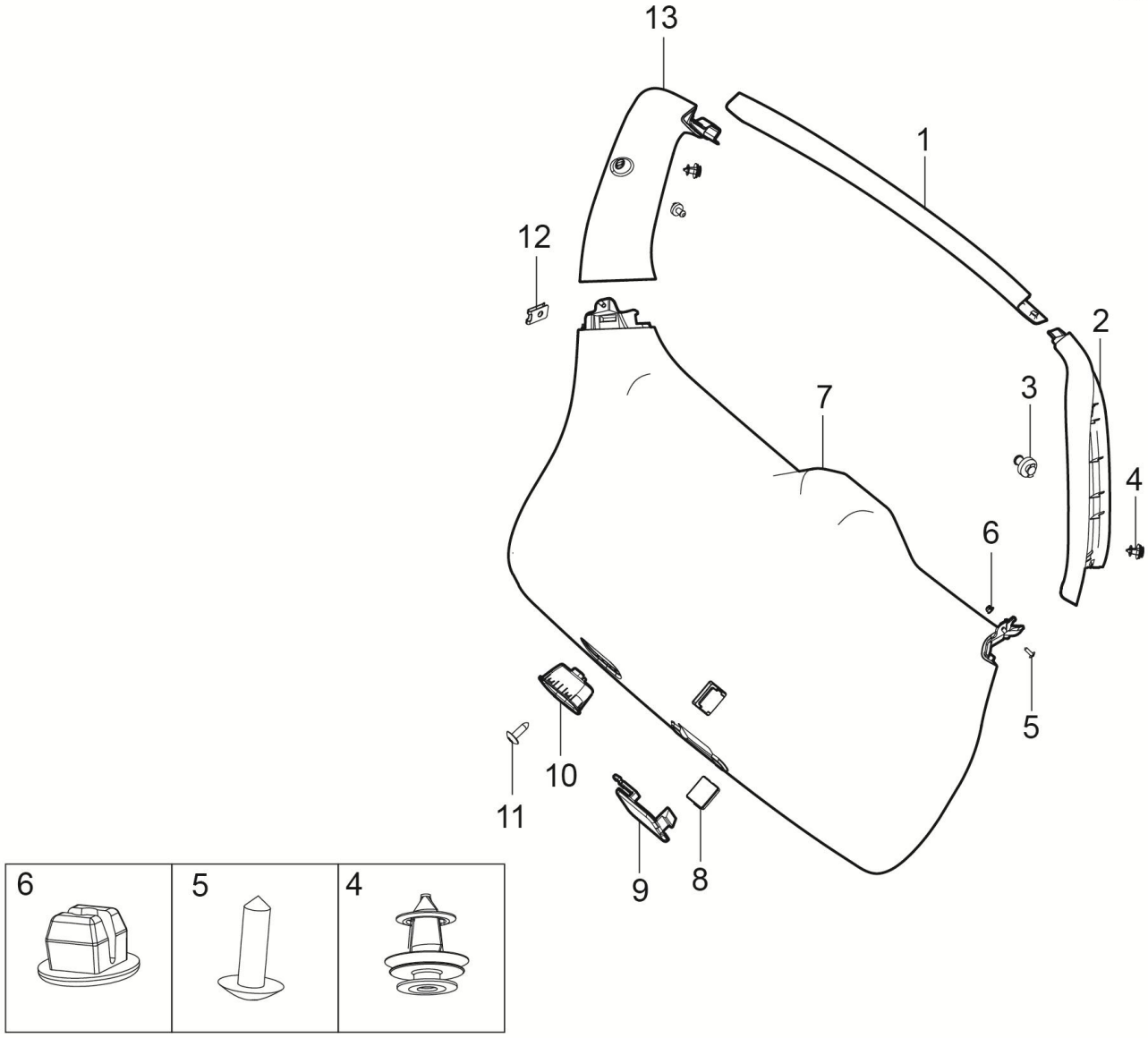

6302001001-B11F 背门护板装置（低配）

6302001001-B11F TRIM-TAIL-GATE-ASSY

序号	备件编码	中文名称	英文名称	NSE1.5T+LD525		TNN4G15T+LD525		TNN4G15T+A6F5				TN4G18T+DCT360					备注
				MT两驱豪华型	MT两驱尊享型	MT两驱豪华型	MT两驱尊享型	AT两驱豪华型	AT两驱尊享型	AT两驱尊贵型	AT两驱旗舰型	DCT两驱豪华型	DCT两驱尊享型	DCT两驱尊贵型	DCT两驱旗舰型	DCT互联网智尊型	
1	6302030001-B11F	后背门上装饰板总成	TRIM-TAIL-GATE-UPR-ASSY	1	1	1	1	1	1	0	0	1	1	0	0	0	
2	6302010001-B11F	后背门左装饰板总成	TRIM-TAIL-GATE-LH-ASSY	1	1	1	1	1	1	0	0	1	1	0	0	0	
3	6302103001-B11A	置物台挂钩	POTHOOKTRM-SHELF	2	2	2	2	2	2	0	0	2	2	0	0	0	
4	B691085BB	卡扣	CLIP	23	23	23	23	23	23	0	0	23	23	0	0	0	
5	Q2735519	十字槽大半圆头自攻钉	SCREW	4	4	4	4	4	4	0	0	4	4	0	0	0	
6	B3988403	自攻螺钉塑料座	SCREW-NUT	4	4	4	4	4	4	0	0	4	4	0	0	0	
7	6302040001-B11F	后背门下装饰板总成(低配)	TRIM-TAIL-GATE-LWR-ASSY	1	1	1	1	1	1	0	0	1	1	0	0	0	
8	6302503001-B11A	后背门下检修盖板	COVER-TAIL-GATE-LOW	1	1	1	1	1	1	0	0	1	1	0	0	0	
9	6302503002-B11A	后背门扣手盒堵盖	BACK DOOR CLASP HANDS BOX COVER	1	1	1	1	1	1	0	0	1	1	0	0	0	
10	6302405001-B11A	后背门手动开启装饰盖（低配）	COVER-T-GATERELEAVE	1	1	1	1	1	1	0	0	1	1	0	0	0	
11	Q2734816	十字槽大半圆头自攻钉	SCREW	1	1	1	1	1	1	0	0	1	1	0	0	0	
12	5306123001-B11	卡簧（ST4.8）	SPRING NUT	1	1	1	1	1	1	0	0	1	1	0	0	0	

6302001001-B11F

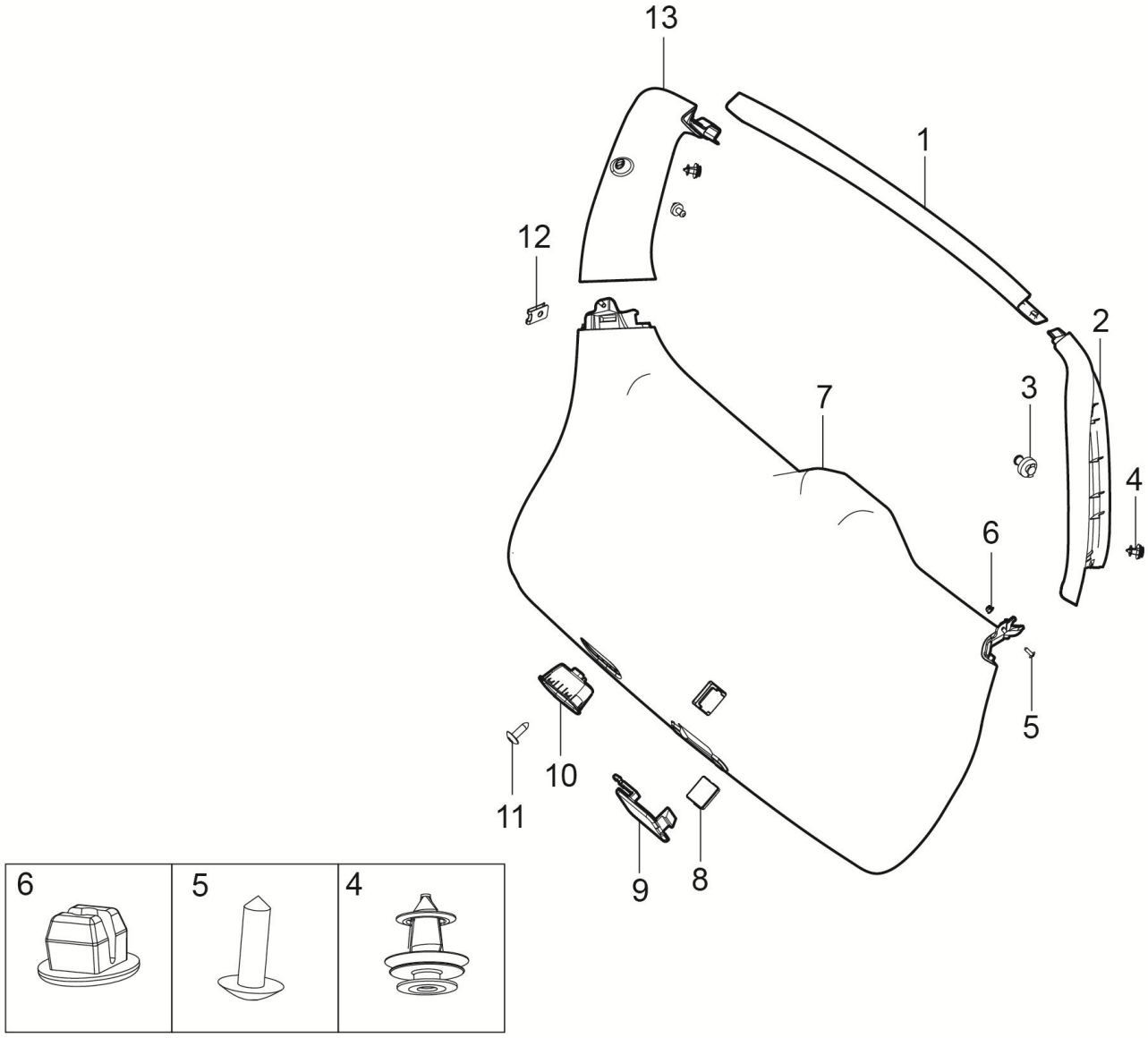

6302001001-B11F 背门护板装置（低配）

6302001001-B11F TRIM-TAIL-GATE-ASSY

序号	备件编码	中文名称	英文名称	NSE1.5T+LD525		TNN4G15T+LD525		TNN4G15T+A6F5				TN4G18T+DCT360					备注
				MT两驱豪华型	MT两驱尊享型	MT两驱豪华型	MT两驱尊享型	AT两驱豪华型	AT两驱尊享型	AT两驱尊贵型	AT两驱旗舰型	DCT两驱豪华型	DCT两驱尊享型	DCT两驱尊贵型	DCT两驱旗舰型	DCT互联网智尊型	
13	6302020001-B11F	后背门右装饰板总成	TRIM-TAIL-GATE-RH-ASSY	1	1	1	1	1	1	0	0	1	1	0	0	0	

6302001002-B11F

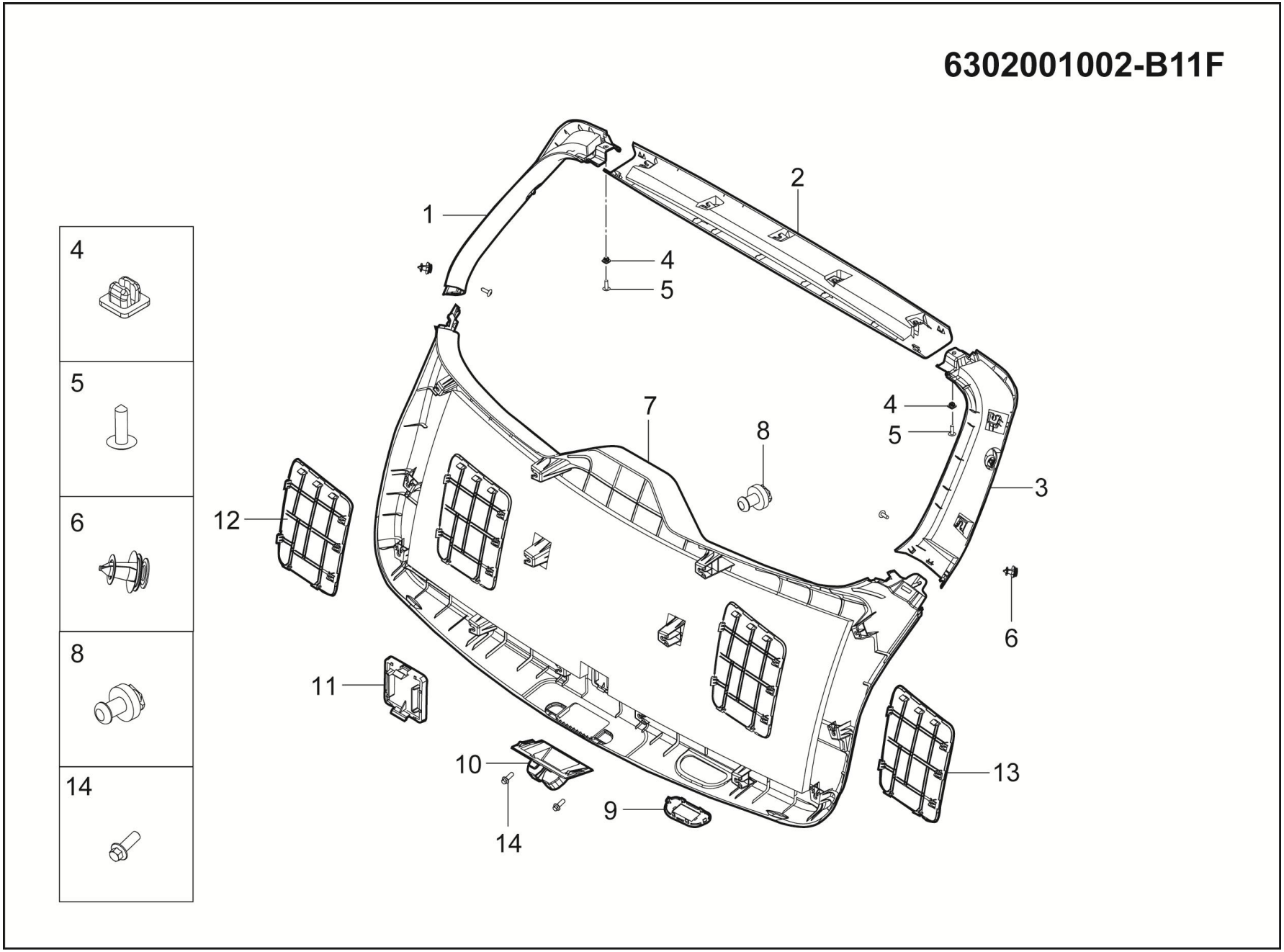

6302001002-B11F 背门护板装置（高配）

6302001002-B11F TRIM-TAIL-GATE-ASSY

序号	备件编码	中文名称	英文名称	NSE1.5T+LD525		TNN4G15T+LD525		TNN4G15T+A6F5				TN4G18T+DCT360					备注
				MT两驱豪华型	MT两驱尊享型	MT两驱豪华型	MT两驱尊享型	AT两驱豪华型	AT两驱尊享型	AT两驱尊贵型	AT两驱旗舰型	DCT两驱豪华型	DCT两驱尊享型	DCT两驱尊贵型	DCT两驱旗舰型	DCT互联网智尊型	
1	6302010001-B11F	后背门左装饰板总成	TRIM-TAIL-GATE-LH-ASSY	0	0	0	0	0	0	1	1	0	0	1	1	1	
2	6302030001-B11F	后背门上装饰板总成	TRIM-TAIL-GATE-UPR-ASSY	0	0	0	0	0	0	1	1	0	0	1	1	1	
3	6302020001-B11F	后背门右装饰板总成	TRIM-TAIL-GATE-RH-ASSY	0	0	0	0	0	0	1	1	0	0	1	1	1	
4	B3988403	自攻螺钉塑料座	SCREW-NUT	0	0	0	0	0	0	4	4	0	0	4	4	4	
5	Q2735519	十字槽大半圆头自攻钉	SCREW	0	0	0	0	0	0	4	4	0	0	4	4	4	
6	B691085BB	卡扣	CLIP	0	0	0	0	0	0	23	23	0	0	23	23	23	
7	6302040002-B11F	后背门下装饰板总成（第二套即选装）	TRIM-TAIL-GATE-LWR-ASSY	0	0	0	0	0	0	1▲	1▲	0	0	1▲	1▲	1▲	
8	6302103001-B11A	置物台挂钩	POTHOOKTRM-SHELF	0	0	0	0	0	0	2	2	0	0	2	2	2	
9	6302405002-B11A	后背门电动开启装饰盖（高配）	COVER-T-GATERELEAVE	0	0	0	0	0	0	1	1	0	0	1	1	1	
10	6302503002-B11F	锁套	COVER-TAIL-GATE-LOW	0	0	0	0	0	0	1▲	1▲	0	0	1▲	1▲	1▲	
11	6302503001-B11A	后背门下检修盖板	COVER-TAIL-GATE-LOW	0	0	0	0	0	0	1	1	0	0	1	1	1	
12	6302503005-B11F	后背门左检修盖板	COVER-TAIL-GATE-L	0	0	0	0	0	0	1▲	1▲	0	0	1▲	1▲	1▲	

6302001002-B11F

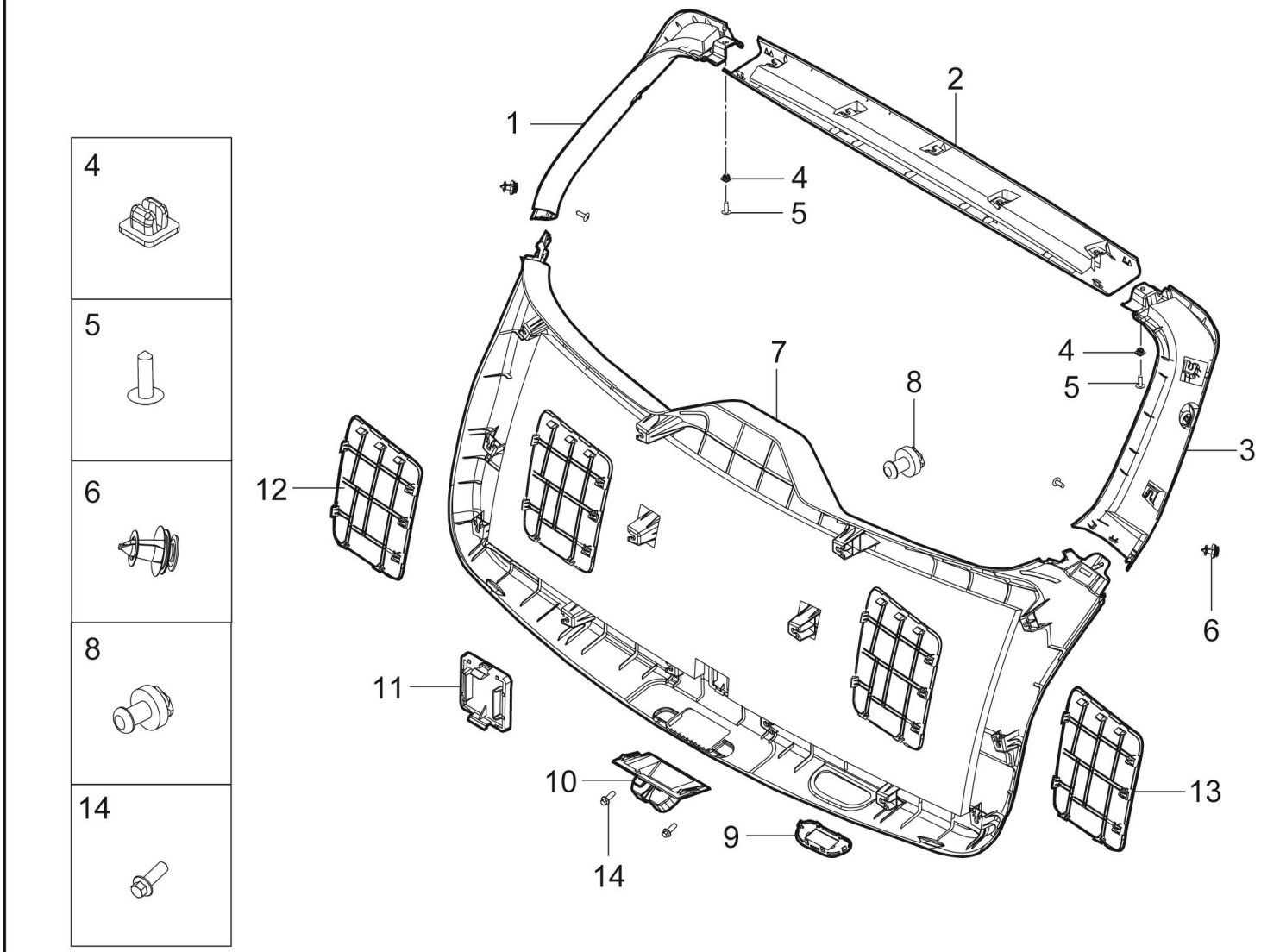

6302001002-B11F 背门护板装置（高配）

6302001002-B11F TRIM-TAIL-GATE-ASSY

序号	备件编码	中文名称	英文名称	NSE1.5T+LD525		TNN4G15T+LD525		TNN4G15T+A6F5				TN4G18T+DCT360					备注
				MT两驱豪华型	MT两驱尊享型	MT两驱豪华型	MT两驱尊享型	AT两驱豪华型	AT两驱尊享型	AT两驱尊贵型	AT两驱旗舰型	DCT两驱豪华型	DCT两驱尊享型	DCT两驱尊贵型	DCT两驱旗舰型	DCT互联网智尊型	
13	6302503006-B11F	后背门右检修盖板	COVER-TAIL-GATE-R	0	0	0	0	0	0	1▲	1▲	0	0	1▲	1▲	1▲	
14	Q1840612	六角法兰面螺栓	SCREW	0	0	0	0	0	0	2▲	2▲	0	0	2▲	2▲	2▲	

6302001003-B11F

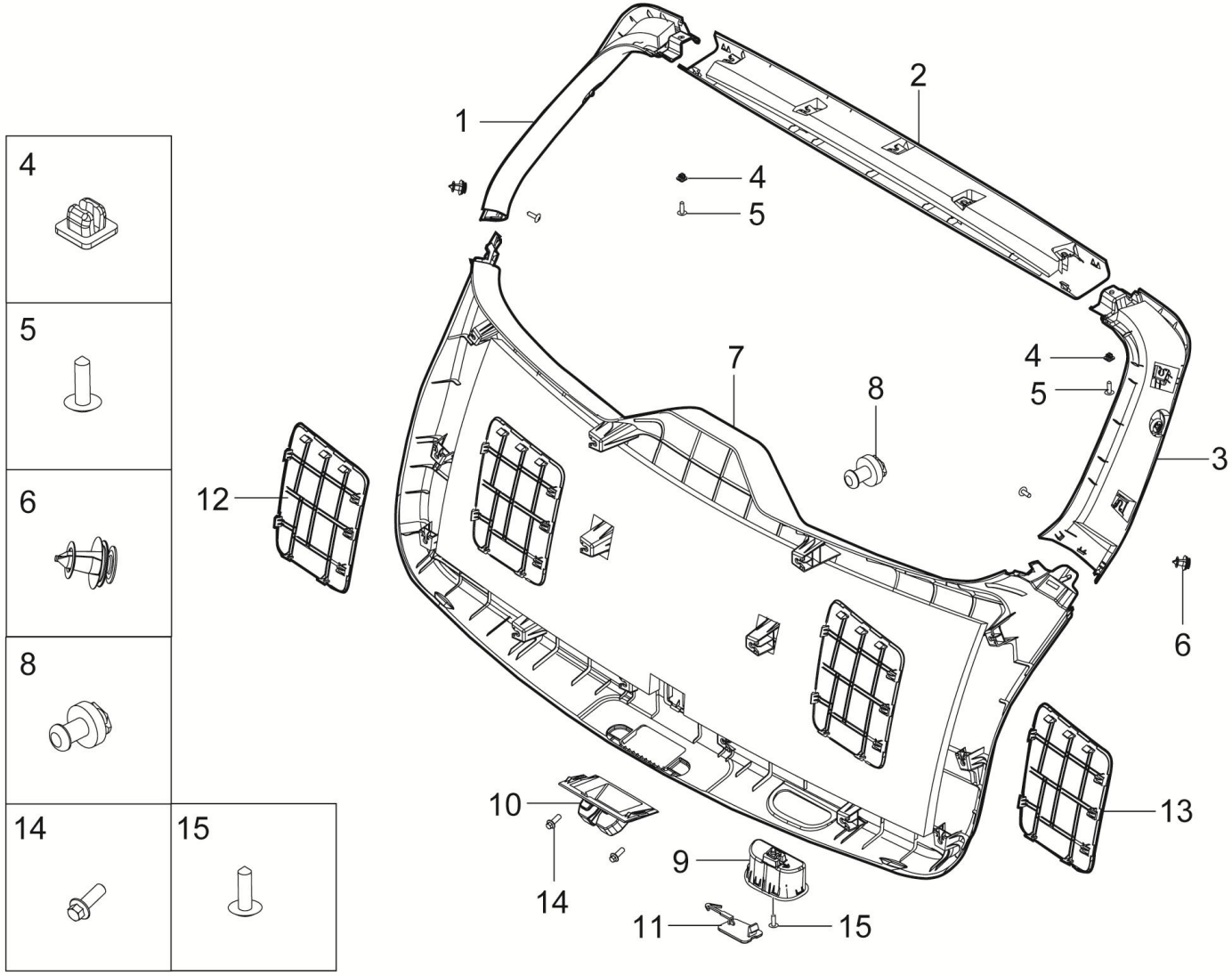

6302001003-B11F 背门护板装置第二套即选装（低配）

6302001003-B11F TRIM-TAIL-GATE-ASSY

序号	备件编码	中文名称	英文名称	NSE1.5T+LD525		TNN4G15T+LD525		TNN4G15T+A6F5				TN4G18T+DCT360					备注
				MT两驱豪华型	MT两驱尊享型	MT两驱豪华型	MT两驱尊享型	AT两驱豪华型	AT两驱尊享型	AT两驱尊贵型	AT两驱旗舰型	DCT两驱豪华型	DCT两驱尊享型	DCT两驱尊贵型	DCT两驱旗舰型	DCT互联网智尊型	
1	6302010001-B11F	后背门左装饰板总成	TRIM-TAIL-GATE-LH-ASSY	1	1	1	1	1	1	0	0	1	1	0	0	0	
2	6302030001-B11F	后背门上装饰板总成	TRIM-TAIL-GATE-UPR-ASSY	1	1	1	1	1	1	0	0	1	1	0	0	0	
3	6302020001-B11F	后背门右装饰板总成	TRIM-TAIL-GATE-RH-ASSY	1	1	1	1	1	1	0	0	1	1	0	0	0	
4	B3988403	自攻螺钉塑料座	SCREW-NUT	4	4	4	4	4	4	0	0	4	4	0	0	0	
5	Q2735519	十字槽大半圆头自攻钉	SCREW	4	4	4	4	4	4	0	0	4	4	0	0	0	
6	B691085BB	卡扣	CLIP	23	23	23	23	23	23	0	0	23	23	0	0	0	
7	6302040002-B11F	后背门下装饰板总成（第二套即选装）	TRIM-TAIL-GATE-LWR-ASSY	1▲	1▲	1▲	1▲	1▲	1▲	0	0	1▲	1▲	0	0	0	
8	6302103001-B11A	置物台挂钩	POTHOOKTRM-SHELF	2	2	2	2	2	2	0	0	2	2	0	0	0	
9	6302405001-B11A	后背门手动开启装饰盖（低配）	COVER-T-GATERELEAVE	1	1	1	1	1	1	0	0	1	1	0	0	0	
10	6302503002-B11F	锁套	COVER-TAIL-GATE-LOW	1▲	1▲	1▲	1▲	1▲	1▲	0	0	1▲	1▲	0	0	0	
11	6302503002-B11A	后背门扣手盒堵盖	BACK DOOR CLASP HANDS BOX COVER	1	1	1	1	1	1	0	0	1	1	0	0	0	
12	6302503005-B11F	后背门左检修盖板	COVER-TAIL-GATE-L	1▲	1▲	1▲	1▲	1▲	1▲	0	0	1▲	1▲	0	0	0	

6302001003-B11F

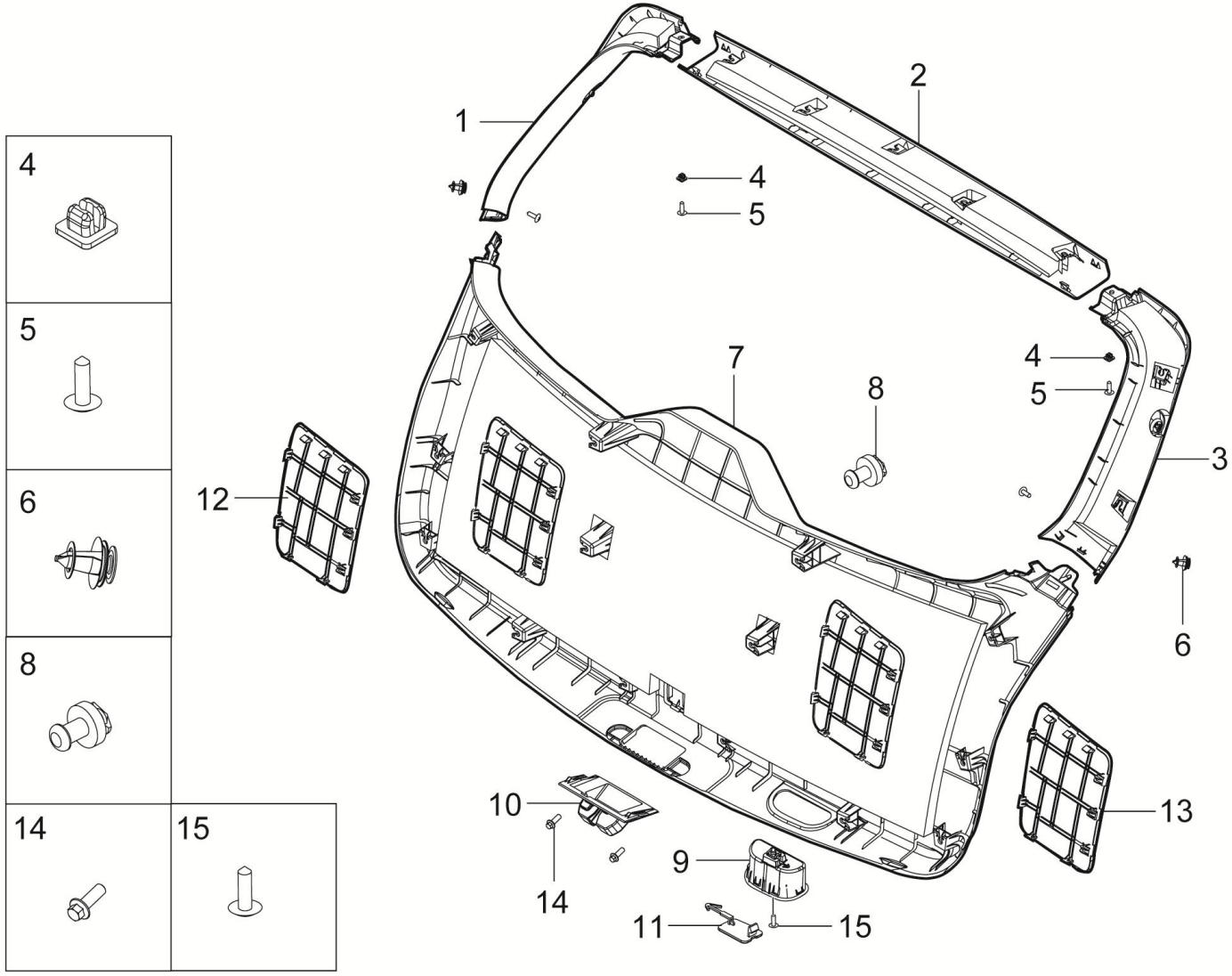

6302001003-B11F 背门护板装置第二套即选装（低配）

6302001003-B11F TRIM-TAIL-GATE-ASSY

序号	备件编码	中文名称	英文名称	NSE1.5T+LD525		TNN4G15T+LD525		TNN4G15T+A6F5				TN4G18T+DCT360					备注
				MT两驱豪华型	MT两驱尊享型	MT两驱豪华型	MT两驱尊享型	AT两驱豪华型	AT两驱尊享型	AT两驱尊贵型	AT两驱旗舰型	DCT两驱豪华型	DCT两驱尊享型	DCT两驱尊贵型	DCT两驱旗舰型	DCT互联网智尊型	
13	6302503006-B11F	后背门右检修盖板	COVER-TAIL-GATE-R	1▲	1▲	1▲	1▲	1▲	1▲	0	0	1▲	1▲	0	0	0	
14	Q1840612	六角法兰面螺栓	SCREW	2▲	2▲	2▲	2▲	2▲	2▲	0	0	2▲	2▲	0	0	0	
15	Q2734816	十字槽大半圆头自攻钉	SCREW	1	1	1	1	1	1	0	0	1	1	0	0	0	

6302001004-B11F

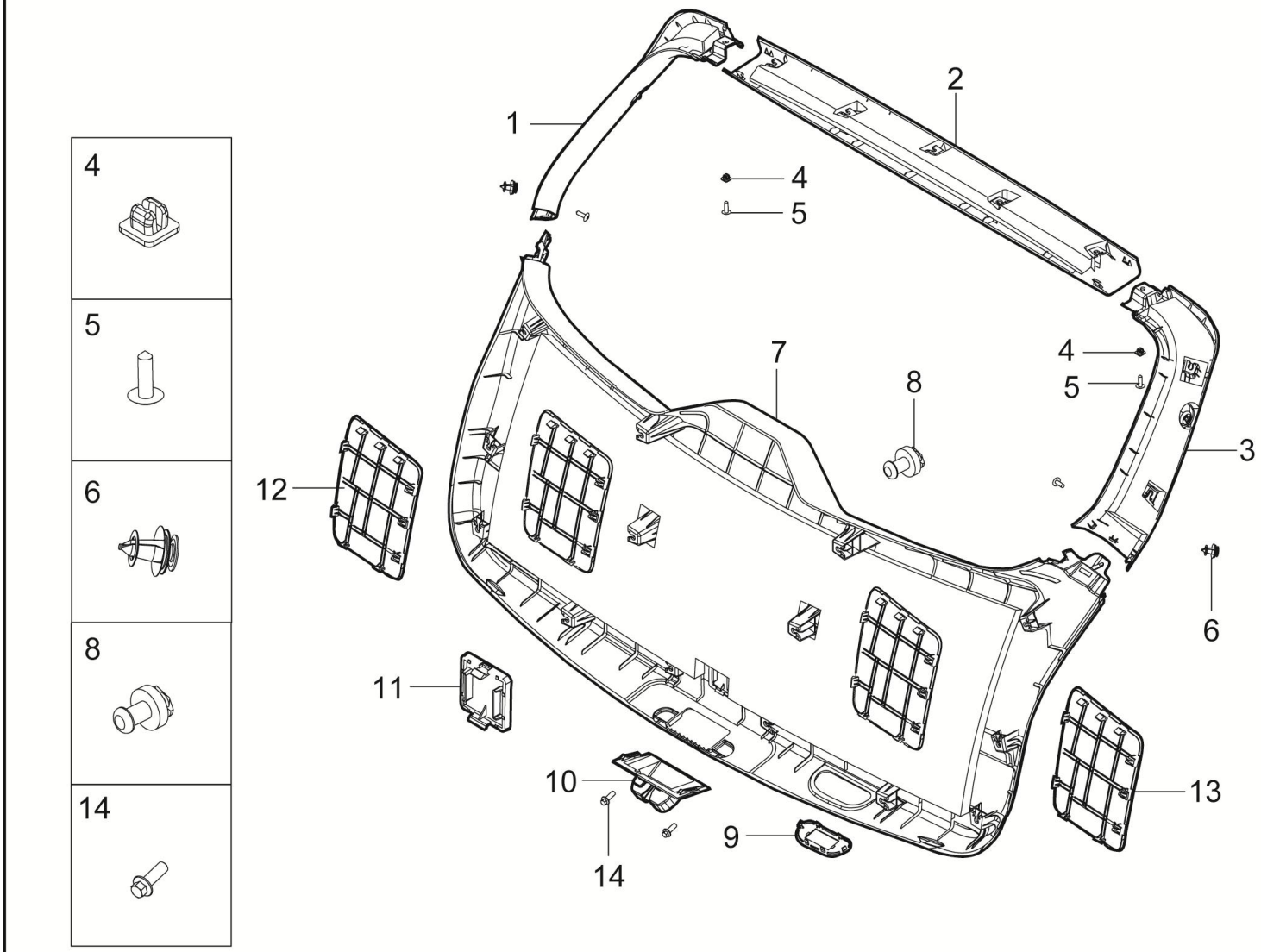

6302001004-B11F 背门护板装置第二套即选装（高配）

6302001004-B11F TRIM-TAIL-GATE-ASSY

序号	备件编码	中文名称	英文名称	NSE1.5T+LD525		TNN4G15T+LD525		TNN4G15T+A6F5				TN4G18T+DCT360					备注
				MT两驱豪华型	MT两驱尊享型	MT两驱豪华型	MT两驱尊享型	AT两驱豪华型	AT两驱尊享型	AT两驱尊贵型	AT两驱旗舰型	DCT两驱豪华型	DCT两驱尊享型	DCT两驱尊贵型	DCT两驱旗舰型	DCT互联网智尊型	
1	6302010001-B11F	后背门左装饰板总成	TRIM-TAIL-GATE-LH-ASSY	0	0	0	0	0	0	1	1	0	0	1	1	1	
2	6302030001-B11F	后背门上装饰板总成	TRIM-TAIL-GATE-UPR-ASSY	0	0	0	0	0	0	1	1	0	0	1	1	1	
3	6302020001-B11F	后背门右装饰板总成	TRIM-TAIL-GATE-RH-ASSY	0	0	0	0	0	0	1	1	0	0	1	1	1	
4	B3988403	自攻螺钉塑料座	SCREW-NUT	0	0	0	0	0	0	4	4	0	0	4	4	4	
5	Q2735519	十字槽大半圆头自攻钉	SCREW	0	0	0	0	0	0	4	4	0	0	4	4	4	
6	B691085BB	卡扣	CLIP	0	0	0	0	0	0	23	23	0	0	23	23	23	
7	6302040002-B11F	后背门下装饰板总成（第二套即选装）	TRIM-TAIL-GATE-LWR-ASSY	0	0	0	0	0	0	1▲	1▲	0	0	1▲	1▲	1▲	
8	6302103001-B11A	置物台挂钩	POTHOOKTRM-SHELF	0	0	0	0	0	0	2	2	0	0	2	2	2	
9	6302405002-B11A	后背门电动开启装饰盖（高配）	COVER-T-GATERELEAVE	0	0	0	0	0	0	1	1	0	0	1	1	1	
10	6302503002-B11F	锁套	COVER-TAIL-GATE-LOW	0	0	0	0	0	0	1▲	1▲	0	0	1▲	1▲	1▲	
11	6302503001-B11F	后背门下检修盖板	COVER-TAIL-GATE-LOW	0	0	0	0	0	0	1▲	1▲	0	0	1▲	1▲	1▲	
12	6302503005-B11F	后背门左检修盖板	COVER-TAIL-GATE-L	0	0	0	0	0	0	1▲	1▲	0	0	1▲	1▲	1▲	

6302001004-B11F

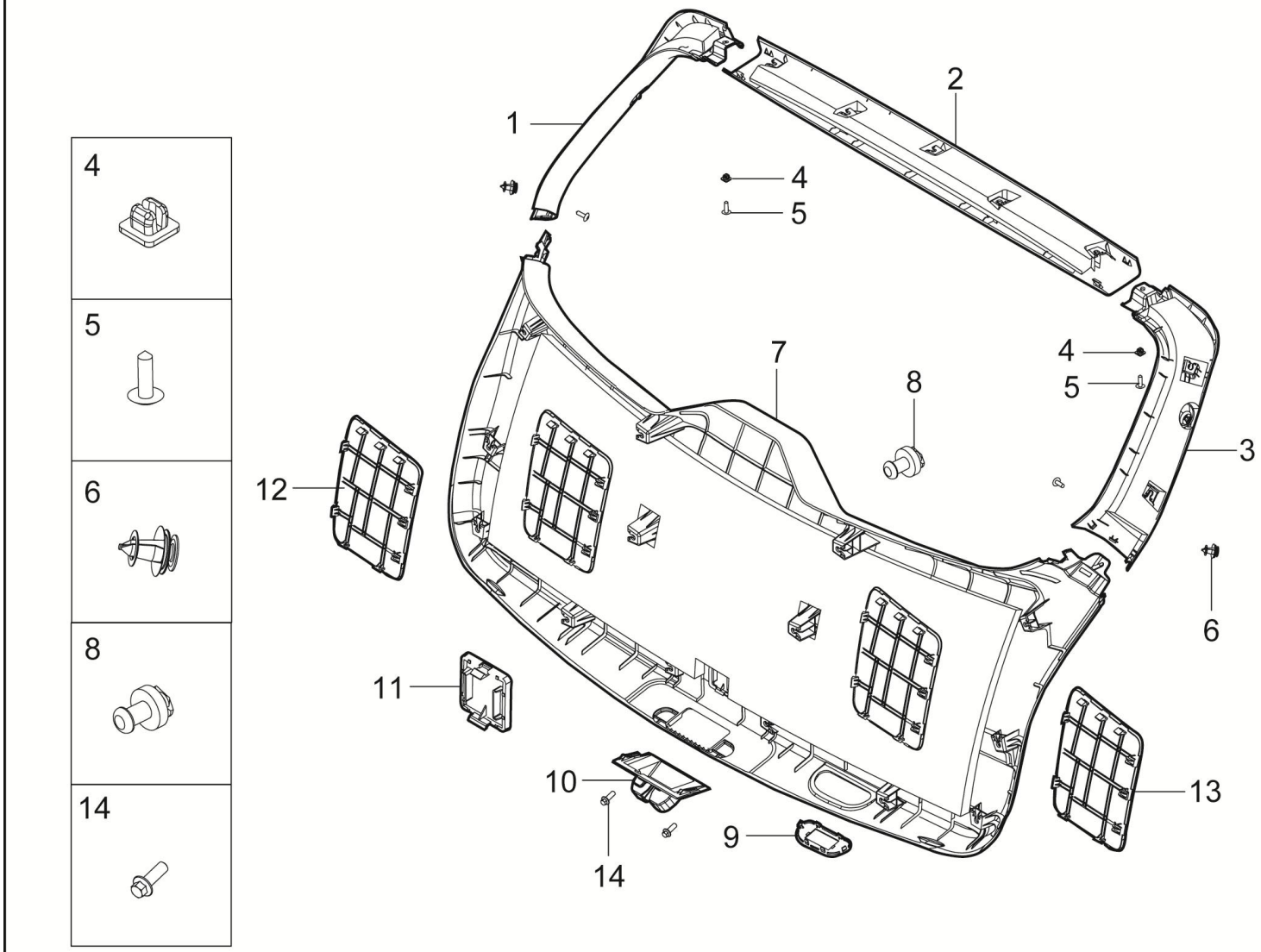

6302001004-B11F 背门护板装置第二套即选装（高配）

6302001004-B11F TRIM-TAIL-GATE-ASSY

序号	备件编码	中文名称	英文名称	NSE1.5T+LD525		TNN4G15T+LD525		TNN4G15T+A6F5				TN4G18T+DCT360					备注
				MT两驱豪华型	MT两驱尊享型	MT两驱豪华型	MT两驱尊享型	AT两驱豪华型	AT两驱尊享型	AT两驱尊贵型	AT两驱旗舰型	DCT两驱豪华型	DCT两驱尊享型	DCT两驱尊贵型	DCT两驱旗舰型	DCT互联网智尊型	
13	6302503006-B11F	后背门右检修盖板	COVER-TAIL-GATE-R	0	0	0	0	0	0	1▲	1▲	0	0	1▲	1▲	1▲	
14	Q1840612	六角法兰面螺栓	SCREW	0	0	0	0	0	0	2▲	2▲	0	0	2▲	2▲	2▲	

5402001001-B11F

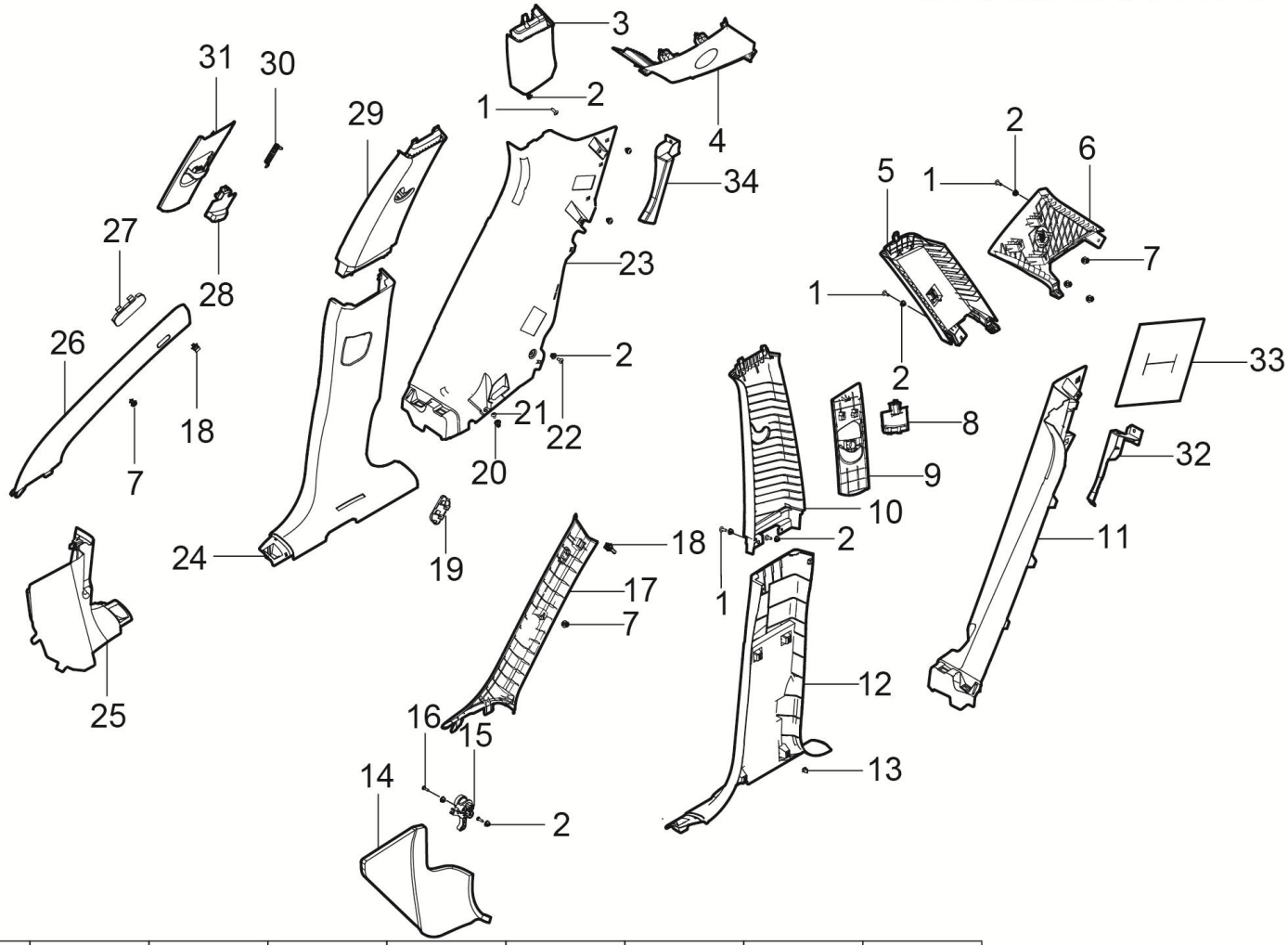

1	2	7	13	16	18	20	21	22	30

5402001001-B11F 立柱装置

5402001001-B11F PILLAR SYSTEM

序号	备件编码	中文名称	英文名称	NSE1.5T+LD525		TNN4G15T+LD525		TNN4G15T+A6F5				TN4G18T+DCT360					备注
				MT两驱豪华型	MT两驱尊享型	MT两驱豪华型	MT两驱尊享型	AT两驱豪华型	AT两驱尊享型	AT两驱尊贵型	AT两驱旗舰型	DCT两驱豪华型	DCT两驱尊享型	DCT两驱尊贵型	DCT两驱旗舰型	DCT互联网智尊型	
1	Q2735516	十字盘头自攻螺钉	SCREW	16	16	16	16	16	16	0	0	16	16	0	0	0	
2	B398052	塑料螺钉座	SCREW-NUT	16	16	16	16	16	16	0	0	16	16	0	0	0	
3	54020B0002-B11	右C柱上装饰板总成	TRM-C-UPR-RH-ASS	1	1	1	1	1	1	0	0	1	1	0	0	0	
4	54020F0001-B11F	右D柱装饰板总成	TRM-D-RH-ASS	1	1	1	1	1	1	0	0	1	1	0	0	0	
5	54020A0002-B11	左C柱上装饰板总成	TRM-C-UPR-LH-ASS	1	1	1	1	1	1	0	0	1	1	0	0	0	
6	54020E0001-B11F	左D柱装饰板总成	TRM-D-LH-ASS	1	1	1	1	1	1	0	0	1	1	0	0	0	
7	B691084	卡扣	CLIP	8	8	8	8	8	8	0	0	8	8	0	0	0	
8	5402503001-B11	左前安全带滑动板调节按钮	ADJUST-COVER-UPR-LH	1	1	1	1	1	1	0	0	1	1	0	0	0	
9	5402502001-B11	左前安全带滑动板	TRM-S/BELT-COVER-LH	1	1	1	1	1	1	0	0	1	1	0	0	0	
10	5402050003-B11	左B柱上装饰板总成	TRM-B-UPR-LH-ASS	1	1	1	1	1	1	0	0	1	1	0	0	0	
11	54020C0001-B11A	左C柱下装饰板总成	TRM-C-LWR-LH-ASS	1	1	1	1	1	1	0	0	1	1	0	0	0	
12	5402070001-B11A	左B柱下装饰板总成	TRM-B-LWR-LH-ASS	1	1	1	1	1	1	0	0	1	1	0	0	0	

5402001001-B11F

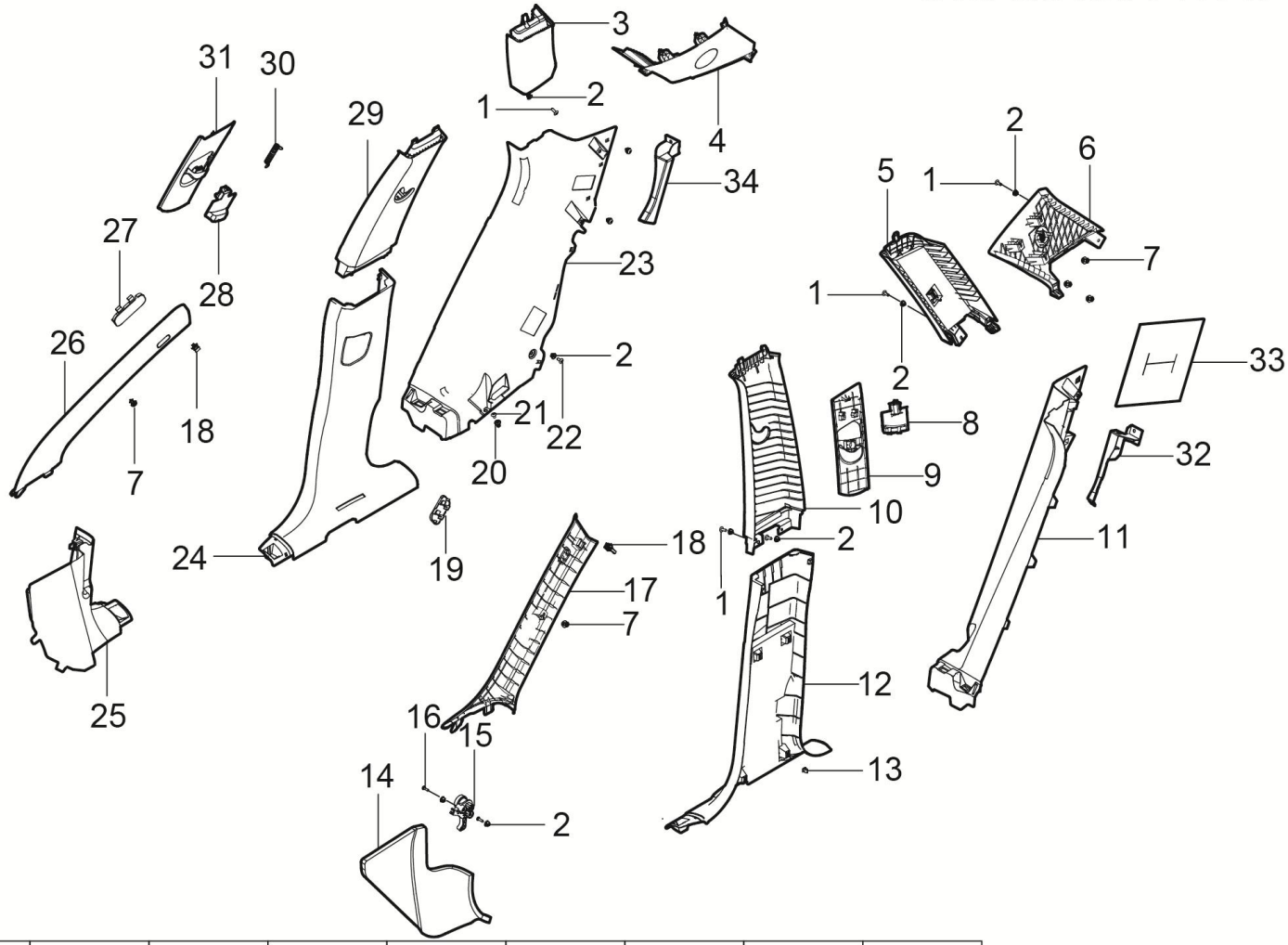

1	2	7	13	16	18	20	21	22	30

5402001001-B11F 立柱装置

5402001001-B11F PILLAR SYSTEM

序号	备件编码	中文名称	英文名称	NSE1.5T+LD525		TNN4G15T+LD525		TNN4G15T+A6F5				TN4G18T+DCT360					备注
				MT两驱豪华型	MT两驱尊享型	MT两驱豪华型	MT两驱尊享型	AT两驱豪华型	AT两驱尊享型	AT两驱尊贵型	AT两驱旗舰型	DCT两驱豪华型	DCT两驱尊享型	DCT两驱尊贵型	DCT两驱旗舰型	DCT互联网智尊型	
13	5402303001-B11	弹簧卡子	SPRING CLIP	20	20	20	20	20	20	0	0	20	20	0	0	0	
14	5402030001-B11A	左A柱下装饰板总成	TRM-A-LWR-ASS-LH	1	1	1	1	1	1	0	0	1	1	0	0	0	
15	54020G0001-B11	发动机罩开启扣手总成	HANDLE ASSY ENGINE HOOD	1	1	1	1	1	1	0	0	1	1	0	0	0	
16	Q2715516	十字槽头大半圆自攻螺钉	SCREW	2	2	2	2	2	2	0	0	2	2	0	0	0	
17	5402101002-B11	左A柱上装饰板	TRM-A-PLR-UPR-LH	1	1	1	1	1	1	0	0	1	1	0	0	0	
18	5402104001-B11	安全气囊系带卡扣	TETHER CLIP	2	2	2	2	2	2	0	0	2	2	0	0	0	
19	5402103003-B11	左侧A柱饰盖	COVER-A-PILLAR-LH	1	1	1	1	1	1	0	0	1	1	0	0	0	
20	5608011001-B11	塑料螺钉座	SCREW-NUT	2	2	2	2	2	2	0	0	2	2	0	0	0	
21	Q2204816	十字盘头自攻螺钉	SCREW	2	2	2	2	2	2	0	0	2	2	0	0	0	
22	Q2734813	十字槽头大半圆自攻螺钉	SCREW	1	1	1	1	1	1	0	0	1	1	0	0	0	
23	54020D0001-B11A	右C柱下装饰板总成	TRM-C-LWR-RH-ASS	1	1	1	1	1	1	0	0	1	1	0	0	0	
24	5402080001-B11A	右B柱下装饰板总成	TRM-B-LWR-RH-ASS	1	1	1	1	1	1	0	0	1	1	0	0	0	

5402001001-B11F

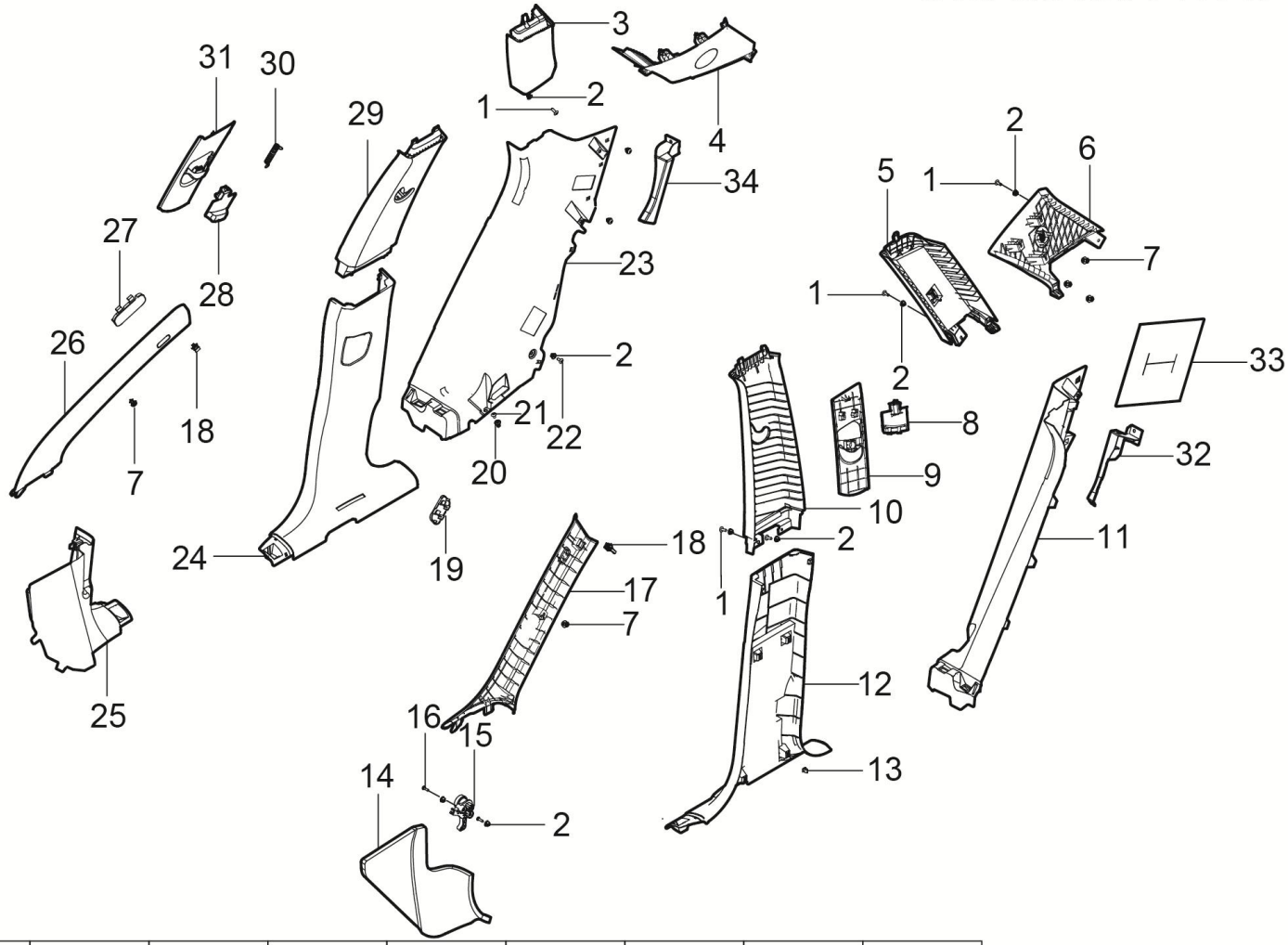

1	2	7	13	16	18	20	21	22	30

5402001001-B11F 立柱装置

5402001001-B11F PILLAR SYSTEM

序号	备件编码	中文名称	英文名称	NSE1.5T+LD525		TNN4G15T+LD525		TNN4G15T+A6F5				TN4G18T+DCT360					备注
				MT两驱豪华型	MT两驱尊享型	MT两驱豪华型	MT两驱尊享型	AT两驱豪华型	AT两驱尊享型	AT两驱尊贵型	AT两驱旗舰型	DCT两驱豪华型	DCT两驱尊享型	DCT两驱尊贵型	DCT两驱旗舰型	DCT互联网智尊型	
25	5402040001-B11A	右A柱下装饰板总成	TRM-A-LWR-ASS-RH	1	1	1	1	1	1	0	0	1	1	0	0	0	
26	5402201002-B11	右A柱上装饰板	TRM-A-PLR-UPR-RH	1	1	1	1	1	1	0	0	1	1	0	0	0	
27	5402203003-B11	右侧A柱饰盖	COVER-A-PILLAR-RH	1	1	1	1	1	1	0	0	1	1	0	0	0	
28	5402603001-B11	右前安全带滑动板调节按钮	ADJUST-COVER-UPR-RH	1	1	1	1	1	1	0	0	1	1	0	0	0	
29	5402060003-B11	右B柱上装饰板总成	TRM-B-UPR-RH-ASS	1	1	1	1	1	1	0	0	1	1	0	0	0	
30	5402504001-B11	弹簧	SPRING	2	2	2	2	2	2	0	0	2	2	0	0	0	
31	5402602001-B11	右前安全带滑动板	TRM-S/BELT-COVER-RH	1	1	1	1	1	1	0	0	1	1	0	0	0	
32	5402C05001-B11	左C柱下装饰板支撑板	SHORE TWO-LH	1	1	1	1	1	1	0	0	1	1	0	0	0	
33	5402C06001-B11	左C柱下装饰板棉毡	DEADENER-C-PLR-LWR-RH	2	2	2	2	2	2	0	0	2	2	0	0	0	
34	5402D05001-B11	右C柱下装饰板支撑板	SHORE TWO-RH	1	1	1	1	1	1	0	0	1	1	0	0	0	

5402001002-B11F

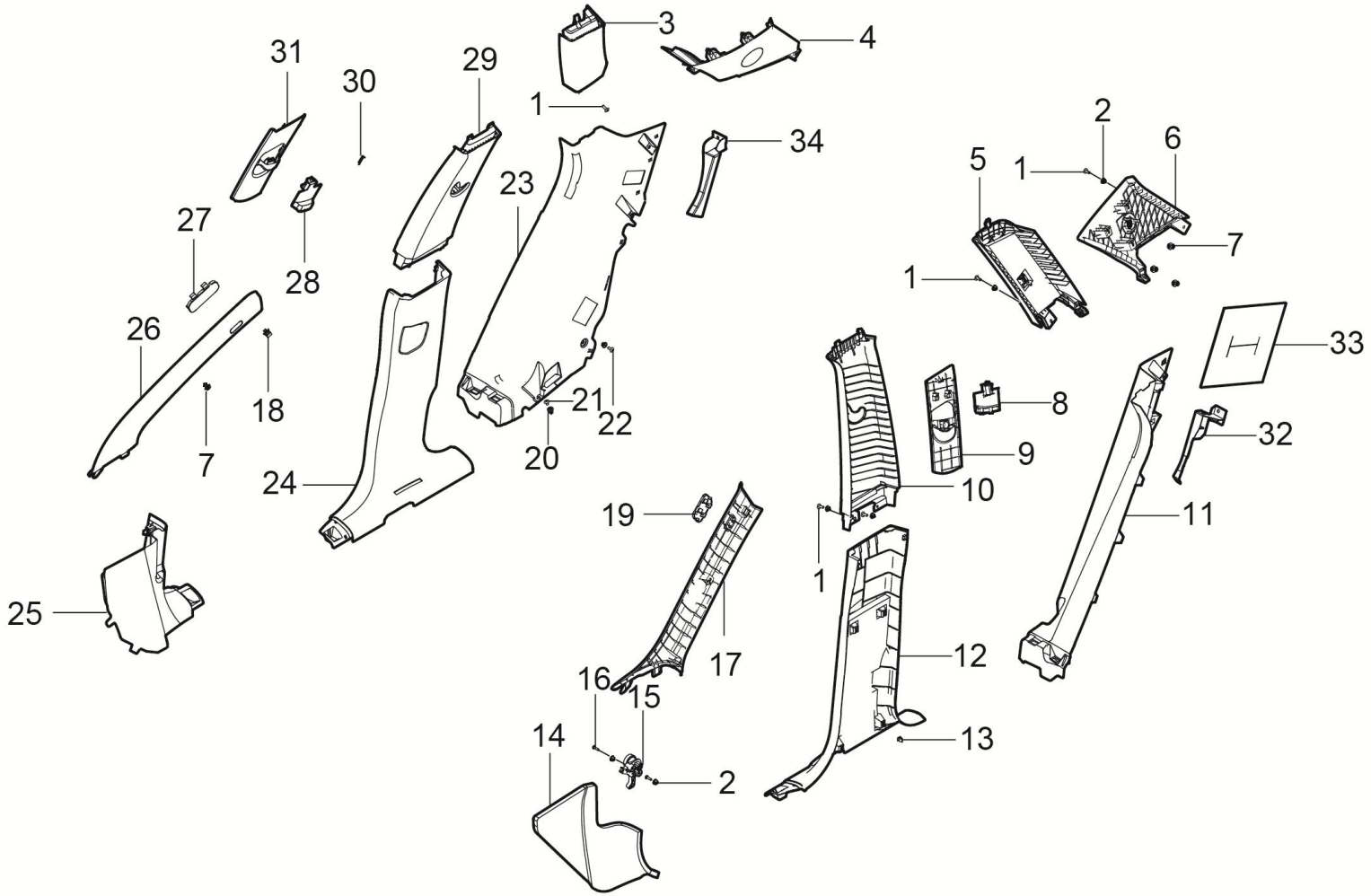

1	2	7	13	16	18	20	21	22	30

5402001002-B11F 立柱装置

5402001002-B11F PILLAR SYSTEM

序号	备件编码	中文名称	英文名称	NSE1.5T+LD525		TNN4G15T+LD525		TNN4G15T+A6F5				TN4G18T+DCT360					备注
				MT两驱豪华型	MT两驱尊享型	MT两驱豪华型	MT两驱尊享型	AT两驱豪华型	AT两驱尊享型	AT两驱尊贵型	AT两驱旗舰型	DCT两驱豪华型	DCT两驱尊享型	DCT两驱尊贵型	DCT两驱旗舰型	DCT互联网智尊型	
1	Q2735516	十字盘头自攻螺钉	SCREW	0	0	0	0	0	0	16	16	0	0	16	16	16	
2	B398052	塑料螺钉座	SCREW-NUT	0	0	0	0	0	0	16	16	0	0	16	16	16	
3	54020B0002-B11	右C柱上装饰板总成	TRM-C-UPR-RH-ASS	0	0	0	0	0	0	1	1	0	0	1	1	1	
4	54020F0001-B11F	右D柱装饰板总成	TRM-D-RH-ASS	0	0	0	0	0	0	1	1	0	0	1	1	1	
5	54020A0002-B11	左C柱上装饰板总成	TRM-C-UPR-LH-ASS	0	0	0	0	0	0	1	1	0	0	1	1	1	
6	54020E0001-B11F	左D柱装饰板总成	TRM-D-LH-ASS	0	0	0	0	0	0	1	1	0	0	1	1	1	
7	B691084	卡扣	CLIP	0	0	0	0	0	0	8	8	0	0	8	8	8	
8	5402503001-B11	左前安全带滑动板调节按钮	ADJUST-COVER-UPR-LH	0	0	0	0	0	0	1	1	0	0	1	1	1	
9	5402502001-B11	左前安全带滑动板	TRM-S/BELT-COVER-LH	0	0	0	0	0	0	1	1	0	0	1	1	1	
10	5402050003-B11	左B柱上装饰板总成	TRM-B-UPR-LH-ASS	0	0	0	0	0	0	1	1	0	0	1	1	1	
11	54020C0001-B11A	左C柱下装饰板总成	TRM-C-LWR-LH-ASS	0	0	0	0	0	0	1	1	0	0	1	1	1	
12	5402070001-B11A	左B柱下装饰板总成	TRM-B-LWR-LH-ASS	0	0	0	0	0	0	1	1	0	0	1	1	1	

5402001002-B11F

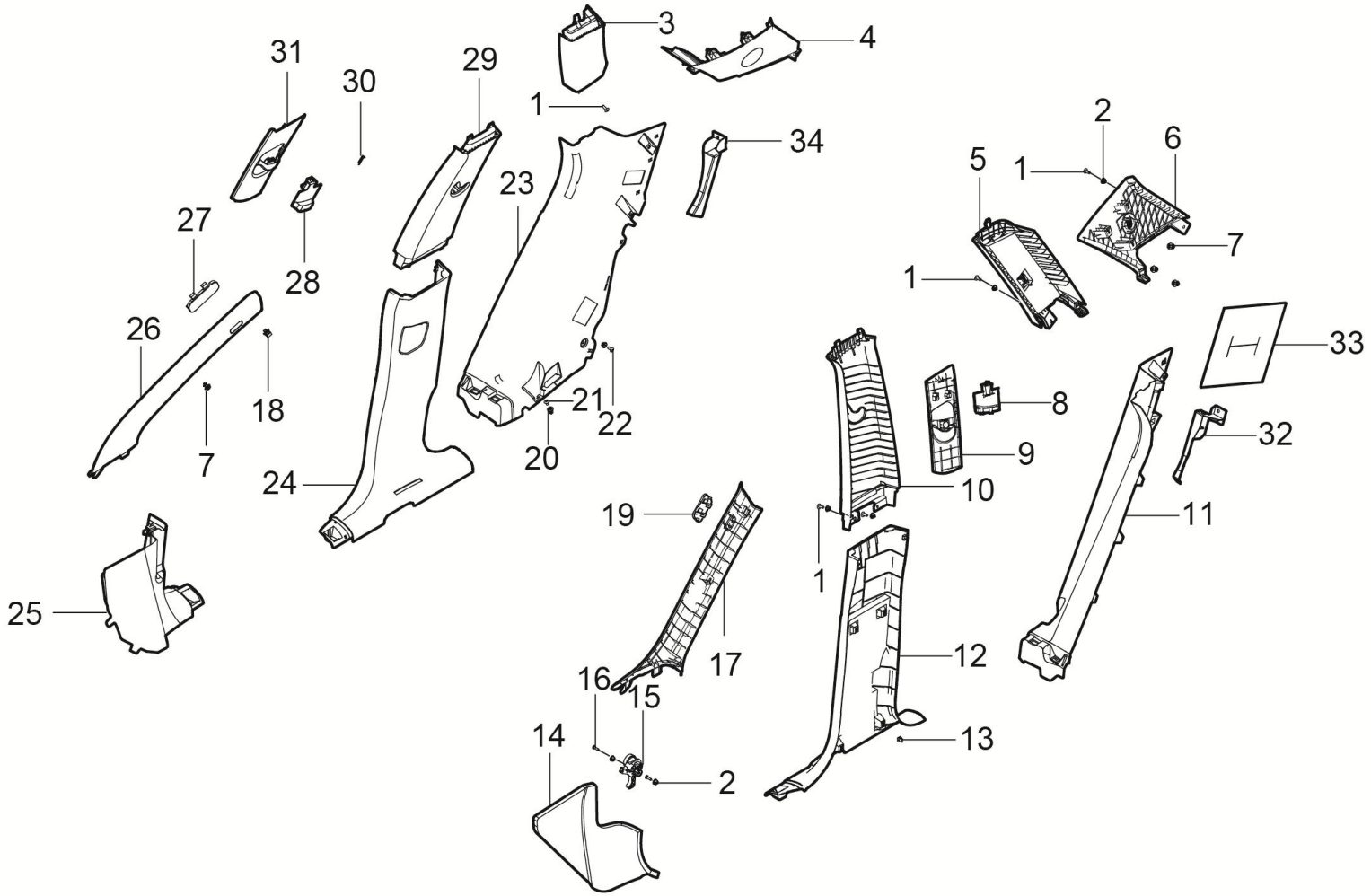

1	2	7	13	16	18	20	21	22	30

5402001002-B11F 立柱装置

5402001002-B11F PILLAR SYSTEM

序号	备件编码	中文名称	英文名称	NSE1.5T+LD525		TNN4G15T+LD525		TNN4G15T+A6F5				TN4G18T+DCT360					备注
				MT两驱豪华型	MT两驱尊享型	MT两驱豪华型	MT两驱尊享型	AT两驱豪华型	AT两驱尊享型	AT两驱尊贵型	AT两驱旗舰型	DCT两驱豪华型	DCT两驱尊享型	DCT两驱尊贵型	DCT两驱旗舰型	DCT互联网智尊型	
13	5402303001-B11	弹簧卡子	SPRING CLIP	0	0	0	0	0	0	20	20	0	0	20	20	20	
14	5402030001-B11A	左A柱下装饰板总成	TRM-A-LWR-ASS-LH	0	0	0	0	0	0	1	1	0	0	1	1	1	
15	54020G0001-B11	发动机罩开启扣手总成	HANDLE ASSY ENGINE HOOD	0	0	0	0	0	0	1	1	0	0	1	1	1	
16	Q2715516	十字槽头大半圆自攻螺钉	SCREW	0	0	0	0	0	0	2	2	0	0	2	2	2	
17	5402101002-B11	左A柱上装饰板	TRM-A-PLR-UPR-LH	0	0	0	0	0	0	1	1	0	0	1	1	1	
18	5402104001-B11	安全气囊系带卡扣	TETHER CLIP	0	0	0	0	0	0	2	2	0	0	2	2	2	
19	5402103004-B11	左侧A柱饰盖	COVER-A-PILLAR-LH	0	0	0	0	0	0	1	1	0	0	1	1	1	
20	5608011001-B11	塑料螺钉座	SCREW-NUT	0	0	0	0	0	0	2	2	0	0	2	2	2	
21	Q2204816	十字盘头自攻螺钉	SCREW	0	0	0	0	0	0	2	2	0	0	2	2	2	
22	Q2734813	十字槽头大半圆自攻螺钉	SCREW	0	0	0	0	0	0	1	1	0	0	1	1	1	
23	54020D0001-B11A	右C柱下装饰板总成	TRM-C-LWR-RH-ASS	0	0	0	0	0	0	1	1	0	0	1	1	1	
24	5402080001-B11A	右B柱下装饰板总成	TRM-B-LWR-RH-ASS	0	0	0	0	0	0	1	1	0	0	1	1	1	

5402001002-B11F

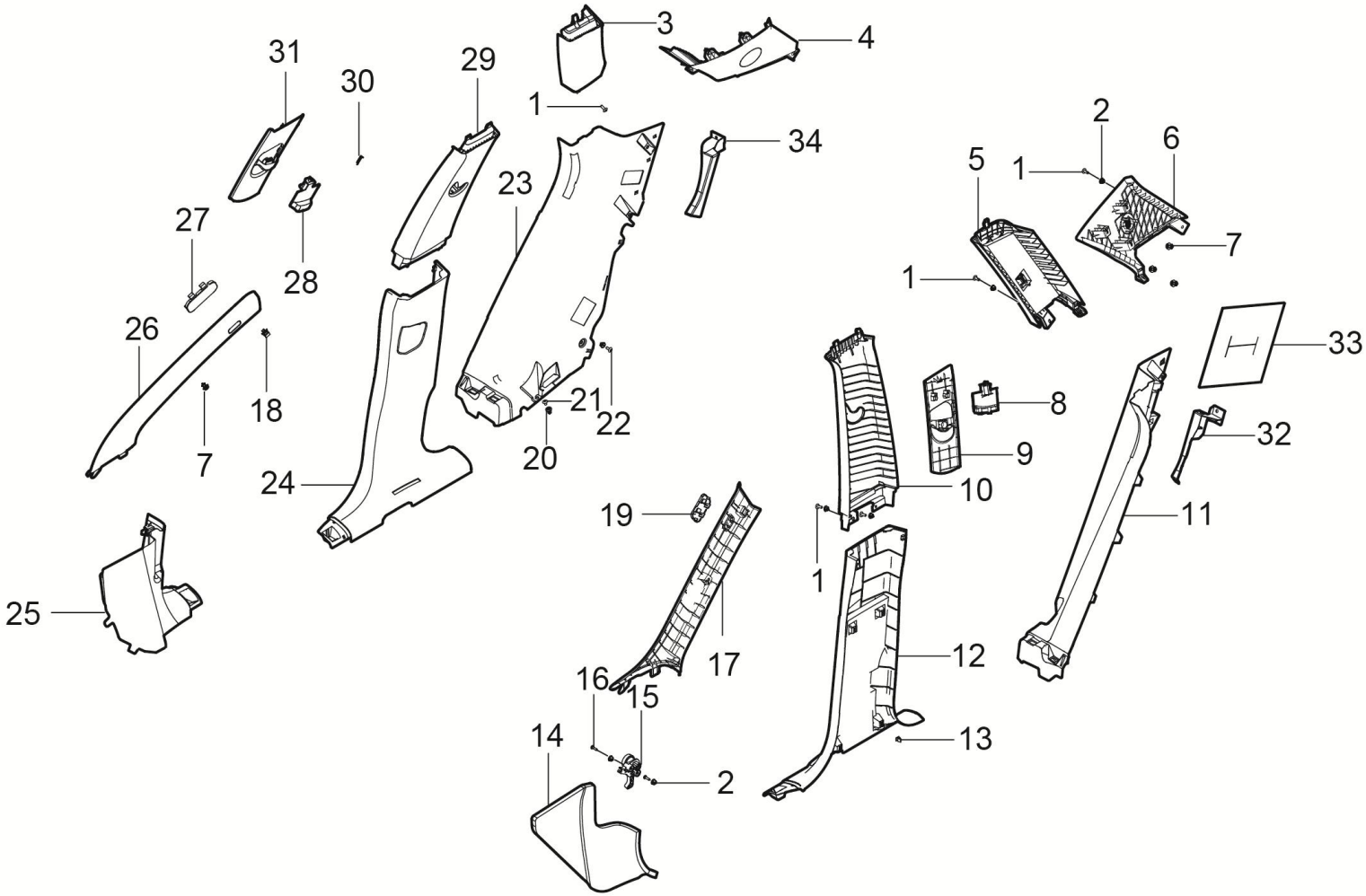

1	2	7	13	16	18	20	21	22	30

5402001002-B11F 立柱装置

5402001002-B11F PILLAR SYSTEM

序号	备件编码	中文名称	英文名称	NSE1.5T+LD525		TNN4G15T+LD525		TNN4G15T+A6F5				TN4G18T+DCT360					备注
				MT两驱豪华型	MT两驱尊享型	MT两驱豪华型	MT两驱尊享型	AT两驱豪华型	AT两驱尊享型	AT两驱尊贵型	AT两驱旗舰型	DCT两驱豪华型	DCT两驱尊享型	DCT两驱尊贵型	DCT两驱旗舰型	DCT互联网智尊型	
25	5402040001-B11A	右A柱下装饰板总成	TRM-A-LWR-ASS-RH	0	0	0	0	0	0	1	1	0	0	1	1	1	
26	5402201002-B11	右A柱上装饰板	TRM-A-PLR-UPR-RH	0	0	0	0	0	0	1	1	0	0	1	1	1	
27	5402203004-B11	右侧A柱饰盖	COVER-A-PILLAR-RH	0	0	0	0	0	0	1	1	0	0	1	1	1	
30	5402504001-B11	弹簧	SPRING	0	0	0	0	0	0	2	2	0	0	2	2	2	
29	5402060003-B11	右B柱上装饰板总成	TRM-B-UPR-RH-ASS	0	0	0	0	0	0	1	1	0	0	1	1	1	
31	5402602001-B11	右前安全带滑动板	TRM-S/BELT-COVER-RH	0	0	0	0	0	0	1	1	0	0	1	1	1	
28	5402603001-B11	右前安全带滑动板调节按钮	ADJUST-COVER-UPR-RH	0	0	0	0	0	0	1	1	0	0	1	1	1	
32	5402C05001-B11	左C柱下装饰板支撑板	SHORE TWO-LH	0	0	0	0	0	0	1	1	0	0	1	1	1	
33	5402C06001-B11	左C柱下装饰板棉毡	DEADENER-C-PLR-LWR-RH	0	0	0	0	0	0	2	2	0	0	2	2	2	
34	5402D05001-B11	右C柱下装饰板支撑板	SHORE TWO-RH	0	0	0	0	0	0	1	1	0	0	1	1	1	

5507001001-B11A

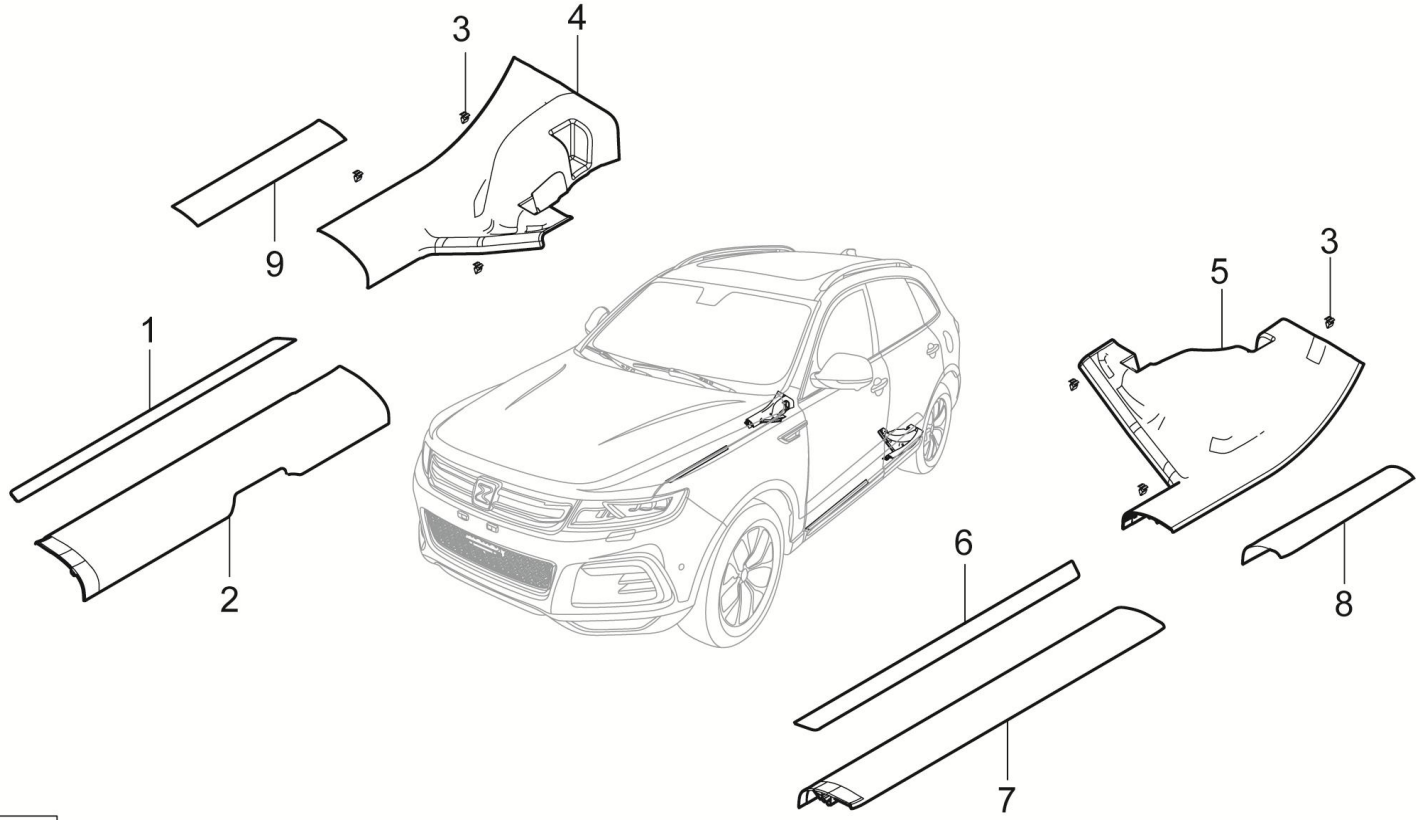

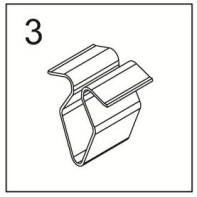

5507001001-B11A 门槛装置

5507001001-B11A INNER SCUFF ASSY

序号	备件编码	中文名称	英文名称	NSE1.5T+LD525		TNN4G15T+LD525		TNN4G15T+A6F5				TN4G18T+DCT360					备注
				MT两驱豪华型	MT两驱尊享型	MT两驱豪华型	MT两驱尊享型	AT两驱豪华型	AT两驱尊享型	AT两驱尊贵型	AT两驱旗舰型	DCT两驱豪华型	DCT两驱尊享型	DCT两驱尊贵型	DCT两驱旗舰型	DCT互联网智尊型	
1	5507020001-B11	右前门槛外装饰条总成	PLAE-SCUF-OUR-FR-RH-ASS	1	1	1	1	1	1	1	1	1	1	1	1	1	
2	5507301002-B11A	右前门槛踏板	THE RIGHT FRONT THRESHOLD PEDAL	1	1	1	1	1	1	1	1	1	1	1	1	1	
3	5402303001-B11	弹簧卡子	SPRING CLIP	12	12	12	12	12	12	12	12	12	12	12	12	12	
4	5507301004-B11A	右后门槛踏板	PLATE-SCUFF-RR-RH	1	1	1	1	1	1	1	1	1	1	1	1	1	
5	5507301003-B11A	左后门槛踏板	PLATE-SCUFF-RR-LH	1	1	1	1	1	1	1	1	1	1	1	1	1	
6	5507010001-B11	左前门槛外装饰条总成	PLAE-SCUF-OUR-FR-LH-ASS	1	1	1	1	1	1	1	1	1	1	1	1	1	
7	5507301001-B11A	左前门槛踏板	THE LEFT FRONT THRESHOLD PEDAL	1	1	1	1	1	1	1	1	1	1	1	1	1	
8	5507010004-B11	左后门槛外装饰条总成	PLAE-SCUF-OUR-RR-LH-ASS	1	1	1	1	1	1	1	1	1	1	1	1	1	
9	5507010005-B11	右后门槛外装饰条总成	PLAE-SCUF-OUR-RR-RH-ASS	1	1	1	1	1	1	1	1	1	1	1	1	1	

5518001002-B11

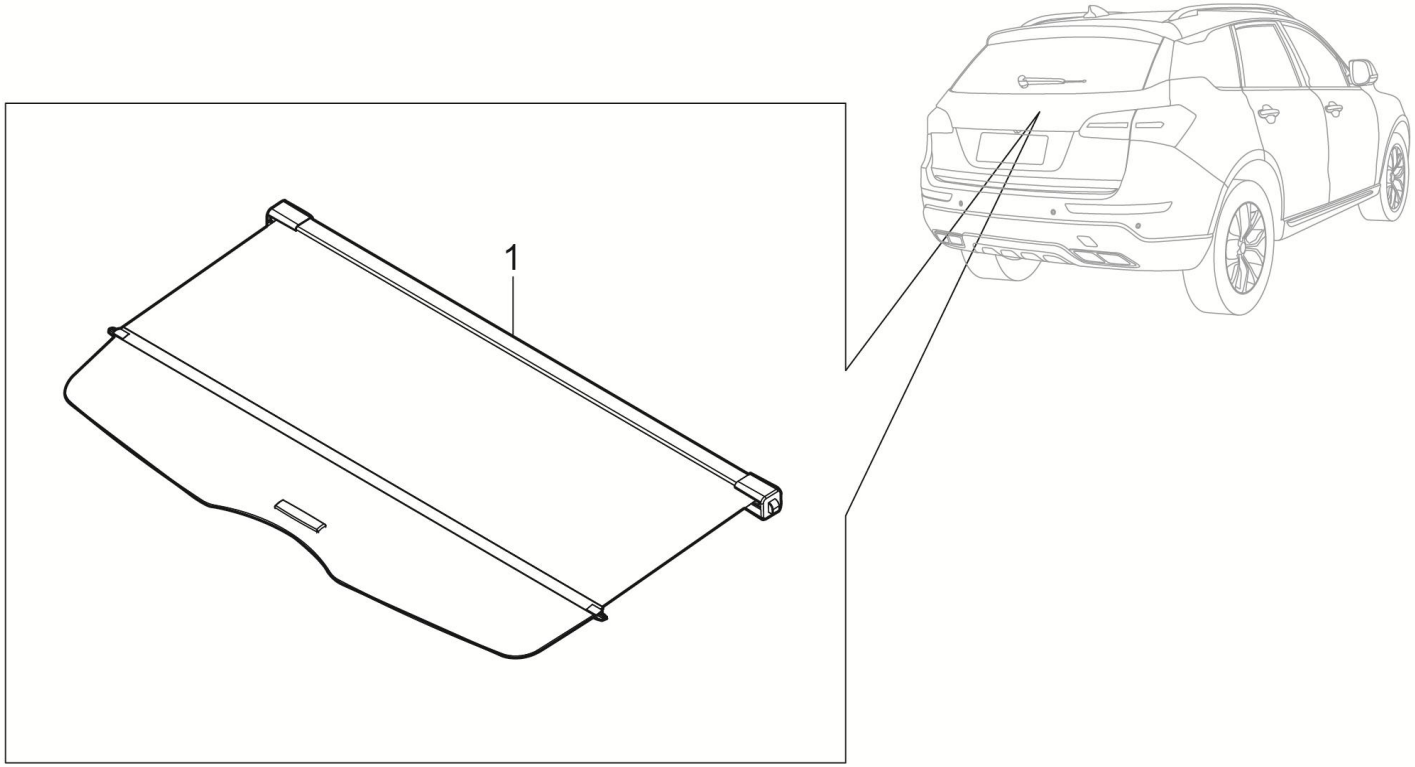

5518001002-B11 后窗台装置

5518001002-B11 TRM-SHELF-ASS

序号	备件编码	中文名称	英文名称	NSE1.5T+LD525		TNN4G15T+LD525		TNN4G15T+A6F5				TN4G18T+DCT360					备注
				MT两驱豪华型	MT两驱尊享型	MT两驱豪华型	MT两驱尊享型	AT两驱豪华型	AT两驱尊享型	AT两驱尊贵型	AT两驱旗舰型	DCT两驱豪华型	DCT两驱尊享型	DCT两驱尊贵型	DCT两驱旗舰型	DCT互联网智尊型	
1	5518010002-B11	后窗台板装饰板总成	TRM-SHELF-ASS	1	1	1	1	1	1	1	1	1	1	1	1	1	

5608001001-B11F

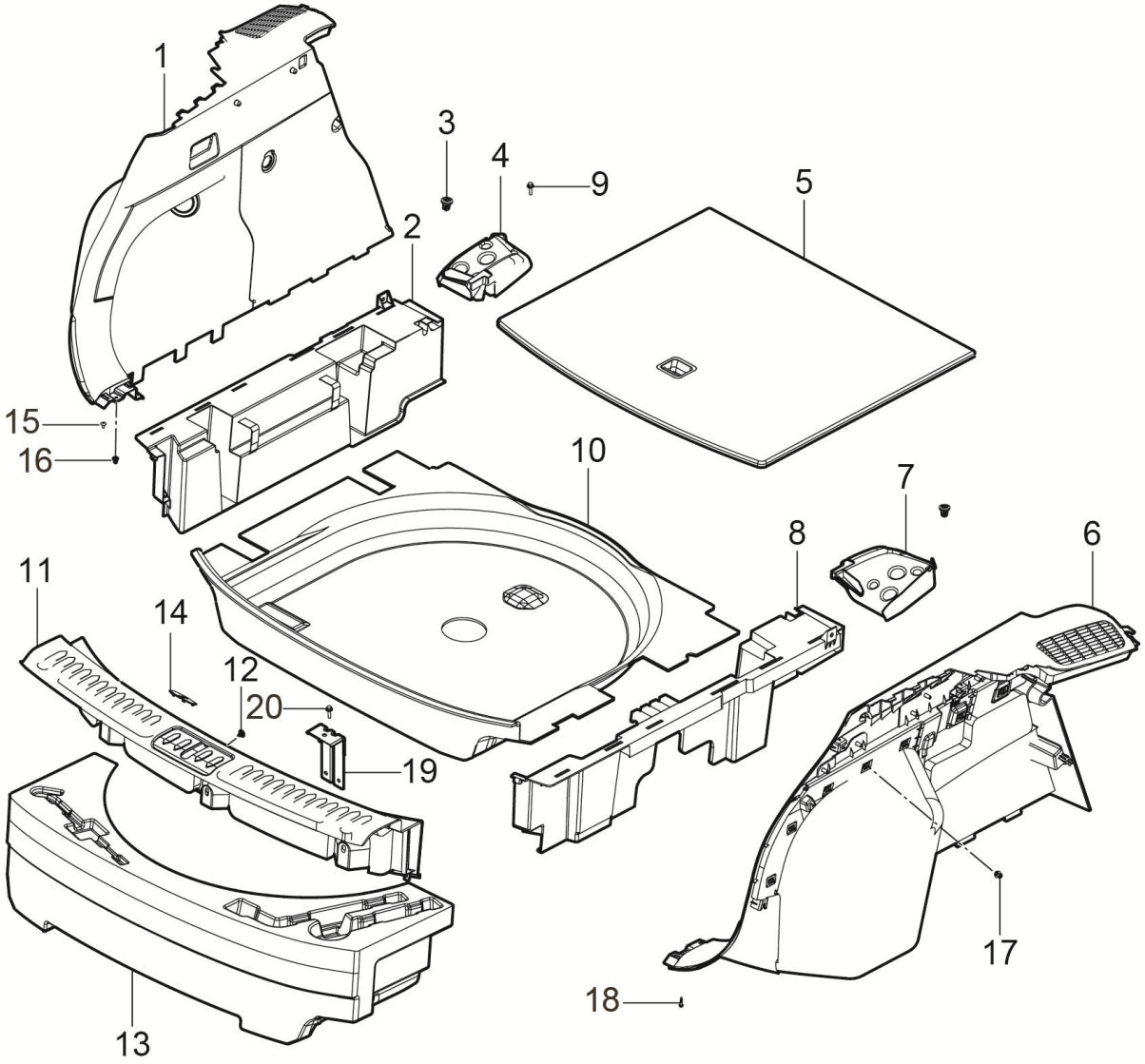

5608001001-B11F 后行李箱侧围装置

5608001001-B11F TRIM-QUATER-ASSY

序号	备件编码	中文名称	英文名称	NSE1.5T+LD525		TNN4G15T+LD525		TNN4G15T+A6F5				TN4G18T+DCT360					备注
				MT两驱豪华型	MT两驱尊享型	MT两驱豪华型	MT两驱尊享型	AT两驱豪华型	AT两驱尊享型	AT两驱尊贵型	AT两驱旗舰型	DCT两驱豪华型	DCT两驱尊享型	DCT两驱尊贵型	DCT两驱旗舰型	DCT互联网智尊型	
1	5608010001-B11F	行李舱左侧饰板总成	TRIM-QUARTER-L-ASSY	0	0	0	0	0	0	0	1	0	0	0	1	1	
2	5608503005-B11	行李舱左侧支撑板	TRIM-QUARTER-L-ASSY	0	0	0	0	0	0	0	1	0	0	0	1	1	
3	5608011001-B11	塑料螺钉座	SCREW-NUT	0	0	0	0	0	0	0	6	0	0	0	6	6	
4	5608105001-B11	左后侧围安全带支撑饰板	BKTTRM-QUARTERPOTHOOKLH	0	0	0	0	0	0	0	1	0	0	0	1	1	
5	5608501003-B11	后备箱盖板	COVER-TIRE	0	0	0	0	0	0	0	1	0	0	0	1	1	
6	5608020001-B11F	行李舱右侧饰板总成	TRIM-QUARTER-R-ASSY	0	0	0	0	0	0	0	1	0	0	0	1	1	
7	5608106001-B11	右后侧围安全带支撑饰板	BKTTRM-QUARTERPOTHOOKRH	0	0	0	0	0	0	0	1	0	0	0	1	1	
8	5608503006-B11	行李舱右侧支撑板	TRIM-QUARTER-R-ASSY	0	0	0	0	0	0	0	1	0	0	0	1	1	
9	Q1840625	六角法兰面螺栓	HEXAGON BOLT – FLANGE FACE	0	0	0	0	0	0	0	4	0	0	0	4	4	
10	5608506001-B11	行李舱地毯	CARPET	0	0	0	0	0	0	0	1	0	0	0	1	1	
11	5608040001-B11A	尾门槛护板总成	TRM-END-ASSY	0	0	0	0	0	0	0	1	0	0	0	1	1	
12	5512019-A01	子母扣	CLIP	0	0	0	0	0	0	0	3	0	0	0	3	3	

5608001001-B11F

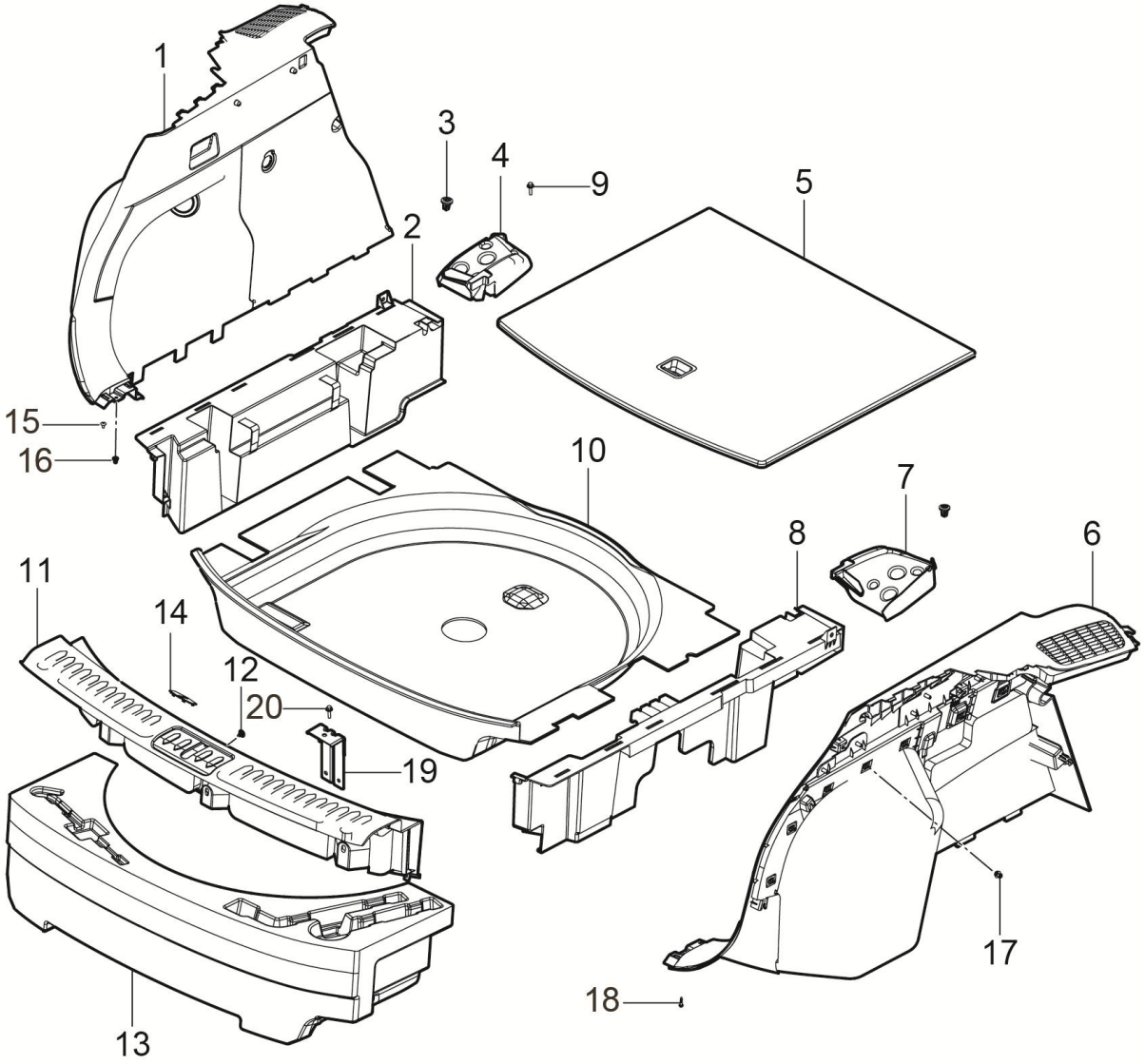

5608001001-B11F 后行李箱侧围装置

5608001001-B11F TRIM-QUATER-ASSY

序号	备件编码	中文名称	英文名称	NSE1.5T+LD525		TNN4G15T+LD525		TNN4G15T+A6F5				TN4G18T+DCT360					备注
				MT两驱豪华型	MT两驱尊享型	MT两驱豪华型	MT两驱尊享型	AT两驱豪华型	AT两驱尊享型	AT两驱尊贵型	AT两驱旗舰型	DCT两驱豪华型	DCT两驱尊享型	DCT两驱尊贵型	DCT两驱旗舰型	DCT互联网智尊型	
13	5608507002-B11	随车工具盒	TOOL SET BOX	0	0	0	0	0	0	0	1	0	0	0	1	0	
13	5608507001-B11A	随车工具盒	TOOL SET BOX	0	0	0	0	0	0	0	0	0	0	0	0	1	
14	5608403001-B11A	尾门锁环盖板	GARNISHT-GATELOCK	0	0	0	0	0	0	0	1	0	0	0	1	1	
15	Q2735513	十字盘头自攻螺钉	SCREW	0	0	0	0	0	0	0	6	0	0	0	6	6	
16	B398052	塑料螺钉座	SCREW BASE ASSY	0	0	0	0	0	0	0	2	0	0	0	2	2	
17	B691084	卡扣	CLIP	0	0	0	0	0	0	0	15	0	0	0	15	15	
18	Q2735516	十字盘头自攻螺钉	SCREW	0	0	0	0	0	0	0	2	0	0	0	2	2	
19	6309020005-B11A	门槛盖板安装支架	THRESHOLD PLATE MOUNTING BRACKET	0	0	0	0	0	0	0	1	0	0	0	1	1	
20	Q1840616F31	六角法兰面螺栓	SCREW	0	0	0	0	0	0	0	2	0	0	0	2	2	

5608001002-B11F

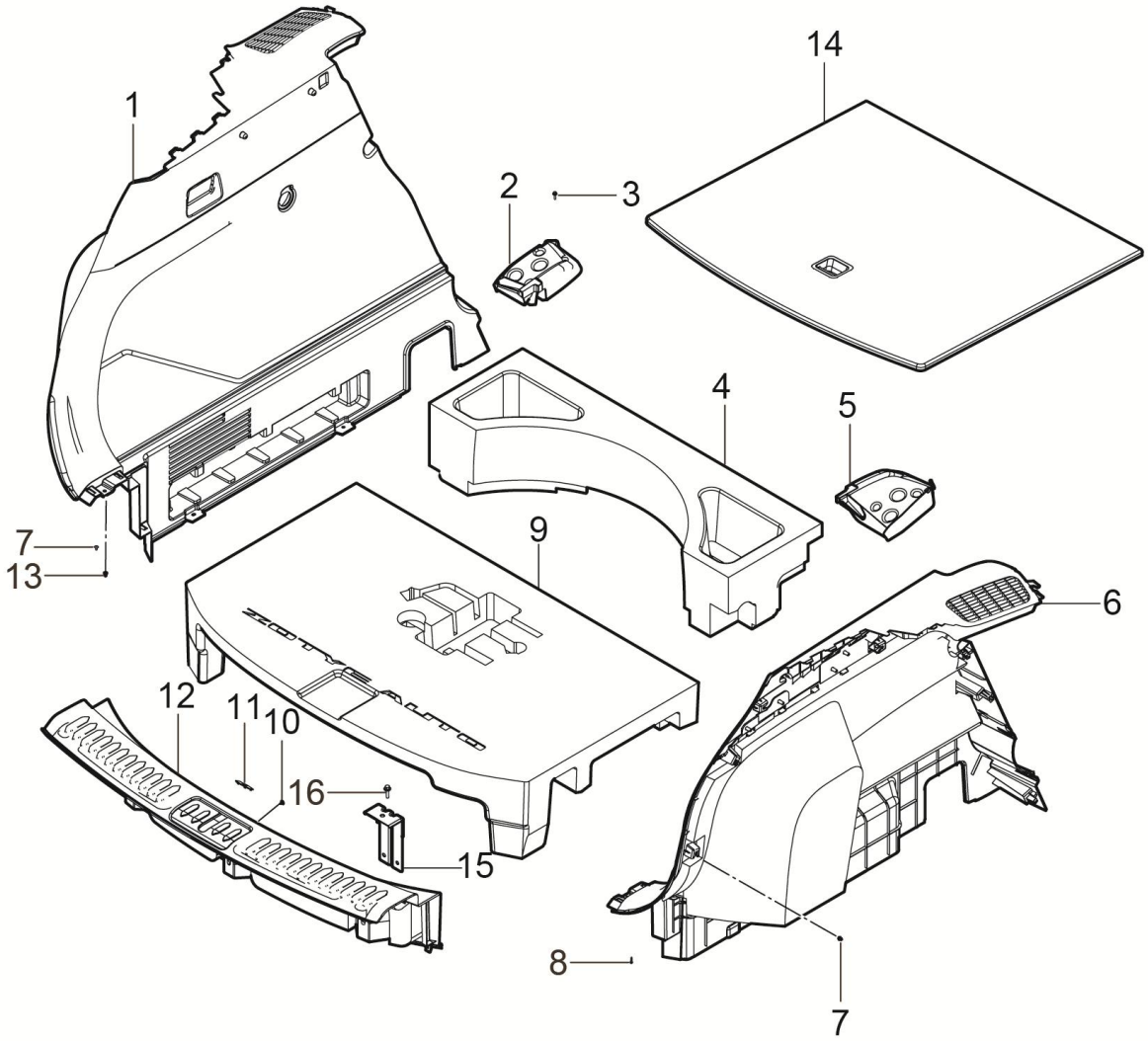

5608001002-B11F 后行李箱侧围装置

5608001002-B11F TRIM-QUATER-ASSY

序号	备件编码	中文名称	英文名称	NSE1.5T+LD525		TNN4G15T+LD525		TNN4G15T+A6F5				TN4G18T+DCT360					备注
				MT两驱豪华型	MT两驱尊享型	MT两驱豪华型	MT两驱尊享型	AT两驱豪华型	AT两驱尊享型	AT两驱尊贵型	AT两驱旗舰型	DCT两驱豪华型	DCT两驱尊享型	DCT两驱尊贵型	DCT两驱旗舰型	DCT互联网智尊型	
1	5608010002-B11F	行李舱左侧饰板总成	TRIM-QUARTER-L-ASSY	1	1	1	1	1	1	1	0	1	1	1	0	0	
2	5608105001-B11	左后侧围安全带支撑饰板	BKTTRM-QUARTERPOTHOOKLH	1	1	1	1	1	1	1	0	1	1	1	0	0	
3	Q1840625	六角法兰面螺栓	HEXAGON BOLT – FLANGE FACE	4	4	4	4	4	4	4	0	4	4	4	0	0	
4	5608507001-B11	随车工具盒	TOOL SET BOX	1	1	1	1	1	1	1	0	1	1	1	0	0	
5	5608106001-B11	右后侧围安全带支撑饰板	BKTTRM-QUARTERPOTHOOKRH	1	1	1	1	1	1	1	0	1	1	1	0	0	
6	5608020002-B11F	行李舱右侧饰板总成	TRIM-QUARTER-R-ASSY	1	1	1	1	1	1	1	0	1	1	1	0	0	
7	Q2735513	十字盘头自攻螺钉	SCREW	7	7	7	7	7	7	7	0	7	7	7	0	0	
8	5608011001-B11	塑料螺钉座	SCREW-NUT	6	6	6	6	6	6	6	0	6	6	6	0	0	
9	5608503004-B11	随车工具盒	TOOL SET BOX	1	1	1	1	1	1	1	0	1	1	1	0	0	
10	5608403001-B11	尾门锁环盖板	GARNISHT-GATELOCK	1	1	1	1	1	1	1	0	1	1	1	0	0	
11	5512019-A01	子母扣	CLIP	3	3	3	3	3	3	3	0	3	3	3	0	0	
12	5608040001-B11A	尾门槛护板总成	TRM-END-ASSY	1	1	1	1	1	1	1	0	1	1	1	0	0	

5608001002-B11F

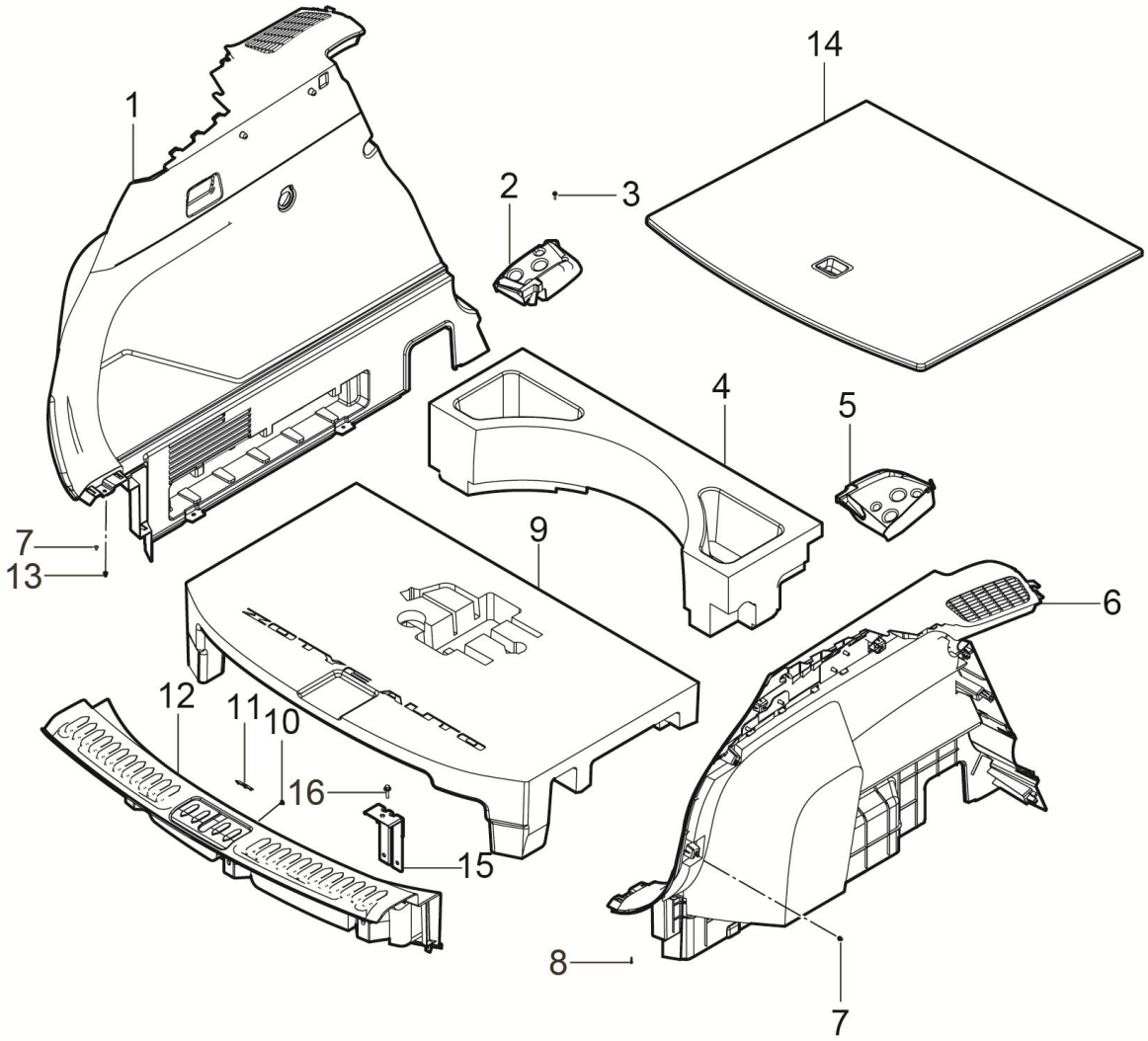

5608001002-B11F 后行李箱侧围装置

5608001002-B11F TRIM-QUATER-ASSY

序号	备件编码	中文名称	英文名称	NSE1.5T+LD525		TNN4G15T+LD525		TNN4G15T+A6F5				TN4G18T+DCT360					备注
				MT两驱豪华型	MT两驱尊享型	MT两驱豪华型	MT两驱尊享型	AT两驱豪华型	AT两驱尊享型	AT两驱尊贵型	AT两驱旗舰型	DCT两驱豪华型	DCT两驱尊享型	DCT两驱尊贵型	DCT两驱旗舰型	DCT互联网智尊型	
13	B691084	卡扣	CLIP	14	14	14	14	14	14	14	0	14	14	14	0	0	
14	5608050001-B11	后备箱盖板总成	ASSY COVER-TIRE	1	1	1	1	1	1	1	0	1	1	1	0	0	
15	6309020005-B11A	门槛盖板安装支架	THRESHOLD PLATE MOUNTING BRACKET	1	1	1	1	1	1	1	0	1	1	1	0	0	
16	Q1840616F31	六角法兰面螺栓	SCREW	2	2	2	2	2	2	2	0	2	2	2	0	0	

5109001001-B11A

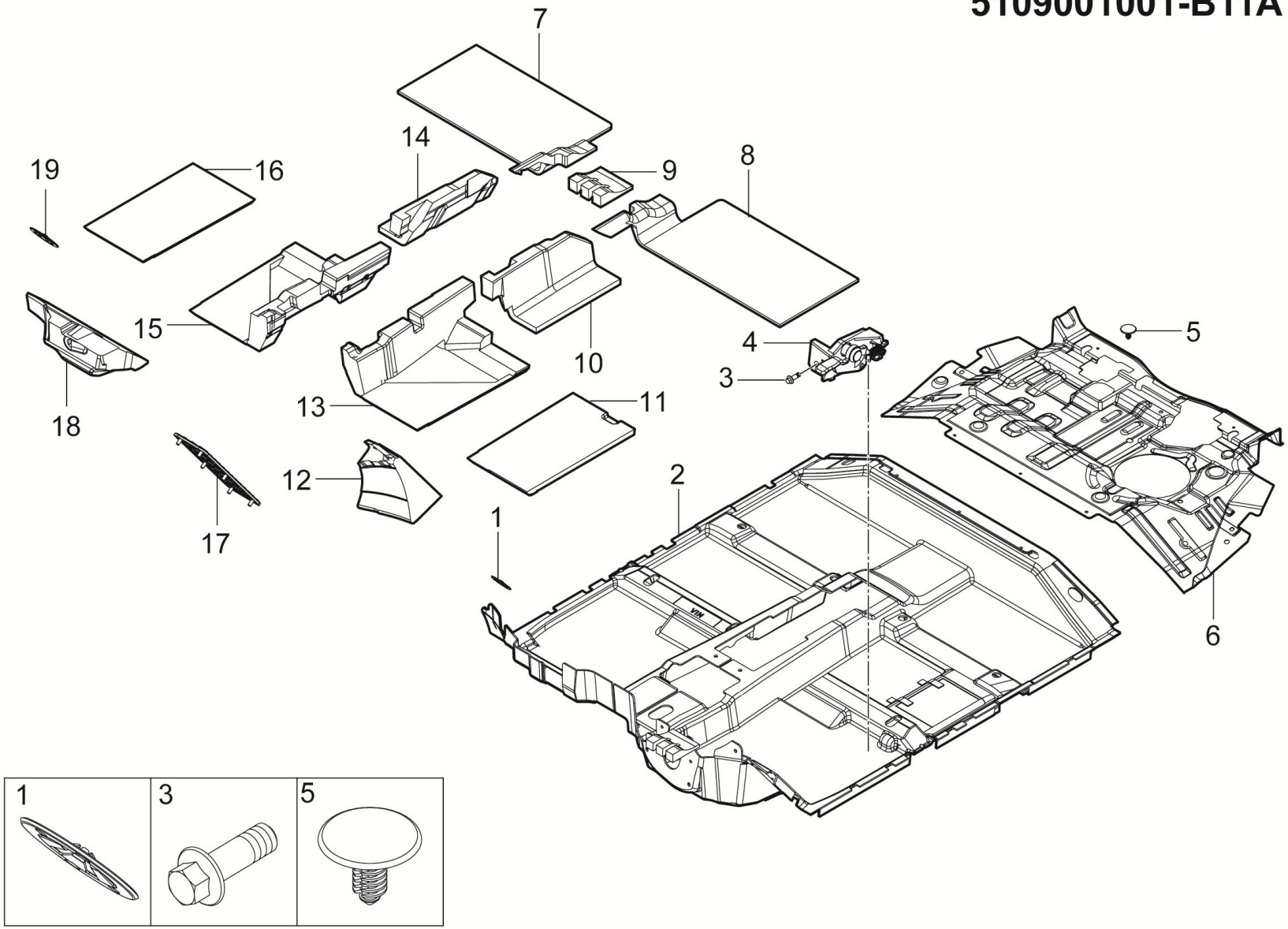

5109001001-B11A 地毯装置

5109001001-B11A CARPET DEVICE

序号	备件编码	中文名称	英文名称	NSE1.5T+LD525		TNN4G15T+LD525		TNN4G15T+A6F5				TN4G18T+DCT360					备注
				MT两驱豪华型	MT两驱尊享型	MT两驱豪华型	MT两驱尊享型	AT两驱豪华型	AT两驱尊享型	AT两驱尊贵型	AT两驱旗舰型	DCT两驱豪华型	DCT两驱尊享型	DCT两驱尊贵型	DCT两驱旗舰型	DCT互联网智尊型	
1	B393060	板簧螺母	CLIPPLASTICNUT	2	2	2	2	2	2	2	2	2	2	2	2	0	
2	5109101001-B11A	前地板地毯	LINING-FLR-FR	1	1	1	1	1	1	1	1	1	1	1	1	0	
3	Q1840616	六角法兰面螺栓	BOLT	1	1	1	1	1	1	1	1	1	1	1	1	0	
4	5109103001-B11	注油口开启机构	OPENINGMECHANISM-POURINGMECHANISM	1	1	1	1	1	1	1	1	1	1	1	1	0	
5	B693A060	树形卡扣	CLIP	7	7	7	7	7	7	7	7	7	7	7	7	0	
6	5109207001-B11	后地板减震垫	LINING-FLR-B-INSUL	1	1	1	1	1	1	1	1	1	1	1	1	0	
7	5109205001-B11	右后地毯减震垫	LINING-FLR-BL-INSUL	1	1	1	1	1	1	1	1	1	1	1	1	0	
8	5109203001-B11	左后地毯减震垫	LINING-FLR-BR-INSUL	1	1	1	1	1	1	1	1	1	1	1	1	0	
9	5109307001-B11	中通道中后减震垫	LINING-RC-C/MBL-INSUL	1	1	1	1	1	1	1	1	1	1	1	1	0	
10	5109109003-B11A	中通道左后减震垫	LINING-RL-C/MBL-INSUL	1	1	1	1	1	1	1	1	1	1	1	1	0	
11	5109109001-B11	左前地毯减震垫	LINING-FLR-FR-INSUL	1	1	1	1	1	1	1	1	1	1	1	1	0	
12	5109105001-B11	司机歇脚板垫块	PLATE-SCUFF	1	1	1	1	1	1	1	1	1	1	1	1	0	

5109001001-B11A

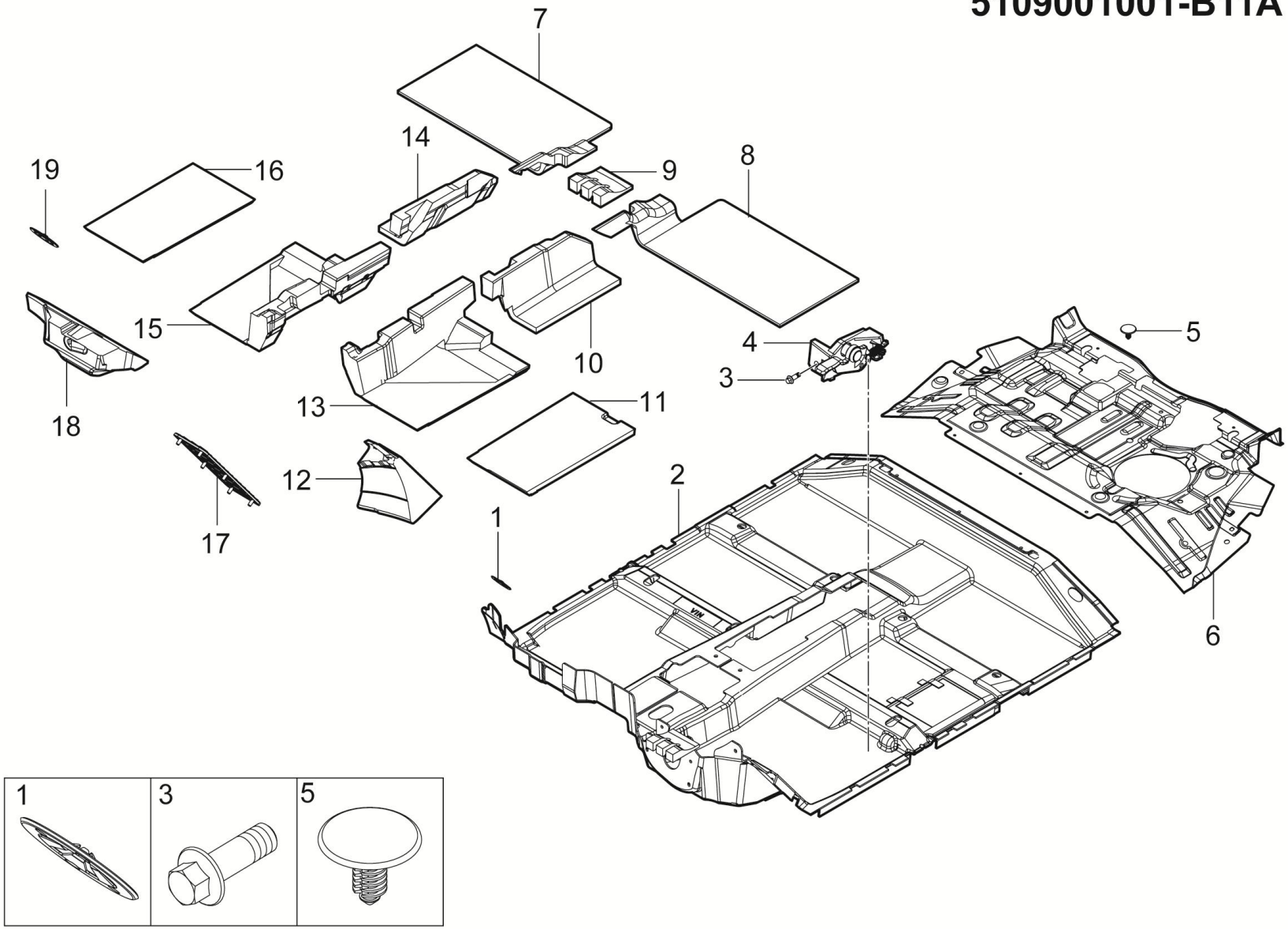

5109001001-B11A 地毯装置

5109001001-B11A CARPET DEVICE

序号	备件编码	中文名称	英文名称	NSE1.5T+LD525		TNN4G15T+LD525		TNN4G15T+A6F5				TN4G18T+DCT360					备注
				MT两驱豪华型	MT两驱尊享型	MT两驱豪华型	MT两驱尊享型	AT两驱豪华型	AT两驱尊享型	AT两驱尊贵型	AT两驱旗舰型	DCT两驱豪华型	DCT两驱尊享型	DCT两驱尊贵型	DCT两驱旗舰型	DCT互联网智尊型	
13	5109109001-B11A	中通道左前减震垫	LINING-FL-C/MBL-INSUL	1	1	1	1	1	1	1	1	1	1	1	1	0	
14	5109109004-B11A	中通道右后减震垫	LINING-RR-C/MBL-INSUL	1	1	1	1	1	1	1	1	1	1	1	1	0	
15	5109109002-B11A	中通道右前减震垫	LINING-FR-C/MBR-INSUL	1	1	1	1	1	1	1	1	1	1	1	1	0	
16	5109201001-B11	右前地毯减震垫	LINING-FLR-FL-INSUL	1	1	1	1	1	1	1	1	1	1	1	1	0	
17	5109104001-B11	司机歇脚板	OPENINGMECHANISM-POURINGMECHANISM	1	1	1	1	1	1	1	1	1	1	1	1	0	
18	5109106001-B11A	副驾驶地毯支撑块	THE CO-PILOT CARPET SUPPORT BLOCK	1	1	1	1	1	1	1	1	1	1	1	1	0	
19	B393B05	板簧螺母	CLIPPLASTICNUT	6	6	6	6	6	6	6	6	6	6	6	6	0	

5109001004-B11A

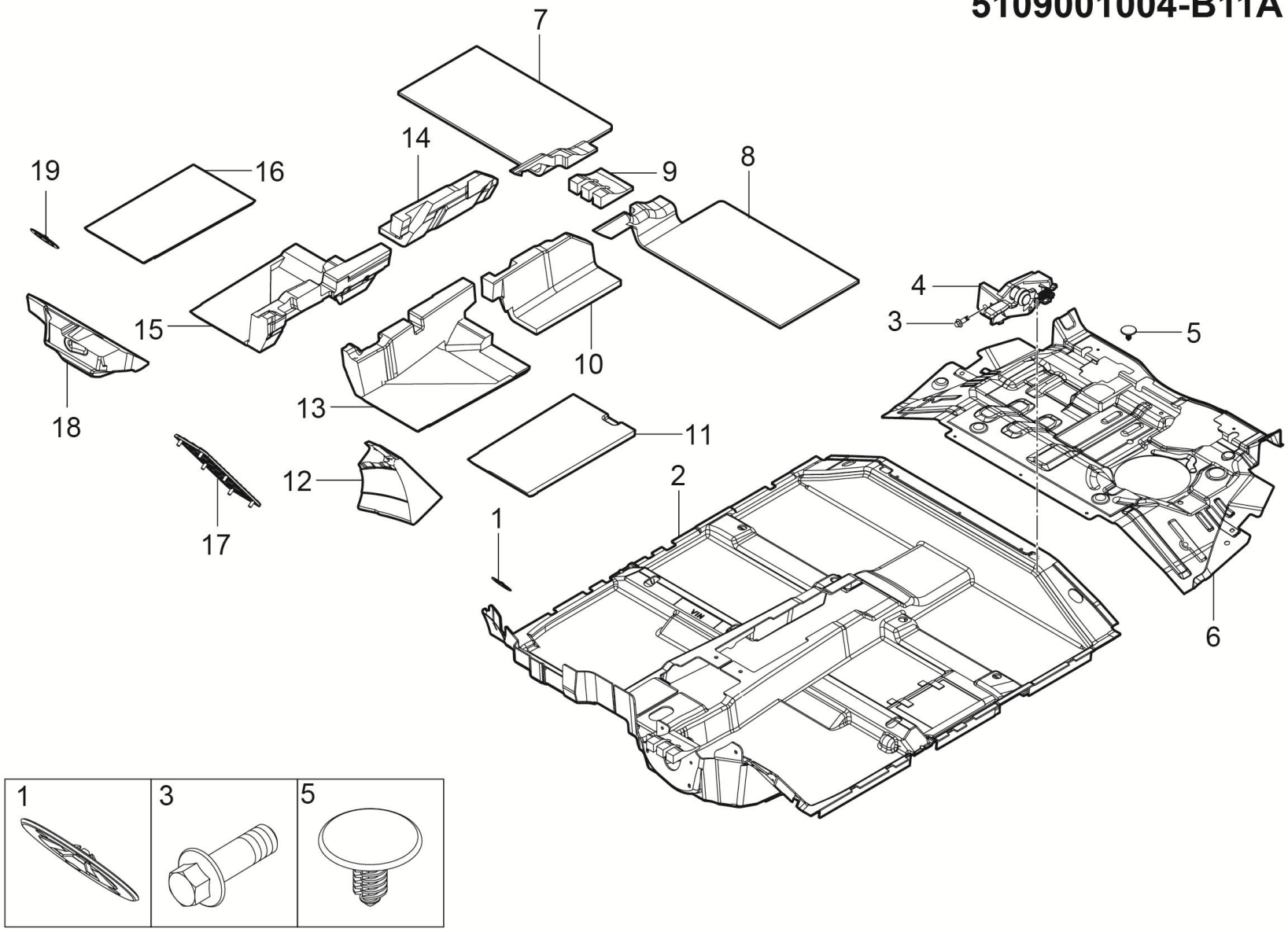

5109001004-B11A 地毯装置

5109001004-B11A CARPET DEVICE

序号	备件编码	中文名称	英文名称	NSE1.5T+LD525		TNN4G15T+LD525		TNN4G15T+A6F5				TN4G18T+DCT360					备注
				MT两驱豪华型	MT两驱尊享型	MT两驱豪华型	MT两驱尊享型	AT两驱豪华型	AT两驱尊享型	AT两驱尊贵型	AT两驱旗舰型	DCT两驱豪华型	DCT两驱尊享型	DCT两驱尊贵型	DCT两驱旗舰型	DCT互联网智尊型	
1	B393060	板簧螺母	CLIPPLASTICNUT	0	0	0	0	0	0	0	0	0	0	0	0	2	
2	5109101004-B11A	前地板地毯	LINING-FLR-FR	0	0	0	0	0	0	0	0	0	0	0	0	1	
3	Q1840616	六角法兰面螺栓	BOLT	0	0	0	0	0	0	0	0	0	0	0	0	1	
4	5109103001-B11	注油口开启机构	OPENINGMECHANISM-POURINGMECHANISM	0	0	0	0	0	0	0	0	0	0	0	0	1	
5	B693A060	树形卡扣	CLIP	0	0	0	0	0	0	0	0	0	0	0	0	7	
6	5109207001-B11	后地板减震垫	LINING-FLR-B-INSUL	0	0	0	0	0	0	0	0	0	0	0	0	1	
7	5109205001-B11	右后地毯减震垫	LINING-FLR-BL-INSUL	0	0	0	0	0	0	0	0	0	0	0	0	1	
8	5109203001-B11	左后地毯减震垫	LINING-FLR-BR-INSUL	0	0	0	0	0	0	0	0	0	0	0	0	1	
9	5109307001-B11	中通道中后减震垫	LINING-RC-C/MBL-INSUL	0	0	0	0	0	0	0	0	0	0	0	0	1	
10	5109109003-B11A	中通道左后减震垫	LINING-RL-C/MBL-INSUL	0	0	0	0	0	0	0	0	0	0	0	0	1	
11	5109109001-B11	左前地毯减震垫	LINING-FLR-FR-INSUL	0	0	0	0	0	0	0	0	0	0	0	0	1	
12	5109105001-B11	司机歇脚板垫块	PLATE-SCUFF	0	0	0	0	0	0	0	0	0	0	0	0	1	

5109001004-B11A

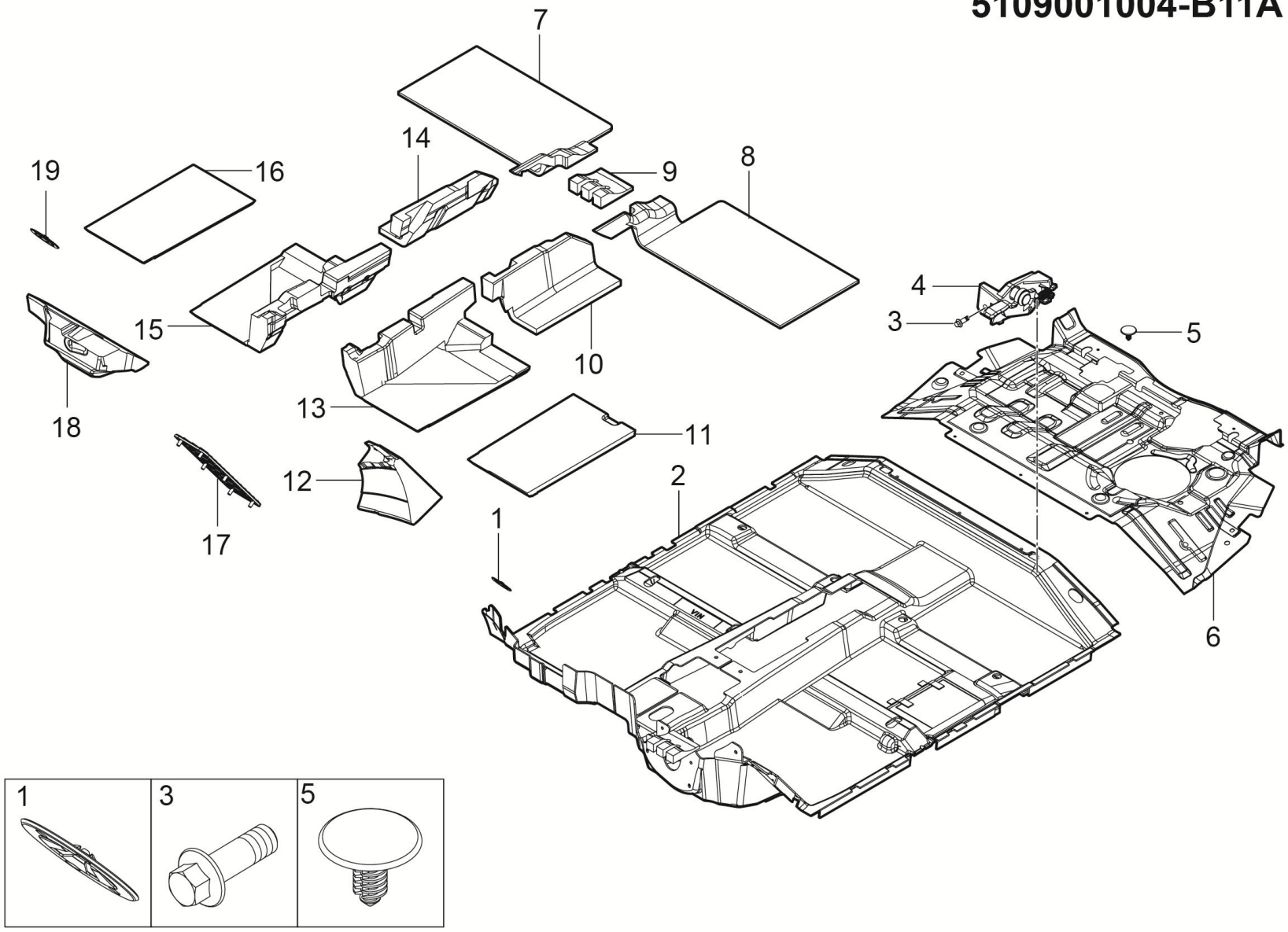

5109001004-B11A 地毯装置

5109001004-B11A CARPET DEVICE

序号	备件编码	中文名称	英文名称	NSE1.5T+LD525		TNN4G15T+LD525		TNN4G15T+A6F5				TN4G18T+DCT360					备注
				MT两驱豪华型	MT两驱尊享型	MT两驱豪华型	MT两驱尊享型	AT两驱豪华型	AT两驱尊享型	AT两驱尊贵型	AT两驱旗舰型	DCT两驱豪华型	DCT两驱尊享型	DCT两驱尊贵型	DCT两驱旗舰型	DCT互联网智尊型	
13	5109109001-B11A	中通道左前减震垫	LINING-FL-C/MBL-INSUL	0	0	0	0	0	0	0	0	0	0	0	0	1	
14	5109109004-B11A	中通道右后减震垫	LINING-RR-C/MBL-INSUL	0	0	0	0	0	0	0	0	0	0	0	0	1	
15	5109109002-B11A	中通道右前减震垫	LINING-FR-C/MBR-INSUL	0	0	0	0	0	0	0	0	0	0	0	0	1	
16	5109201001-B11	右前地毯减震垫	LINING-FLR-FL-INSUL	0	0	0	0	0	0	0	0	0	0	0	0	1	
17	5109104001-B11	司机歇脚板	OPENINGMECHANISM-POURINGMECHANISM	0	0	0	0	0	0	0	0	0	0	0	0	1	
18	5109106001-B11A	副驾驶地毯支撑块	THE CO-PILOT CARPET SUPPORT BLOCK	0	0	0	0	0	0	0	0	0	0	0	0	1	
19	B393B05	板簧螺母	CLIPPLASTICNUT	0	0	0	0	0	0	0	0	0	0	0	0	6	

5310001001-B11

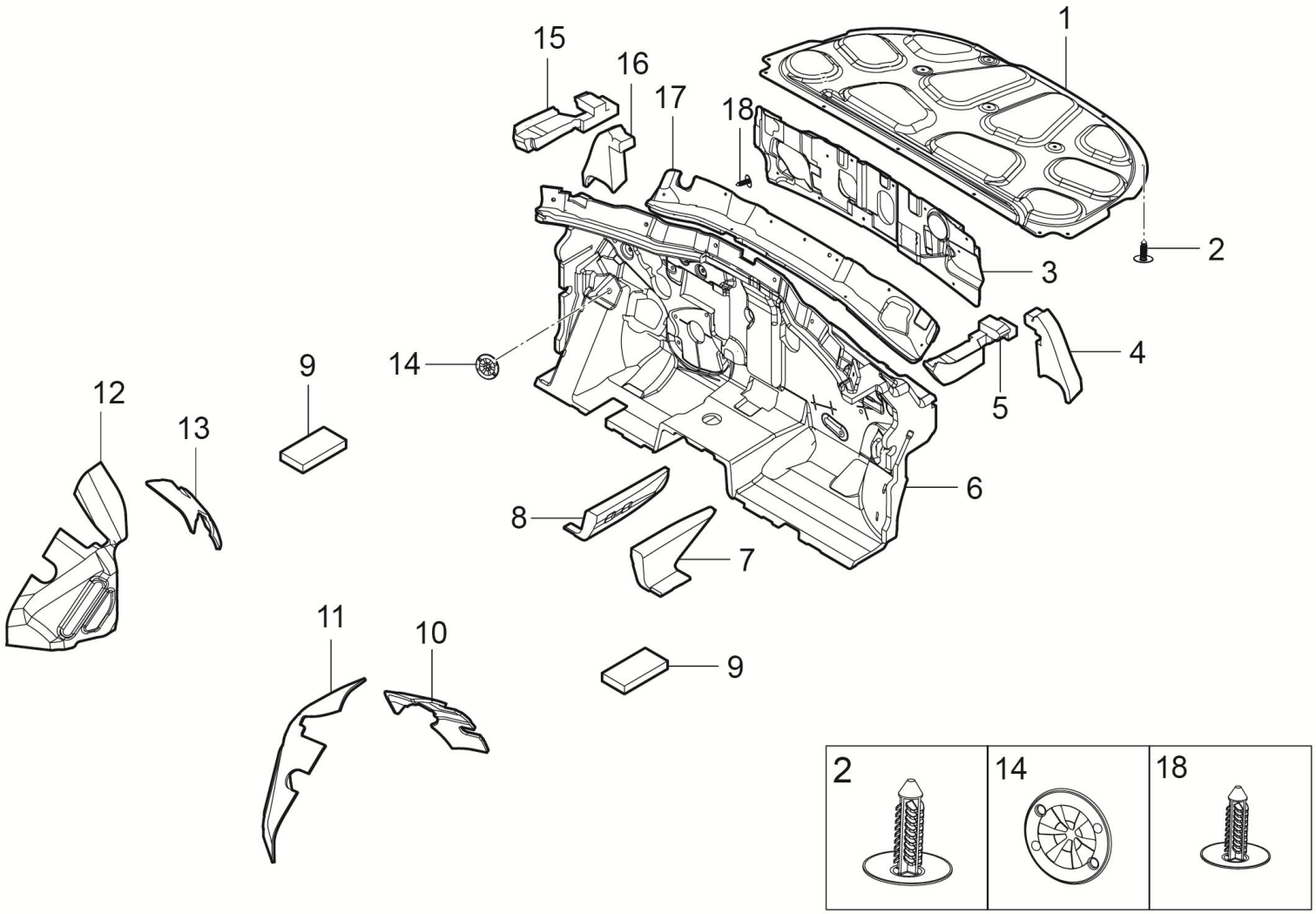

5310001001-B11 减震垫装置

5310001001-B11 INSULATOR DEVICE

序号	备件编码	中文名称	英文名称	NSE1.5T+LD525		TNN4G15T+LD525		TNN4G15T+A6F5				TN4G18T+DCT360					备注
				MT两驱豪华型	MT两驱尊享型	MT两驱豪华型	MT两驱尊享型	AT两驱豪华型	AT两驱尊享型	AT两驱尊贵型	AT两驱旗舰型	DCT两驱豪华型	DCT两驱尊享型	DCT两驱尊贵型	DCT两驱旗舰型	DCT互联网智尊型	
1	5310107001-B11	发动机盖隔热垫	INSULATION-DASH-UPR	1	1	1	1	1	0	0	0	1	0	0	0	0	
2	B693A070	树形卡扣	CLIP	14	14	14	14	14	0	0	0	14	0	0	0	0	
3	5310105001-B11	前围外下隔热垫	INSULATION-DASH-DOWN	1	1	1	1	1	0	0	0	1	0	0	0	0	
4	5310304001-B11	右翼子板隔断泡棉	FOAM-RUBBER	1	1	1	1	1	0	0	0	1	0	0	0	0	
5	5310306001-B11	流水槽与右侧翼子板隔断泡棉	FOAM-RUBBER	1	1	1	1	1	0	0	0	1	0	0	0	0	
6	5310101001-B11	前围内减震垫	INSUL-DASH-INR	1	1	1	1	1	0	0	0	1	0	0	0	0	
7	5310407001-B11	中通道前端右减震垫	INSULATION-FR-C/MBL-INSUL	1	1	1	1	1	0	0	0	1	0	0	0	0	
8	5310405001-B11	中通道前端左减震垫	INSULATION-FL-C/MBL-INSUL	1	1	1	1	1	0	0	0	1	0	0	0	0	
9	5310307001-B11	B柱下空腔填充海绵	FOAM-RUBBER	2	2	2	2	2	0	0	0	2	0	0	0	0	
10	5310402001-B11	右C柱下隔音垫	INSULATION	1	1	1	1	1	0	0	0	1	0	0	0	0	
11	5310301001-B11	右后轮罩隔音垫	INSULATION-HOOD	1	1	1	1	1	0	0	0	1	0	0	0	0	
12	5310209001-B11	左后轮罩隔音垫	INSULATION-HOOD	1	1	1	1	1	0	0	0	1	0	0	0	0	

5310001001-B11

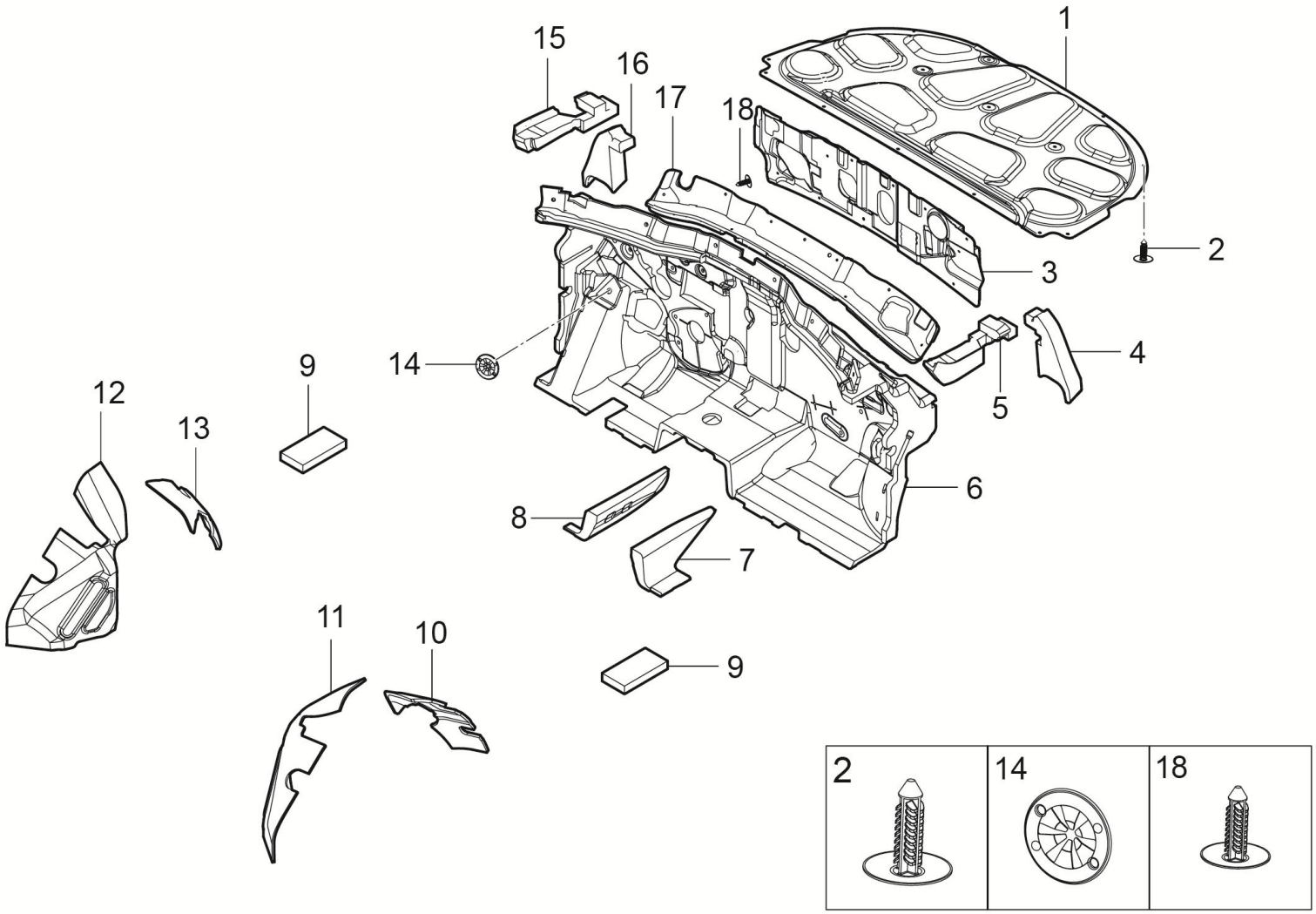

5310001001-B11 减震垫装置

5310001001-B11 INSULATOR DEVICE

序号	备件编码	中文名称	英文名称	NSE1.5T+LD525		TNN4G15T+LD525		TNN4G15T+A6F5				TN4G18T+DCT360					备注
				MT两驱豪华型	MT两驱尊享型	MT两驱豪华型	MT两驱尊享型	AT两驱豪华型	AT两驱尊享型	AT两驱尊贵型	AT两驱旗舰型	DCT两驱豪华型	DCT两驱尊享型	DCT两驱尊贵型	DCT两驱旗舰型	DCT互联网智尊型	
13	5310401001-B11	左C柱下隔音垫	INSULATION	1	1	1	1	1	0	0	0	1	0	0	0	0	
14	B393060	板簧螺母	CLIPPLASTICNUT	20	20	20	20	20	0	0	0	20	0	0	0	0	
15	5310305001-B11	流水槽与左侧翼子板隔断泡棉	FOAM-RUBBER	1	1	1	1	1	0	0	0	1	0	0	0	0	
16	5310303001-B11	左翼子板隔断泡棉	FOAM-RUBBER	1	1	1	1	1	0	0	0	1	0	0	0	0	
17	5310103001-B11	前围外上隔热垫	INSULATION-DASH-UP	1	1	1	1	1	0	0	0	1	0	0	0	0	
18	B693B070	树形卡扣	CLIP	3	3	3	3	3	0	0	0	3	0	0	0	0	

5310001003-B11

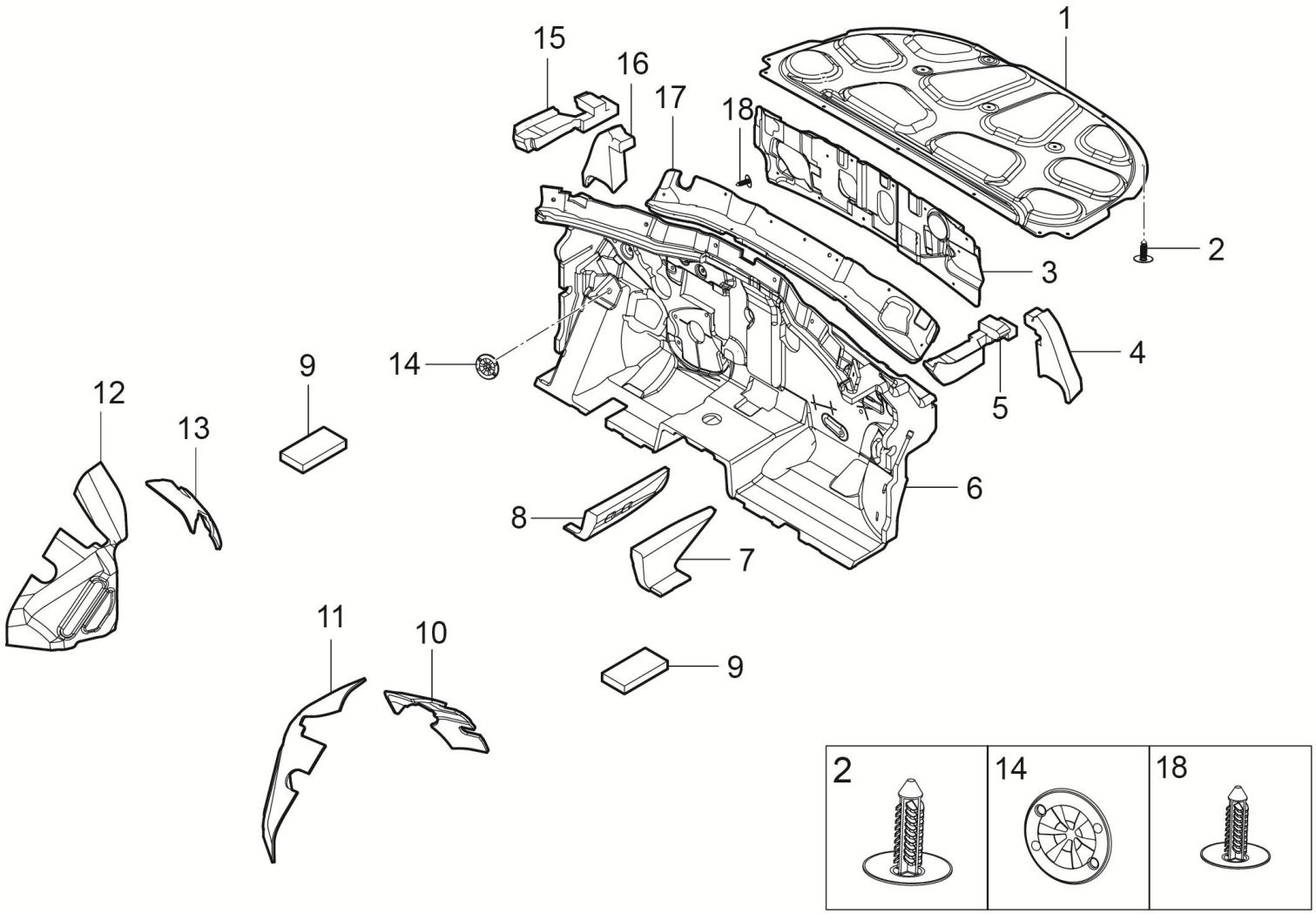

5310001003-B11 减震垫装置

5310001003-B11 INSULATOR DEVICE

序号	备件编码	中文名称	英文名称	NSE1.5T+LD525		TNN4G15T+LD525		TNN4G15T+A6F5				TN4G18T+DCT360					备注
				MT两驱豪华型	MT两驱尊享型	MT两驱豪华型	MT两驱尊享型	AT两驱豪华型	AT两驱尊享型	AT两驱尊贵型	AT两驱旗舰型	DCT两驱豪华型	DCT两驱尊享型	DCT两驱尊贵型	DCT两驱旗舰型	DCT互联网智尊型	
1	5310107001-B11	发动机盖隔热垫	INSULATION-DASH-UPR	0	0	0	0	0	1	1	1	0	1	1	1	1	
2	B693A070	树形卡扣	CLIP	0	0	0	0	0	14	14	14	0	14	14	14	14	
3	5310105003-B11	前围外下隔热垫	INSULATION-DASH-DOWN	0	0	0	0	0	1	1	1	0	1	1	1	1	
4	5310304001-B11	右翼子板隔断泡棉	FOAM-RUBBER	0	0	0	0	0	1	1	1	0	1	1	1	1	
5	5310306001-B11	流水槽与右侧翼子板隔断泡棉	FOAM-RUBBER	0	0	0	0	0	1	1	1	0	1	1	1	1	
6	5310101003-B11	前围内减震垫	INSUL-DASH-INR	0	0	0	0	0	1	1	1	0	1	1	1	1	
7	5310407001-B11	中通道前端右减震垫	INSULATION-FR-C/MBL-INSUL	0	0	0	0	0	1	1	1	0	1	1	1	1	
8	5310405001-B11	中通道前端左减震垫	INSULATION-FL-C/MBL-INSUL	0	0	0	0	0	1	1	1	0	1	1	1	1	
9	5310307001-B11	B柱下空腔填充海绵	FOAM-RUBBER	0	0	0	0	0	2	2	2	0	2	2	2	2	
10	5310402001-B11	右C柱下隔音垫	INSULATION	0	0	0	0	0	1	1	1	0	1	1	1	1	
11	5310301001-B11	右后轮罩隔音垫	INSULATION-HOOD	0	0	0	0	0	1	1	1	0	1	1	1	1	
12	5310209001-B11	左后轮罩隔音垫	INSULATION-HOOD	0	0	0	0	0	1	1	1	0	1	1	1	1	

5310001003-B11

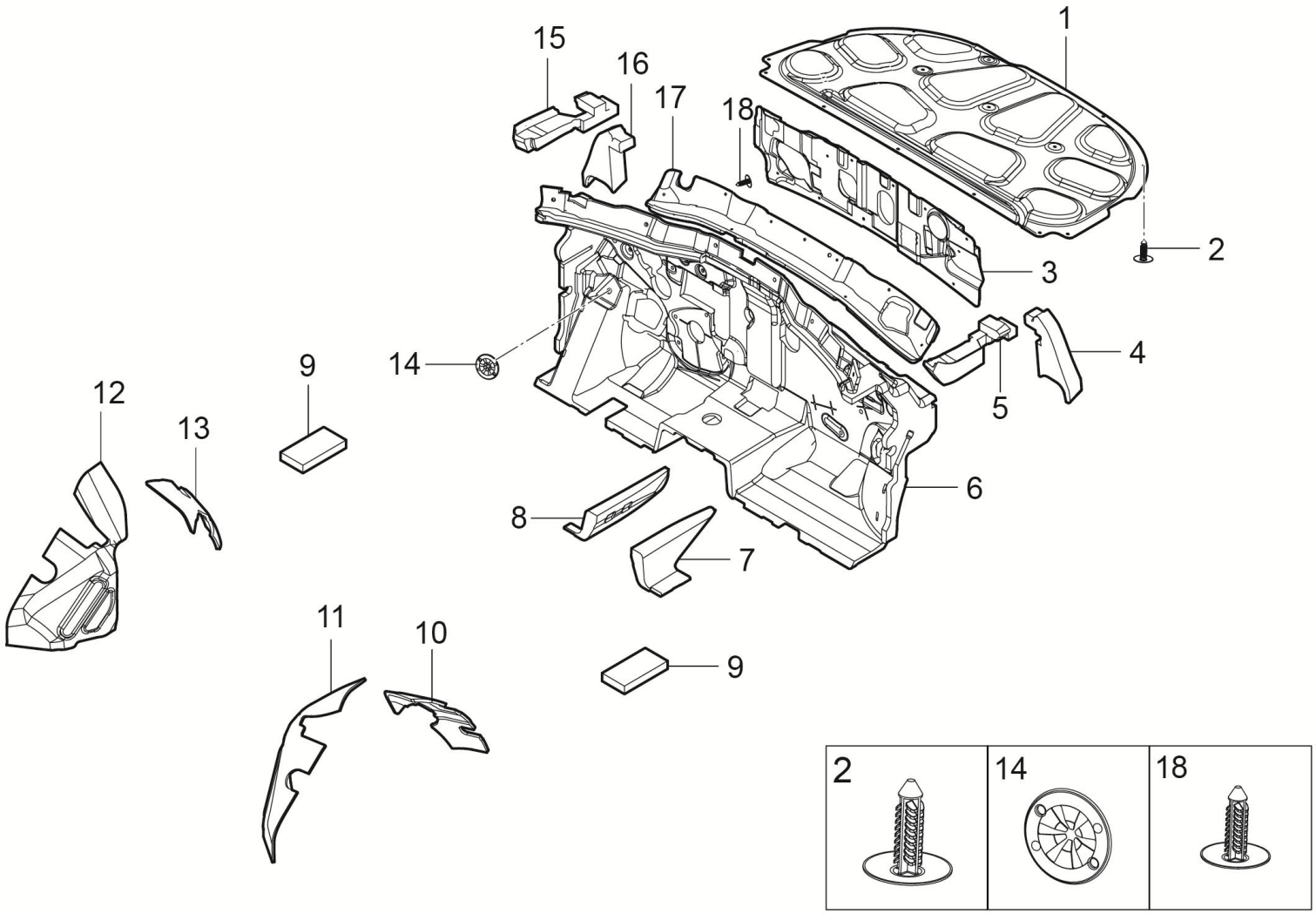

5310001003-B11 减震垫装置

5310001003-B11 INSULATOR DEVICE

序号	备件编码	中文名称	英文名称	NSE1.5T+LD525		TNN4G15T+LD525		TNN4G15T+A6F5				TN4G18T+DCT360					备注
				MT两驱豪华型	MT两驱尊享型	MT两驱豪华型	MT两驱尊享型	AT两驱豪华型	AT两驱尊享型	AT两驱尊贵型	AT两驱旗舰型	DCT两驱豪华型	DCT两驱尊享型	DCT两驱尊贵型	DCT两驱旗舰型	DCT互联网智尊型	
13	5310401001-B11	左C柱下隔音垫	INSULATION	0	0	0	0	0	1	1	1	0	1	1	1	1	
14	B393060	板簧螺母	CLIPPLASTICNUT	0	0	0	0	0	20	20	20	0	20	20	20	20	
15	5310305001-B11	流水槽与左侧翼子板隔断泡棉	FOAM-RUBBER	0	0	0	0	0	1	1	1	0	1	1	1	1	
16	5310303001-B11	左翼子板隔断泡棉	FOAM-RUBBER	0	0	0	0	0	1	1	1	0	1	1	1	1	
17	5310103001-B11	前围外上隔热垫	INSULATION-DASH-UP	0	0	0	0	0	1	1	1	0	1	1	1	1	
18	B693B070	树形卡扣	CLIP	0	0	0	0	0	3	3	3	0	3	3	3	3	

5702001001-B11A

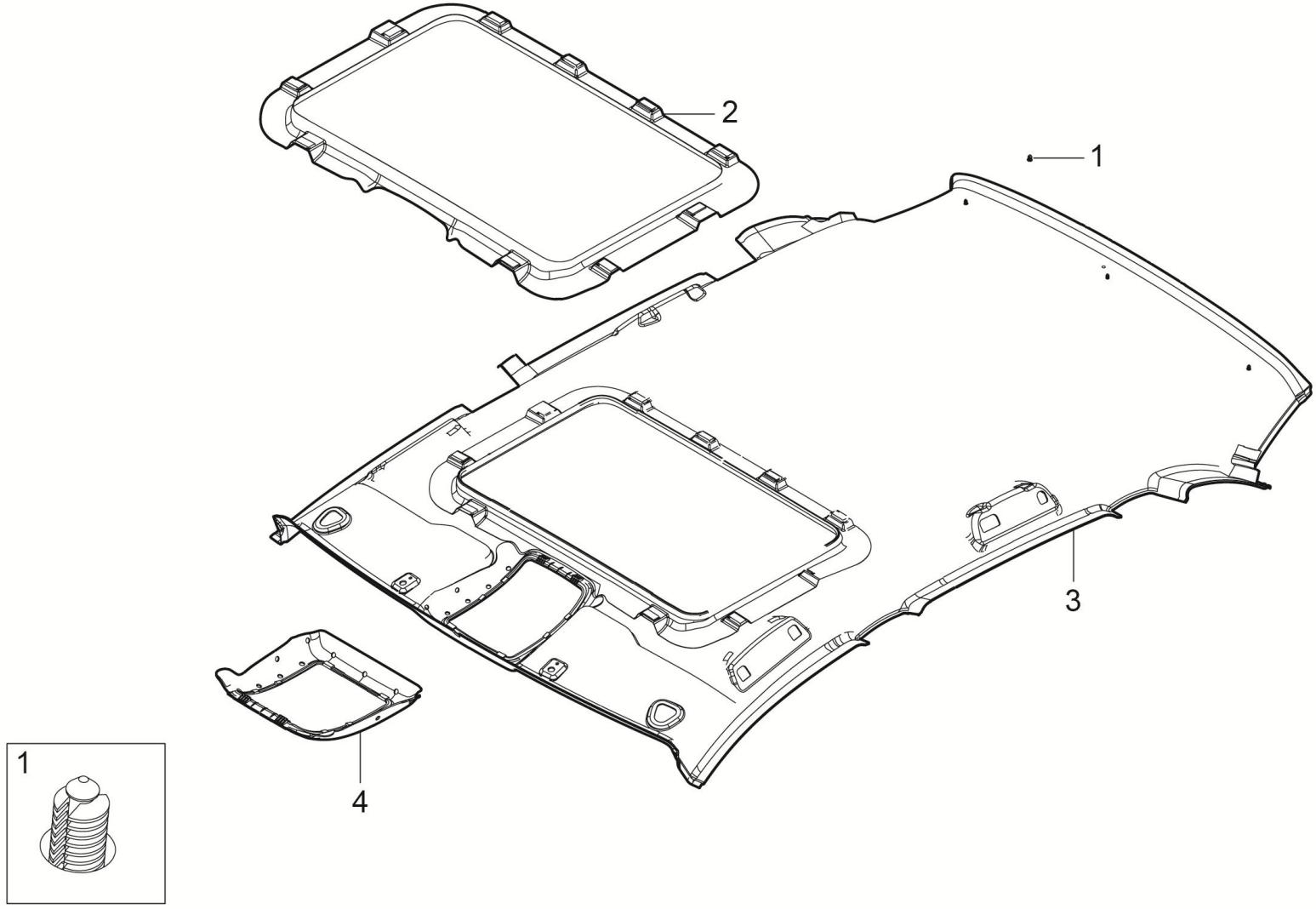

5702001001-B11A 顶棚内饰装置

5702001001-B11A CLEARSTORY HEADLINE

序号	备件编码	中文名称	英文名称	NSE1.5T+LD525		TNN4G15T+LD525		TNN4G15T+A6F5				TN4G18T+DCT360					备注
				MT两驱豪华型	MT两驱尊享型	MT两驱豪华型	MT两驱尊享型	AT两驱豪华型	AT两驱尊享型	AT两驱尊贵型	AT两驱旗舰型	DCT两驱豪华型	DCT两驱尊享型	DCT两驱尊贵型	DCT两驱旗舰型	DCT互联网智尊型	
1	B693A060	树形卡扣	CLIP	3	3	3	3	3	3	0	0	3	3	0	0	0	
2	5702105002-B11A	小天窗钢垫片	CLEARSTORY-BRACKET	1	1	1	1	1	1	0	0	1	1	0	0	0	
3	5702010001-B11A	顶棚饰板总成	HEAD-LINIG-ASS	1	1	1	1	1	1	0	0	1	1	0	0	0	
4	5702102001-B11A	前顶灯塑料垫片	BAK-LAMP-ROOF-FR	1	1	1	1	1	1	0	0	1	1	0	0	0	

5702001002-B11A

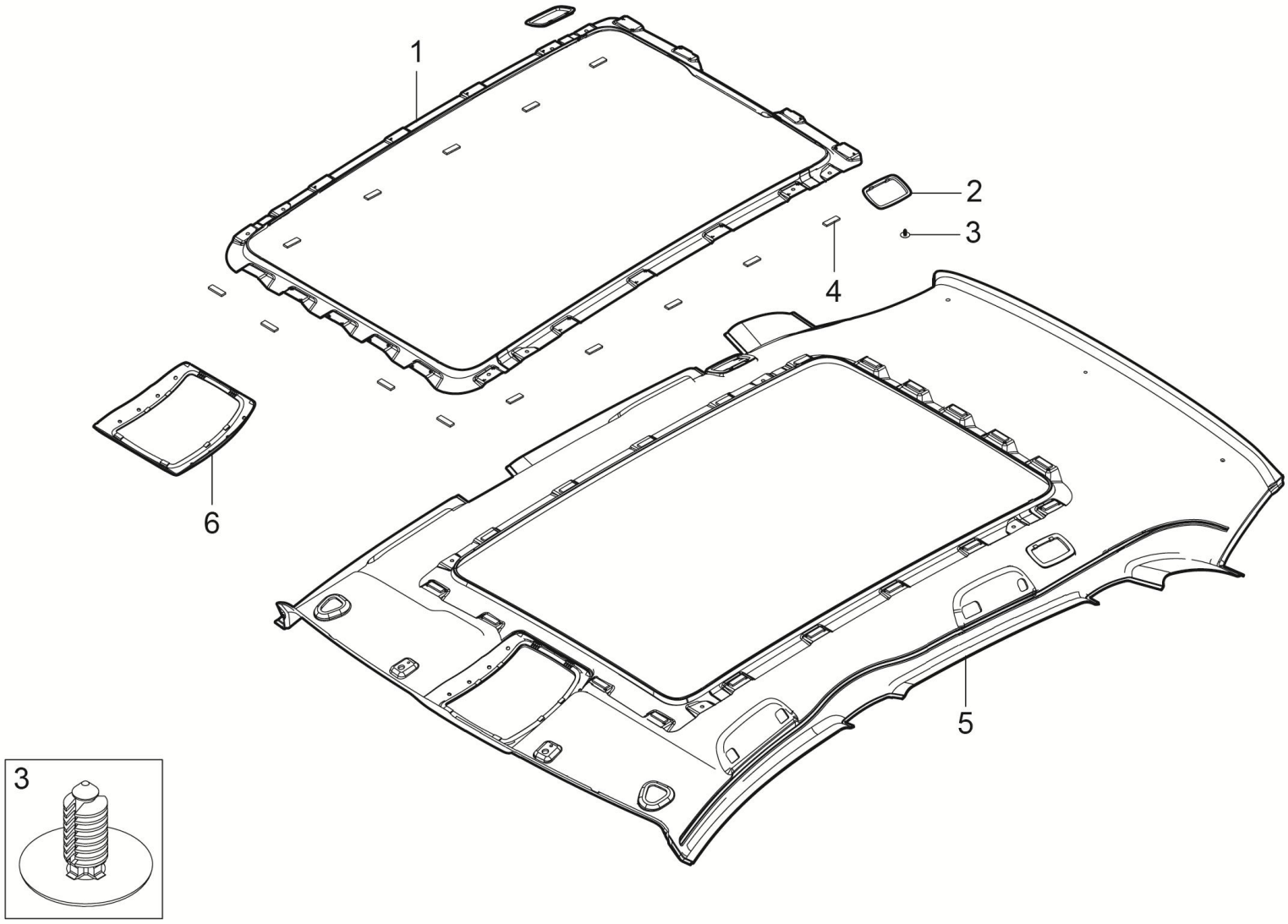

5702001002-B11A 顶棚内饰装置

5702001002-B11A CLEARSTORY HEADLINE

序号	备件编码	中文名称	英文名称	NSE1.5T+LD525		TNN4G15T+LD525		TNN4G15T+A6F5				TN4G18T+DCT360					备注
				MT两驱豪华型	MT两驱尊享型	MT两驱豪华型	MT两驱尊享型	AT两驱豪华型	AT两驱尊享型	AT两驱尊贵型	AT两驱旗舰型	DCT两驱豪华型	DCT两驱尊享型	DCT两驱尊贵型	DCT两驱旗舰型	DCT互联网智尊型	
1	5702105001-B11	全景天窗钢垫片	CLEARSTORY-BRACKET	0	0	0	0	0	0	1	1	0	0	1	1	1	
2	5702107001-B11	侧阅读灯支架	SIDE-READING-LAMPS-STEEL	0	0	0	0	0	0	2	2	0	0	2	2	2	
3	B693A060	树形卡扣	CLIP	0	0	0	0	0	0	3	3	0	0	3	3	3	
4	5702106001-B11	蘑菇搭扣	DUAL-BLOCK	0	0	0	0	0	0	19	19	0	0	19	19	19	
5	5702010002-B11A	顶棚饰板总成	HEAD-LINIG-ASS	0	0	0	0	0	0	1	1	0	0	1	1	1	
6	5702102002-B11A	前顶灯塑料垫片	BAK-LAMP-ROOF-FR	0	0	0	0	0	0	1	1	0	0	1	1	1	

8204001006-B11

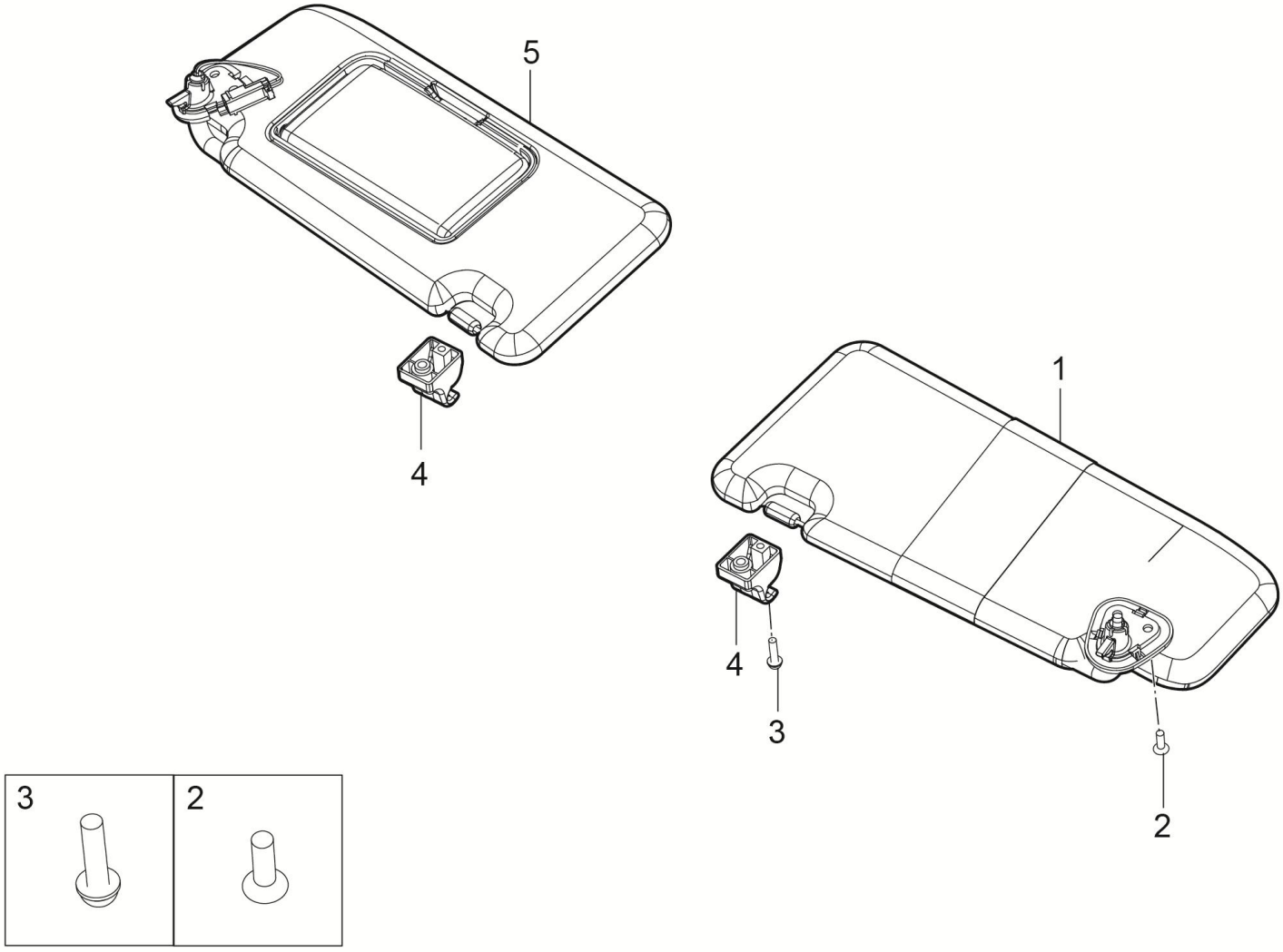

8204001006-B11 遮阳板装置

8204001006-B11 SUNVISOR

序号	备件编码	中文名称	英文名称	NSE1.5T+LD525		TNN4G15T+LD525		TNN4G15T+A6F5				TN4G18T+DCT360					备注
				MT两驱豪华型	MT两驱尊享型	MT两驱豪华型	MT两驱尊享型	AT两驱豪华型	AT两驱尊享型	AT两驱尊贵型	AT两驱旗舰型	DCT两驱豪华型	DCT两驱尊享型	DCT两驱尊贵型	DCT两驱旗舰型	DCT互联网智尊型	
1	8204010005-B11	左遮阳板总成	SUNVISOR-LH-ASS	1	1	1	1	1	1	1	1	1	1	1	1	1	
2	Q2540516	十字槽沉头螺钉	SCREW	4	4	4	4	4	4	4	4	4	4	4	4	4	
3	Q2300520	十字槽盘头螺钉和平垫圈组合件	SCREW	2	2	2	2	2	2	2	2	2	2	2	2	2	
4	8204103001-B11	遮阳板固定座	HOLDER-SUNVISOR	2	2	2	2	2	2	2	2	2	2	2	2	2	
5	8204020002-B11	右遮阳板总成	SUNVISOR-RH-ASS	1	1	1	1	1	1	1	1	1	1	1	1	1	

8215001001-B11A

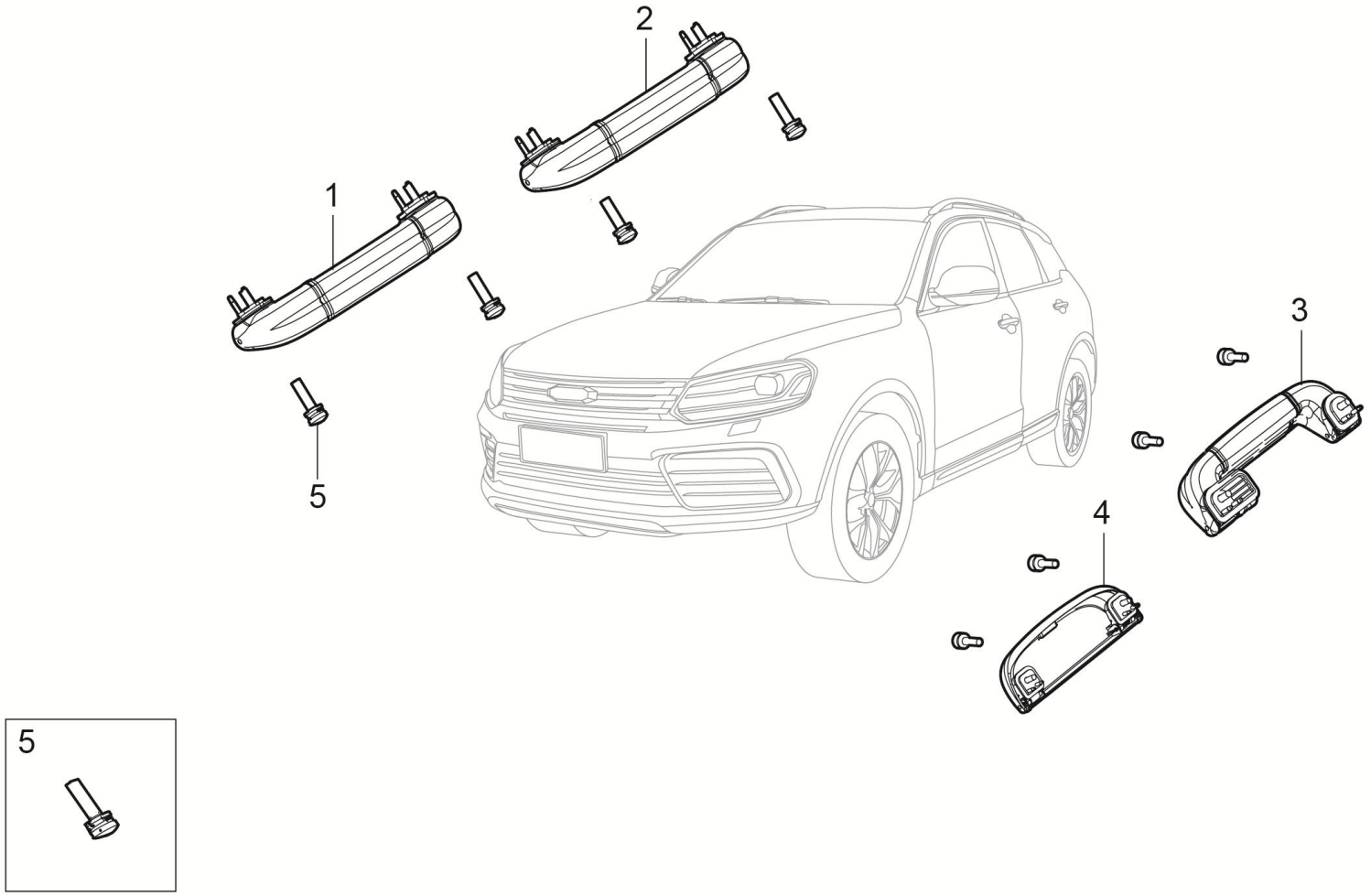

8215001001-B11A 乘客扶手装置

8215001001-B11A ASSIST-GRIP-ASS

序号	备件编码	中文名称	英文名称	NSE1.5T+LD525		TNN4G15T+LD525		TNN4G15T+A6F5				TN4G18T+DCT360					备注
				MT两驱豪华型	MT两驱尊享型	MT两驱豪华型	MT两驱尊享型	AT两驱豪华型	AT两驱尊享型	AT两驱尊贵型	AT两驱旗舰型	DCT两驱豪华型	DCT两驱尊享型	DCT两驱尊贵型	DCT两驱旗舰型	DCT互联网智尊型	
1	8215010001-B11	前排乘客扶手总成	ASSIST-GRIP-FR	1	1	1	1	1	1	1	1	1	1	1	1	1	
2	8215040001-B11	右后乘客扶手总成	ASSIST-GRIP-ASS-RR-LH	1	1	1	1	1	1	1	1	1	1	1	1	1	
3	8215030001-B11	左后乘客扶手总成	SCREW	1	1	1	1	1	1	1	1	1	1	1	1	1	
4	5702020001-B11A	眼镜盒	ASSIST-GRIP-RR-LH	1	1	1	1	1	1	1	1	1	1	1	1	1	
5	Q1460625	十字槽盘头螺钉、弹簧垫圈和平垫圈组合件	SCREW	8	8	8	8	8	8	8	8	8	8	8	8	8	

3402001001-B17

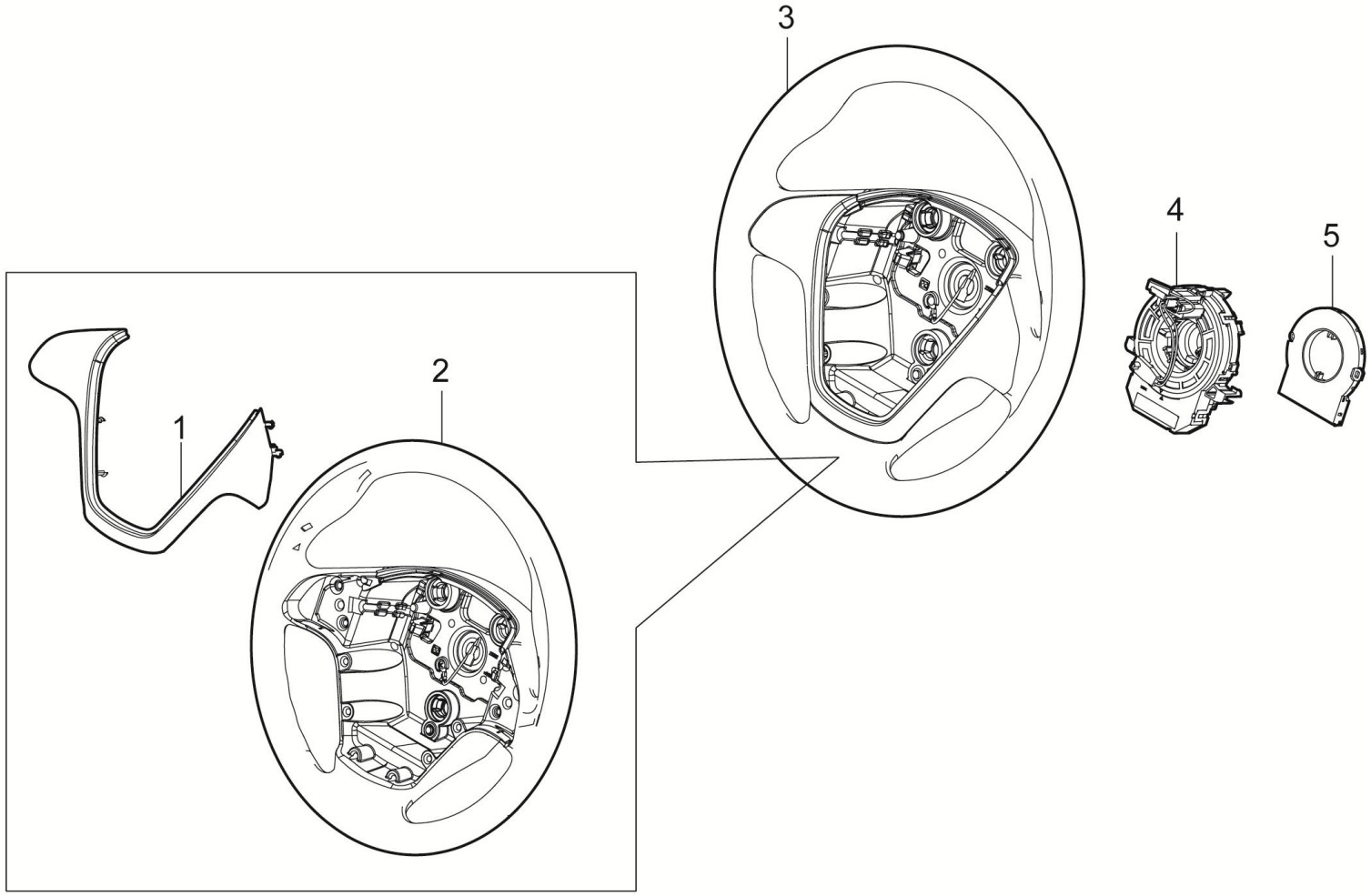

3402001001-B17 方向盘装置

3402001001-B17 STEERING WHEEL SYSTEM

序号	备件编码	中文名称	英文名称	NSE1.5T +LD525		TNN4G15 T+LD525		TNN4G15T+A6F5				TN4G18T+DCT360					备注
				MT 两驱豪华型	MT 两驱尊享型	MT 两驱豪华型	MT 两驱尊享型	AT 两驱豪华型	AT 两驱尊享型	AT 两驱尊贵型	AT 两驱旗舰型	DCT 两驱豪华型	DCT 两驱尊享型	DCT 两驱尊贵型	DCT 两驱旗舰型	DCT 互联网智尊型	
1	3402012001-B11F	方向盘装饰盖	THE STEERING WHEEL DECORATIVE COVERS	1	0	1	0	1	0	0	0	1	0	0	0	0	
2	3402011001-B11F	方向盘本体	STEERING WHEEL ASSEMBLY	1	0	1	0	1	0	0	0	1	0	0	0	0	
3	3402010001-B17	方向盘本体总成	STEERING WHEEL ASSEMBLY	1	0	1	0	1	0	0	0	1	0	0	0	0	
4	3402030001-B11	时钟弹簧总成	CLOCK SPRING ASSEMBLY	1	0	1	0	1	0	0	0	1	0	0	0	0	
5	3402040001-B11	转角传感器	STEERING-ANGLE-SENSOR	1	0	1	0	1	0	0	0	1	0	0	0	0	

3402001001-B11F

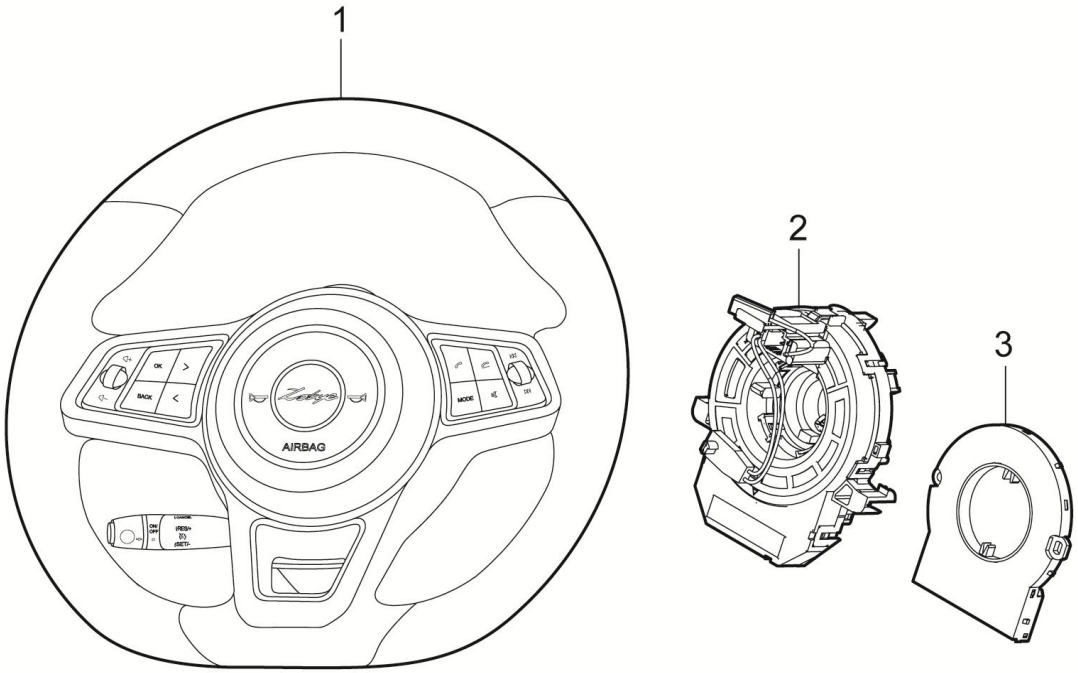

3402001001-B11F 方向盘装置

3402001001-B11F STEERING WHEEL SYSTEM

序号	备件编码	中文名称	英文名称	NSE1.5T+LD525		TNN4G15T+LD525		TNN4G15T+A6F5				TN4G18T+DCT360					备注
				MT两驱豪华型	MT两驱尊享型	MT两驱豪华型	MT两驱尊享型	AT两驱豪华型	AT两驱尊享型	AT两驱尊贵型	AT两驱旗舰型	DCT两驱豪华型	DCT两驱尊享型	DCT两驱尊贵型	DCT两驱旗舰型	DCT互联网智尊型	
1	3402010001-B11F	方向盘本体总成	STEERING WHEEL ASSEMBLY	0	1	0	1	0	1	1	0	0	1	1	0	0	
2	3402030001-B11	时钟弹簧总成	CLOCK SPRING ASSEMBLY	0	1	0	1	0	1	1	0	0	1	1	0	0	
3	3402040001-B11	转角传感器	STEERING-ANGLE-SENSOR	0	1	0	1	0	1	1	0	0	1	1	0	0	

3402001002-B11F

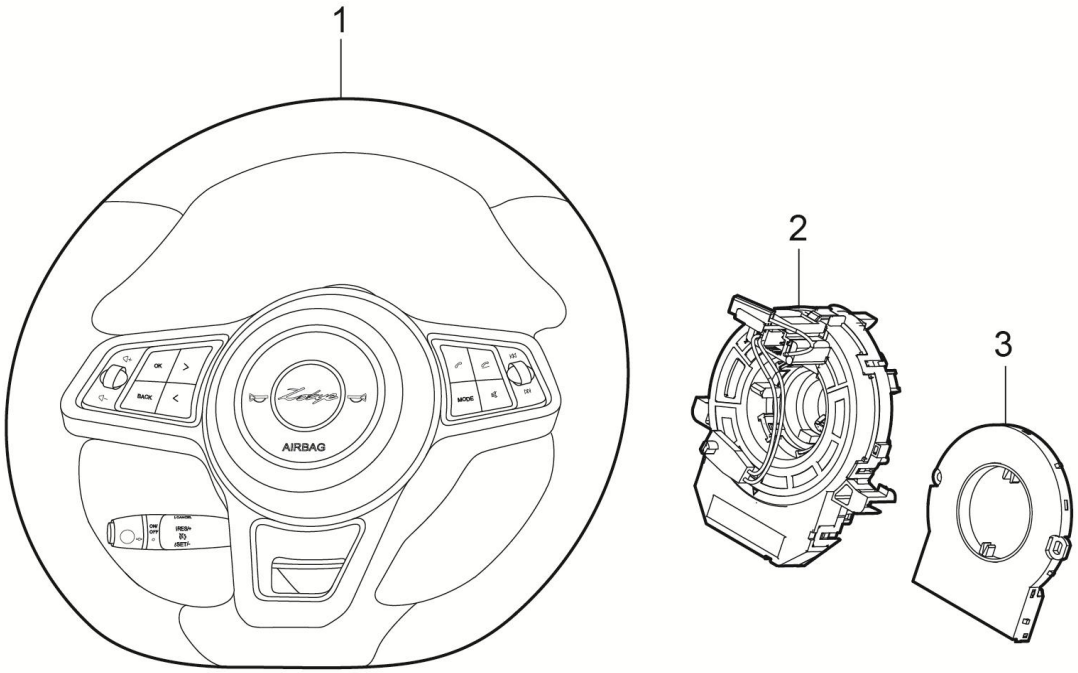

3402001002-B11F 方向盘装置

3402001002-B11F STEERING WHEEL SYSTEM

序号	备件编码	中文名称	英文名称	NSE1.5T+LD525		TNN4G15T+LD525		TNN4G15T+A6F5				TN4G18T+DCT360					备注
				MT两驱豪华型	MT两驱尊享型	MT两驱豪华型	MT两驱尊享型	AT两驱豪华型	AT两驱尊享型	AT两驱尊贵型	AT两驱旗舰型	DCT两驱豪华型	DCT两驱尊享型	DCT两驱尊贵型	DCT两驱旗舰型	DCT互联网智尊型	
1	3402010002-B11F	方向盘本体总成	STEERING WHEEL ASSEMBLY	0	0	0	0	0	0	0	1	0	0	0	1	1	
2	3402030002-B11	时钟弹簧总成	CLOCK SPRING ASSEMBLY	0	0	0	0	0	0	0	1	0	0	0	1	1	
3	3402040001-B11	转角传感器	STEERING-ANGLE-SENSOR	0	0	0	0	0	0	0	1	0	0	0	1	1	

5820001001-B11F

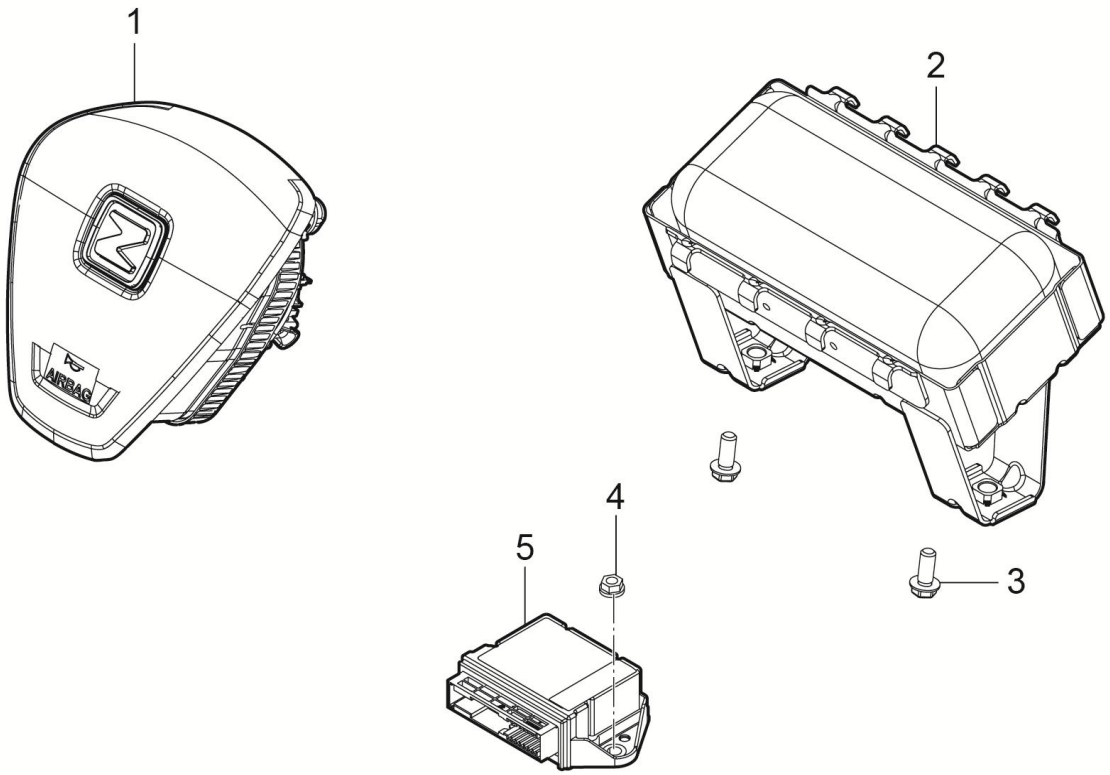

5820001001-B11F 安全气囊装置

5820001001-B11F AIR BAG SYSTEM

序号	备件编码	中文名称	英文名称	NSE1.5T+LD525		TNN4G15T+LD525		TNN4G15T+A6F5				TN4G18T+DCT360					备注
				MT两驱豪华型	MT两驱尊享型	MT两驱豪华型	MT两驱尊享型	AT两驱豪华型	AT两驱尊享型	AT两驱尊贵型	AT两驱旗舰型	DCT两驱豪华型	DCT两驱尊享型	DCT两驱尊贵型	DCT两驱旗舰型	DCT互联网智尊型	
1	5820010001-B11	驾驶员安全气囊总成	DRIVER AIR BAG ASSEMBLY	1	0	1	0	1	0	0	0	1	0	0	0	0	
2	5820020003-B11	前排乘员安全气囊总成	PASSENGER AIR BAG ASSEMBLY	1	0	1	0	1	0	0	0	1	0	0	0	0	
3	Q1400820	六角螺栓、金属圆垫圈组件	BOLT	2	0	2	0	2	0	0	0	2	0	0	0	0	
4	Q32006	六角法兰面螺母	BOLT	2	0	2	0	2	0	0	0	2	0	0	0	0	
5	3658010001-B11F	安全气囊控制器总成	AIR BAG ECU ASSEMBLY	1	0	1	0	1	0	0	0	1	0	0	0	0	

5820001002-B11F

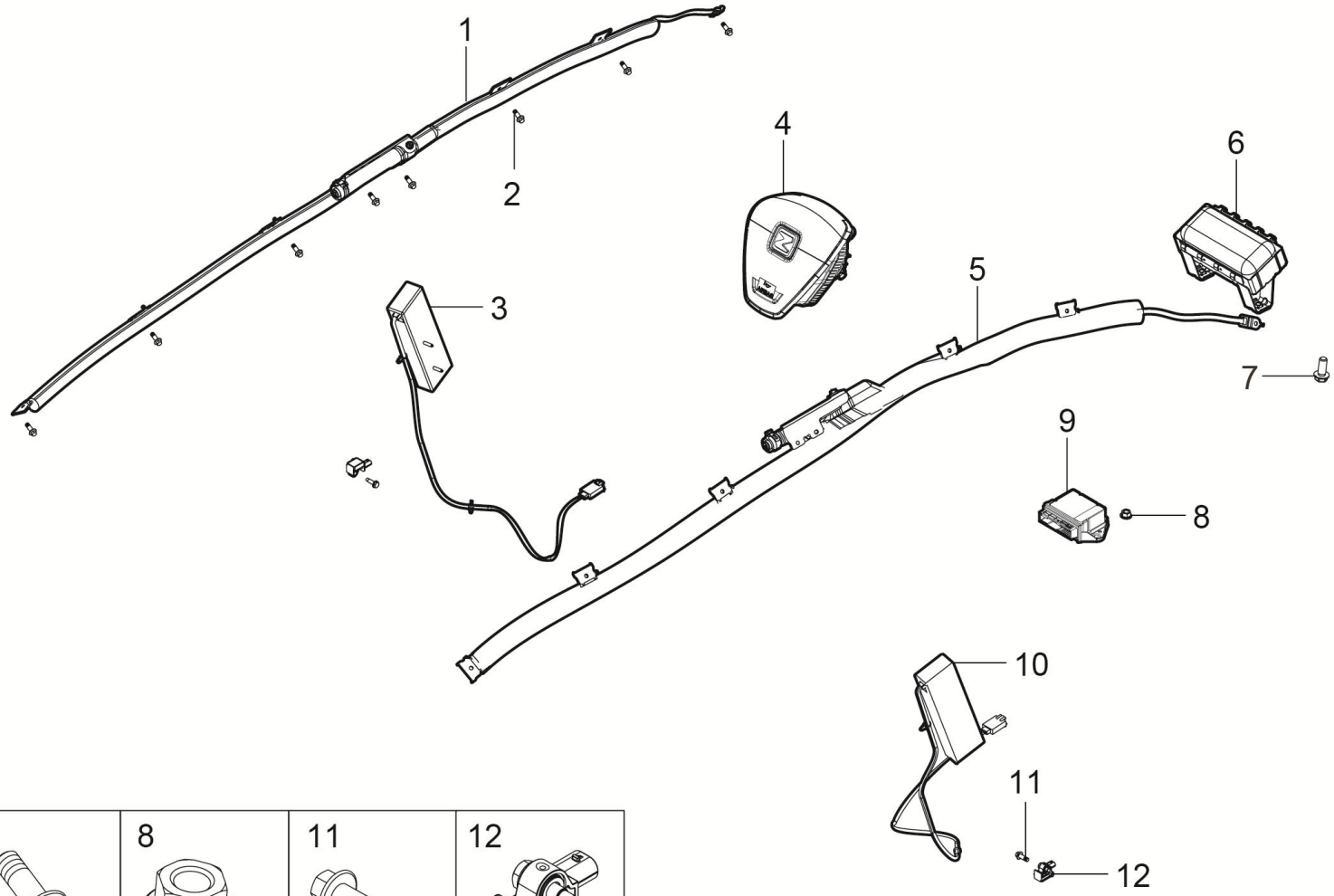

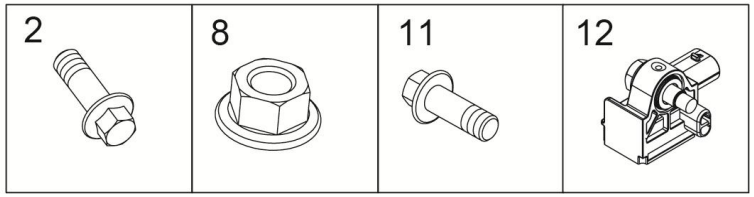

5820001002-B11F 安全气囊装置

5820001002-B11F AIR BAG SYSTEM

序号	备件编码	中文名称	英文名称	NSE1.5T+LD525		TNN4G15T+LD525		TNN4G15T+A6F5				TN4G18T+DCT360					备注
				MT两驱豪华型	MT两驱尊享型	MT两驱豪华型	MT两驱尊享型	AT两驱豪华型	AT两驱尊享型	AT两驱尊贵型	AT两驱旗舰型	DCT两驱豪华型	DCT两驱尊享型	DCT两驱尊贵型	DCT两驱旗舰型	DCT互联网智尊型	
1	5820050001-B11	左侧气帘总成	CURTAIN AIR BAG-LH ASSEMBLY	0	0	0	0	0	0	1	1	0	0	1	1	1	
2	Q1840616	六角法兰面螺栓	BOLT	0	0	0	0	0	0	16	16	0	0	16	16	16	
3	5820030001-B11	左前侧安全气囊总成	SIDE AIR BAG-LH ASSEMBLY	0	0	0	0	0	0	1	1	0	0	1	1	1	
4	5820010001-B11	驾驶员安全气囊总成	DRIVER AIR BAG ASSEMBLY	0	0	0	0	0	0	1	1	0	0	1	1	1	
5	5820060001-B11	右侧气帘总成	CURTAIN AIR BAG-RH ASSEMBLY	0	0	0	0	0	0	1	1	0	0	1	1	1	
6	5820020003-B11	前排乘员安全气囊总成	PASSENGER AIR BAG ASSEMBLY	0	0	0	0	0	0	1	1	0	0	1	1	1	
7	Q1400820	六角螺栓、金属圆垫圈组件	BOLT	0	0	0	0	0	0	2	2	0	0	2	2	2	
8	Q32006	六角法兰面螺母	BOLT	0	0	0	0	0	0	2	2	0	0	2	2	2	
9	3658010002-B11F	安全气囊控制器总成	AIR BAG ECU ASSEMBLY	0	0	0	0	0	0	1	1	0	0	1	1	1	
10	5820040001-B11	右前侧安全气囊总成	SIDE AIR BAG-RH ASSEMBLY	0	0	0	0	0	0	1	1	0	0	1	1	1	
11	Q1840620	六角法兰面螺栓	BOLT	0	0	0	0	0	0	2	2	0	0	2	2	2	
12	3658030001-B11	侧碰传感器	SIDE IMPACT SENSOR	0	0	0	0	0	0	2	2	0	0	2	2	2	

5820001003-B11F

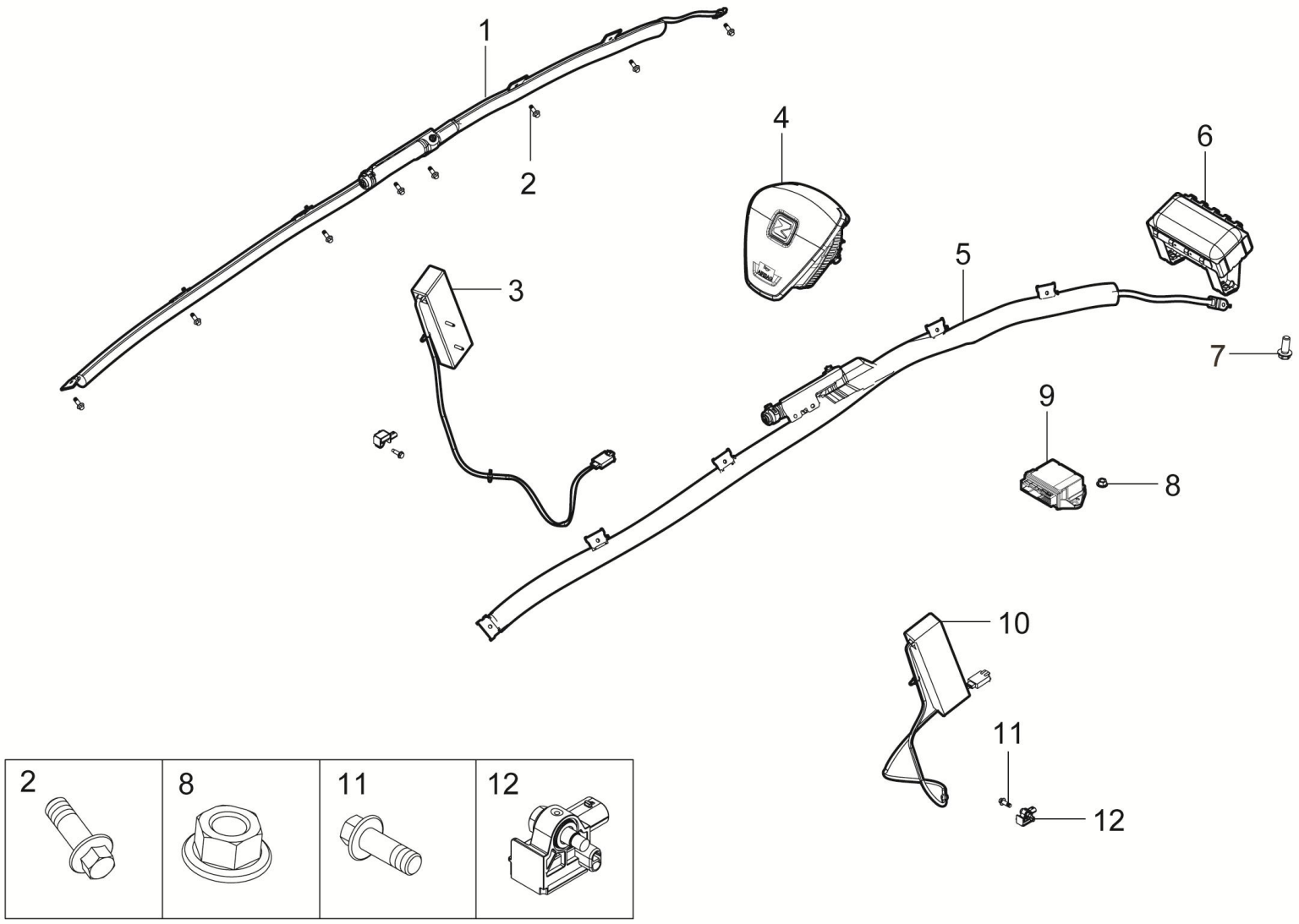

5820001003-B11F 安全气囊装置

5820001003-B11F AIR BAG SYSTEM

序号	备件编码	中文名称	英文名称	NSE1.5T+LD525		TNN4G15T+LD525		TNN4G15T+A6F5				TN4G18T+DCT360					备注
				MT两驱豪华型	MT两驱尊享型	MT两驱豪华型	MT两驱尊享型	AT两驱豪华型	AT两驱尊享型	AT两驱尊贵型	AT两驱旗舰型	DCT两驱豪华型	DCT两驱尊享型	DCT两驱尊贵型	DCT两驱旗舰型	DCT互联网智尊型	
1	5820050001-B11	左侧气帘总成	CURTAIN AIR BAG-LH ASSEMBLY	0	1	0	1	0	1	0	0	0	1	0	0	0	
2	Q1840616	六角法兰面螺栓	BOLT	0	16	0	16	0	16	0	0	0	16	0	0	0	
3	5820030001-B11	左前侧安全气囊总成	SIDE AIR BAG-LH ASSEMBLY	0	1	0	1	0	1	0	0	0	1	0	0	0	
4	5820010001-B11	驾驶员安全气囊总成	DRIVER AIR BAG ASSEMBLY	0	1	0	1	0	1	0	0	0	1	0	0	0	
5	5820060001-B11	右侧气帘总成	CURTAIN AIR BAG-RH ASSEMBLY	0	1	0	1	0	1	0	0	0	1	0	0	0	
6	5820020003-B11	前排乘员安全气囊总成	PASSENGER AIR BAG ASSEMBLY	0	1	0	1	0	1	0	0	0	1	0	0	0	
7	Q1400820	六角螺栓、金属圆垫圈组件	BOLT	0	2	0	2	0	2	0	0	0	2	0	0	0	
8	Q32006	六角法兰面螺母	BOLT	0	2	0	2	0	2	0	0	0	2	0	0	0	
9	3658010003-B11F	安全气囊控制器总成	AIR BAG ECU ASSEMBLY	0	1	0	1	0	1	0	0	0	1	0	0	0	
10	5820040001-B11	右前侧安全气囊总成	SIDE AIR BAG-RH ASSEMBLY	0	1	0	1	0	1	0	0	0	1	0	0	0	
11	Q1840620	六角法兰面螺栓	BOLT	0	2	0	2	0	2	0	0	0	2	0	0	0	
12	3658030001-B11	侧碰传感器	SIDE IMPACT SENSOR	0	2	0	2	0	2	0	0	0	2	0	0	0	

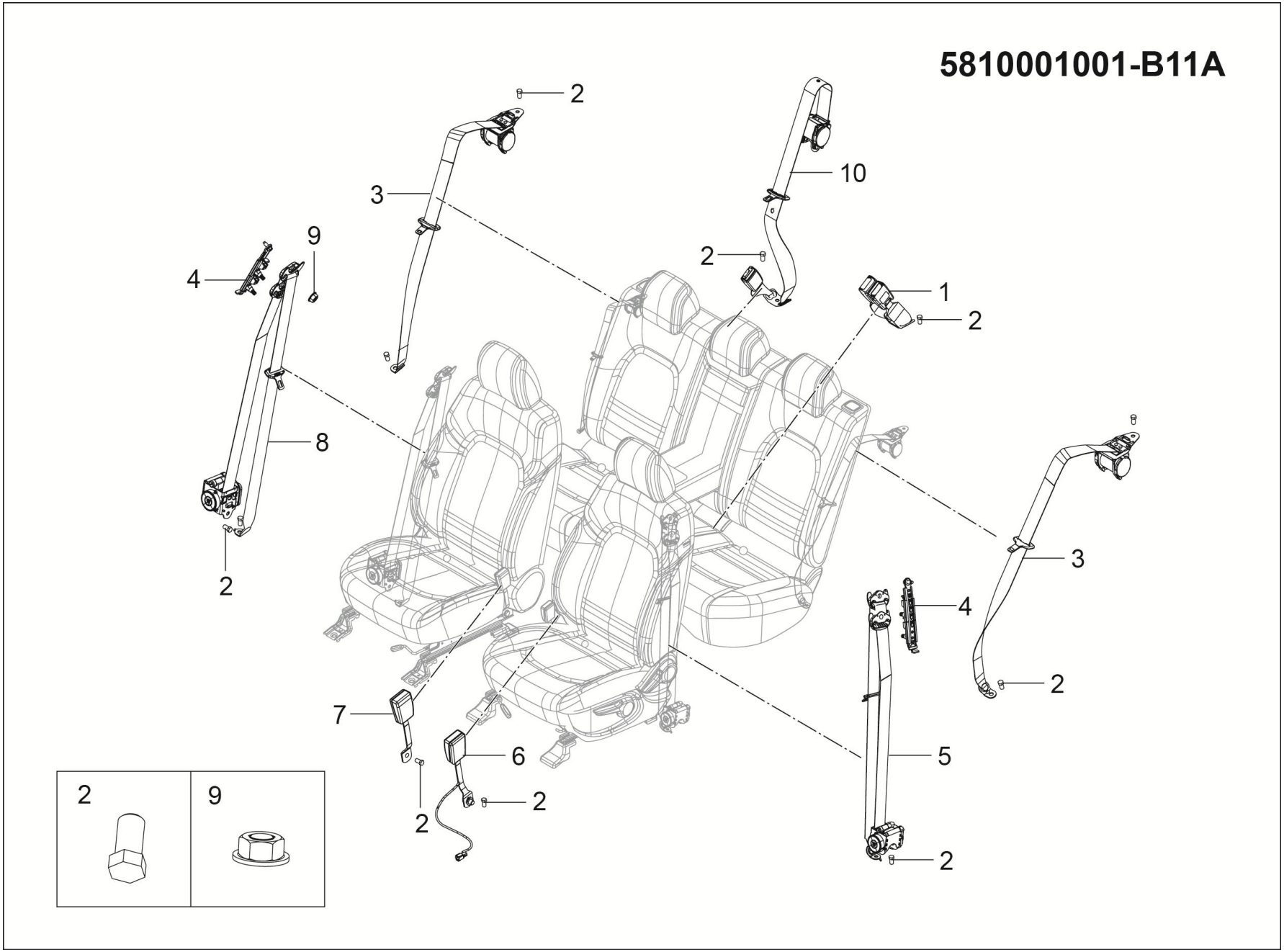
5810001001-B11A
2
3
10
9
4
2
1
2
8
2
3
4
2
7
6
5
2
2
2
2
9

5810001001-B11A 安全带装置

5810001001-B11A SEAT BELT SYSTEM

序号	备件编码	中文名称	英文名称	NSE1.5T+LD525		TNN4G15T+LD525		TNN4G15T+A6F5				TN4G18T+DCT360					备注
				MT两驱豪华型	MT两驱尊享型	MT两驱豪华型	MT两驱尊享型	AT两驱豪华型	AT两驱尊享型	AT两驱尊贵型	AT两驱旗舰型	DCT两驱豪华型	DCT两驱尊享型	DCT两驱尊贵型	DCT两驱旗舰型	DCT互联网智尊型	
1	5813010001-B11	双头扣环装配总成	DOUBLE BUCKLE ASM	0	1	0	1	0	1	1	1	0	1	1	1	1	
2	5811011001-B11	螺栓	BOLT	0	10	0	10	0	10	10	10	0	10	10	10	10	
3	5812010001-B11	后排外侧安全带装配总成	SIDE SEAT BELT - RR	0	2	0	2	0	2	2	2	0	2	2	2	2	
4	5811050001-B11	高度调节器总成	HIGHT ADJUSTER ASM	0	2	0	2	0	2	2	2	0	1	1	2	2	
5	5811010003-B11	左前安全带装配总成	SEAT BELT ASM-FR LH	0	1	0	1	0	1	1	1	0	1	1	1	1	
6	5811040003-B11	锁扣总成（右前，金杯不带线束）	BUCKLE ASM	0	1	0	1	0	1	1	1	0	1	1	1	1	
7	5811030002-B11	锁扣总成(左前，金杯线束)	BUCKLE ASM	0	1	0	1	0	1	1	1	0	1	1	1	1	
8	5811020003-B11	右前安全带装配总成	SEAT BELT ASM-FR RH	0	1	0	1	0	1	1	1	0	1	1	1	1	
9	5811012001-B11	螺母	NUT	0	2	0	2	0	2	2	2	0	2	2	2	2	
10	5813020001-B11	后排中间安全带装配总成	CENTRAL SEAT BELT - RR	0	1	0	1	0	1	1	1	0	1	1	1	1	

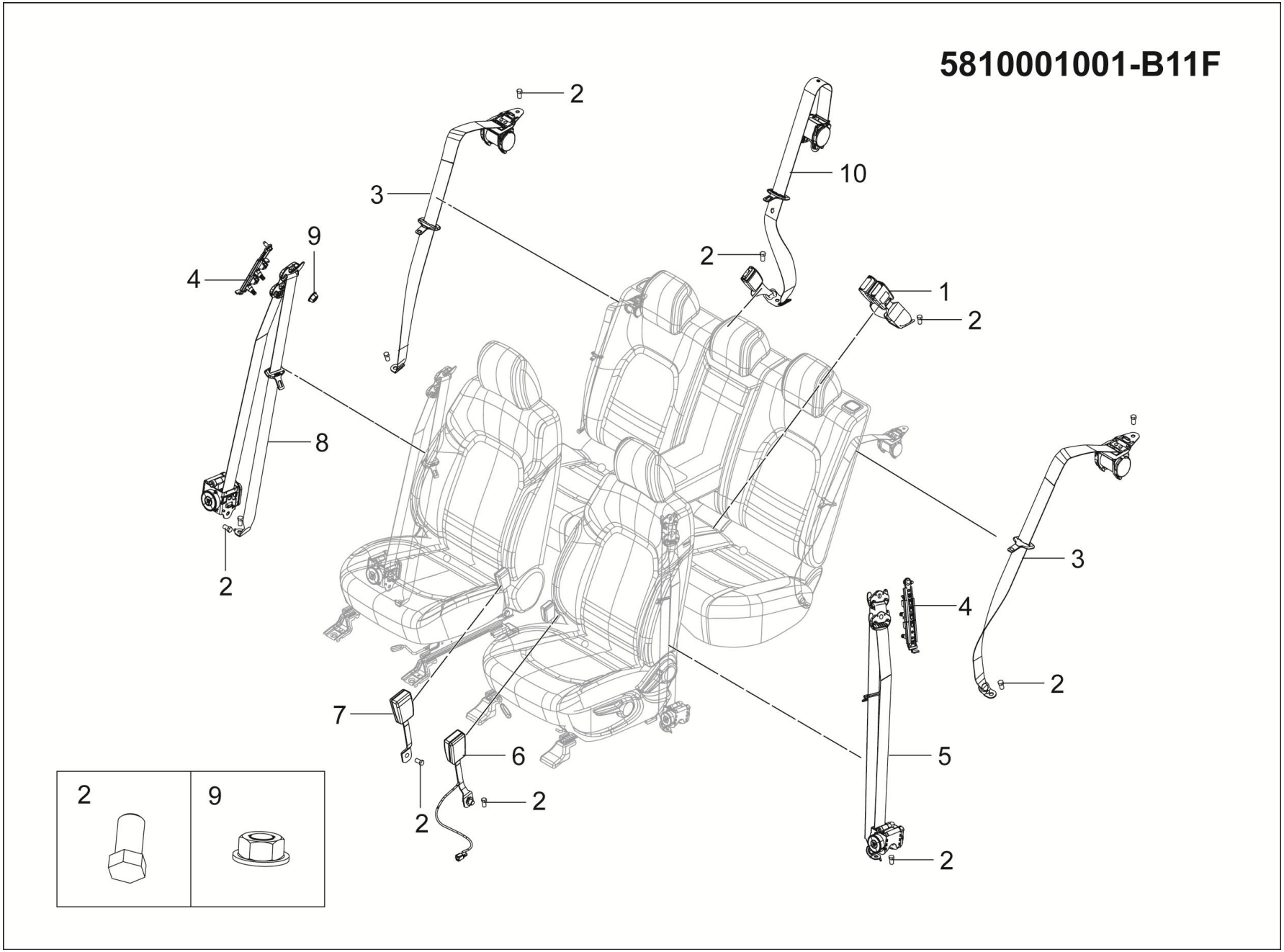
5810001001-B11F
2
3
10
9
4
2
1
2
8
2
3
4
2
7
6
5
2
2
2
2
9

5810001001-B11F 安全带装置

5810001001-B11F SEAT BELT SYSTEM

序号	备件编码	中文名称	英文名称	NSE1.5T+LD525		TNN4G15T+LD525		TNN4G15T+A6F5				TN4G18T+DCT360					备注
				MT两驱豪华型	MT两驱尊享型	MT两驱豪华型	MT两驱尊享型	AT两驱豪华型	AT两驱尊享型	AT两驱尊贵型	AT两驱旗舰型	DCT两驱豪华型	DCT两驱尊享型	DCT两驱尊贵型	DCT两驱旗舰型	DCT互联网智尊型	
1	5813010003-B11	双头扣环装配总成	DOUBLE BUCKLE ASM	1	0	1	0	1	0	0	0	1	0	0	0	0	
2	5811011001-B11	螺栓	BOLT	10	0	10	0	10	0	0	0	10	0	0	0	0	
3	5812010003-B11	后排外侧安全带装配总成	SIDE SEAT BELT - RR	2	0	2	0	2	0	0	0	2	0	0	0	0	
4	5811050002-B11	高度调节器总成	HIGHT ADJUSTER ASM	2	0	1	0	1	0	0	0	1	0	0	0	0	
5	5811010004-B11	左前安全带装配总成	SEAT BELT ASM-FR LH	1	0	1	0	1	0	0	0	1	0	0	0	0	
6	5811040004-B11	锁扣总成	BUCKLE ASM	1	0	1	0	1	0	0	0	1	0	0	0	0	
7	5811030003-B11	锁扣总成	BUCKLE ASM	1	0	1	0	1	0	0	0	1	0	0	0	0	
8	5811020004-B11	右前安全带装配总成	SEAT BELT ASM-FR RH	1	0	1	0	1	0	0	0	1	0	0	0	0	
9	5811012001-B11	螺母	NUT	2	0	2	0	2	0	0	0	2	0	0	0	0	
10	5813020003-B11	后排中间安全带装配总成	CENTRAL SEAT BELT - RR	1	0	1	0	1	0	0	0	1	0	0	0	0	

6800001001-B11F

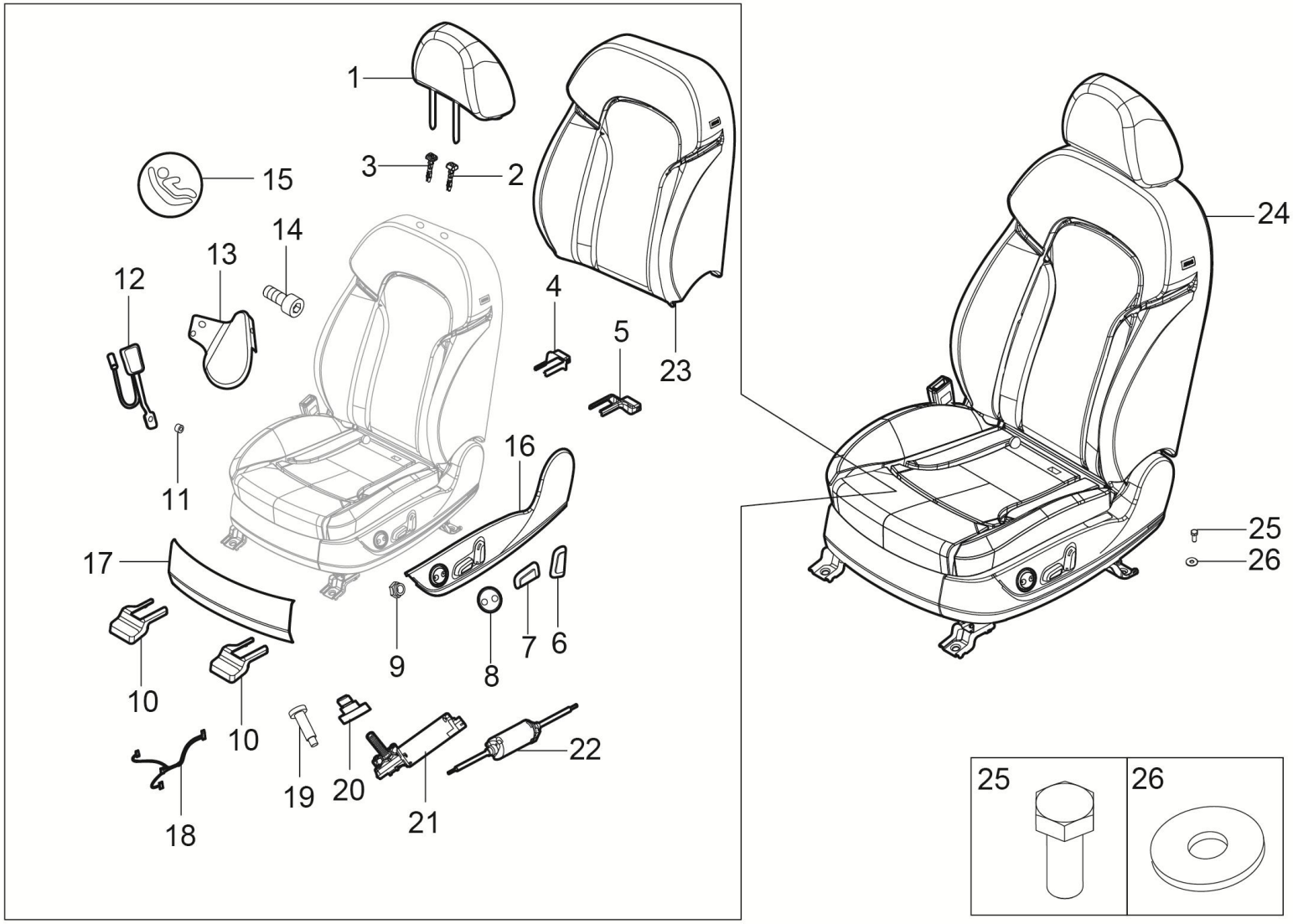

6800001001-B11F 左前座椅装置

6800001001-B11F SEAT SYSTEM-FR LH

序号	备件编码	中文名称	英文名称	NSE1.5T +LD525		TNN4G15 T+LD525		TNN4G15T+A6F5				TN4G18T+DCT360					备注
				MT 两驱豪华型	MT 两驱尊享型	MT 两驱豪华型	MT 两驱尊享型	AT 两驱豪华型	AT 两驱尊享型	AT 两驱尊贵型	AT 两驱旗舰型	DCT 两驱豪华型	DCT 两驱尊享型	DCT 两驱尊贵型	DCT 两驱旗舰型	DCT 互联网智尊型	
1	6800051001-B11F	驾驶座头枕总成	DRIVING SEAT HEADREST ASSEMBLY	0	0	0	0	0	0	1	0	0	0	1	0	0	
2	6800049001-B11F	无键头枕导管	HEADREST INTUBATION I (ROUND)	0	0	0	0	0	0	1	0	0	0	1	0	0	
3	6800052001-B11F	带键头枕导管	HEADREST INTUBATION Ⅱ (ROUND)	0	0	0	0	0	0	1	0	0	0	1	0	0	
4	6800014002-B11	左侧座椅内侧滑轨后支架罩	TRACK COVER - FR SEAT LH INR	0	0	0	0	0	0	1	0	0	0	1	0	0	
5	6800013002-B11	左侧座椅外侧滑轨后支架罩	TRACK COVER - FR SEAT LH OTR	0	0	0	0	0	0	1	0	0	0	1	0	0	
6	6800058006-B11F	电动驾驶座开关按钮A	ELECTRIC AUXILIARY DRIVING SEAT SWITCH BUTTONA	0	0	0	0	0	0	1	0	0	0	1	0	0	
7	6800044006-B11F	电动驾驶座开关按钮B	ELECTRIC AUXILIARY DRIVING SEAT SWITCH BUTTON B	0	0	0	0	0	0	1	0	0	0	1	0	0	
8	6800057006-B11F	电动驾驶座开关按钮C	ELECTRIC AUXILIARY DRIVING SEAT SWITCH BUTTONC	0	0	0	0	0	0	1	0	0	0	1	0	0	
9	6800058002-B11F	外六角锁紧螺母M5	OUTSIDE SIX CORNER LOCK NUT M5	0	0	0	0	0	0	1	0	0	0	1	0	0	
10	6800015001-B11	左侧座椅滑轨前支架罩	TRACK COVER - FR SEAT LH OTR	0	0	0	0	0	0	2	0	0	0	2	0	0	
11	6800059002-B11F	驾驶座右滑轨垫圈	THE DRIVER'S SEAT RIGHT SLIDE WASHER	0	0	0	0	0	0	1	0	0	0	1	0	0	
12	6800060002-B11F	锁扣总成（主驾）	LOCK ASSEMBLY (DRIVER)	0	0	0	0	0	0	1	0	0	0	1	0	0	

6800001001-B11F

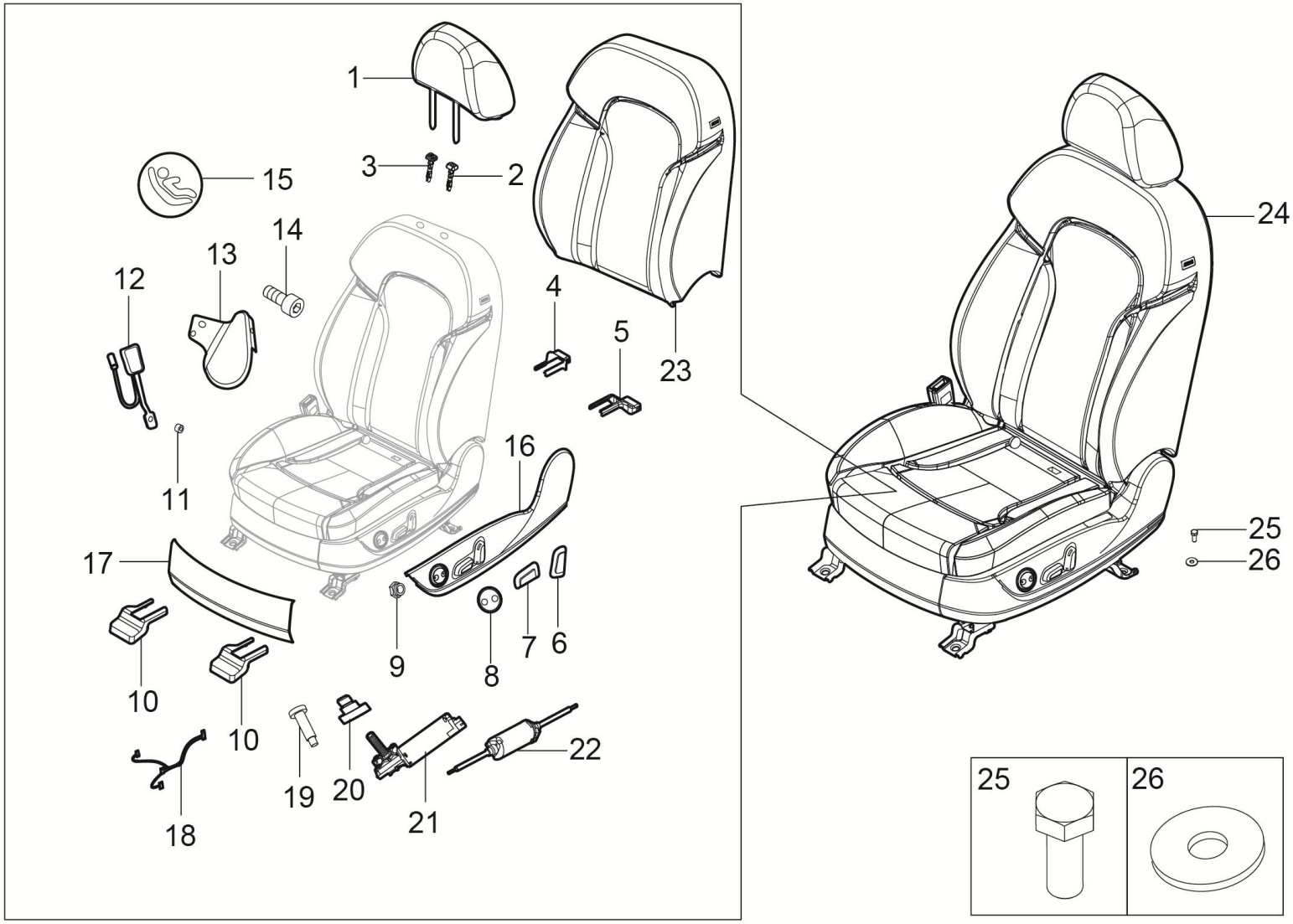

6800001001-B11F 左前座椅装置

6800001001-B11F SEAT SYSTEM-FR LH

序号	备件编码	中文名称	英文名称	NSE1.5T+LD525		TNN4G15T+LD525		TNN4G15T+A6F5				TN4G18T+DCT360					备注
				MT两驱豪华型	MT两驱尊享型	MT两驱豪华型	MT两驱尊享型	AT两驱豪华型	AT两驱尊享型	AT两驱尊贵型	AT两驱旗舰型	DCT两驱豪华型	DCT两驱尊享型	DCT两驱尊贵型	DCT两驱旗舰型	DCT互联网智尊型	
13	6800061006-B11F	电动驾驶座右护罩组件	ELECTRIC DRIVER SEAT RIGHT GUARD HOOD COMPONENTS	0	0	0	0	0	0	1	0	0	0	1	0	0	
14	6800062002-B11F	内六角螺栓 M10X25	INTERNAL HEXAGON BOLT	0	0	0	0	0	0	1	0	0	0	1	0	0	
15	6800063002-B11F	ISOfix标识 （圆 扣）	ISOFIX SIGN (ROUND BUCKLE)	0	0	0	0	0	0	1	0	0	0	1	0	0	
16	6800064006-B11F	电动驾驶座左护罩总成	ELECTRIC DRIVER SEAT RIGHT GUARD HOOD COMPONENTS	0	0	0	0	0	0	1	0	0	0	1	0	0	
17	6800065006-B11F	电动驾驶座前护罩	ELECTRIC DRIVER SEAT FRONT GUARD HOOD	0	0	0	0	0	0	1	0	0	0	1	0	0	
18	6800066006-B11F	电动驾驶座线束组件	HARNESS COMPONENTS	0	0	0	0	0	0	1	0	0	0	1	0	0	
19	6800067006-B11F	电动驾驶座抬高电机限位螺钉	ELECTRIC DRIVER SEAT RAISE MOTOR HINGED SHAFT SCREW	0	0	0	0	0	0	1	0	0	0	1	0	0	
20	6800068006-B11F	电动驾驶座抬高电机铰轴螺钉	ELECTRIC DRIVER SEAT RAISE MOTOR STOP SCREW	0	0	0	0	0	0	1	0	0	0	1	0	0	
21	6800069006-B11F	电动驾驶座前抬高电机组件	ELECTRIC DRIVER SEAT FRONT RAISE MOTOR COMPONENTS	0	0	0	0	0	0	1	0	0	0	1	0	0	
22	6800071006-B11F	水平电机组件	HORIZONTAL MOTOR COMPONENT	0	0	0	0	0	0	1	0	0	0	1	0	0	
23	6800040006-B11F	电动驾驶座靠背总成	THE ELECTRIC DRIVER'S BACK ASSEMBLY	0	0	0	0	0	0	1	0	0	0	1	0	0	
24	6800010001-B11F	左前座椅总成	SEAT ASM-FR LH	0	0	0	0	0	0	1	0	0	0	1	0	0	

6800001001-B11F

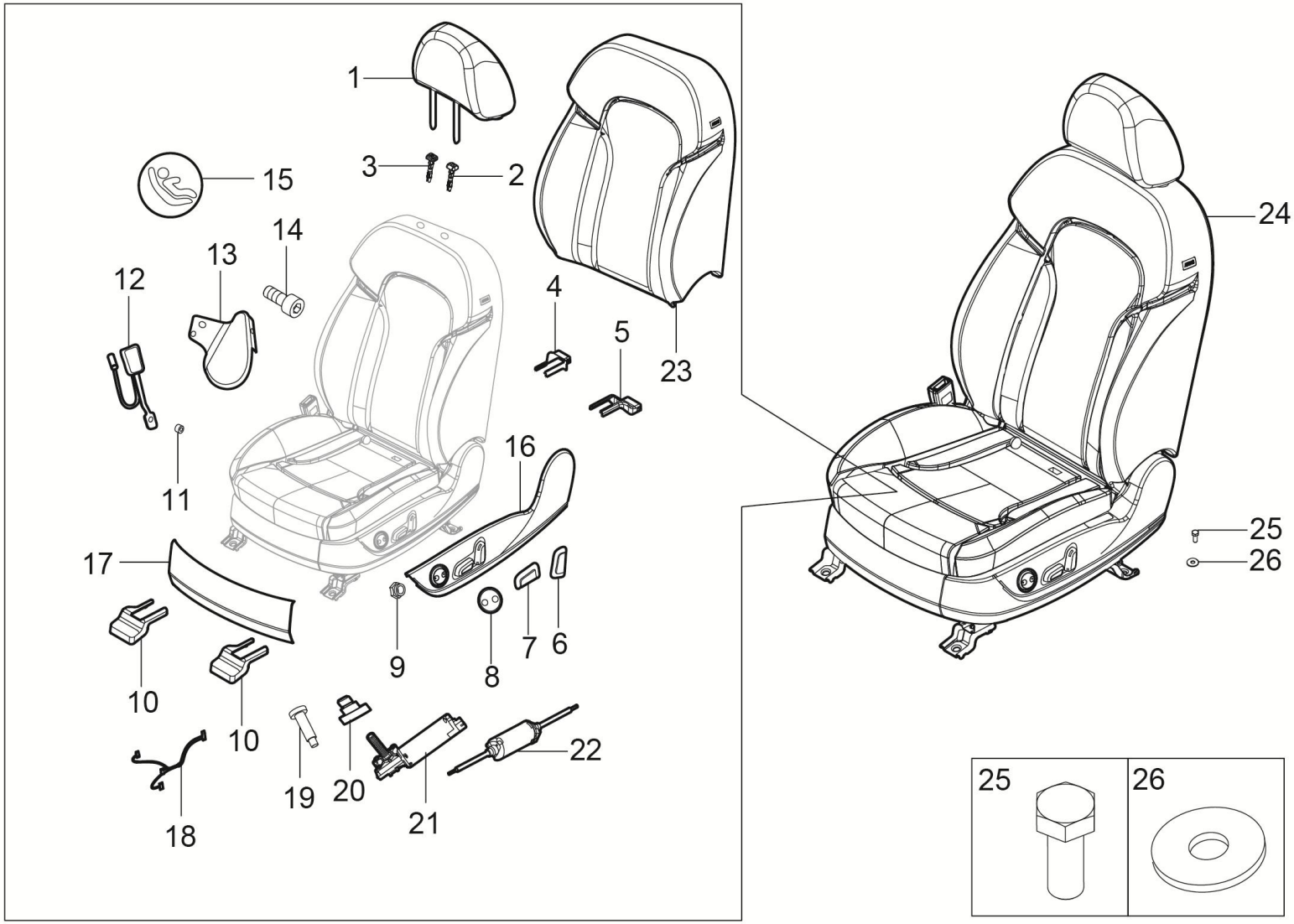

6800001001-B11F 左前座椅装置

6800001001-B11F SEAT SYSTEM-FR LH

序号	备件编码	中文名称	英文名称	NSE1.5T+LD525		TNN4G15T+LD525		TNN4G15T+A6F5				TN4G18T+DCT360					备注
				MT两驱豪华型	MT两驱尊享型	MT两驱豪华型	MT两驱尊享型	AT两驱豪华型	AT两驱尊享型	AT两驱尊贵型	AT两驱旗舰型	DCT两驱豪华型	DCT两驱尊享型	DCT两驱尊贵型	DCT两驱旗舰型	DCT互联网智尊型	
25	Q151C1025F31	六角头螺栓	BOLT	0	0	0	0	0	0	4	0	0	0	4	0	0	
26	Q40210F31	大垫圈	BIG WASHER	0	0	0	0	0	0	4	0	0	0	4	0	0	

6800001002-B11F

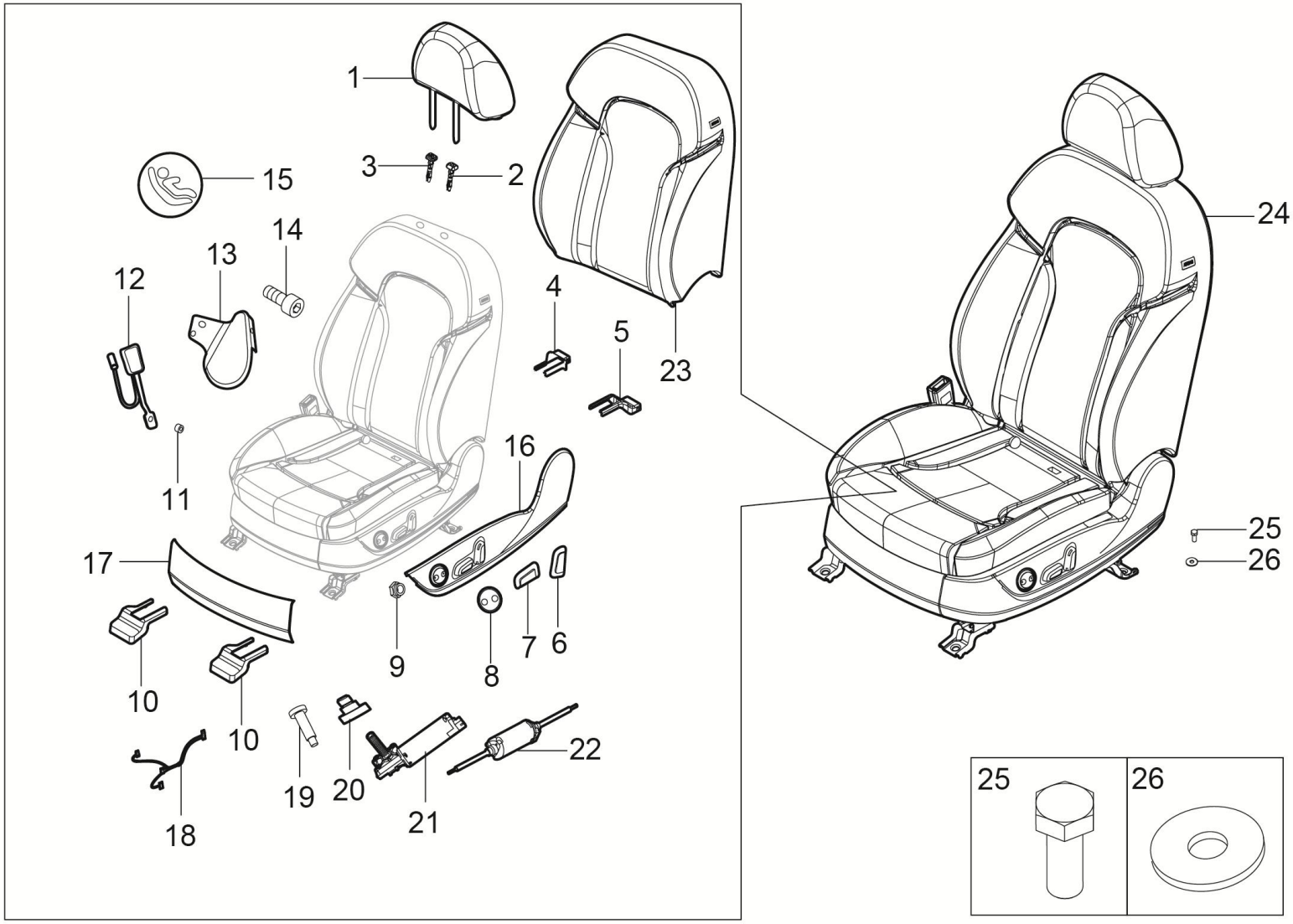

6800001002-B11F 左前座椅装置

6800001002-B11F SEAT SYSTEM-FR LH

序号	备件编码	中文名称	英文名称	NSE1.5T+LD525		TNN4G15T+LD525		TNN4G15T+A6F5				TN4G18T+DCT360					备注
				MT两驱豪华型	MT两驱尊享型	MT两驱豪华型	MT两驱尊享型	AT两驱豪华型	AT两驱尊享型	AT两驱尊贵型	AT两驱旗舰型	DCT两驱豪华型	DCT两驱尊享型	DCT两驱尊贵型	DCT两驱旗舰型	DCT互联网智尊型	
1	6800051001-B11F	驾驶座头枕总成	DRIVING SEAT HEADREST ASSEMBLY	0	0	0	0	0	0	1	0	0	0	1	0	0	
2	6800049001-B11F	无键头枕导管	HEADREST INTUBATION I (ROUND)	0	0	0	0	0	0	1	0	0	0	1	0	0	
3	6800052001-B11F	带键头枕导管	HEADREST INTUBATION Ⅱ (ROUND)	0	0	0	0	0	0	1	0	0	0	1	0	0	
4	6800014002-B11	左侧座椅内侧滑轨后支架罩	TRACK COVER - FR SEAT LH INR	0	0	0	0	0	0	1	0	0	0	1	0	0	
5	6800013002-B11	左侧座椅外侧滑轨后支架罩	TRACK COVER - FR SEAT LH OTR	0	0	0	0	0	0	1	0	0	0	1	0	0	
6	6800058002-B11F	电动驾驶座开关按钮A	ELECTRIC AUXILIARY DRIVING SEAT SWITCH BUTTONA	0	0	0	0	0	0	1	0	0	0	1	0	0	
7	6800044002-B11F	电动驾驶座开关按钮B	ELECTRIC AUXILIARY DRIVING SEAT SWITCH BUTTON B	0	0	0	0	0	0	1	0	0	0	1	0	0	
8	6800057002-B11F	电动驾驶座开关按钮C	ELECTRIC AUXILIARY DRIVING SEAT SWITCH BUTTONC	0	0	0	0	0	0	1	0	0	0	1	0	0	
9	6800058002-B11F	外六角锁紧螺母M5	OUTSIDE SIX CORNER LOCK NUT M5	0	0	0	0	0	0	1	0	0	0	1	0	0	
10	6800015001-B11	左侧座椅滑轨前支架罩	TRACK COVER - FR SEAT LH OTR	0	0	0	0	0	0	2	0	0	0	2	0	0	
11	6800059002-B11F	驾驶座右滑轨垫圈	THE DRIVER'S SEAT RIGHT SLIDE WASHER	0	0	0	0	0	0	1	0	0	0	1	0	0	
12	6800060002-B11F	锁扣总成（主驾）	LOCK ASSEMBLY (DRIVER)	0	0	0	0	0	0	1	0	0	0	1	0	0	

6800001002-B11F

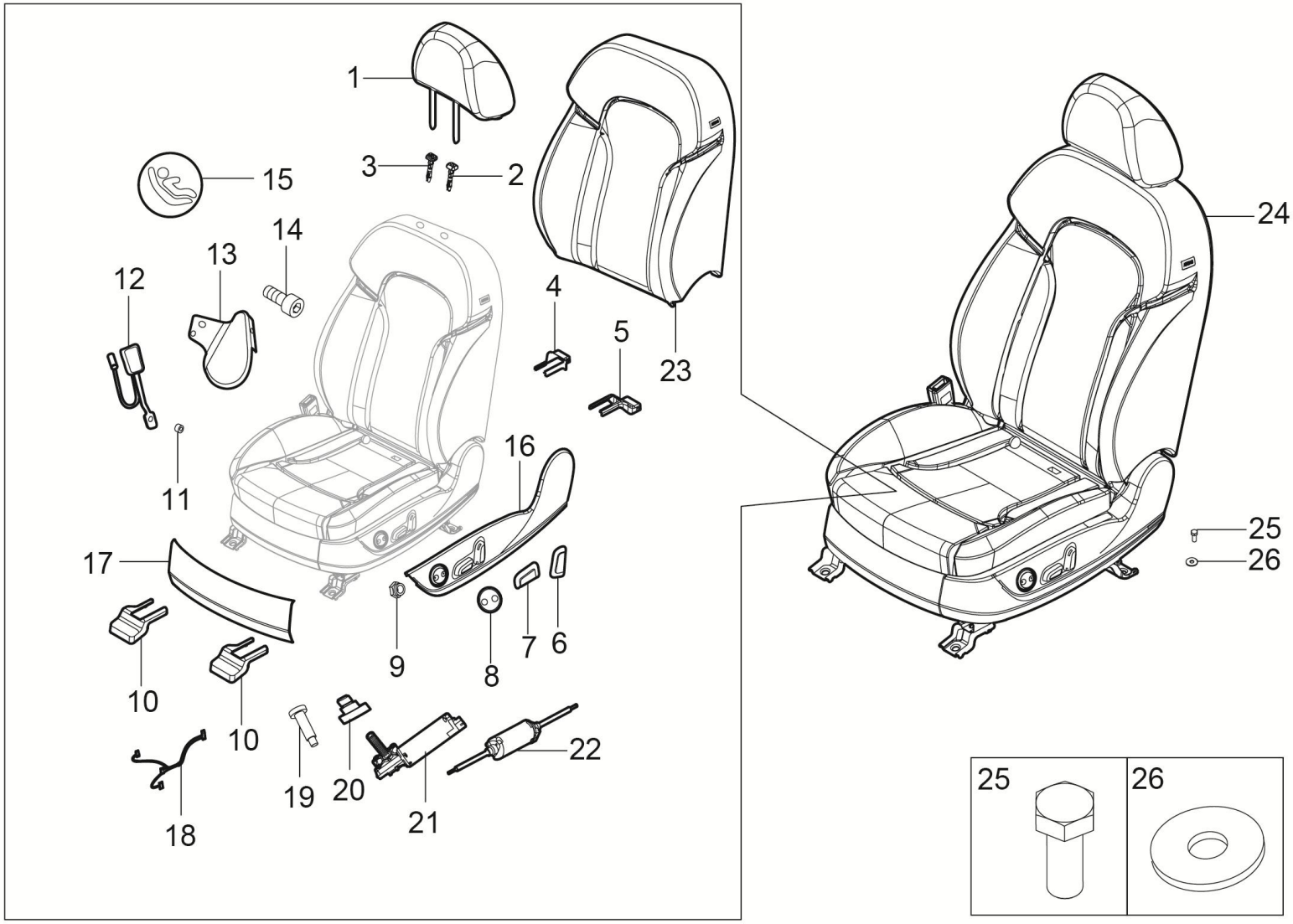

6800001002-B11F 左前座椅装置

6800001002-B11F SEAT SYSTEM-FR LH

序号	备件编码	中文名称	英文名称	NSE1.5T+LD525		TNN4G15T+LD525		TNN4G15T+A6F5				TN4G18T+DCT360					备注
				MT两驱豪华型	MT两驱尊享型	MT两驱豪华型	MT两驱尊享型	AT两驱豪华型	AT两驱尊享型	AT两驱尊贵型	AT两驱旗舰型	DCT两驱豪华型	DCT两驱尊享型	DCT两驱尊贵型	DCT两驱旗舰型	DCT互联网智尊型	
13	6800061002-B11F	电动驾驶座右护罩组件	ELECTRIC DRIVER SEAT RIGHT GUARD HOOD COMPONENTS	0	0	0	0	0	0	1	0	0	0	1	0	0	
14	6800062002-B11F	内六角螺栓 M10X25	INTERNAL HEXAGON BOLT	0	0	0	0	0	0	1	0	0	0	1	0	0	
15	6800063002-B11F	ISOfix标识 （圆 扣）	ISOFIX SIGN (ROUND BUCKLE)	0	0	0	0	0	0	1	0	0	0	1	0	0	
16	6800064002-B11F	电动驾驶座左护罩总成	ELECTRIC DRIVER SEAT RIGHT GUARD HOOD COMPONENTS	0	0	0	0	0	0	1	0	0	0	1	0	0	
17	6800065002-B11F	电动驾驶座前护罩	ELECTRIC DRIVER SEAT FRONT GUARD HOOD	0	0	0	0	0	0	1	0	0	0	1	0	0	
18	6800066002-B11F	电动驾驶座线束组件	HARNESS COMPONENTS	0	0	0	0	0	0	1	0	0	0	1	0	0	
19	6800067002-B11F	电动驾驶座抬高电机限位螺钉	ELECTRIC DRIVER SEAT RAISE MOTOR HINGED SHAFT SCREW	0	0	0	0	0	0	1	0	0	0	1	0	0	
20	6800068002-B11F	电动驾驶座抬高电机铰轴螺钉	ELECTRIC DRIVER SEAT RAISE MOTOR STOP SCREW	0	0	0	0	0	0	1	0	0	0	1	0	0	
21	6800069002-B11F	电动驾驶座前抬高电机组件	ELECTRIC DRIVER SEAT FRONT RAISE MOTOR COMPONENTS	0	0	0	0	0	0	1	0	0	0	1	0	0	
22	6800071002-B11F	水平电机组件	HORIZONTAL MOTOR COMPONENT	0	0	0	0	0	0	1	0	0	0	1	0	0	
23	6800040002-B11F	电动驾驶座靠背总成	THE ELECTRIC DRIVER'S BACK ASSEMBLY	0	0	0	0	0	0	1	0	0	0	1	0	0	
24	6800010002-B11F	左前座椅总成	SEAT ASM-FR LH	0	0	0	0	0	0	1	0	0	0	1	0	0	

6800001002-B11F

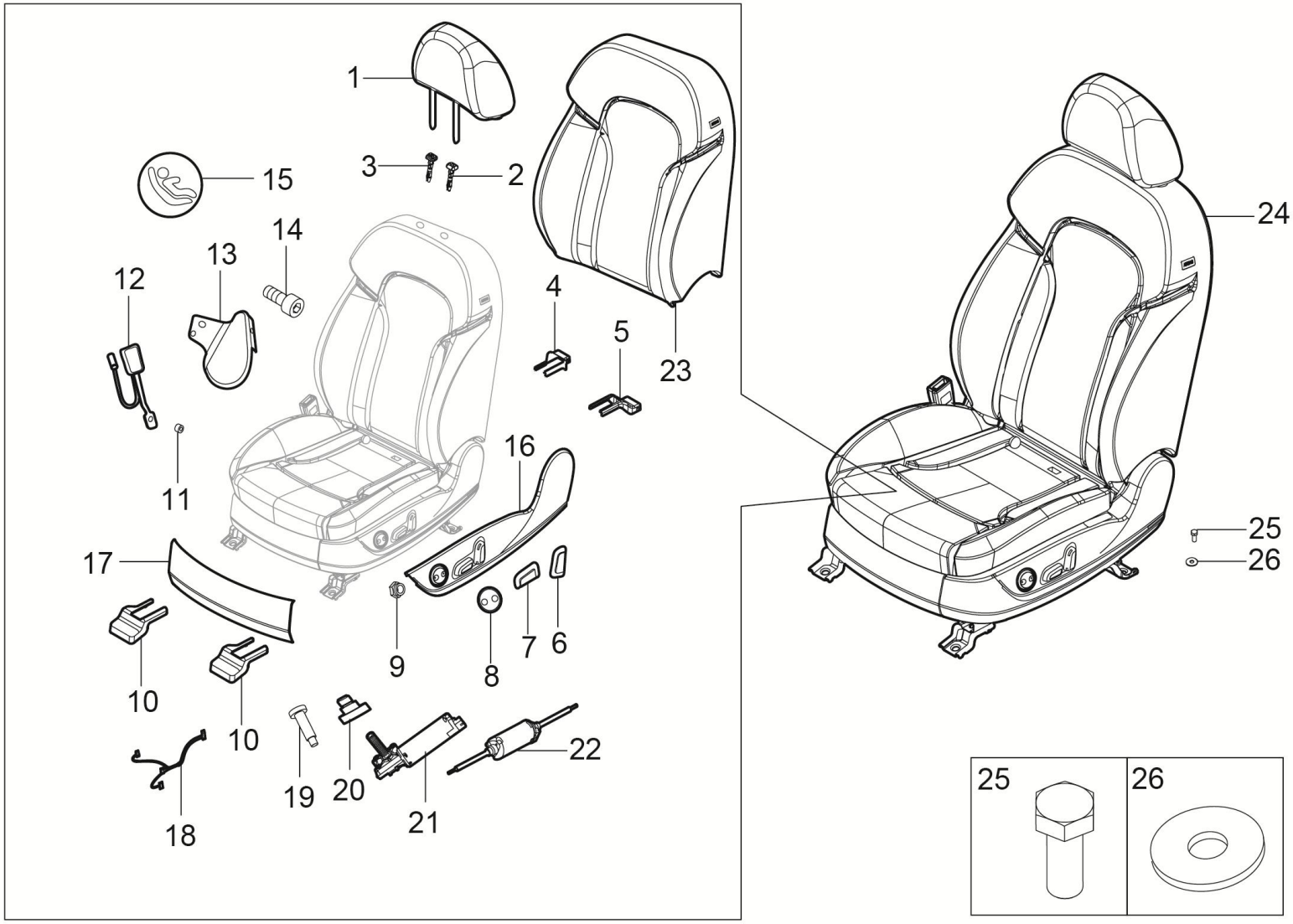

6800001002-B11F 左前座椅装置

6800001002-B11F SEAT SYSTEM-FR LH

序号	备件编码	中文名称	英文名称	NSE1.5T+LD525		TNN4G15T+LD525		TNN4G15T+A6F5				TN4G18T+DCT360					备注
				MT两驱豪华型	MT两驱尊享型	MT两驱豪华型	MT两驱尊享型	AT两驱豪华型	AT两驱尊享型	AT两驱尊贵型	AT两驱旗舰型	DCT两驱豪华型	DCT两驱尊享型	DCT两驱尊贵型	DCT两驱旗舰型	DCT互联网智尊型	
25	Q151C1025F31	六角头螺栓	BOLT	0	0	0	0	0	0	4	0	0	0	4	0	0	
26	Q40210F31	大垫圈	BIG WASHER	0	0	0	0	0	0	4	0	0	0	4	0	0	

6800001005-B11F

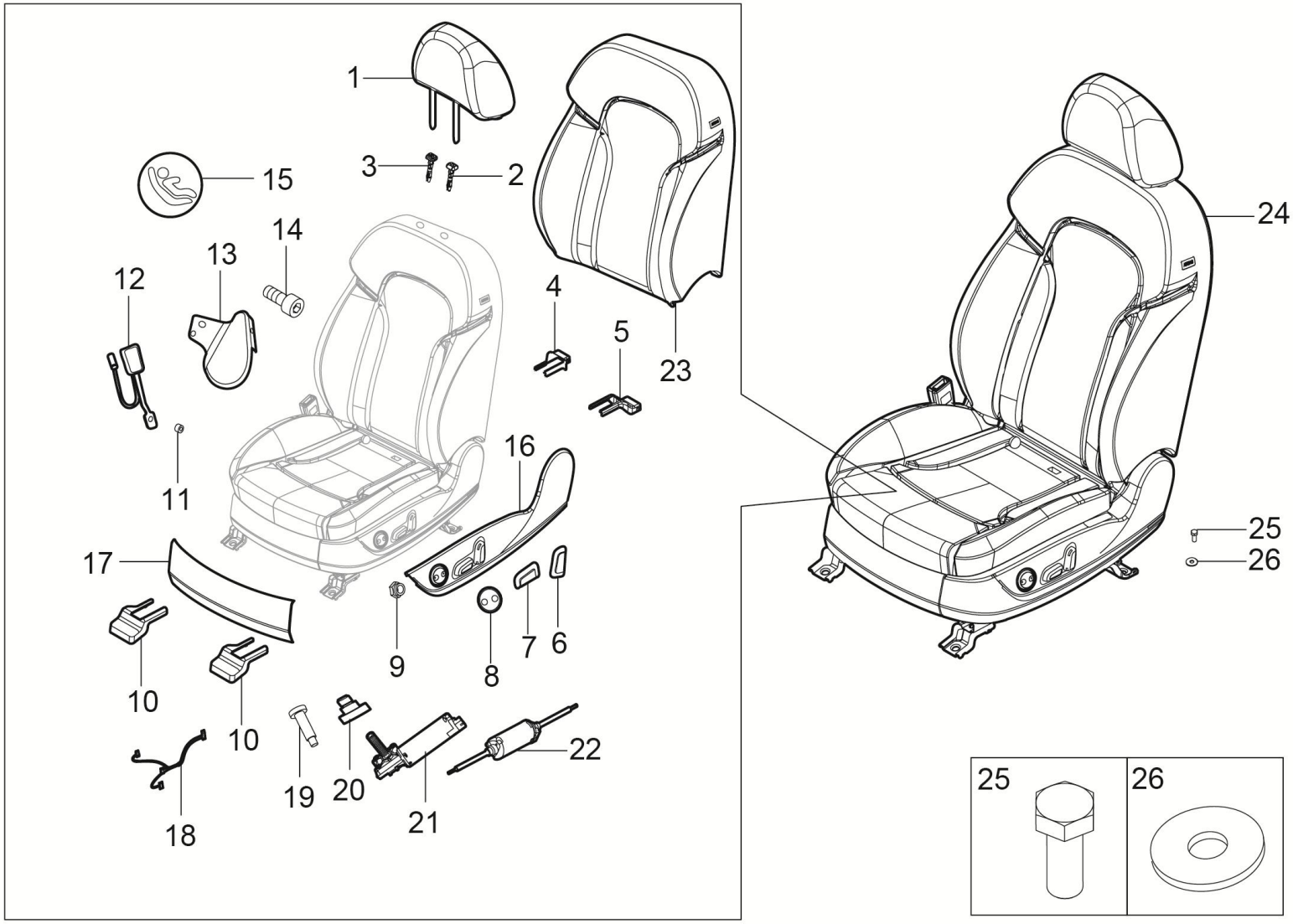

6800001005-B11F 左前座椅装置

6800001005-B11F SEAT SYSTEM-FR LH

序号	备件编码	中文名称	英文名称	NSE1.5T+LD525		TNN4G15T+LD525		TNN4G15T+A6F5				TN4G18T+DCT360					备注
				MT两驱豪华型	MT两驱尊享型	MT两驱豪华型	MT两驱尊享型	AT两驱豪华型	AT两驱尊享型	AT两驱尊贵型	AT两驱旗舰型	DCT两驱豪华型	DCT两驱尊享型	DCT两驱尊贵型	DCT两驱旗舰型	DCT互联网智尊型	
1	6800034005-B11F	驾驶座头枕总成	DRIVING SEAT HEADREST ASSEMBLY	0	0	0	0	0	0	0	1	0	0	0	1	1	
2	6800033001-B11A	头枕插管Ⅰ(圆)	HEADREST INTUBATION I (ROUND)	0	0	0	0	0	0	0	1	0	0	0	1	1	
3	6800035001-B11A	头枕插管Ⅱ（圆）	HEADREST INTUBATION Ⅱ (ROUND)	0	0	0	0	0	0	0	1	0	0	0	1	1	
4	6800013002-B11	左侧座椅外侧滑轨后支架罩	TRACK COVER - FR SEAT LH OTR	0	0	0	0	0	0	0	1	0	0	0	1	1	
5	6800014002-B11	左侧座椅内侧滑轨后支架罩	TRACK COVER - FR SEAT LH INR	0	0	0	0	0	0	0	1	0	0	0	1	1	
6	6800043005-B11F	电动驾驶座开关按钮A	ELECTRIC AUXILIARY DRIVING SEAT SWITCH BUTTONA	0	0	0	0	0	0	0	1	0	0	0	1	1	
7	6800044005-B11F	电动驾驶座开关按钮B	ELECTRIC AUXILIARY DRIVING SEAT SWITCH BUTTON B	0	0	0	0	0	0	0	1	0	0	0	1	1	
8	6800057005-B11F	电动驾驶座开关按钮C	ELECTRIC AUXILIARY DRIVING SEAT SWITCH BUTTONC	0	0	0	0	0	0	0	1	0	0	0	1	1	
9	6800058005-B11F	外六角锁紧螺母M5	OUTSIDE SIX CORNER LOCK NUT M5	0	0	0	0	0	0	0	1	0	0	0	1	1	
10	6800011002-B11	左侧座椅滑轨前支架罩	TRACK COVER - FR SEAT LH OTR	0	0	0	0	0	0	0	2	0	0	0	2	2	
11	6800052004-B11A	驾驶座右滑轨垫圈	THE DRIVER'S SEAT RIGHT SLIDE WASHER	0	0	0	0	0	0	0	1	0	0	0	1	1	
12	6800053005-B11F	锁扣总成（主驾）	LOCK ASSEMBLY (DRIVER)	0	0	0	0	0	0	0	1	0	0	0	1	1	

6800001005-B11F

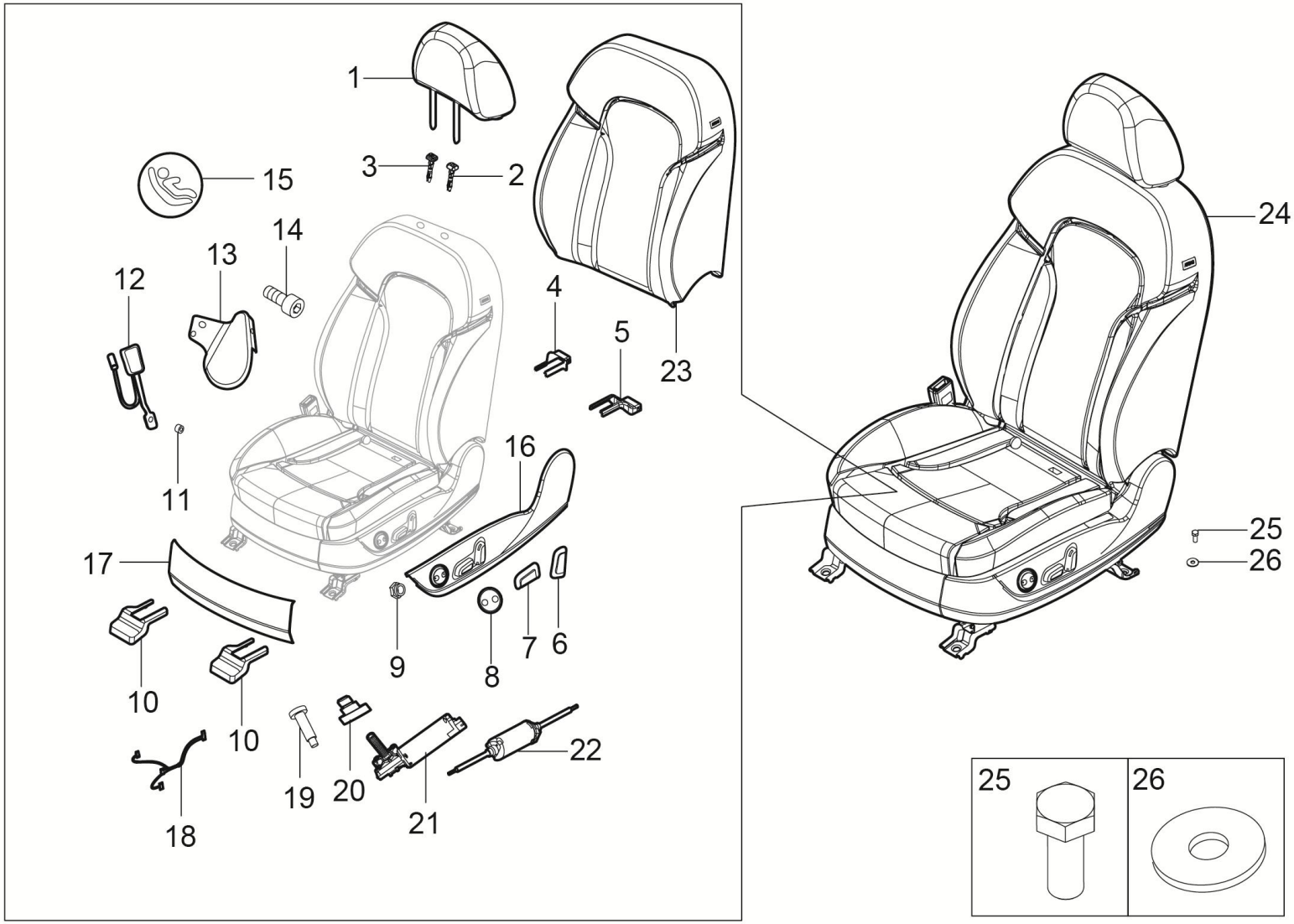

6800001005-B11F 左前座椅装置

6800001005-B11F SEAT SYSTEM-FR LH

序号	备件编码	中文名称	英文名称	NSE1.5T +LD525		TNN4G15 T+LD525		TNN4G15T+A6F5				TN4G18T+DCT360					备注
				MT 两驱豪华型	MT 两驱尊享型	MT 两驱豪华型	MT 两驱尊享型	AT 两驱豪华型	AT 两驱尊享型	AT 两驱尊贵型	AT 两驱旗舰型	DCT 两驱豪华型	DCT 两驱尊享型	DCT 两驱尊贵型	DCT 两驱旗舰型	DCT 互联网智尊型	
13	6800054005-B11F	电动驾驶座右护罩组件	ELECTRIC DRIVER SEAT RIGHT GUARD HOOD COMPONENTS	0	0	0	0	0	0	0	1	0	0	0	1	1	
14	6800055003-B11A	内六角螺栓 M10X25	INTERNAL HEXAGON BOLT	0	0	0	0	0	0	0	1	0	0	0	1	1	
15	6800056003-B11A	ISOfix标识 （圆 扣）	ISOFIX SIGN (ROUND BUCKLE)	0	0	0	0	0	0	0	1	0	0	0	1	1	
16	6800042005-B11F	电动驾驶座左护罩总成	ELECTRIC DRIVER SEAT RIGHT GUARD HOOD COMPONENTS	0	0	0	0	0	0	0	1	0	0	0	1	1	
17	6800051005-B11F	电动驾驶座前护罩	ELECTRIC DRIVER SEAT FRONT GUARD HOOD	0	0	0	0	0	0	0	1	0	0	0	1	1	
18	6800049005-B11F	电动驾驶座线束组件	HARNESS COMPONENTS	0	0	0	0	0	0	0	1	0	0	0	1	1	
19	6800047005-B11F	电动驾驶座抬高电机限位螺钉	ELECTRIC DRIVER SEAT RAISE MOTOR STOP SCREW	0	0	0	0	0	0	0	1	0	0	0	1	1	
20	6800048005-B11F	电动驾驶座抬高电机铰轴螺钉	ELECTRIC DRIVER SEAT RAISE MOTOR HINGED SHAFT SCREW	0	0	0	0	0	0	0	1	0	0	0	1	1	
21	6800046005-B11F	电动驾驶座前抬高电机组件	ELECTRIC DRIVER SEAT FRONT RAISE MOTOR COMPONENTS	0	0	0	0	0	0	0	1	0	0	0	1	1	
22	6800045005-B11F	水平电机组件	HORIZONTAL MOTOR COMPONENT	0	0	0	0	0	0	0	1	0	0	0	1	1	
23	6800041005-B11F	电动驾驶座靠背总成	THE ELECTRIC DRIVER'S BACK ASSEMBLY	0	0	0	0	0	0	0	1	0	0	0	1	1	
24	6800010005-B11F	左前座椅总成	SEAT ASM-FR LH	0	0	0	0	0	0	0	1	0	0	0	1	1	

6800001005-B11F

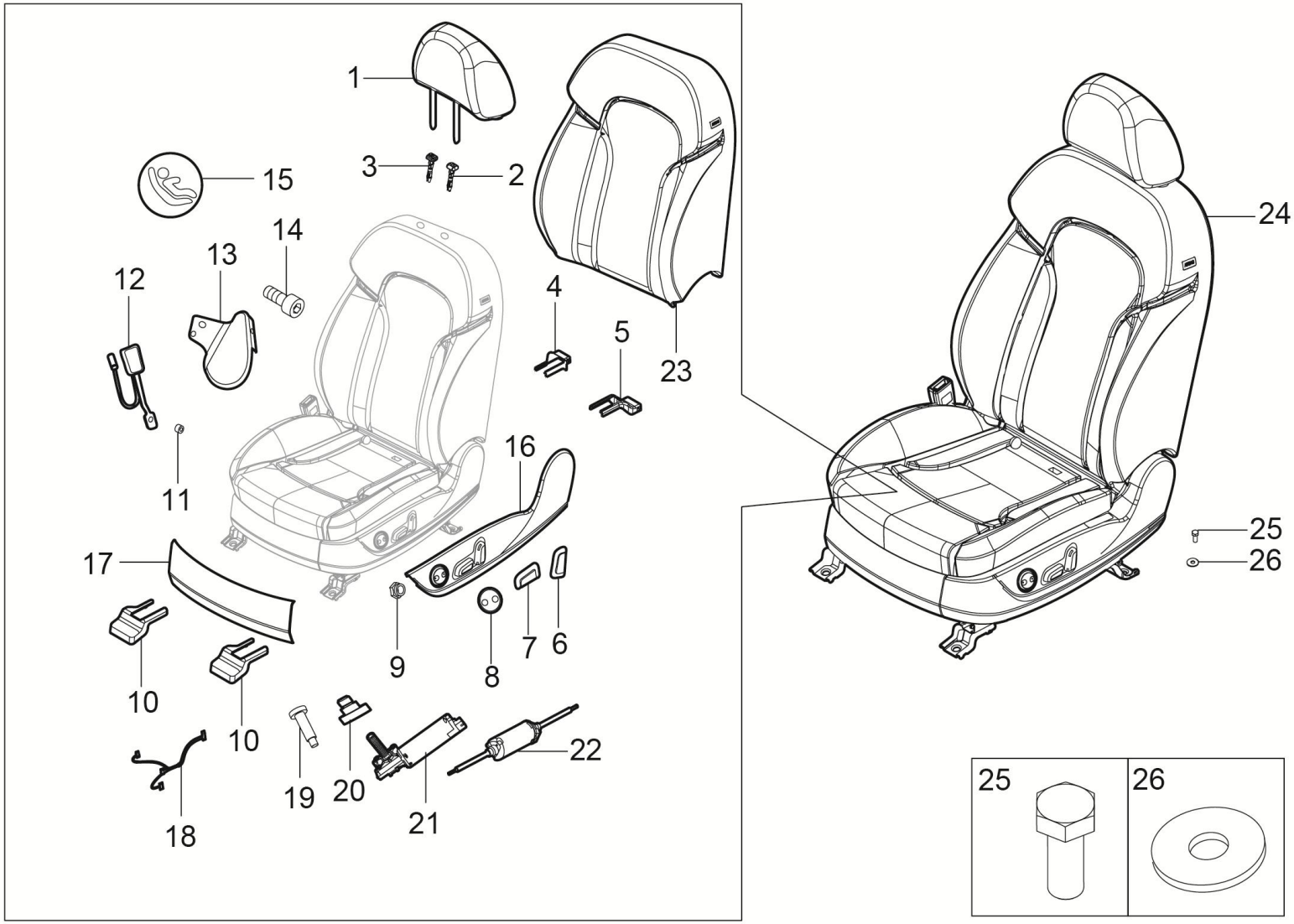

6800001005-B11F 左前座椅装置

6800001005-B11F SEAT SYSTEM-FR LH

序号	备件编码	中文名称	英文名称	NSE1.5T+LD525		TNN4G15T+LD525		TNN4G15T+A6F5				TN4G18T+DCT360					备注
				MT两驱豪华型	MT两驱尊享型	MT两驱豪华型	MT两驱尊享型	AT两驱豪华型	AT两驱尊享型	AT两驱尊贵型	AT两驱旗舰型	DCT两驱豪华型	DCT两驱尊享型	DCT两驱尊贵型	DCT两驱旗舰型	DCT互联网智尊型	
25	Q151C1025F31	六角头螺栓	BOLT	0	0	0	0	0	0	0	4	0	0	0	4	4	
26	Q40210F31	大垫圈	BIG WASHER	0	0	0	0	0	0	0	4	0	0	0	4	4	

6800001003-B11F

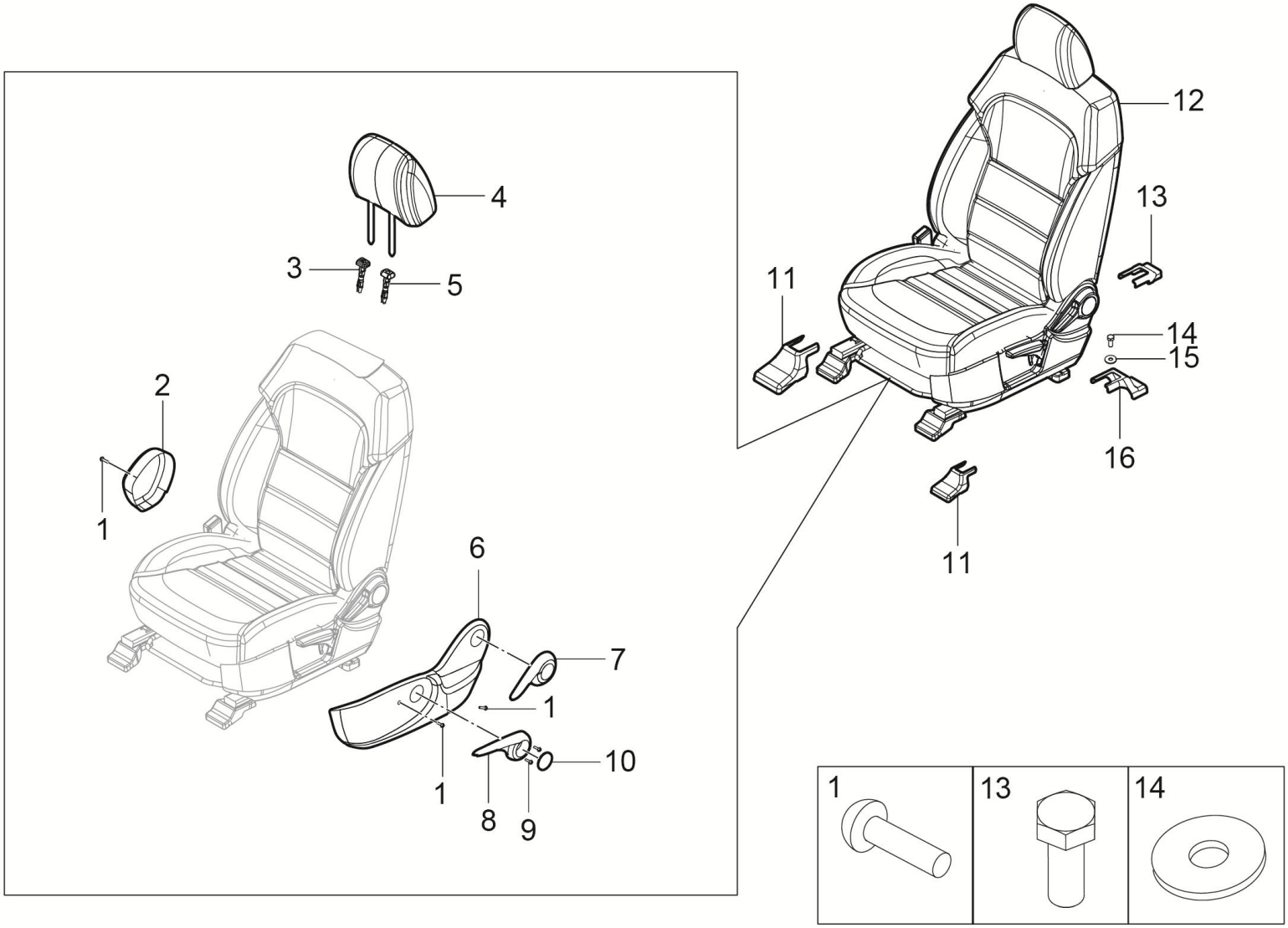

6800001003-B11F 左前座椅装置

6800001003-B11F SEAT SYSTEM-FR LH

序号	备件编码	中文名称	英文名称	NSE1.5T+LD525		TNN4G15T+LD525		TNN4G15T+A6F5				TN4G18T+DCT360					备注
				MT两驱豪华型	MT两驱尊享型	MT两驱豪华型	MT两驱尊享型	AT两驱豪华型	AT两驱尊享型	AT两驱尊贵型	AT两驱旗舰型	DCT两驱豪华型	DCT两驱尊享型	DCT两驱尊贵型	DCT两驱旗舰型	DCT互联网智尊型	
1	6800047101-B11F	自攻螺钉	TAPPING SCREW	2	0	2	0	2	0	0	0	2	0	0	0	0	
2	6800048001-B11F	左前椅内侧装饰板	LEFT FRONT CHAIR INSIDE OF THE DECORATIVE BOARD	1	0	1	0	1	0	0	0	1	0	0	0	0	
3	6800049001-B11F	无键头枕导管	KEYLESS HEADREST CATHETER	1	0	1	0	1	0	0	0	1	0	0	0	0	
4	6800051001-B11F	前椅头枕总成	FORMER CHAIR HEADREST ASSEMBLY (FABRIC)	1	0	1	0	1	0	0	0	1	0	0	0	0	
5	6800052001-B11F	带键头枕导管	WITH KEY HEAD TUBE ASSEMBLY	1	0	1	0	1	0	0	0	1	0	0	0	0	
6	6800053001-B11F	左前椅外侧装饰板	LEFT FRONT CHAIR OUTSIDE DECORATING PLATE TO 6	1	0	1	0	1	0	0	0	1	0	0	0	0	
7	6800054001-B11F	左前椅调角器手柄	THE LEFT FRONT SEAT ILLUSTRATES THE HANDLE	1	0	1	0	1	0	0	0	1	0	0	0	0	
8	6800055101-B11F	自攻螺钉ST5.5x10	TAPPING SCREW	2	0	2	0	2	0	0	0	2	0	0	0	0	
9	6800056001-B11F	调高手柄	RAISE THE HANDLE	1	0	1	0	1	0	0	0	1	0	0	0	0	
10	6800057001-B11F	调高手柄盖板	RAISE THE HANDLE COVER PLATE	1	0	1	0	1	0	0	0	1	0	0	0	0	
11	6800015001-T22	左侧座椅外侧滑轨前支架罩	TRACK COVER - FR SEAT LH OTR	2	0	2	0	2	0	0	0	2	0	0	0	0	
12	6800010003-B11F	左前座椅总成	SEAT ASM-FR LH	1	0	1	0	1	0	0	0	1	0	0	0	0	

6800001003-B11F

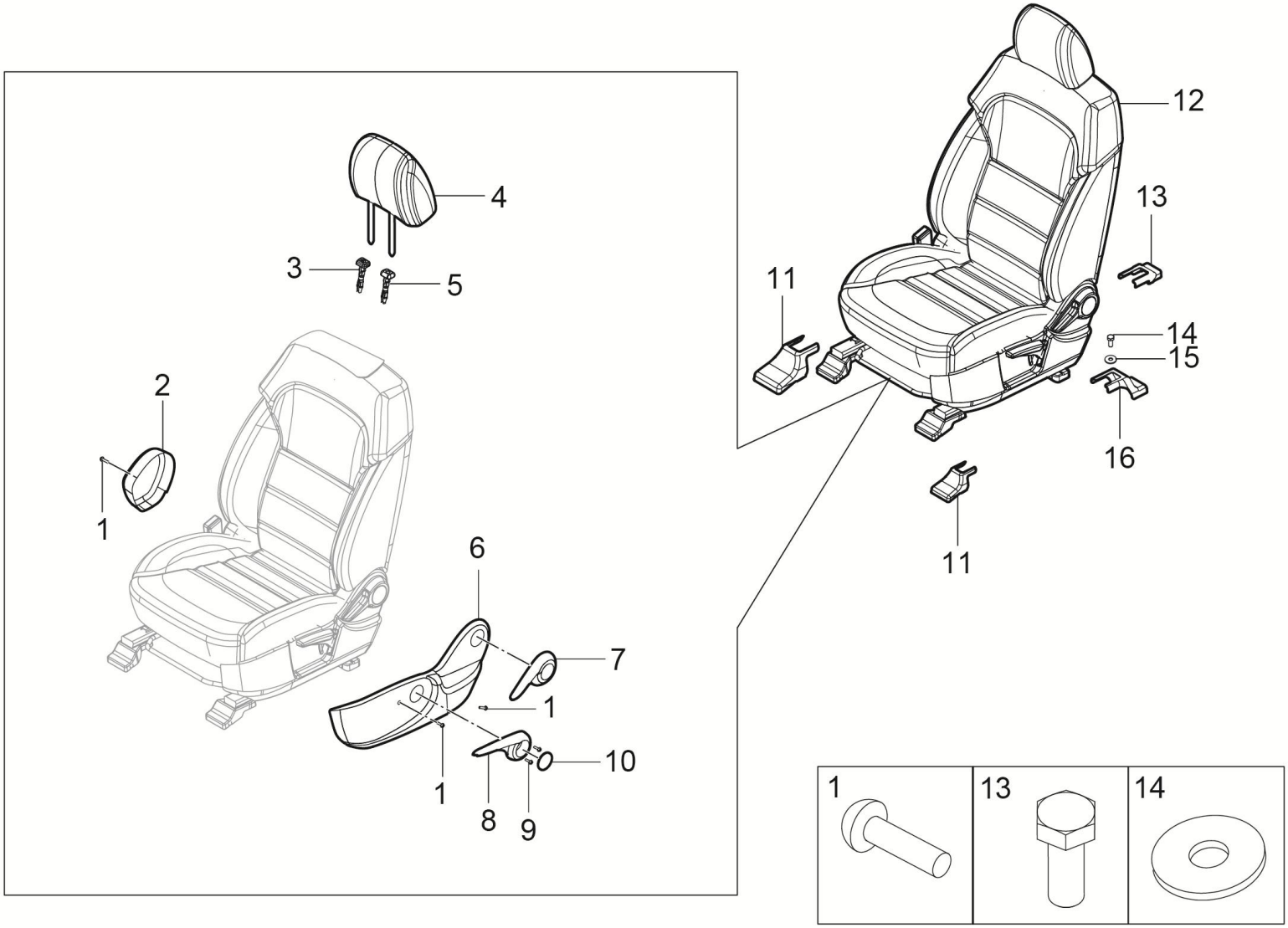

6800001003-B11F 左前座椅装置

6800001003-B11F SEAT SYSTEM-FR LH

序号	备件编码	中文名称	英文名称	NSE1.5T+LD525		TNN4G15T+LD525		TNN4G15T+A6F5				TN4G18T+DCT360					备注
				MT两驱豪华型	MT两驱尊享型	MT两驱豪华型	MT两驱尊享型	AT两驱豪华型	AT两驱尊享型	AT两驱尊贵型	AT两驱旗舰型	DCT两驱豪华型	DCT两驱尊享型	DCT两驱尊贵型	DCT两驱旗舰型	DCT互联网智尊型	
13	6800014001-B11	左侧座椅内侧滑轨后支架罩	TRACK COVER - FR SEAT LH INR	1	0	1	0	1	0	0	0	1	0	0	0	0	
14	Q151C1025F31	六角头螺栓	BOLT	4	0	4	0	4	0	0	0	4	0	0	0	0	
15	Q40210F31	大垫圈	BIG WASHER	4	0	4	0	4	0	0	0	4	0	0	0	0	
16	6800013001-B11	左侧座椅外侧滑轨后支架罩	TRACK COVER - FR SEAT LH OTR	1	0	1	0	1	0	0	0	1	0	0	0	0	

6800001004-B11F

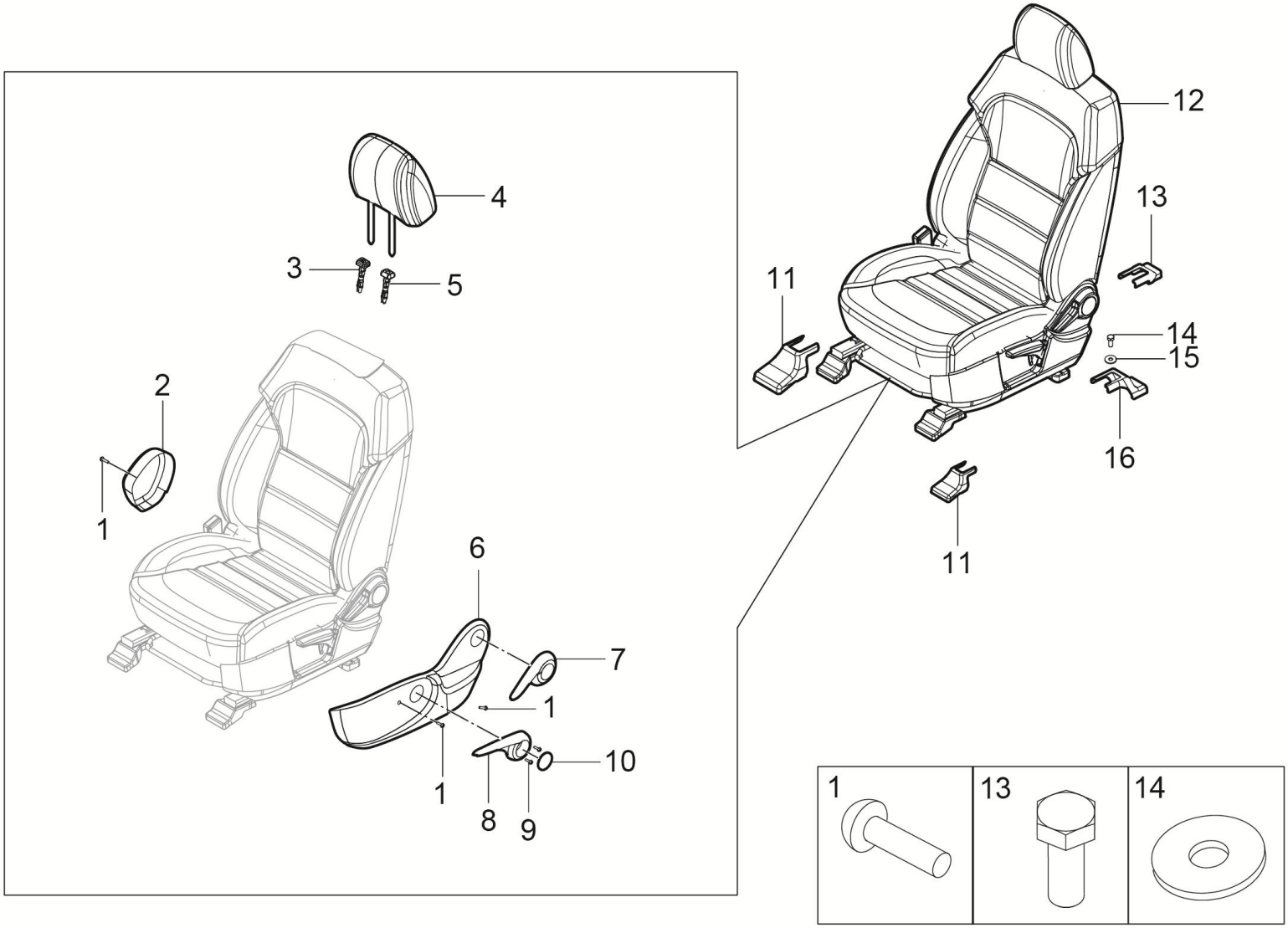

6800001004-B11F 左前座椅装置

6800001004-B11F SEAT SYSTEM-FR LH

序号	备件编码	中文名称	英文名称	NSE1.5T+LD525		TNN4G15T+LD525		TNN4G15T+A6F5				TN4G18T+DCT360					备注
				MT两驱豪华型	MT两驱尊享型	MT两驱豪华型	MT两驱尊享型	AT两驱豪华型	AT两驱尊享型	AT两驱尊贵型	AT两驱旗舰型	DCT两驱豪华型	DCT两驱尊享型	DCT两驱尊贵型	DCT两驱旗舰型	DCT互联网智尊型	
1	6800047101-B11F	自攻螺钉	TAPPING SCREW	0	2	0	2	0	2	0	0	0	2	0	0	0	
2	6800048001-B11F	左前椅内侧装饰板	LEFT FRONT CHAIR INSIDE OF THE DECORATIVE BOARD	0	1	0	1	0	1	0	0	0	1	0	0	0	
3	6800049001-B11F	无键头枕导管	KEYLESS HEADREST CATHETER	0	1	0	1	0	1	0	0	0	1	0	0	0	
4	6800051001-B11F	前椅头枕总成	FORMER CHAIR HEADREST ASSEMBLY (FABRIC)	0	1	0	1	0	1	0	0	0	1	0	0	0	
5	6800052001-B11F	带键头枕导管	WITH KEY HEAD TUBE ASSEMBLY	0	1	0	1	0	1	0	0	0	1	0	0	0	
6	6800053001-B11F	左前椅外侧装饰板	LEFT FRONT CHAIR OUTSIDE DECORATING PLATE TO 6	0	1	0	1	0	1	0	0	0	1	0	0	0	
7	6800054001-B11F	左前椅调角器手柄	THE LEFT FRONT SEAT ILLUSTRATES THE HANDLE	0	1	0	1	0	1	0	0	0	1	0	0	0	
8	6800055101-B11F	自攻螺钉ST5.5x10	TAPPING SCREW	0	2	0	2	0	2	0	0	0	2	0	0	0	
9	6800056001-B11F	调高手柄	RAISE THE HANDLE	0	1	0	1	0	1	0	0	0	1	0	0	0	
10	6800057001-B11F	调高手柄盖板	RAISE THE HANDLE COVER PLATE	0	1	0	1	0	1	0	0	0	1	0	0	0	
11	6800015005-B11	左侧座椅外侧滑轨前支架罩	TRACK COVER - FR SEAT LH OTR	0	2	0	2	0	2	0	0	0	2	0	0	0	
12	6800010004-B11F	左前座椅总成	SEAT ASM-FR LH	0	1	0	1	0	1	0	0	0	1	0	0	0	

6800001004-B11F

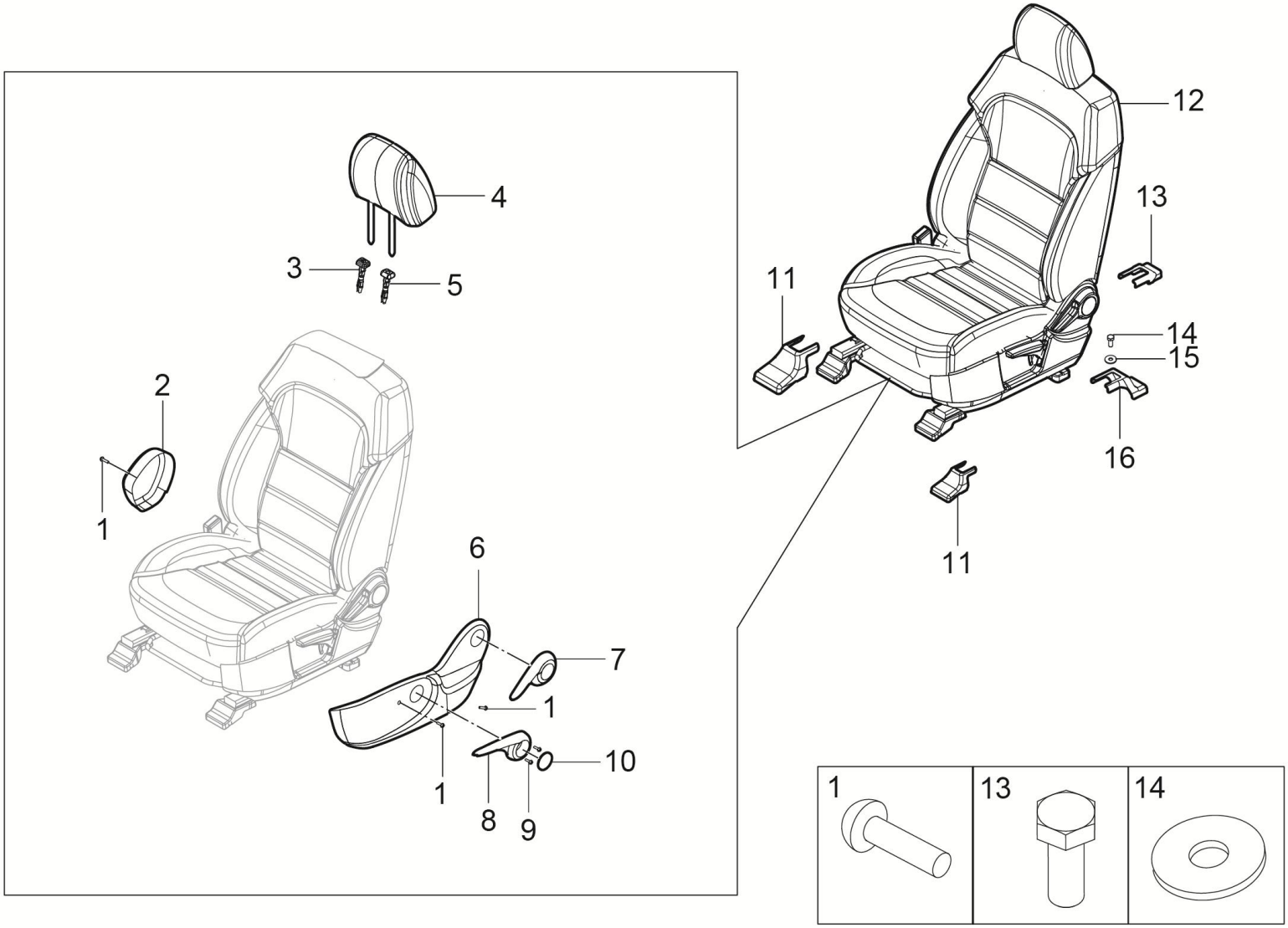

6800001004-B11F 左前座椅装置

6800001004-B11F SEAT SYSTEM-FR LH

序号	备件编码	中文名称	英文名称	NSE1.5T+LD525		TNN4G15T+LD525		TNN4G15T+A6F5				TN4G18T+DCT360					备注
				MT两驱豪华型	MT两驱尊享型	MT两驱豪华型	MT两驱尊享型	AT两驱豪华型	AT两驱尊享型	AT两驱尊贵型	AT两驱旗舰型	DCT两驱豪华型	DCT两驱尊享型	DCT两驱尊贵型	DCT两驱旗舰型	DCT互联网智尊型	
13	6800014006-B11	左侧座椅内侧滑轨后支架罩	TRACK COVER - FR SEAT LH INR	0	1	0	1	0	1	0	0	0	1	0	0	0	
14	Q151C1025F31	六角头螺栓	BOLT	0	4	0	4	0	4	0	0	0	4	0	0	0	
15	Q40210F31	大垫圈	BIG WASHER	0	4	0	4	0	4	0	0	0	4	0	0	0	
16	6800013006-B11	左侧座椅外侧滑轨后支架罩	TRACK COVER - FR SEAT LH OTR	0	1	0	1	0	1	0	0	0	1	0	0	0	

6900001001-B11F

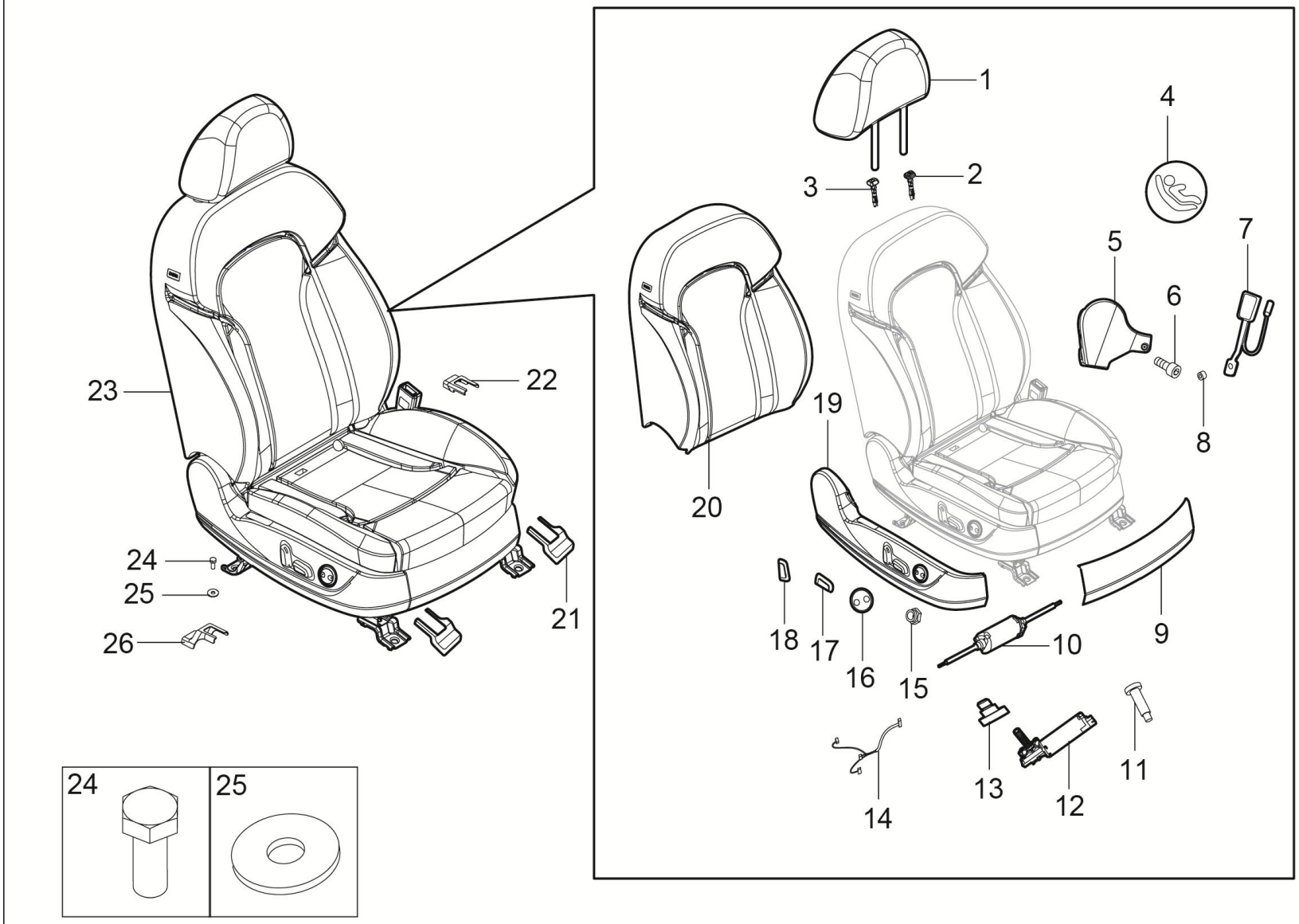

6900001001-B11F 右前座椅装置

6900001001-B11F SEAT SYSTEM-FR RH

序号	备件编码	中文名称	英文名称	NSE1.5T+LD525		TNN4G15T+LD525		TNN4G15T+A6F5				TN4G18T+DCT360					备注
				MT两驱豪华型	MT两驱尊享型	MT两驱豪华型	MT两驱尊享型	AT两驱豪华型	AT两驱尊享型	AT两驱尊贵型	AT两驱旗舰型	DCT两驱豪华型	DCT两驱尊享型	DCT两驱尊贵型	DCT两驱旗舰型	DCT互联网智尊型	
1	6800051008-B11F	驾驶座头枕总成	DRIVING SEAT HEADREST ASSEMBLY	0	0	0	0	0	0	1	0	0	0	1	0	0	
2	6800049001-B11F	无键头枕导管	HEADREST INTUBATION I (ROUND)	0	0	0	0	0	0	1	0	0	0	1	0	0	
3	6800052001-B11F	带键头枕导管	HEADREST INTUBATION Ⅱ (ROUND)	0	0	0	0	0	0	1	0	0	0	1	0	0	
4	6900014002-B11	右侧座椅内侧滑轨后支架罩	TRACK COVER - FR SEAT LH INR	0	0	0	0	0	0	1	0	0	0	1	0	0	
5	6900013002-B11	右侧座椅外侧滑轨后支架罩	TRACK COVER - FR SEAT LH OTR	0	0	0	0	0	0	1	0	0	0	1	0	0	
6	6800058008-B11F	电动驾驶座开关按钮A	ELECTRIC AUXILIARY DRIVING SEAT SWITCH BUTTONA	0	0	0	0	0	0	1	0	0	0	1	0	0	
7	6800044008-B11F	电动驾驶座开关按钮B	ELECTRIC AUXILIARY DRIVING SEAT SWITCH BUTTON B	0	0	0	0	0	0	1	0	0	0	1	0	0	
8	6800057008-B11F	电动驾驶座开关按钮C	ELECTRIC AUXILIARY DRIVING SEAT SWITCH BUTTONC	0	0	0	0	0	0	1	0	0	0	1	0	0	
9	6800058004-B11F	外六角锁紧螺母M5	OUTSIDE SIX CORNER LOCK NUT M5	0	0	0	0	0	0	1	0	0	0	1	0	0	
10	6900015001-B11	右侧座椅滑轨前支架罩	TRACK COVER - FR SEAT LH OTR	0	0	0	0	0	0	2	0	0	0	2	0	0	
11	6800059002-B11F	驾驶座右滑轨垫圈	THE DRIVER'S SEAT RIGHT SLIDE WASHER	0	0	0	0	0	0	1	0	0	0	1	0	0	
12	6900060002-B11F	锁扣总成（主驾）	LOCK ASSEMBLY (DRIVER)	0	0	0	0	0	0	1	0	0	0	1	0	0	

6900001001-B11F

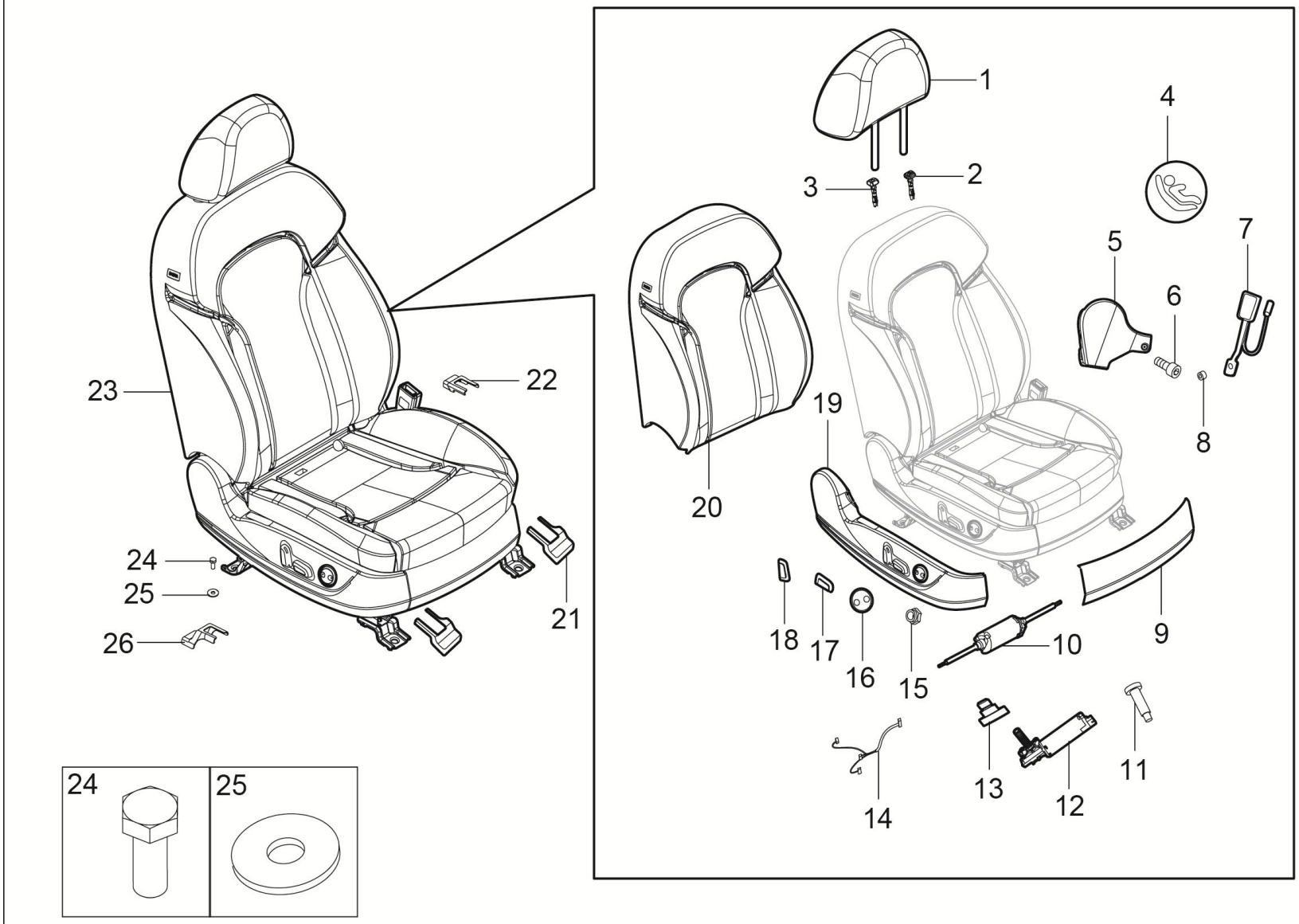

6900001001-B11F 右前座椅装置

6900001001-B11F SEAT SYSTEM-FR RH

序号	备件编码	中文名称	英文名称	NSE1.5T+LD525		TNN4G15T+LD525		TNN4G15T+A6F5				TN4G18T+DCT360					备注
				MT两驱豪华型	MT两驱尊享型	MT两驱豪华型	MT两驱尊享型	AT两驱豪华型	AT两驱尊享型	AT两驱尊贵型	AT两驱旗舰型	DCT两驱豪华型	DCT两驱尊享型	DCT两驱尊贵型	DCT两驱旗舰型	DCT互联网智尊型	
13	6900061002-B11F	电动驾驶座左护罩组件	ELECTRIC DRIVER SEAT RIGHT GUARD HOOD COMPONENTS	0	0	0	0	0	0	1	0	0	0	1	0	0	
14	6800062002-B11F	内六角螺栓 M10X25	INTERNAL HEXAGON BOLT	0	0	0	0	0	0	1	0	0	0	1	0	0	
15	6800063002-B11F	ISOfix标识 （圆 扣）	ISOFIX SIGN (ROUND BUCKLE)	0	0	0	0	0	0	1	0	0	0	1	0	0	
16	6900064008-B11F	电动驾驶座右护罩总成	ELECTRIC DRIVER SEAT RIGHT GUARD HOOD COMPONENTS	0	0	0	0	0	0	1	0	0	0	1	0	0	
17	6900065008-B11F	电动驾驶座前护罩	ELECTRIC DRIVER SEAT FRONT GUARD HOOD	0	0	0	0	0	0	1	0	0	0	1	0	0	
18	6900066008-B11F	电动驾驶座线束组件	HARNESS COMPONENTS	0	0	0	0	0	0	1	0	0	0	1	0	0	
19	6800067008-B11F	电动驾驶座抬高电机限位螺钉	ELECTRIC DRIVER SEAT RAISE MOTOR HINGED SHAFT SCREW	0	0	0	0	0	0	1	0	0	0	1	0	0	
20	6800068008-B11F	电动驾驶座抬高电机铰轴螺钉	ELECTRIC DRIVER SEAT RAISE MOTOR STOP SCREW	0	0	0	0	0	0	1	0	0	0	1	0	0	
21	6900069008-B11F	电动驾驶座前抬高电机组件	ELECTRIC DRIVER SEAT FRONT RAISE MOTOR COMPONENTS	0	0	0	0	0	0	1	0	0	0	1	0	0	
22	6900071008-B11F	水平电机组件	HORIZONTAL MOTOR COMPONENT	0	0	0	0	0	0	1	0	0	0	1	0	0	
23	6900050001-B11F	电动驾驶座靠背总成	THE ELECTRIC DRIVER'S BACK ASSEMBLY	0	0	0	0	0	0	▲1	0	0	0	▲1	0	0	
24	6900010001-B11F	右前座椅总成	SEAT ASM-FR LH	0	0	0	0	0	0	▲1	0	0	0	▲1	0	0	

6900001001-B11F

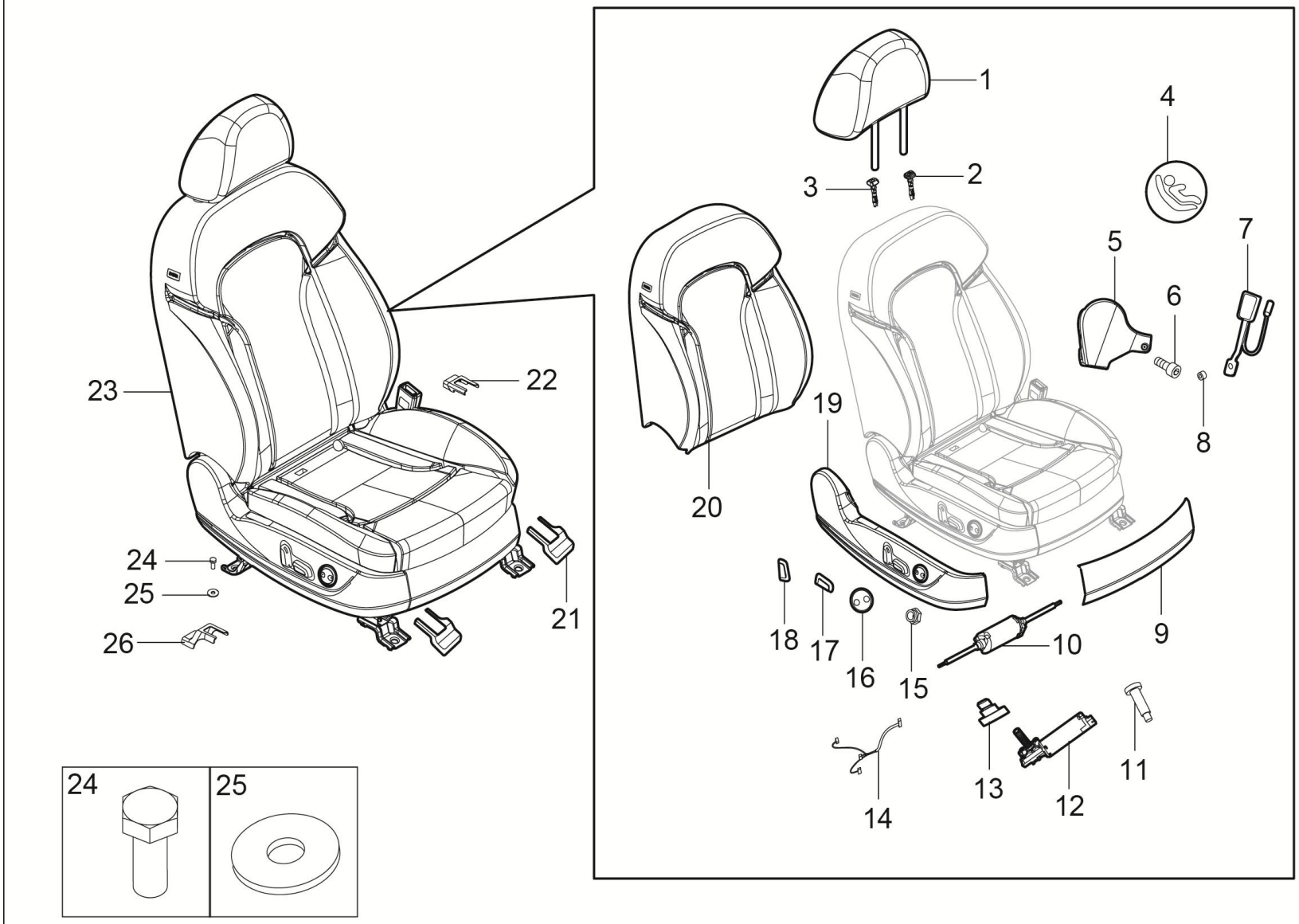

6900001001-B11F 右前座椅装置

6900001001-B11F SEAT SYSTEM-FR RH

序号	备件编码	中文名称	英文名称	NSE1.5T+LD525		TNN4G15T+LD525		TNN4G15T+A6F5				TN4G18T+DCT360					备注
				MT两驱豪华型	MT两驱尊享型	MT两驱豪华型	MT两驱尊享型	AT两驱豪华型	AT两驱尊享型	AT两驱尊贵型	AT两驱旗舰型	DCT两驱豪华型	DCT两驱尊享型	DCT两驱尊贵型	DCT两驱旗舰型	DCT互联网智尊型	
25	Q151C1025F31	六角头螺栓	BOLT	0	0	0	0	0	0	4	0	0	0	4	0	0	
26	Q40210F31	大垫圈	BIG WASHER	0	0	0	0	0	0	4	0	0	0	4	0	0	

6900001004-B11F

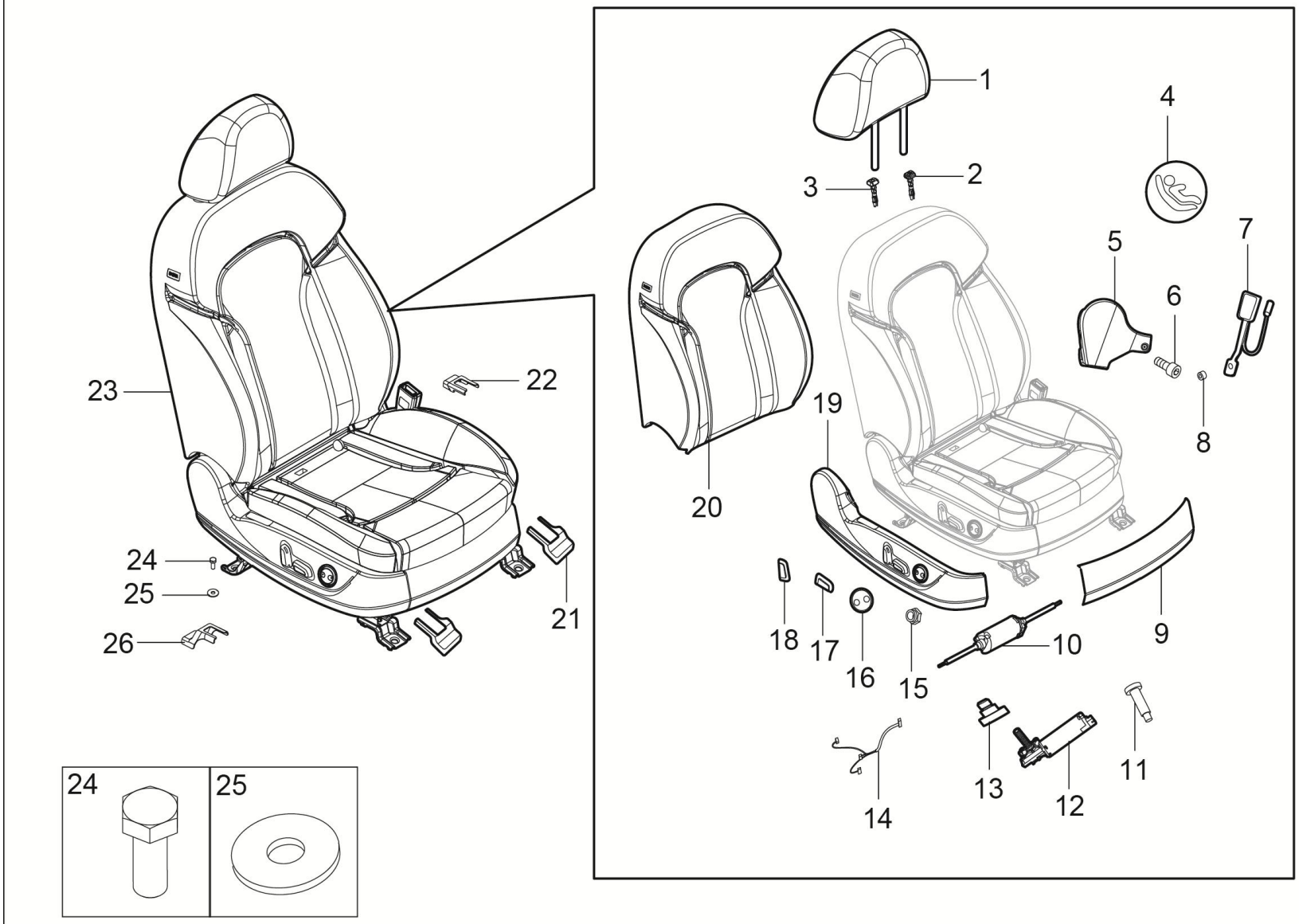

6900001004-B11F 右前座椅装置

6900001004-B11F SEAT SYSTEM-FR RH

序号	备件编码	中文名称	英文名称	NSE1.5T+LD525		TNN4G15T+LD525		TNN4G15T+A6F5				TN4G18T+DCT360					备注
				MT两驱豪华型	MT两驱尊享型	MT两驱豪华型	MT两驱尊享型	AT两驱豪华型	AT两驱尊享型	AT两驱尊贵型	AT两驱旗舰型	DCT两驱豪华型	DCT两驱尊享型	DCT两驱尊贵型	DCT两驱旗舰型	DCT互联网智尊型	
1	6800051001-B11F	驾驶座头枕总成	DRIVING SEAT HEADREST ASSEMBLY	0	0	0	0	0	0	1	0	0	0	1	0	0	
2	6800049001-B11F	无键头枕导管	HEADREST INTUBATION I (ROUND)	0	0	0	0	0	0	1	0	0	0	1	0	0	
3	6800052001-B11F	带键头枕导管	HEADREST INTUBATION Ⅱ (ROUND)	0	0	0	0	0	0	1	0	0	0	1	0	0	
4	6900014002-B11	右侧座椅内侧滑轨后支架罩	TRACK COVER - FR SEAT LH INR	0	0	0	0	0	0	1	0	0	0	1	0	0	
5	6900013002-B11	右侧座椅外侧滑轨后支架罩	TRACK COVER - FR SEAT LH OTR	0	0	0	0	0	0	1	0	0	0	1	0	0	
6	6800058004-B11F	电动驾驶座开关按钮A	ELECTRIC AUXILIARY DRIVING SEAT SWITCH BUTTONA	0	0	0	0	0	0	1	0	0	0	1	0	0	
7	6800044004-B11F	电动驾驶座开关按钮B	ELECTRIC AUXILIARY DRIVING SEAT SWITCH BUTTON B	0	0	0	0	0	0	1	0	0	0	1	0	0	
8	6800057004-B11F	电动驾驶座开关按钮C	ELECTRIC AUXILIARY DRIVING SEAT SWITCH BUTTONC	0	0	0	0	0	0	1	0	0	0	1	0	0	
9	6800058004-B11F	外六角锁紧螺母M5	OUTSIDE SIX CORNER LOCK NUT M5	0	0	0	0	0	0	1	0	0	0	1	0	0	
10	6900015001-B11	右侧座椅滑轨前支架罩	TRACK COVER - FR SEAT LH OTR	0	0	0	0	0	0	2	0	0	0	2	0	0	
11	6800059002-B11F	驾驶座右滑轨垫圈	THE DRIVER'S SEAT RIGHT SLIDE WASHER	0	0	0	0	0	0	1	0	0	0	1	0	0	
12	6900060002-B11F	锁扣总成（主驾）	LOCK ASSEMBLY (DRIVER)	0	0	0	0	0	0	1	0	0	0	1	0	0	

6900001004-B11F

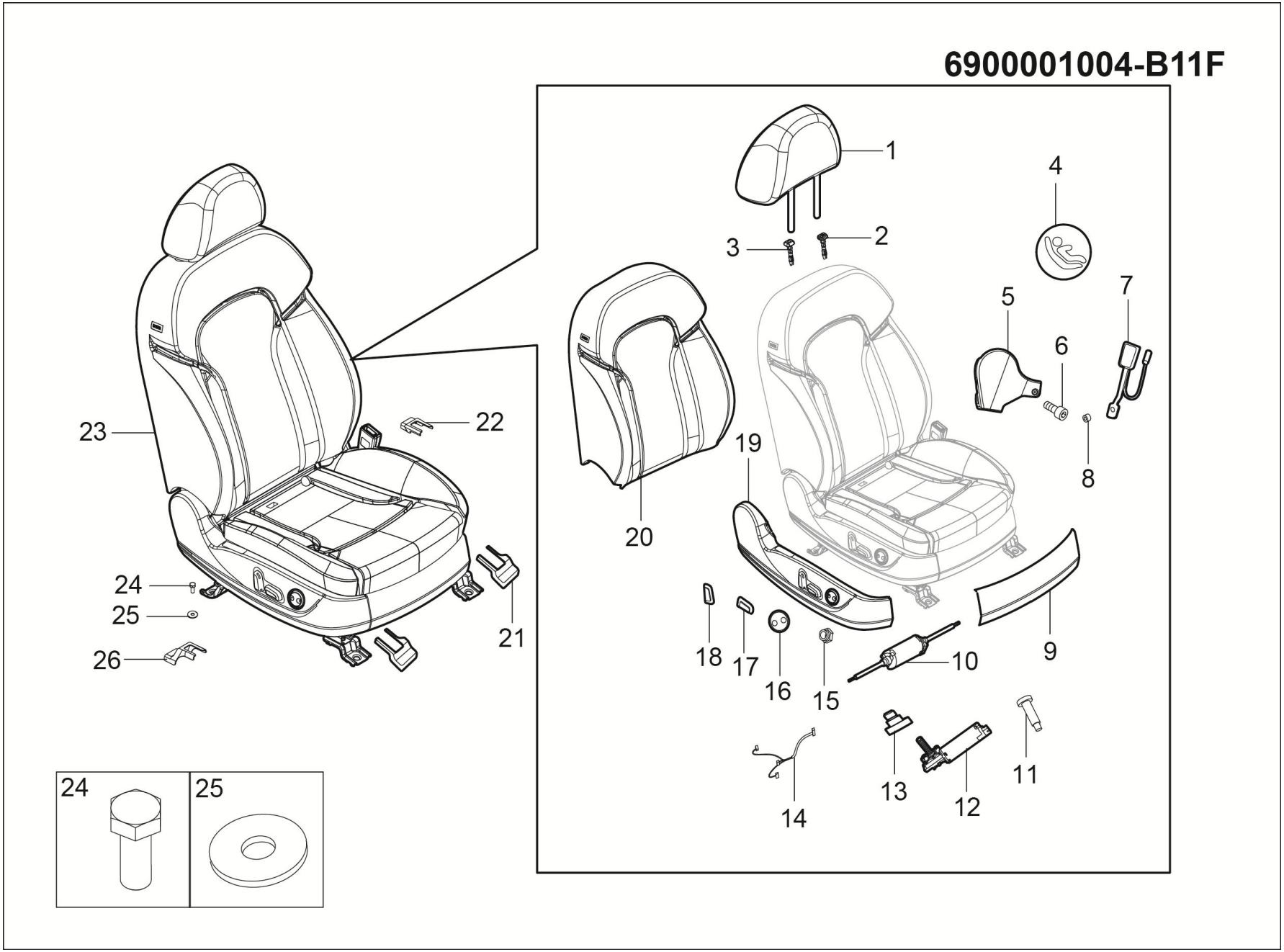

6900001004-B11F 右前座椅装置

6900001004-B11F SEAT SYSTEM-FR RH

序号	备件编码	中文名称	英文名称	NSE1.5T+LD525		TNN4G15T+LD525		TNN4G15T+A6F5				TN4G18T+DCT360					备注
				MT两驱豪华型	MT两驱尊享型	MT两驱豪华型	MT两驱尊享型	AT两驱豪华型	AT两驱尊享型	AT两驱尊贵型	AT两驱旗舰型	DCT两驱豪华型	DCT两驱尊享型	DCT两驱尊贵型	DCT两驱旗舰型	DCT互联网智尊型	
13	6900061002-B11F	电动驾驶座左护罩组件	ELECTRIC DRIVER SEAT RIGHT GUARD HOOD COMPONENTS	0	0	0	0	0	0	1	0	0	0	1	0	0	
14	6800062002-B11F	内六角螺栓 M10X25	INTERNAL HEXAGON BOLT	0	0	0	0	0	0	1	0	0	0	1	0	0	
15	6800063002-B11F	ISOfix标识 （圆 扣）	ISOFIX SIGN (ROUND BUCKLE)	0	0	0	0	0	0	1	0	0	0	1	0	0	
16	6900064002-B11F	电动驾驶座右护罩总成	ELECTRIC DRIVER SEAT RIGHT GUARD HOOD COMPONENTS	0	0	0	0	0	0	1	0	0	0	1	0	0	
17	6900065002-B11F	电动驾驶座前护罩	ELECTRIC DRIVER SEAT FRONT GUARD HOOD	0	0	0	0	0	0	1	0	0	0	1	0	0	
18	6900066002-B11F	电动驾驶座线束组件	HARNESS COMPONENTS	0	0	0	0	0	0	1	0	0	0	1	0	0	
19	6800067002-B11F	电动驾驶座抬高电机限位螺钉	ELECTRIC DRIVER SEAT RAISE MOTOR HINGED SHAFT SCREW	0	0	0	0	0	0	1	0	0	0	1	0	0	
20	6800068002-B11F	电动驾驶座抬高电机铰轴螺钉	ELECTRIC DRIVER SEAT RAISE MOTOR STOP SCREW	0	0	0	0	0	0	1	0	0	0	1	0	0	
21	6900069002-B11F	电动驾驶座前抬高电机组件	ELECTRIC DRIVER SEAT FRONT RAISE MOTOR COMPONENTS	0	0	0	0	0	0	1	0	0	0	1	0	0	
22	6900071002-B11F	水平电机组件	HORIZONTAL MOTOR COMPONENT	0	0	0	0	0	0	1	0	0	0	1	0	0	
23	6900040004-B11F	电动驾驶座靠背总成	THE ELECTRIC DRIVER'S BACK ASSEMBLY	0	0	0	0	0	0	1	0	0	0	1	0	0	
24	6900010004-B11F	右前座椅总成	SEAT ASM-FR LH	0	0	0	0	0	0	1	0	0	0	1	0	0	

6900001004-B11F

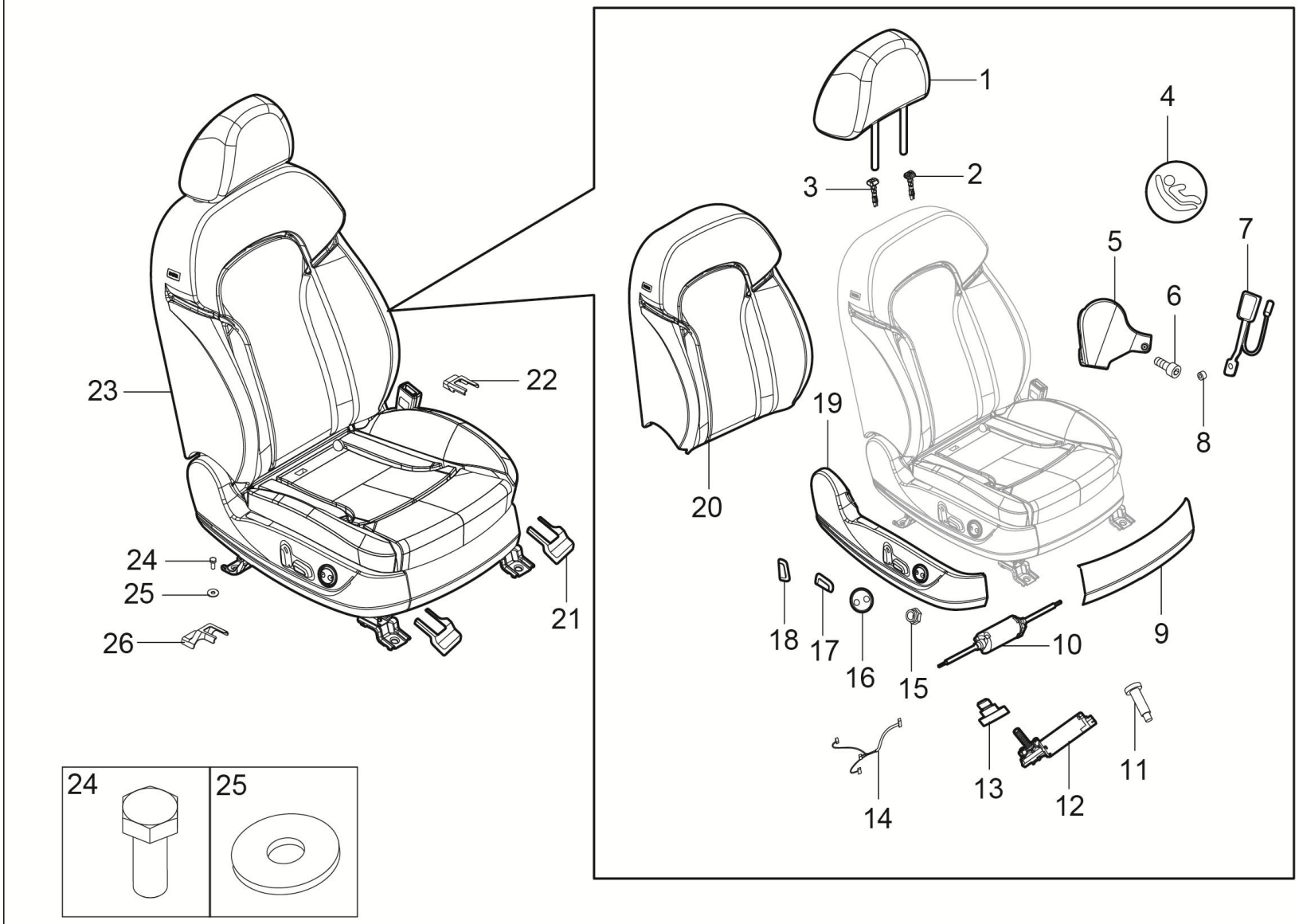

6900001004-B11F 右前座椅装置

6900001004-B11F SEAT SYSTEM-FR RH

序号	备件编码	中文名称	英文名称	NSE1.5T+LD525		TNN4G15T+LD525		TNN4G15T+A6F5				TN4G18T+DCT360					备注
				MT两驱豪华型	MT两驱尊享型	MT两驱豪华型	MT两驱尊享型	AT两驱豪华型	AT两驱尊享型	AT两驱尊贵型	AT两驱旗舰型	DCT两驱豪华型	DCT两驱尊享型	DCT两驱尊贵型	DCT两驱旗舰型	DCT互联网智尊型	
25	Q151C1025F31	六角头螺栓	BOLT	0	0	0	0	0	0	4	0	0	0	4	0	0	
26	Q40210F31	大垫圈	BIG WASHER	0	0	0	0	0	0	4	0	0	0	4	0	0	

6900001002-B11F

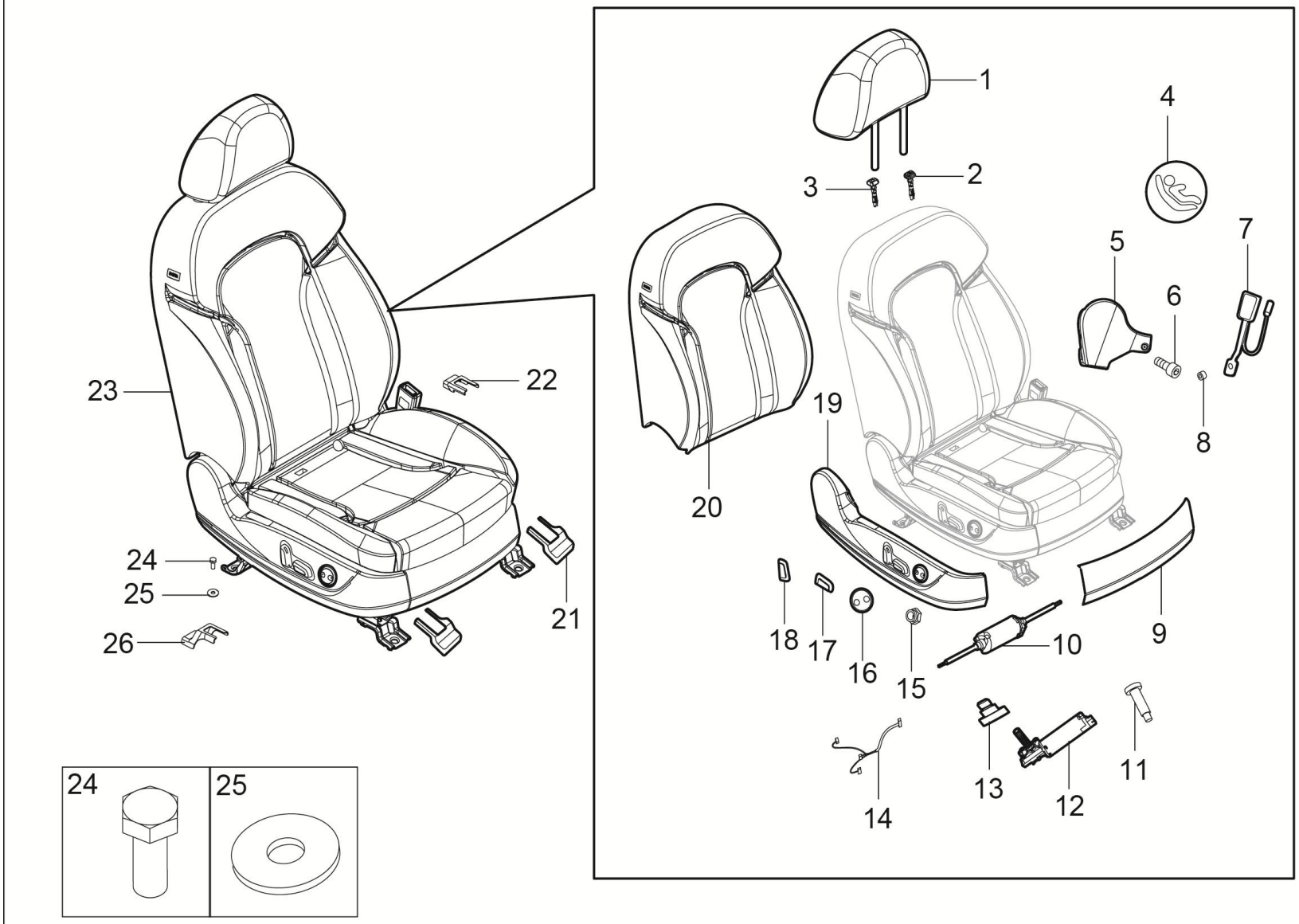

6900001002-B11F 右前座椅装置

6900001002-B11F SEAT SYSTEM-FR RH

序号	备件编码	中文名称	英文名称	NSE1.5T+LD525		TNN4G15T+LD525		TNN4G15T+A6F5				TN4G18T+DCT360					备注
				MT两驱豪华型	MT两驱尊享型	MT两驱豪华型	MT两驱尊享型	AT两驱豪华型	AT两驱尊享型	AT两驱尊贵型	AT两驱旗舰型	DCT两驱豪华型	DCT两驱尊享型	DCT两驱尊贵型	DCT两驱旗舰型	DCT互联网智尊型	
1	6800051009-B11F	驾驶座头枕总成	DRIVING SEAT HEADREST ASSEMBLY	0	0	0	0	0	0	0	1	0	0	0	1	1	
2	6800049001-B11F	无键头枕导管	HEADREST INTUBATION I (ROUND)	0	0	0	0	0	0	0	1	0	0	0	1	1	
3	6800052001-B11F	带键头枕导管	HEADREST INTUBATION Ⅱ (ROUND)	0	0	0	0	0	0	0	1	0	0	0	1	1	
4	6900014002-B11	右侧座椅内侧滑轨后支架罩	TRACK COVER - FR SEAT LH INR	0	0	0	0	0	0	0	2	0	0	0	2	2	
5	6900013002-B11	右侧座椅外侧滑轨后支架罩	TRACK COVER - FR SEAT LH OTR	0	0	0	0	0	0	0	1	0	0	0	1	1	
6	6800058009-B11F	电动驾驶座开关按钮A	ELECTRIC AUXILIARY DRIVING SEAT SWITCH BUTTONA	0	0	0	0	0	0	0	1	0	0	0	1	1	
7	6800044009-B11F	电动驾驶座开关按钮B	ELECTRIC AUXILIARY DRIVING SEAT SWITCH BUTTON B	0	0	0	0	0	0	0	1	0	0	0	1	1	
8	6800057009-B11F	电动驾驶座开关按钮C	ELECTRIC AUXILIARY DRIVING SEAT SWITCH BUTTONC	0	0	0	0	0	0	0	1	0	0	0	1	1	
9	6800058004-B11F	外六角锁紧螺母M5	OUTSIDE SIX CORNER LOCK NUT M5	0	0	0	0	0	0	0	1	0	0	0	1	1	
10	6900015001-B11	右侧座椅滑轨前支架罩	TRACK COVER - FR SEAT LH OTR	0	0	0	0	0	0	0	1	0	0	0	1	1	
11	6800059002-B11F	驾驶座右滑轨垫圈	THE DRIVER'S SEAT RIGHT SLIDE WASHER	0	0	0	0	0	0	0	1	0	0	0	1	1	
12	6900060002-B11F	锁扣总成（主驾）	LOCK ASSEMBLY (DRIVER)	0	0	0	0	0	0	0	1	0	0	0	1	1	

6900001002-B11F

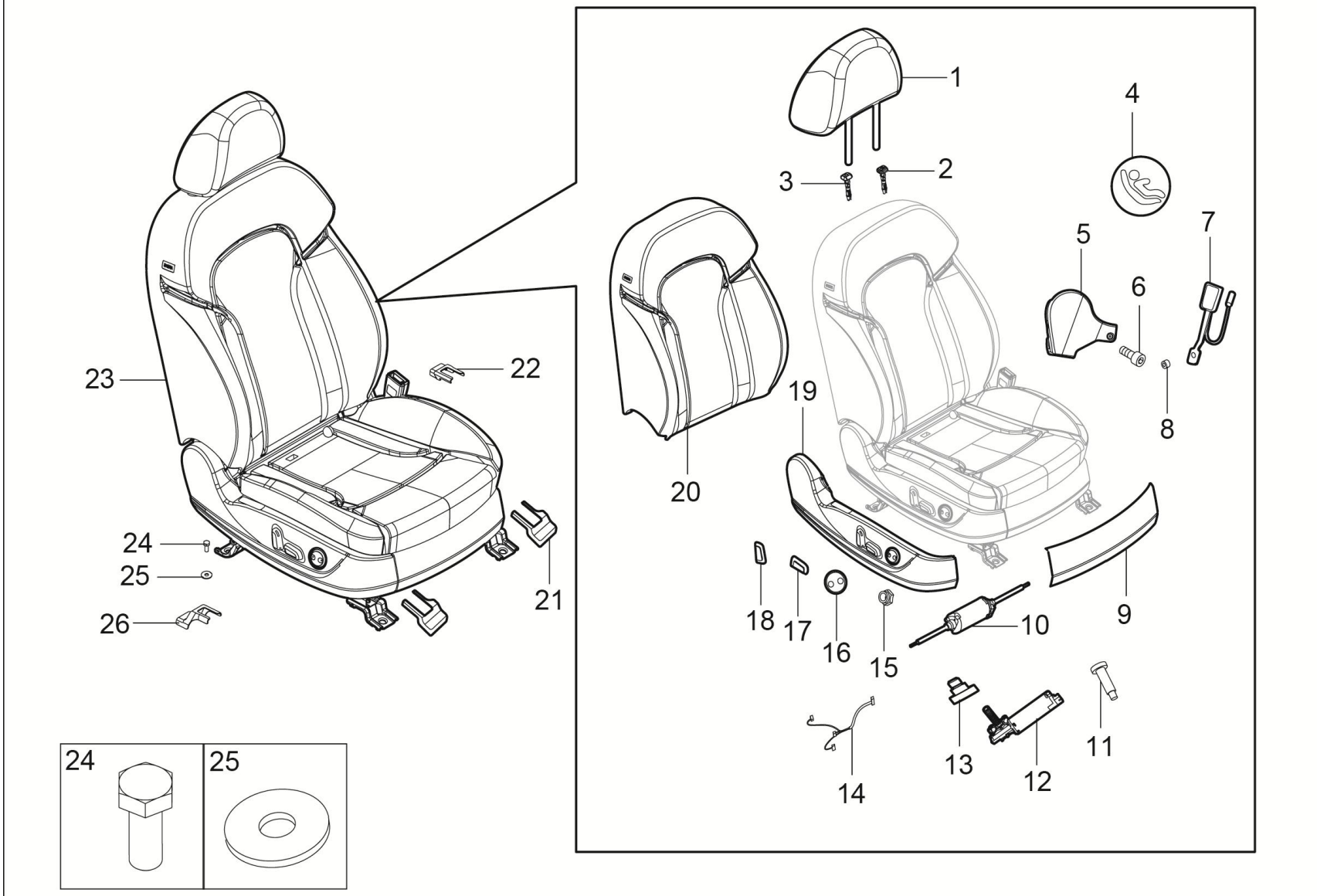

6900001002-B11F 右前座椅装置

6900001002-B11F SEAT SYSTEM-FR RH

序号	备件编码	中文名称	英文名称	NSE1.5T+LD525		TNN4G15T+LD525		TNN4G15T+A6F5				TN4G18T+DCT360					备注
				MT两驱豪华型	MT两驱尊享型	MT两驱豪华型	MT两驱尊享型	AT两驱豪华型	AT两驱尊享型	AT两驱尊贵型	AT两驱旗舰型	DCT两驱豪华型	DCT两驱尊享型	DCT两驱尊贵型	DCT两驱旗舰型	DCT互联网智尊型	
13	6900061009-B11F	电动驾驶座左护罩组件	ELECTRIC DRIVER SEAT RIGHT GUARD HOOD COMPONENTS	0	0	0	0	0	0	0	1	0	0	0	1	1	
14	6800062002-B11F	内六角螺栓 M10X25	INTERNAL HEXAGON BOLT	0	0	0	0	0	0	0	1	0	0	0	1	1	
15	6800063002-B11F	ISOfix标识 （圆 扣）	ISOFIX SIGN (ROUND BUCKLE)	0	0	0	0	0	0	0	1	0	0	0	1	1	
16	6900064009-B11F	电动驾驶座右护罩总成	ELECTRIC DRIVER SEAT RIGHT GUARD HOOD COMPONENTS	0	0	0	0	0	0	0	1	0	0	0	1	1	
17	6900065009-B11F	电动驾驶座前护罩	ELECTRIC DRIVER SEAT FRONT GUARD HOOD	0	0	0	0	0	0	0	1	0	0	0	1	1	
18	6900066009-B11F	电动驾驶座线束组件	HARNESS COMPONENTS	0	0	0	0	0	0	0	1	0	0	0	1	1	
19	6800067009-B11F	电动驾驶座抬高电机限位螺钉	ELECTRIC DRIVER SEAT RAISE MOTOR HINGED SHAFT SCREW	0	0	0	0	0	0	0	4	0	0	0	4	4	
20	6800068009-B11F	电动驾驶座抬高电机铰轴螺钉	ELECTRIC DRIVER SEAT RAISE MOTOR STOP SCREW	0	0	0	0	0	0	0	4	0	0	0	4	4	
21	6900069009-B11F	电动驾驶座前抬高电机组件	ELECTRIC DRIVER SEAT FRONT RAISE MOTOR COMPONENTS	0	0	0	0	0	0	0	1	0	0	0	1	1	
22	6900071009-B11F	水平电机组件	HORIZONTAL MOTOR COMPONENT	0	0	0	0	0	0	0	1	0	0	0	1	1	
23	6900060002-B11F	电动驾驶座靠背总成	THE ELECTRIC DRIVER'S BACK ASSEMBLY	0	0	0	0	0	0	0	1	0	0	0	1	1	
24	6900010002-B11F	右前座椅总成	SEAT ASM-FR RH	0	0	0	0	0	0	0	1	0	0	0	1	1	

6900001002-B11F

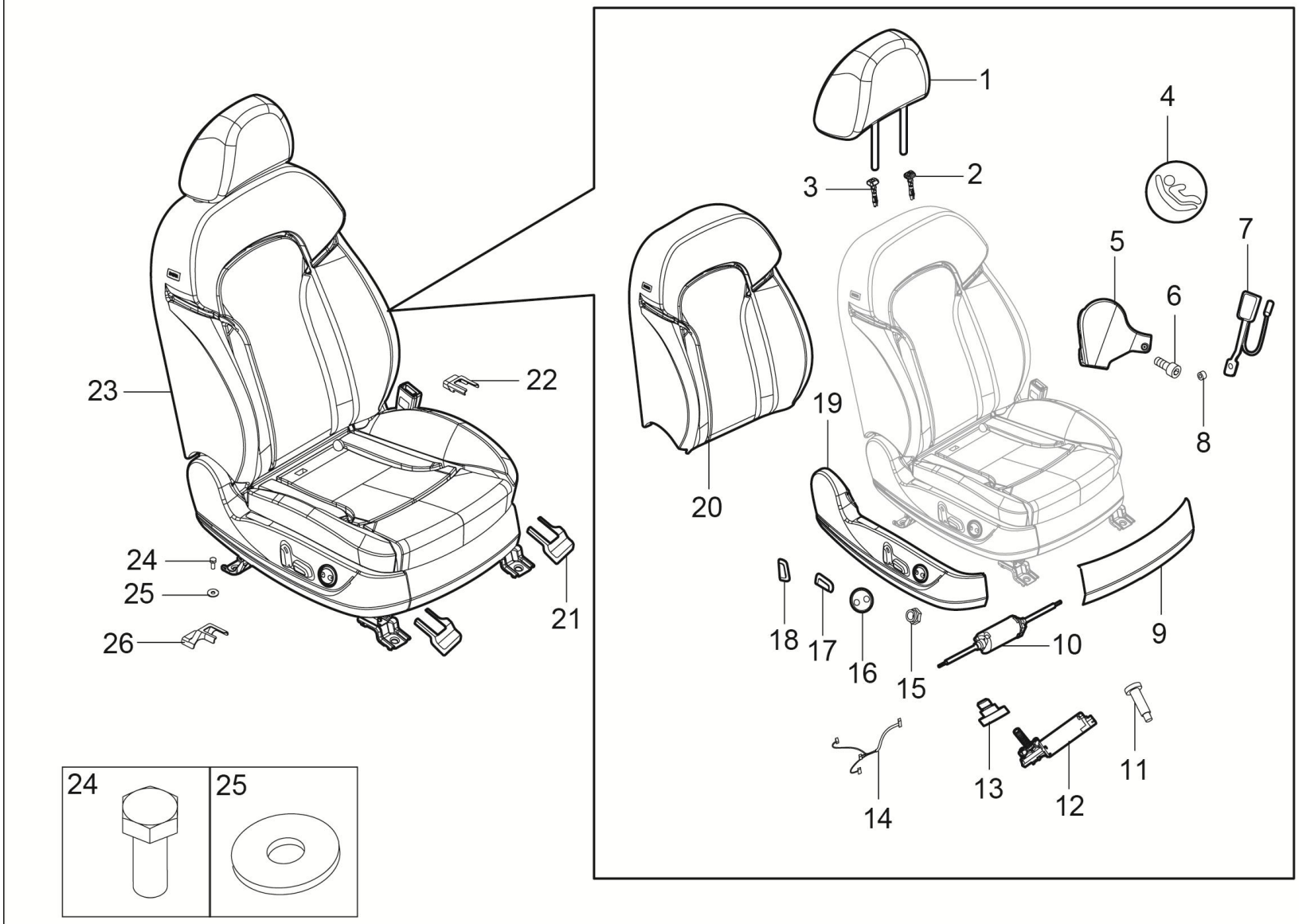

6900001002-B11F 右前座椅装置

6900001002-B11F SEAT SYSTEM-FR RH

序号	备件编码	中文名称	英文名称	NSE1.5T+LD525		TNN4G15T+LD525		TNN4G15T+A6F5				TN4G18T+DCT360					备注
				MT两驱豪华型	MT两驱尊享型	MT两驱豪华型	MT两驱尊享型	AT两驱豪华型	AT两驱尊享型	AT两驱尊贵型	AT两驱旗舰型	DCT两驱豪华型	DCT两驱尊享型	DCT两驱尊贵型	DCT两驱旗舰型	DCT互联网智尊型	
25	Q151C1025F31	六角头螺栓	BOLT	0	0	0	0	0	0	0	4	0	0	0	4	4	
26	Q40210F31	大垫圈	BIG WASHER	0	0	0	0	0	0	0	4	0	0	0	4	4	

6900001005-B11F

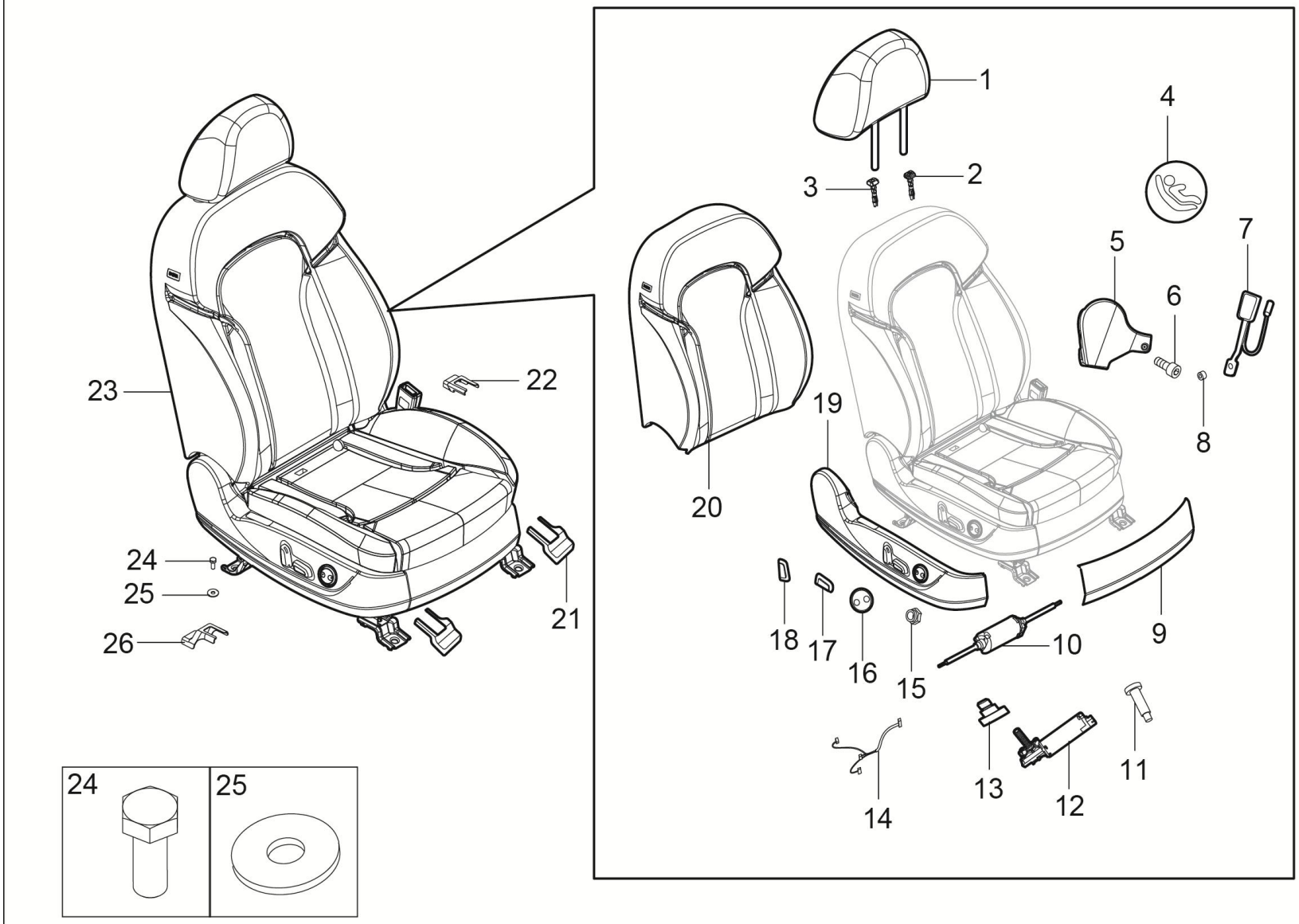

6900001005-B11F 右前座椅装置

6900001005-B11F SEAT SYSTEM-FR RH

序号	备件编码	中文名称	英文名称	NSE1.5T+LD525		TNN4G15T+LD525		TNN4G15T+A6F5				TN4G18T+DCT360					备注
				MT两驱豪华型	MT两驱尊享型	MT两驱豪华型	MT两驱尊享型	AT两驱豪华型	AT两驱尊享型	AT两驱尊贵型	AT两驱旗舰型	DCT两驱豪华型	DCT两驱尊享型	DCT两驱尊贵型	DCT两驱旗舰型	DCT互联网智尊型	
1	6800051001-B11F	驾驶座头枕总成	DRIVING SEAT HEADREST ASSEMBLY	0	0	0	0	0	0	0	1	0	0	0	1	1	
2	6800049001-B11F	无键头枕导管	HEADREST INTUBATION I (ROUND)	0	0	0	0	0	0	0	1	0	0	0	1	1	
3	6800052001-B11F	带键头枕导管	HEADREST INTUBATION Ⅱ (ROUND)	0	0	0	0	0	0	0	1	0	0	0	1	1	
4	6900014002-B11	右侧座椅内侧滑轨后支架罩	TRACK COVER - FR SEAT LH INR	0	0	0	0	0	0	0	2	0	0	0	2	2	
5	6900013002-B11	右侧座椅外侧滑轨后支架罩	TRACK COVER - FR SEAT LH OTR	0	0	0	0	0	0	0	1	0	0	0	1	1	
6	6800058005-B11F	电动驾驶座开关按钮A	ELECTRIC AUXILIARY DRIVING SEAT SWITCH BUTTONA	0	0	0	0	0	0	0	1	0	0	0	1	1	
7	6800044005-B11F	电动驾驶座开关按钮B	ELECTRIC AUXILIARY DRIVING SEAT SWITCH BUTTON B	0	0	0	0	0	0	0	1	0	0	0	1	1	
8	6800057005-B11F	电动驾驶座开关按钮C	ELECTRIC AUXILIARY DRIVING SEAT SWITCH BUTTONC	0	0	0	0	0	0	0	1	0	0	0	1	1	
9	6800058004-B11F	外六角锁紧螺母M5	OUTSIDE SIX CORNER LOCK NUT M5	0	0	0	0	0	0	0	1	0	0	0	1	1	
10	6900015001-B11	右侧座椅滑轨前支架罩	TRACK COVER - FR SEAT LH OTR	0	0	0	0	0	0	0	1	0	0	0	1	1	
11	6800059002-B11F	驾驶座右滑轨垫圈	THE DRIVER'S SEAT RIGHT SLIDE WASHER	0	0	0	0	0	0	0	1	0	0	0	1	1	
12	6900060002-B11F	锁扣总成（主驾）	LOCK ASSEMBLY (DRIVER)	0	0	0	0	0	0	0	1	0	0	0	1	1	

6900001005-B11F

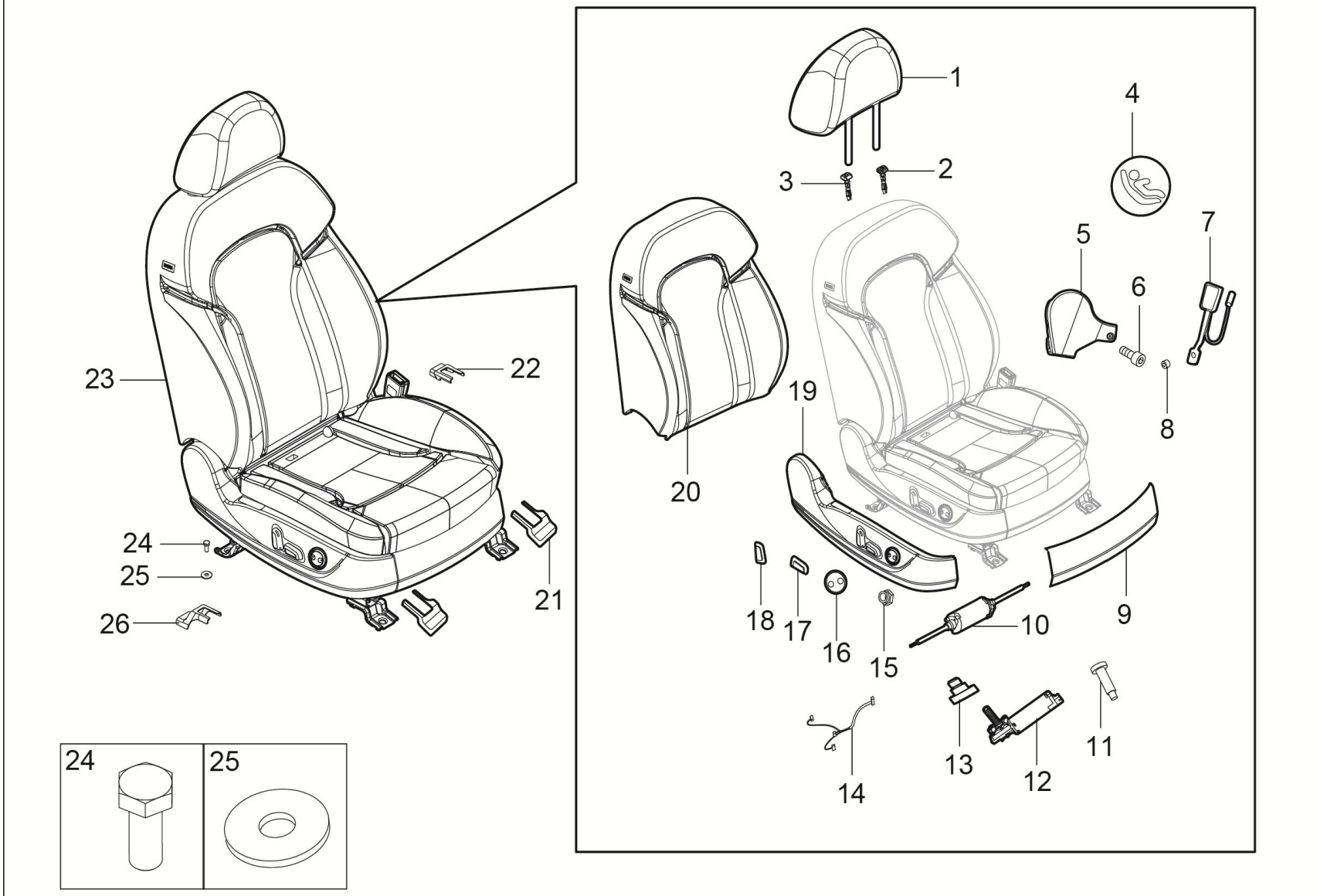

6900001005-B11F 右前座椅装置

6900001005-B11F SEAT SYSTEM-FR RH

序号	备件编码	中文名称	英文名称	NSE1.5T+LD525		TNN4G15T+LD525		TNN4G15T+A6F5				TN4G18T+DCT360					备注
				MT两驱豪华型	MT两驱尊享型	MT两驱豪华型	MT两驱尊享型	AT两驱豪华型	AT两驱尊享型	AT两驱尊贵型	AT两驱旗舰型	DCT两驱豪华型	DCT两驱尊享型	DCT两驱尊贵型	DCT两驱旗舰型	DCT互联网智尊型	
13	6900061005-B11F	电动驾驶座左护罩组件	ELECTRIC DRIVER SEAT RIGHT GUARD HOOD COMPONENTS	0	0	0	0	0	0	0	1	0	0	0	1	1	
14	6800062002-B11F	内六角螺栓 M10X25	INTERNAL HEXAGON BOLT	0	0	0	0	0	0	0	1	0	0	0	1	1	
15	6800063002-B11F	ISOfix标识 （圆 扣）	ISOFIX SIGN (ROUND BUCKLE)	0	0	0	0	0	0	0	1	0	0	0	1	1	
16	6900064005-B11F	电动驾驶座右护罩总成	ELECTRIC DRIVER SEAT RIGHT GUARD HOOD COMPONENTS	0	0	0	0	0	0	0	1	0	0	0	1	1	
17	6900065005-B11F	电动驾驶座前护罩	ELECTRIC DRIVER SEAT FRONT GUARD HOOD	0	0	0	0	0	0	0	1	0	0	0	1	1	
18	6900066005-B11F	电动驾驶座线束组件	HARNESS COMPONENTS	0	0	0	0	0	0	0	1	0	0	0	1	1	
19	6800067002-B11F	电动驾驶座抬高电机限位螺钉	ELECTRIC DRIVER SEAT RAISE MOTOR HINGED SHAFT SCREW	0	0	0	0	0	0	0	4	0	0	0	4	4	
20	6800068002-B11F	电动驾驶座抬高电机铰轴螺钉	ELECTRIC DRIVER SEAT RAISE MOTOR STOP SCREW	0	0	0	0	0	0	0	4	0	0	0	4	4	
21	6900069005-B11F	电动驾驶座前抬高电机组件	ELECTRIC DRIVER SEAT FRONT RAISE MOTOR COMPONENTS	0	0	0	0	0	0	0	1	0	0	0	1	1	
22	6900071005-B11F	水平电机组件	HORIZONTAL MOTOR COMPONENT	0	0	0	0	0	0	0	1	0	0	0	1	1	
23	6900040005-B11F	电动驾驶座靠背总成	THE ELECTRIC DRIVER'S BACK ASSEMBLY	0	0	0	0	0	0	0	1	0	0	0	1	1	
24	6900010005-B11F	右前座椅总成	SEAT ASM-FR RH	0	0	0	0	0	0	0	1	0	0	0	1	1	

6900001005-B11F

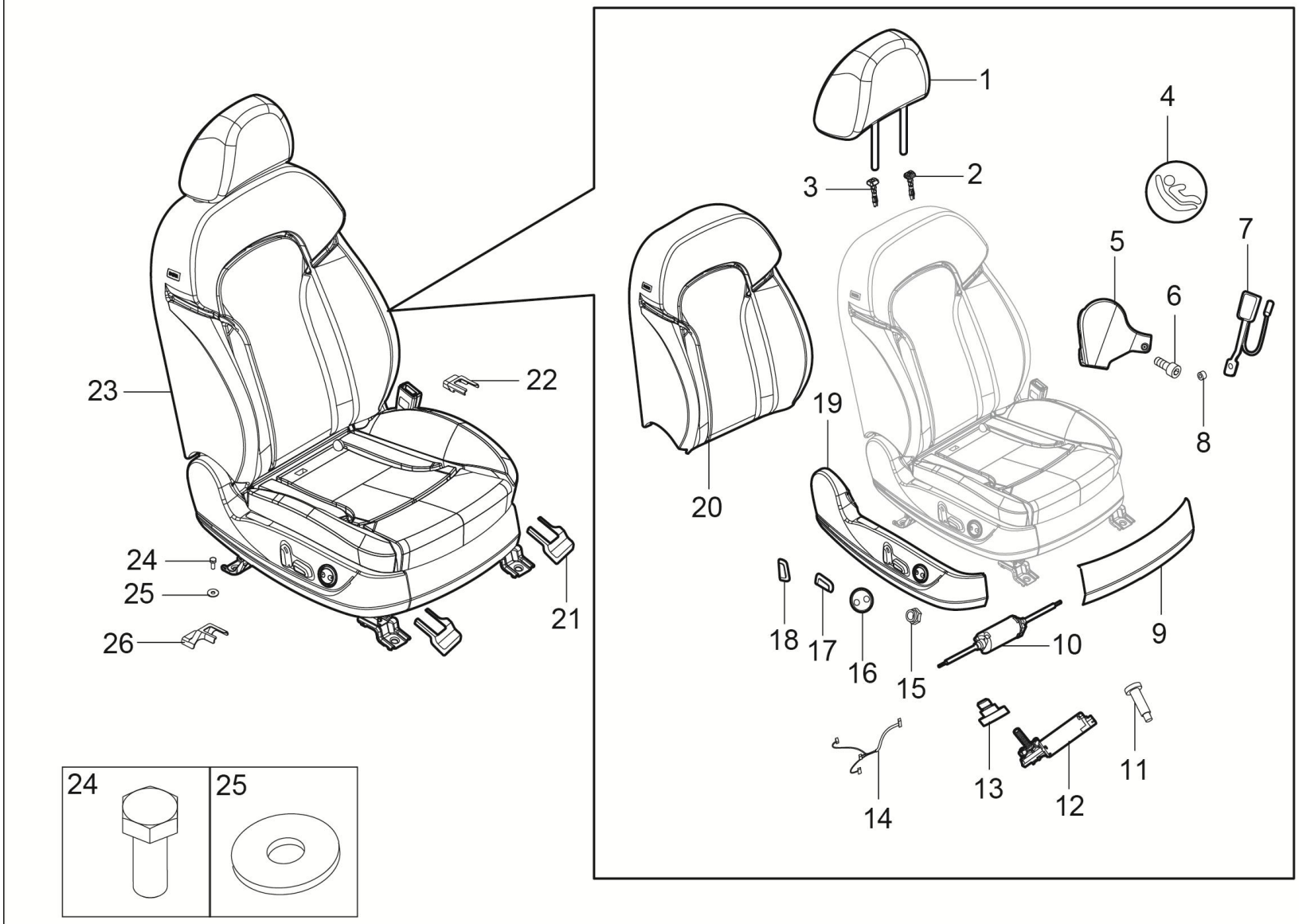

6900001005-B11F 右前座椅装置

6900001005-B11F SEAT SYSTEM-FR RH

序号	备件编码	中文名称	英文名称	NSE1.5T+LD525		TNN4G15T+LD525		TNN4G15T+A6F5				TN4G18T+DCT360					备注
				MT两驱豪华型	MT两驱尊享型	MT两驱豪华型	MT两驱尊享型	AT两驱豪华型	AT两驱尊享型	AT两驱尊贵型	AT两驱旗舰型	DCT两驱豪华型	DCT两驱尊享型	DCT两驱尊贵型	DCT两驱旗舰型	DCT互联网智尊型	
25	Q151C1025F31	六角头螺栓	BOLT	0	0	0	0	0	0	0	4	0	0	0	4	4	
26	Q40210F31	大垫圈	BIG WASHER	0	0	0	0	0	0	0	4	0	0	0	4	4	

6900001006-B11F

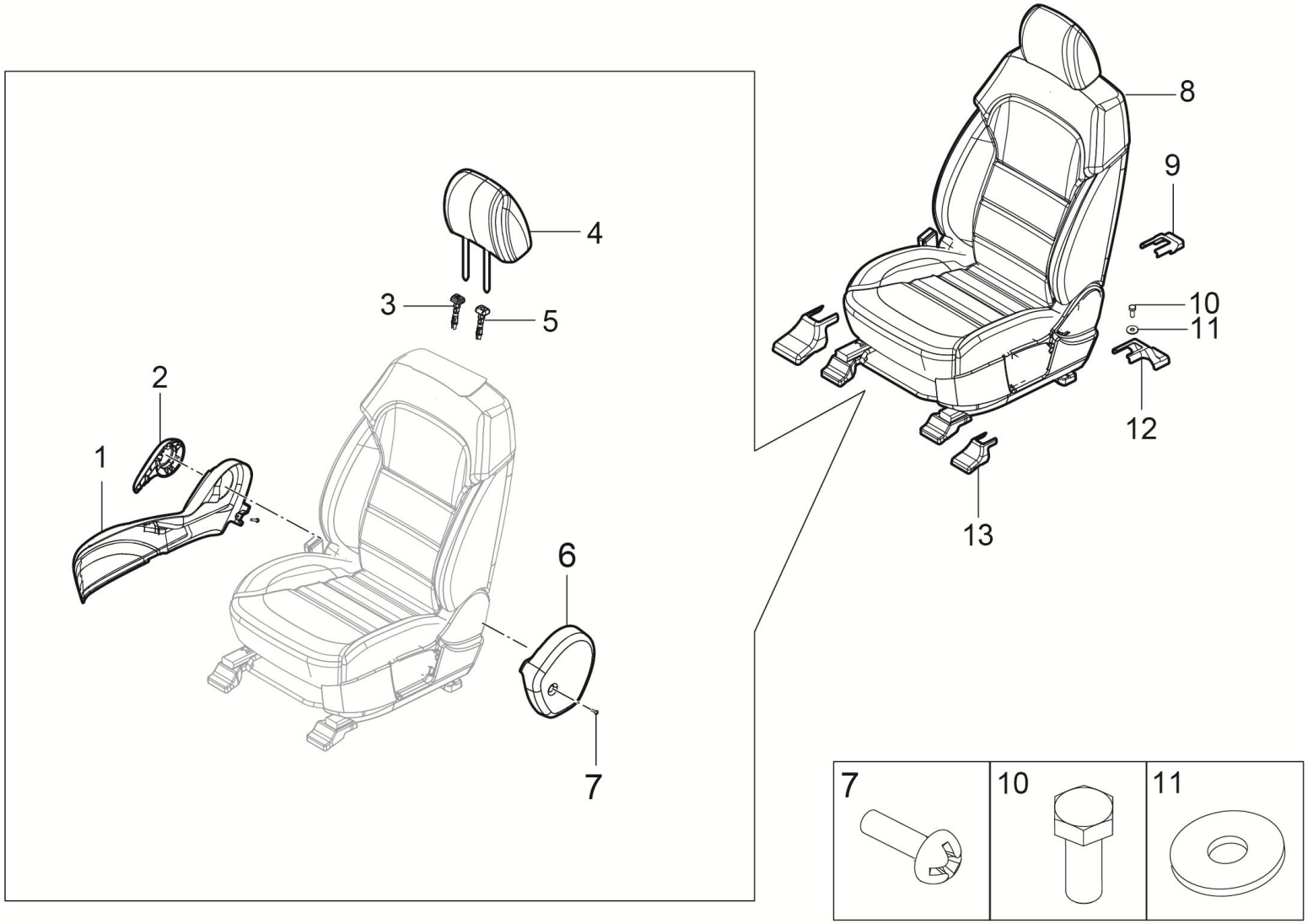

6900001006-B11F 右前座椅装置

6900001006-B11F SEAT SYSTEM-FR RH

序号	备件编码	中文名称	英文名称	NSE1.5T+LD525		TNN4G15T+LD525		TNN4G15T+A6F5				TN4G18T+DCT360					备注
				MT两驱豪华型	MT两驱尊享型	MT两驱豪华型	MT两驱尊享型	AT两驱豪华型	AT两驱尊享型	AT两驱尊贵型	AT两驱旗舰型	DCT两驱豪华型	DCT两驱尊享型	DCT两驱尊贵型	DCT两驱旗舰型	DCT互联网智尊型	
1	6800053001-B11F	右前椅外侧装饰板	LEFT FRONT CHAIR OUTSIDE DECORATING PLATE TO 6	1	0	1	0	1	0	0	0	1	0	0	0	0	
2	6900054001-B11F	右前椅调角器手柄	THE LEFT FRONT SEAT ILLUSTRATES THE HANDLE	1	0	1	0	1	0	0	0	1	0	0	0	0	
3	6800049001-B11F	无键头枕导管	KEYLESS HEADREST CATHETER	1	0	1	0	1	0	0	0	1	0	0	0	0	
4	6800051001-B11F	前椅头枕总成	FORMER CHAIR HEADREST ASSEMBLY (FABRIC)	1	0	1	0	1	0	0	0	1	0	0	0	0	
5	6800052001-B11F	带键头枕导管	WITH KEY HEAD TUBE ASSEMBLY	1	0	1	0	1	0	0	0	1	0	0	0	0	
6	6900048001-B11F	右前椅内侧装饰板	LEFT FRONT CHAIR INSIDE OF THE DECORATIVE BOARD	1	0	1	0	1	0	0	0	1	0	0	0	0	
7	6800047101-B11F	自攻螺钉	TAPPING SCREW	1	0	1	0	1	0	0	0	1	0	0	0	0	
8	6900010006-B11F	右前座椅总成	SEAT ASM-FR RH	1	0	1	0	1	0	0	0	1	0	0	0	0	
9	6900013006-B11	右侧座椅外侧滑轨后支架罩	TRACK COVER - FR SEAT RH OTR	1	0	1	0	1	0	0	0	1	0	0	0	0	
10	Q151C1025F31	六角头螺栓	BOLT	4	0	4	0	4	0	0	0	4	0	0	0	0	
11	Q40210F31	大垫圈	BIG WASHER	4	0	4	0	4	0	0	0	4	0	0	0	0	
12	6900014006-B11	右侧座椅内侧滑轨后支架罩	TRACK COVER - FR SEAT RH INR	1	0	1	0	1	0	0	0	1	0	0	0	0	

6900001006-B11F

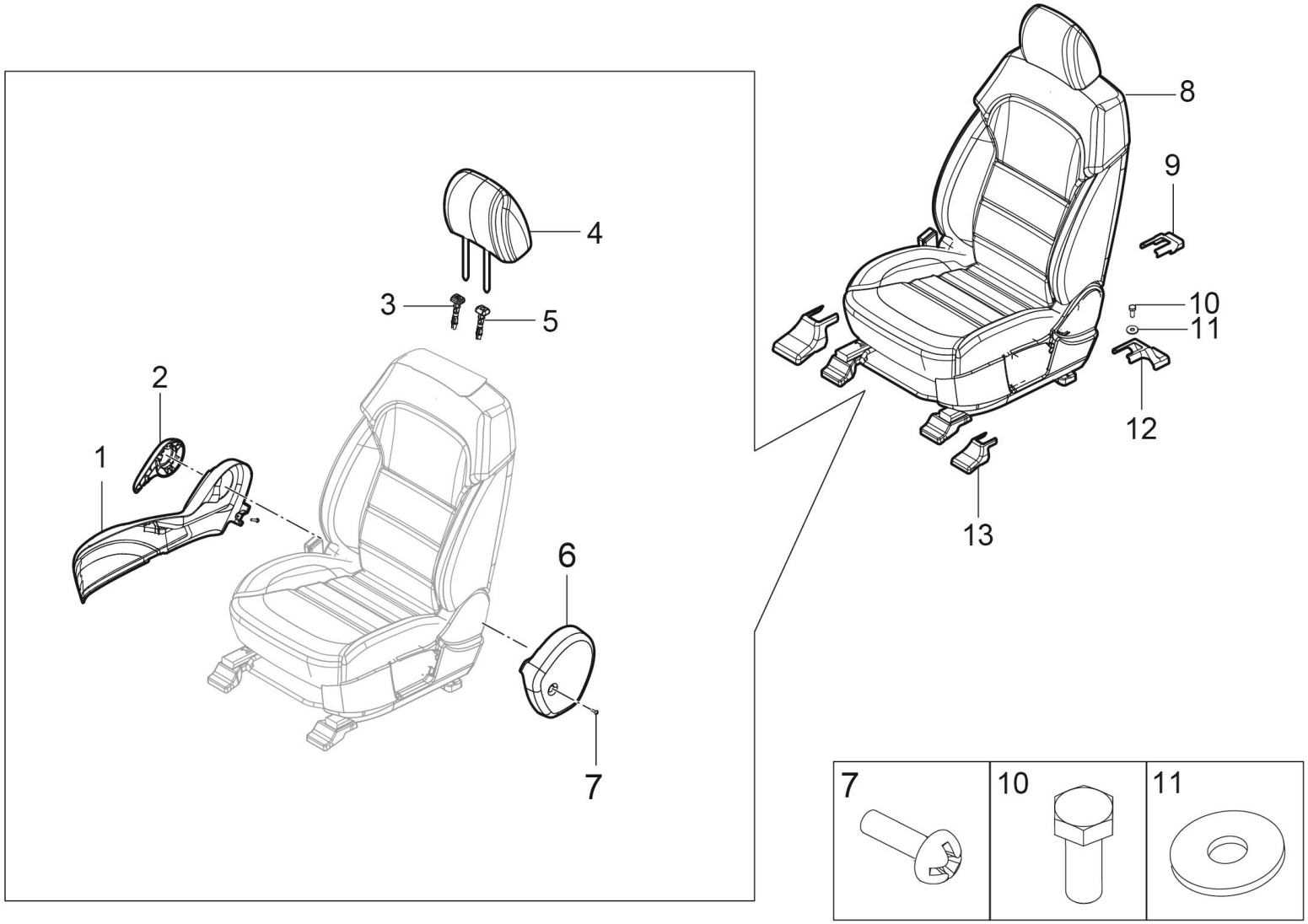

6900001006-B11F 右前座椅装置

6900001006-B11F SEAT SYSTEM-FR RH

序号	备件编码	中文名称	英文名称	NSE1.5T+LD525		TNN4G15T+LD525		TNN4G15T+A6F5				TN4G18T+DCT360					备注
				MT两驱豪华型	MT两驱尊享型	MT两驱豪华型	MT两驱尊享型	AT两驱豪华型	AT两驱尊享型	AT两驱尊贵型	AT两驱旗舰型	DCT两驱豪华型	DCT两驱尊享型	DCT两驱尊贵型	DCT两驱旗舰型	DCT互联网智尊型	
13	6800015006-B11	左侧座椅外侧滑轨前支架罩	TRACK COVER - FR SEAT RH OTR	2	0	2	0	2	0	0	0	2	0	0	0	0	

6900001007-B11F

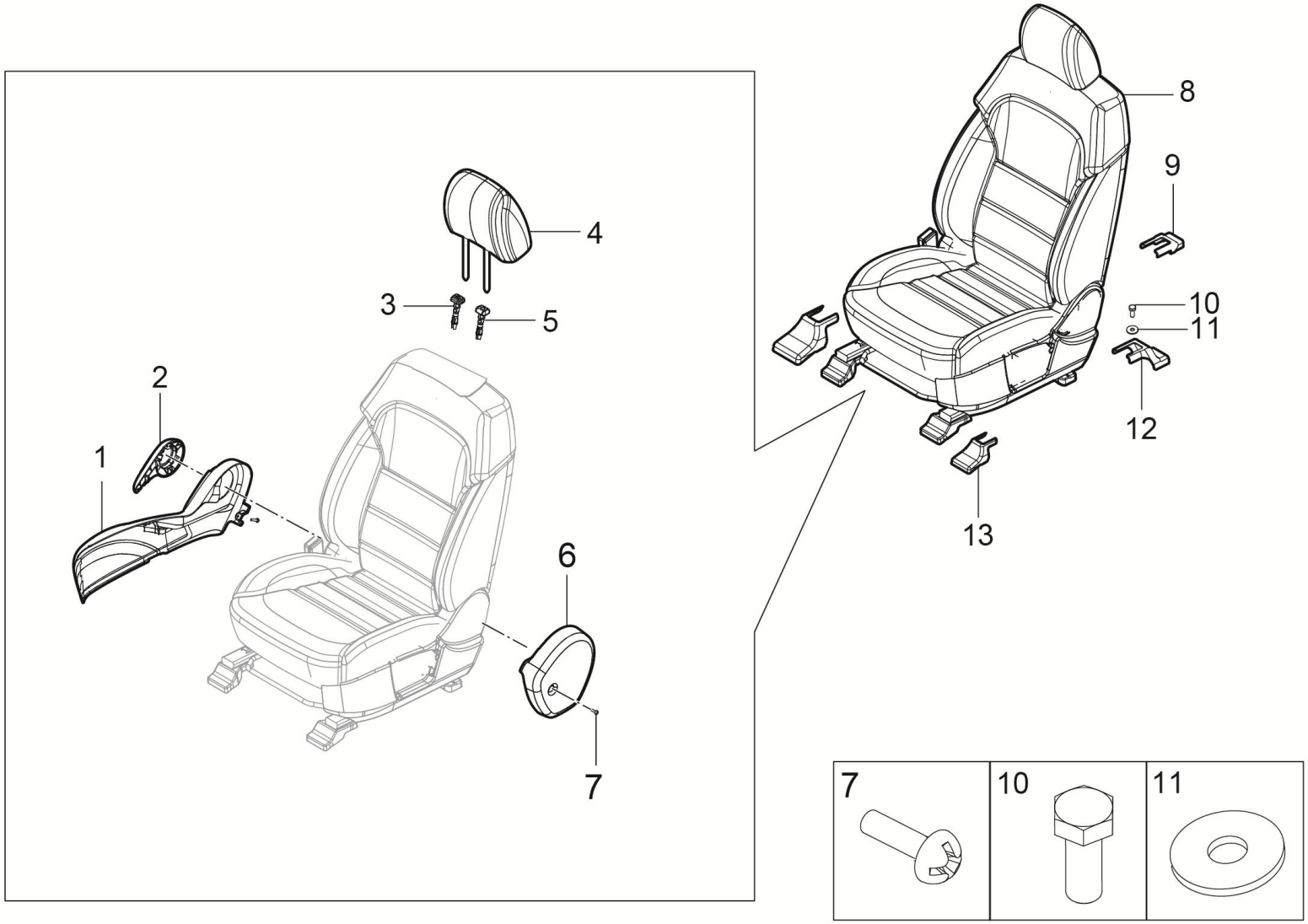

6900001007-B11F 右前座椅装置

6900001007-B11F SEAT SYSTEM-FR RH

序号	备件编码	中文名称	英文名称	NSE1.5T+LD525		TNN4G15T+LD525		TNN4G15T+A6F5				TN4G18T+DCT360					备注
				MT两驱豪华型	MT两驱尊享型	MT两驱豪华型	MT两驱尊享型	AT两驱豪华型	AT两驱尊享型	AT两驱尊贵型	AT两驱旗舰型	DCT两驱豪华型	DCT两驱尊享型	DCT两驱尊贵型	DCT两驱旗舰型	DCT互联网智尊型	
1	6800053001-B11F	右前椅外侧装饰板	LEFT FRONT CHAIR OUTSIDE DECORATING PLATE TO 6	0	1	0	1	0	1	0	0	0	1	0	0	0	
2	6900054001-B11F	右前椅调角器手柄	THE LEFT FRONT SEAT ILLUSTRATES THE HANDLE	0	1	0	1	0	1	0	0	0	1	0	0	0	
3	6800049001-B11F	无键头枕导管	KEYLESS HEADREST CATHETER	0	1	0	1	0	1	0	0	0	1	0	0	0	
4	6800051001-B11F	前椅头枕总成	FORMER CHAIR HEADREST ASSEMBLY (FABRIC)	0	1	0	1	0	1	0	0	0	1	0	0	0	
5	6800052001-B11F	带键头枕导管	WITH KEY HEAD TUBE ASSEMBLY	0	1	0	1	0	1	0	0	0	1	0	0	0	
6	6900048001-B11F	右前椅内侧装饰板	LEFT FRONT CHAIR INSIDE OF THE DECORATIVE BOARD	0	1	0	1	0	1	0	0	0	1	0	0	0	
7	6800047101-B11F	自攻螺钉	TAPPING SCREW	0	1	0	1	0	1	0	0	0	1	0	0	0	
8	6900010007-B11F	右前座椅总成	SEAT ASM-FR RH	0	1	0	1	0	1	0	0	0	1	0	0	0	
9	6900013006-B11	右侧座椅外侧滑轨后支架罩	TRACK COVER - FR SEAT RH OTR	0	1	0	1	0	1	0	0	0	1	0	0	0	
10	Q151C1025F31	六角头螺栓	BOLT	0	4	0	4	0	4	0	0	0	4	0	0	0	
11	Q40210F31	大垫圈	BIG WASHER	0	4	0	4	0	4	0	0	0	4	0	0	0	
12	6900014006-B11	右侧座椅内侧滑轨后支架罩	TRACK COVER - FR SEAT RH INR	0	1	0	1	0	1	0	0	0	1	0	0	0	

6900001007-B11F

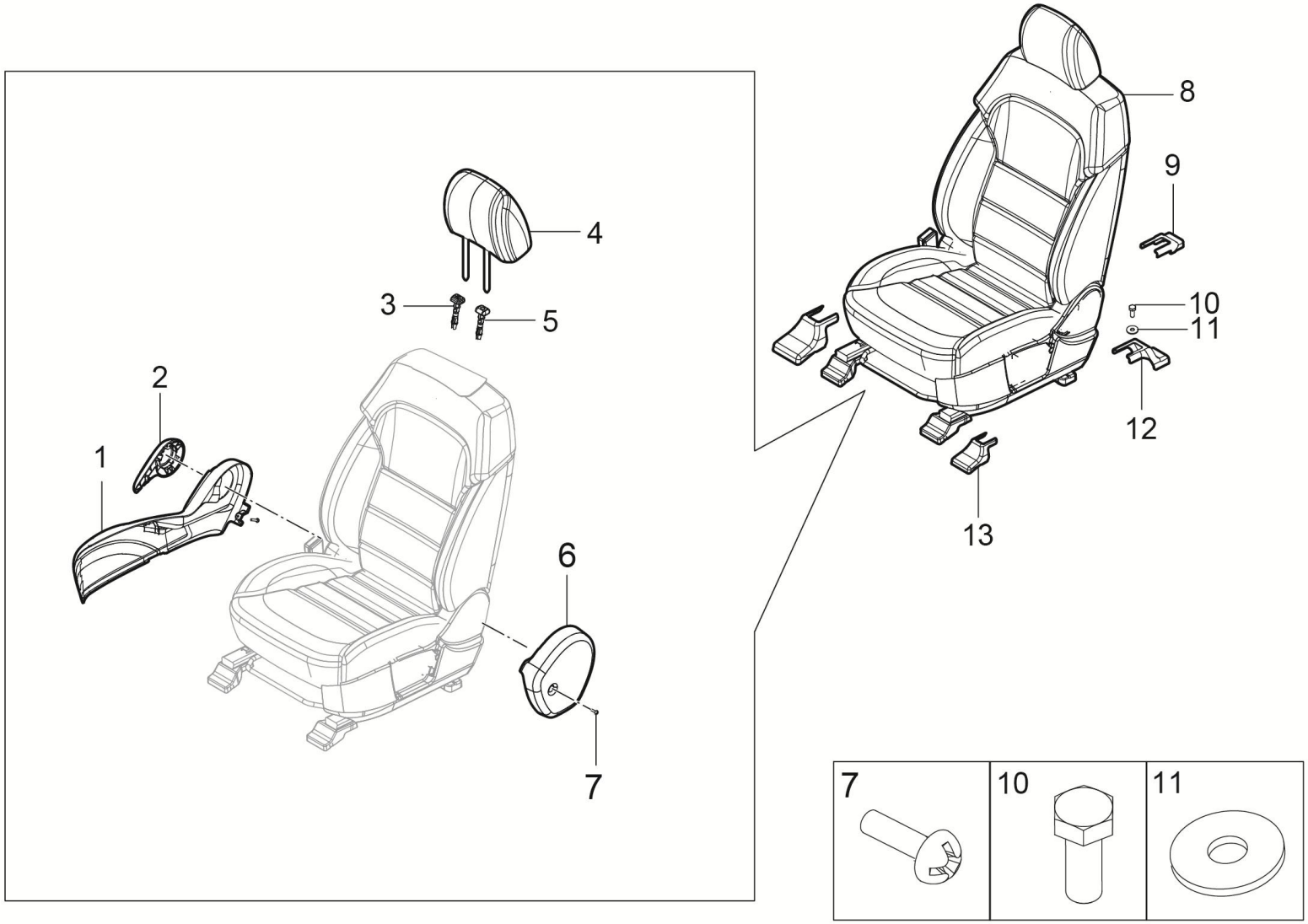

6900001007-B11F 右前座椅装置

6900001007-B11F SEAT SYSTEM-FR RH

序号	备件编码	中文名称	英文名称	NSE1.5T+LD525		TNN4G15T+LD525		TNN4G15T+A6F5				TN4G18T+DCT360					备注
				MT两驱豪华型	MT两驱尊享型	MT两驱豪华型	MT两驱尊享型	AT两驱豪华型	AT两驱尊享型	AT两驱尊贵型	AT两驱旗舰型	DCT两驱豪华型	DCT两驱尊享型	DCT两驱尊贵型	DCT两驱旗舰型	DCT互联网智尊型	
13	6800015005-B11	右侧座椅滑轨前支架罩	TRACK COVER - FR SEAT RH OTR	0	2	0	2	0	2	0	0	0	2	0	0	0	

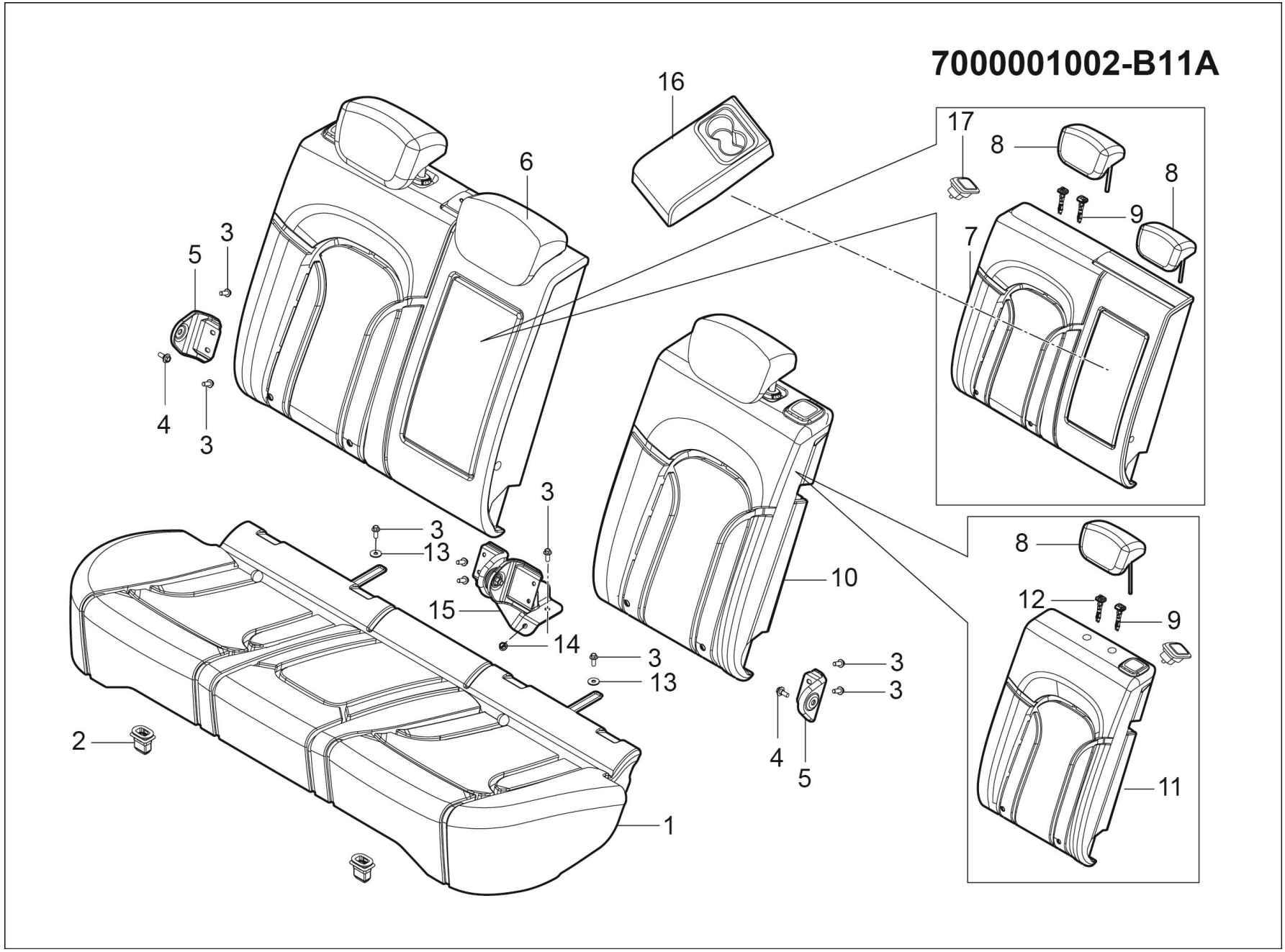
7000001002-B11A
16
17
8
8
9
7
6
3
5
4
3
3
3
13
15
14
3
13
10
3
3
4
5
8
12
9
11
2
1

7000001002-B11A 后座椅装置

7000001002-B11A SEAT SYSTEM-RR

序号	备件编码	中文名称	英文名称	NSE1.5T+LD525		TNN4G15T+LD525		TNN4G15T+A6F5				TN4G18T+DCT360					备注
				MT两驱豪华型	MT两驱尊享型	MT两驱豪华型	MT两驱尊享型	AT两驱豪华型	AT两驱尊享型	AT两驱尊贵型	AT两驱旗舰型	DCT两驱豪华型	DCT两驱尊享型	DCT两驱尊贵型	DCT两驱旗舰型	DCT互联网智尊型	
1	7003010002-B11A	后座椅坐垫总成	REAR SEAT CUSHION ASM	0	0	0	0	0	0	▲1	▲1	0	0	▲1	▲1	▲1	2选1，裕华座椅选用
1	7003010015-B11	后座椅坐垫总成	REAR SEAT CUSHION ASM	0	0	0	0	0	0	▲1	▲1	0	0	▲1	▲1	▲1	2选1，仁泰座椅选用
2	7003011-A01	塑料卡扣	CLIP	0	0	0	0	0	0	2	2	0	0	2	2	2	
3	Q151C1025F31	六角头螺栓	BOLT	0	0	0	0	0	0	12	12	0	0	12	12	12	
4	B1840820	六角法兰面螺栓	BOLT	0	0	0	0	0	0	2	2	0	0	2	2	2	
5	7007011002-B11	后座椅外侧安装支架	REAR SEAT BRACKET OTR	0	0	0	0	0	0	▲1	▲1	0	0	▲1	▲1	▲1	2选1，裕华座椅选用
5	7007011005-B11	后座椅外侧安装支架	REAR SEAT BRACKET OTR	0	0	0	0	0	0	▲1	▲1	0	0	▲1	▲1	▲1	2选1，仁泰座椅选用
6	7005020002-B11A	后座椅右靠背总成	REAR SEAT BACK ASM RH	0	0	0	0	0	0	▲1	▲1	0	0	▲1	▲1	▲1	2选1，裕华座椅选用
6	7005020002-B11F	后座椅右靠背总成	REAR SEAT BACK ASM RH	0	0	0	0	0	0	▲1	▲1	0	0	▲1	▲1	▲1	2选1，仁泰座椅选用
7	7005021002-B11A	后座椅右靠背	AFTER THE SEAT RIGHT BACK (FABRIC)	0	0	0	0	0	0	1	1	0	0	1	1	1	2选1，裕华座椅选用
7	7005021003-B11F	后座椅右靠背	AFTER THE SEAT RIGHT BACK (FABRIC)	0	0	0	0	0	0	1	1	0	0	1	1	1	2选1，仁泰座椅选用
8	7005012001-B11A	后座椅头枕	AFTER THE SEAT HEADREST (FABRIC)	0	0	0	0	0	0	3	3	0	0	3	3	3	

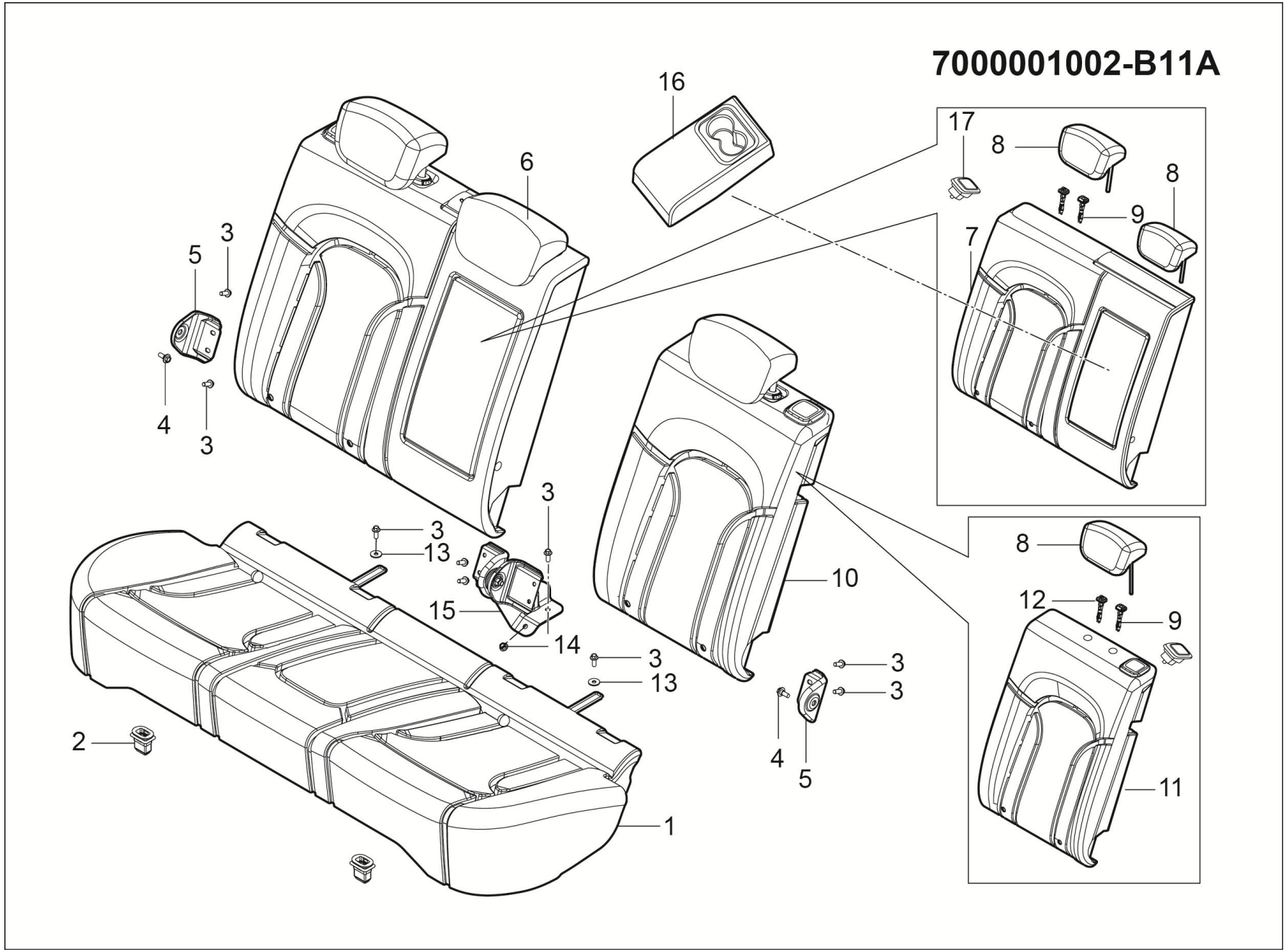
7000001002-B11A
16
17
8
8
9
7
6
3
5
4
3
3
3
13
15
14
3
13
10
3
3
4
5
8
12
9
11
2
1

7000001002-B11A 后座椅装置

7000001002-B11A SEAT SYSTEM-RR

序号	备件编码	中文名称	英文名称	NSE1.5T+LD525		TNN4G15T+LD525		TNN4G15T+A6F5				TN4G18T+DCT360					备注
				MT两驱豪华型	MT两驱尊享型	MT两驱豪华型	MT两驱尊享型	AT两驱豪华型	AT两驱尊享型	AT两驱尊贵型	AT两驱旗舰型	DCT两驱豪华型	DCT两驱尊享型	DCT两驱尊贵型	DCT两驱旗舰型	DCT互联网智尊型	
9	6800035001-B11A	带键头枕导管总成	WITH KEY HEAD TUBE ASSEMBLY	0	0	0	0	0	0	2	2	0	0	2	2	2	
10	7005010002-B11A	后座椅左靠背总成	REAR SEAT BACK ASM LH	0	0	0	0	0	0	▲1	▲1	0	0	▲1	▲1	▲1	2选1，裕华座椅选用
10	7005010015-B11	后座椅左靠背总成	REAR SEAT BACK ASM LH	0	0	0	0	0	0	▲1	▲1	0	0	▲1	▲1	▲1	2选1，裕华座椅选用
11	7005013002-B11A	后座椅左靠背	SEATS LEFT BACK (FABRIC)	0	0	0	0	0	0	1	1	0	0	1	1	1	2选1，裕华座椅选用
11	7005013003-B11F	后座椅左靠背	SEATS LEFT BACK (FABRIC)	0	0	0	0	0	0	1	1	0	0	1	1	1	2选1，裕华座椅选用
12	6800033001-B11A	无键头枕导管	KEYLESS HEADREST CATHETER	0	0	0	0	0	0	2	2	0	0	2	2	2	
13	Q40210F31	大垫圈	BIG WASHER	0	0	0	0	0	0	2	2	0	0	2	2	2	
14	B320C10F6	六角法兰面螺母	NUT	0	0	0	0	0	0	1	1	0	0	1	1	1	
15	7007012002-B11	后座椅中间安装支架	REAR SEAT BRACKET INR	0	0	0	0	0	0	▲1	▲1	0	0	▲1	▲1	▲1	2选1，裕华座椅选用
15	7007012005-B11	后座椅中间安装支架	REAR SEAT BRACKET INR	0	0	0	0	0	0	▲1	▲1	0	0	▲1	▲1	▲1	2选1，仁泰座椅选用
16	7005014002-B11A	后排座椅双靠扶手总成	THE REAR SEAT DOUBLE ON THE ARMREST ASSEMBLY	0	0	0	0	0	0	1	1	0	0	1	1	1	2选1，裕华座椅选用
16	7005014003-B11F	后排座椅双靠扶手总成	THE REAR SEAT DOUBLE ON THE ARMREST ASSEMBLY	0	0	0	0	0	0	1	1	0	0	1	1	1	2选1，仁泰座椅选用

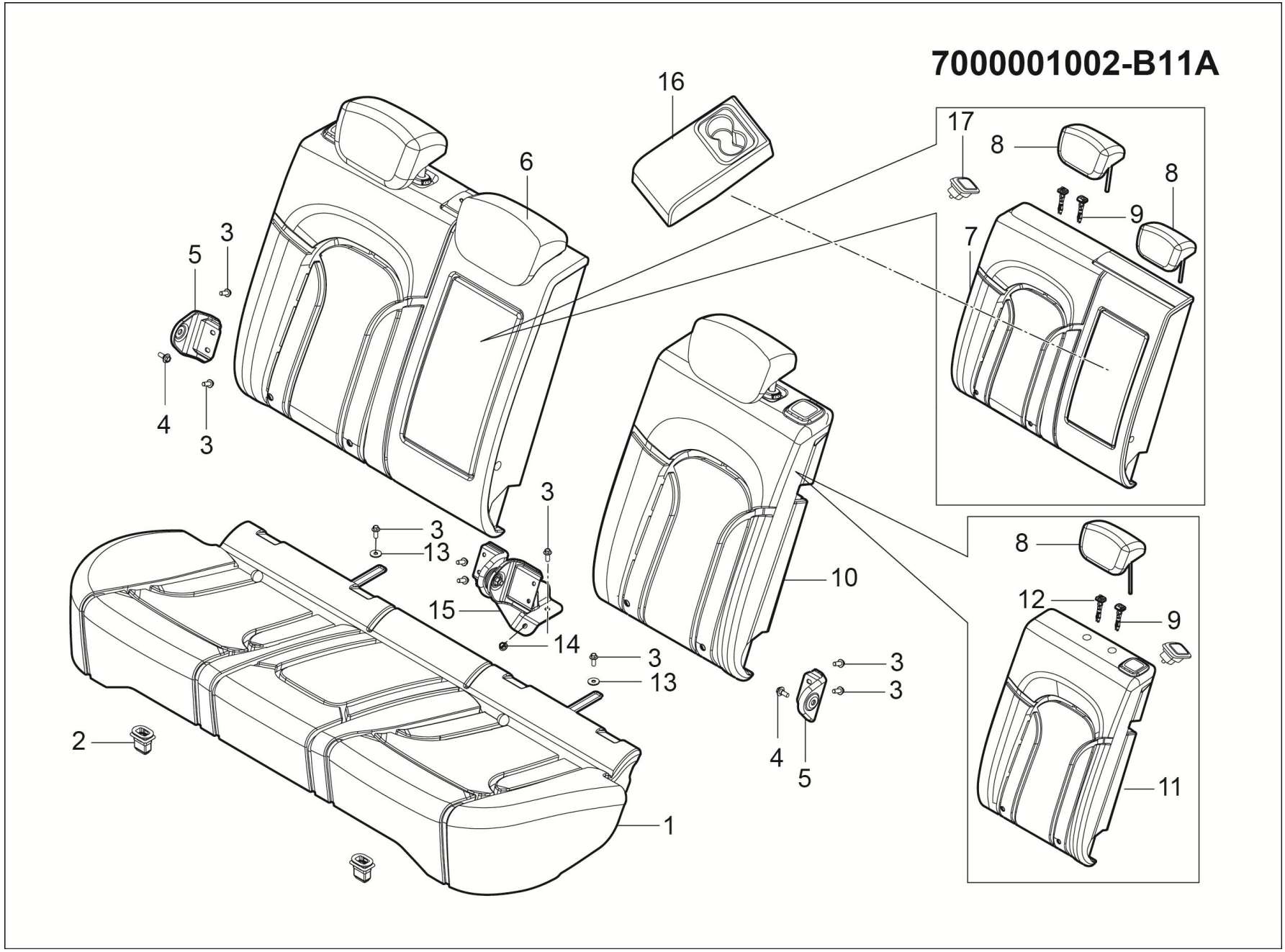
7000001002-B11A
16
17
8
8
9
7
6
3
5
4
3
3
3
13
15
14
3
13
10
3
3
4
5
8
12
9
11
2
1

7000001002-B11A 后座椅装置

7000001002-B11A SEAT SYSTEM-RR

序号	备件编码	中文名称	英文名称	NSE1.5T+LD525		TNN4G15T+LD525		TNN4G15T+A6F5				TN4G18T+DCT360					备注
				MT两驱豪华型	MT两驱尊享型	MT两驱豪华型	MT两驱尊享型	AT两驱豪华型	AT两驱尊享型	AT两驱尊贵型	AT两驱旗舰型	DCT两驱豪华型	DCT两驱尊享型	DCT两驱尊贵型	DCT两驱旗舰型	DCT互联网智尊型	
17	7005015002-B11A	后排座椅靠背解锁按钮组件	THE REAR SEAT BACKREST UNLOCK BUTTON COMPONENT	0	0	0	0	0	0	2	2	0	0	2	2	2	2选1，裕华座椅选用
17	7005015003-B11F	后排座椅靠背解锁按钮组件	THE REAR SEAT BACKREST UNLOCK BUTTON COMPONENT	0	0	0	0	0	0	2	2	0	0	2	2	2	2选1，仁泰座椅选用

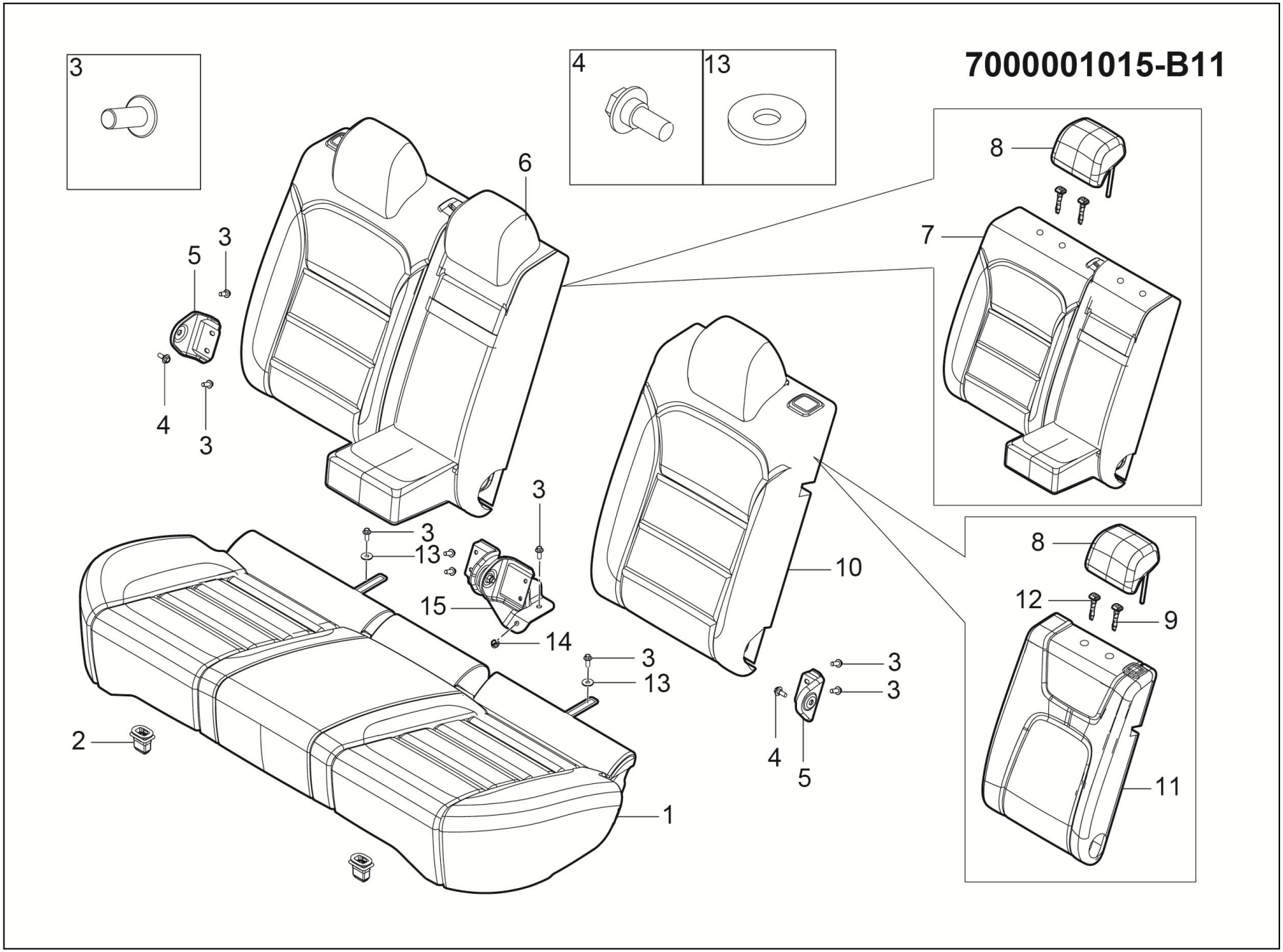
7000001015-B11
3
4
13
6
8
7
5
3
4
3
3
13
15
14
3
13
10
8
12
9
11
2
1
3
3
4
5

7000001015-B11 后座椅装置

7000001015-B11 SEAT SYSTEM-RR

序号	备件编码	中文名称	英文名称	NSE1.5T+LD525		TNN4G15T+LD525		TNN4G15T+A6F5				TN4G18T+DCT360					备注
				MT两驱豪华型	MT两驱尊享型	MT两驱豪华型	MT两驱尊享型	AT两驱豪华型	AT两驱尊享型	AT两驱尊贵型	AT两驱旗舰型	DCT两驱豪华型	DCT两驱尊享型	DCT两驱尊贵型	DCT两驱旗舰型	DCT互联网智尊型	
1	7003010001-B11F	后座椅坐垫总成	REAR SEAT CUSHION ASM	0	1	0	1	0	1	0	0	0	1	0	0	0	
2	B699155275	塑料卡扣	CLIP	0	2	0	2	0	2	0	0	0	2	0	0	0	
3	Q151C1025F31	六角头螺栓	BOLT	0	12	0	12	0	12	0	0	0	12	0	0	0	
4	B1840820	六角法兰面螺栓	BOLT	0	2	0	2	0	2	0	0	0	2	0	0	0	
5	7007011005-B11	后座椅外侧安装支架	REAR SEAT BRACKET OTR	0	2	0	2	0	2	0	0	0	2	0	0	0	
6	7005020001-B11F	后座椅右靠背总成	REAR SEAT BACK ASM RH	0	1	0	1	0	1	0	0	0	1	0	0	0	
7	7005042001-B11F	后座椅右靠背	AFTER THE SEAT RIGHT BACK (FABRIC)	0	1	0	1	0	1	0	0	0	1	0	0	0	
8	7005043001-B11F	后座椅头枕	AFTER THE SEAT HEADREST (FABRIC)	0	2	0	2	0	2	0	0	0	2	0	0	0	
9	6800044001-B11F	带键头枕导管总成	WITH KEY HEAD TUBE ASSEMBLY	0	2	0	2	0	2	0	0	0	2	0	0	0	
10	7005010001-B11F	后座椅左靠背总成	REAR SEAT BACK ASM LH	0	1	0	1	0	1	0	0	0	1	0	0	0	
11	7005045001-B11F	后座椅左靠背	SEATS LEFT BACK (FABRIC)	0	1	0	1	0	1	0	0	0	1	0	0	0	
12	6800046001-B11F	无键头枕导管	KEYLESS HEADREST CATHETER	0	2	0	2	0	2	0	0	0	2	0	0	0	

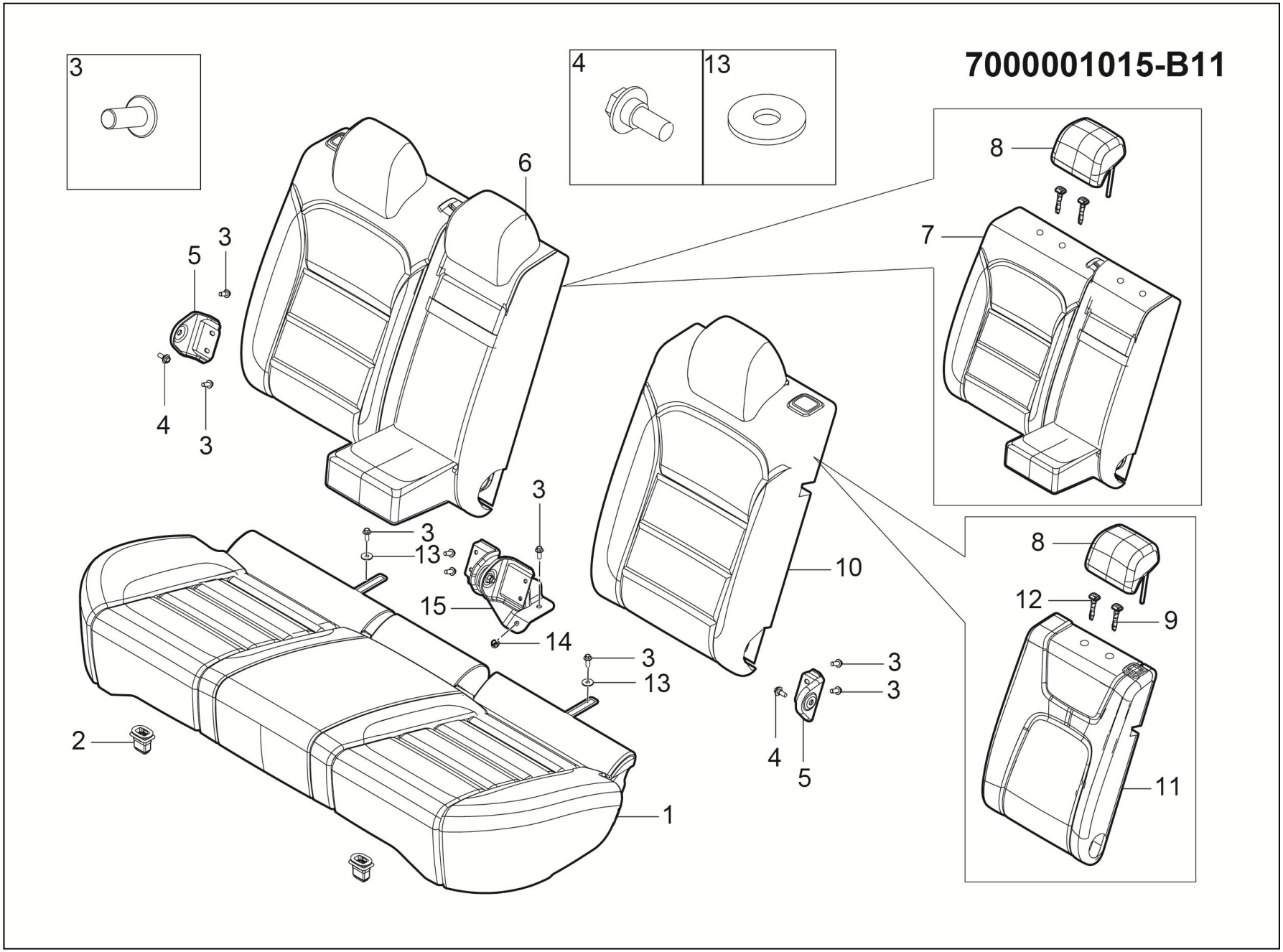
7000001015-B11
3
4
13
6
8
7
5
3
4
3
3
13
15
14
3
13
10
8
12
9
11
2
1
3
3
4
5

7000001015-B11 后座椅装置

7000001015-B11 SEAT SYSTEM-RR

序号	备件编码	中文名称	英文名称	NSE1.5T+LD525		TNN4G15T+LD525		TNN4G15T+A6F5				TN4G18T+DCT360					备注
				MT两驱豪华型	MT两驱尊享型	MT两驱豪华型	MT两驱尊享型	AT两驱豪华型	AT两驱尊享型	AT两驱尊贵型	AT两驱旗舰型	DCT两驱豪华型	DCT两驱尊享型	DCT两驱尊贵型	DCT两驱旗舰型	DCT互联网智尊型	
13	Q40210F31	大垫圈	BIG WASHER	0	2	0	2	0	2	0	0	0	2	0	0	0	
14	B320C10F6	六角法兰面螺母	NUT	0	1	0	1	0	1	0	0	0	1	0	0	0	
15	7007012005-B11	后座椅中间安装支架	REAR SEAT BRACKET INR	0	1	0	1	0	1	0	0	0	1	0	0	0	

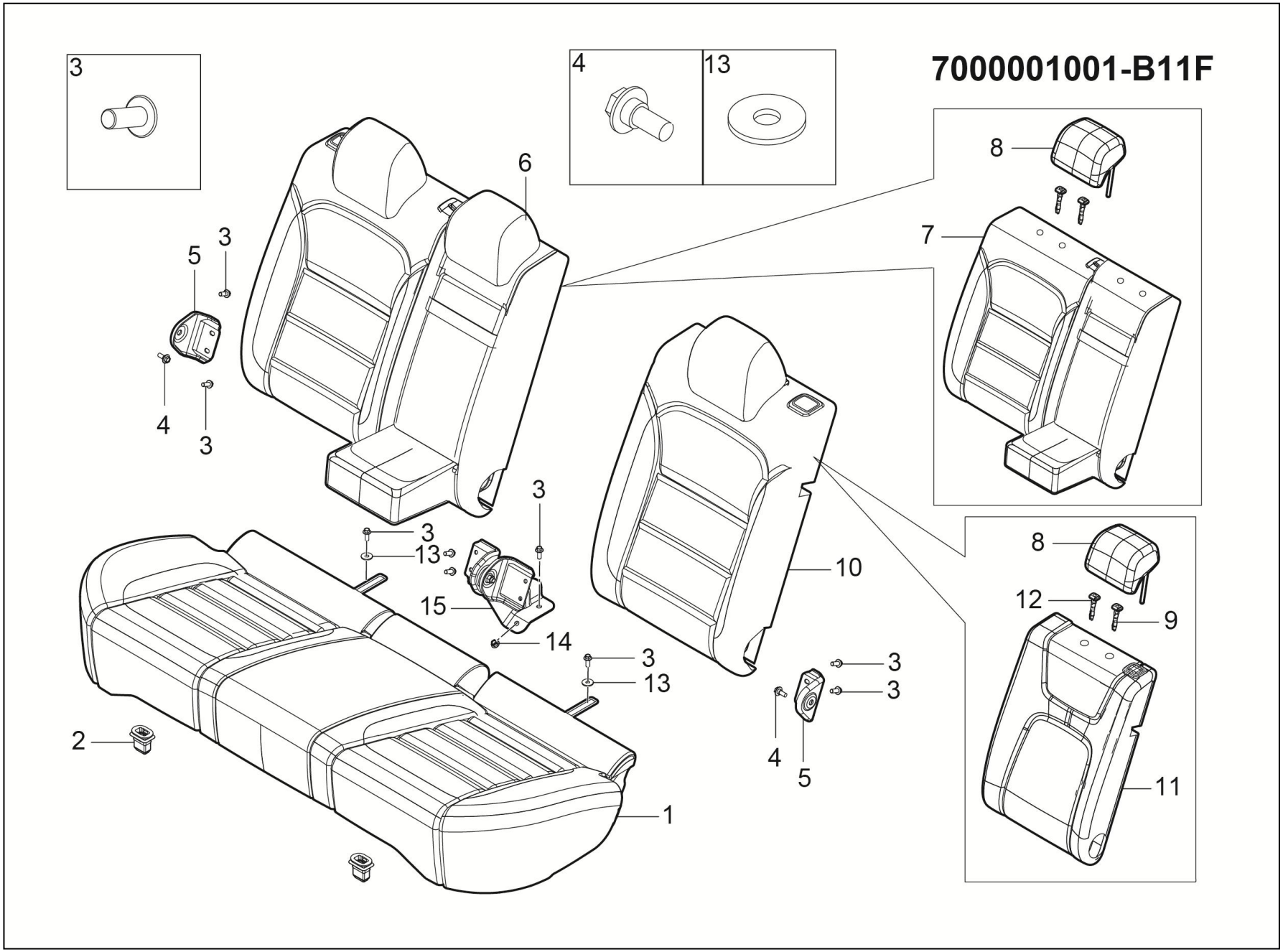
7000001001-B11F
3
4
13
6
5
3
4
3
8
7
3
13
15
14
3
13
10
8
12
9
11
2
1
3
3
4
5

7000001001-B11F 后座椅装置

7000001001-B11F SEAT SYSTEM-RR

序号	备件编码	中文名称	英文名称	NSE1.5T+LD525		TNN4G15T+LD525		TNN4G15T+A6F5				TN4G18T+DCT360					备注
				MT两驱豪华型	MT两驱尊享型	MT两驱豪华型	MT两驱尊享型	AT两驱豪华型	AT两驱尊享型	AT两驱尊贵型	AT两驱旗舰型	DCT两驱豪华型	DCT两驱尊享型	DCT两驱尊贵型	DCT两驱旗舰型	DCT互联网智尊型	
1	7003010001-B11F	后座椅坐垫总成	REAR SEAT CUSHION ASM	1	0	1	0	1	0	0	0	1	0	0	0	0	
2	B699155275	塑料卡扣	CLIP	2	0	2	0	2	0	0	0	2	0	0	0	0	
3	Q151C1025F31	六角头螺栓	BOLT	12	0	12	0	12	0	0	0	12	0	0	0	0	
4	B1840820	六角法兰面螺栓	BOLT	2	0	2	0	2	0	0	0	2	0	0	0	0	
5	7007011005-B11	后座椅外侧安装支架	REAR SEAT BRACKET OTR	2	0	2	0	2	0	0	0	2	0	0	0	0	
6	7005020001-B11F	后座椅右靠背总成	REAR SEAT BACK ASM RH	1	0	1	0	1	0	0	0	1	0	0	0	0	
7	7005048001-B11F	后座椅右靠背	AFTER THE SEAT RIGHT BACK (FABRIC)	1	0	1	0	1	0	0	0	1	0	0	0	0	
8	7005043001-B11F	后座椅头枕	AFTER THE SEAT HEADREST (FABRIC)	2	0	2	0	2	0	0	0	2	0	0	0	0	
9	6800044001-B11F	带键头枕导管总成	WITH KEY HEAD TUBE ASSEMBLY	2	0	2	0	2	0	0	0	2	0	0	0	0	
10	7005010001-B11F	后座椅左靠背总成	REAR SEAT BACK ASM LH	1	0	1	0	1	0	0	0	1	0	0	0	0	
11	7005047001-B11F	后座椅左靠背	SEATS LEFT BACK (FABRIC)	1	0	1	0	1	0	0	0	1	0	0	0	0	
12	6800046001-B11F	无键头枕导管	KEYLESS HEADREST CATHETER	2	0	2	0	2	0	0	0	2	0	0	0	0	

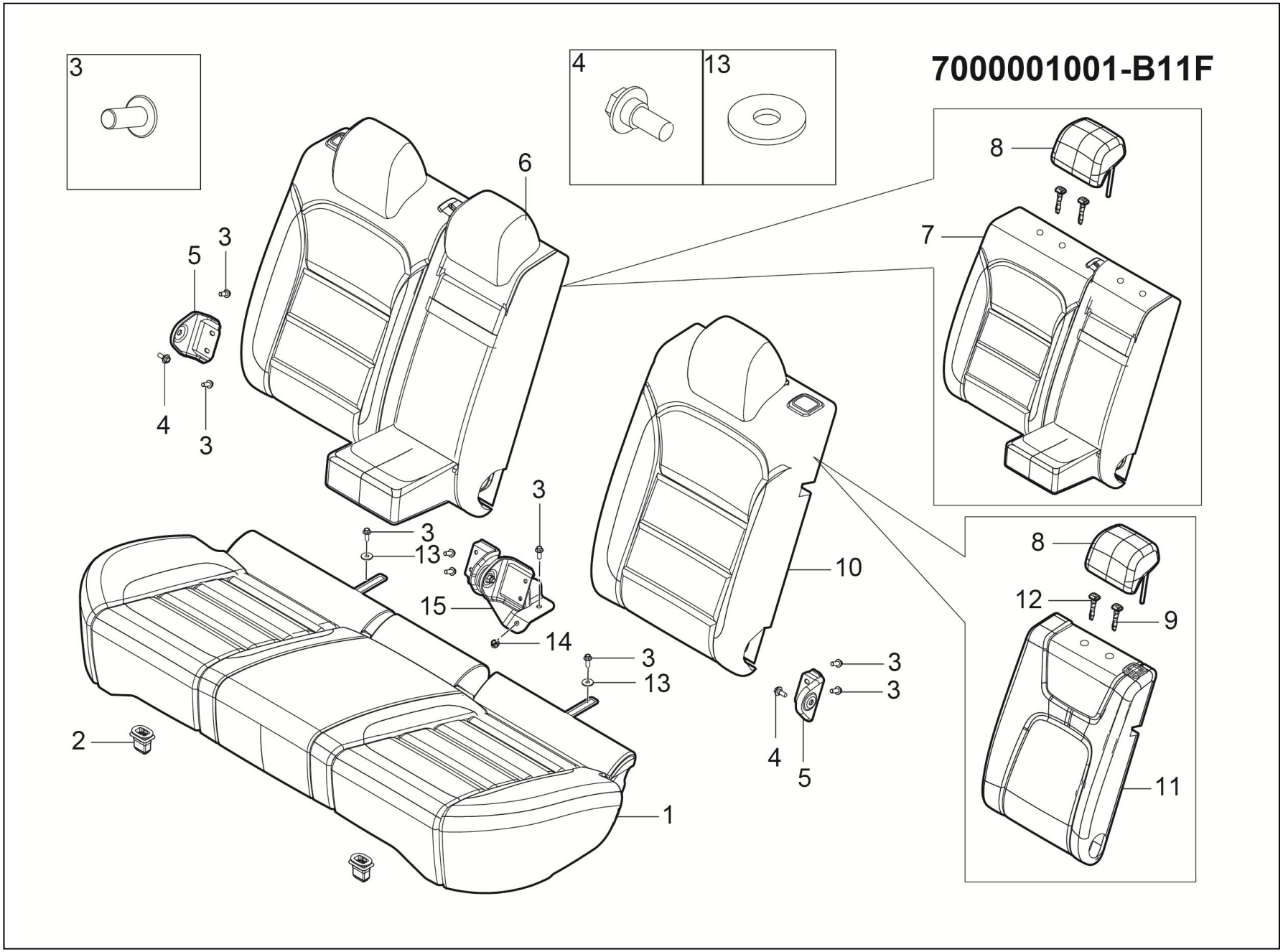
7000001001-B11F
3
4
13
6
5
3
4
3
8
7
3
13
15
14
3
13
10
8
12
9
11
2
1
3
3
4
5

7000001001-B11F 后座椅装置

7000001001-B11F SEAT SYSTEM-RR

序号	备件编码	中文名称	英文名称	NSE1.5T+LD525		TNN4G15T+LD525		TNN4G15T+A6F5				TN4G18T+DCT360					备注
				MT两驱豪华型	MT两驱尊享型	MT两驱豪华型	MT两驱尊享型	AT两驱豪华型	AT两驱尊享型	AT两驱尊贵型	AT两驱旗舰型	DCT两驱豪华型	DCT两驱尊享型	DCT两驱尊贵型	DCT两驱旗舰型	DCT互联网智尊型	
13	Q40210F31	大垫圈	BIG WASHER	2	0	2	0	2	0	0	0	2	0	0	0	0	
14	B320C10F6	六角法兰面螺母	NUT	1	0	1	0	1	0	0	0	1	0	0	0	0	
15	7007012005-B11	后座椅中间安装支架	REAR SEAT BRACKET INR	1	0	1	0	1	0	0	0	1	0	0	0	0	

5500001001-B11F

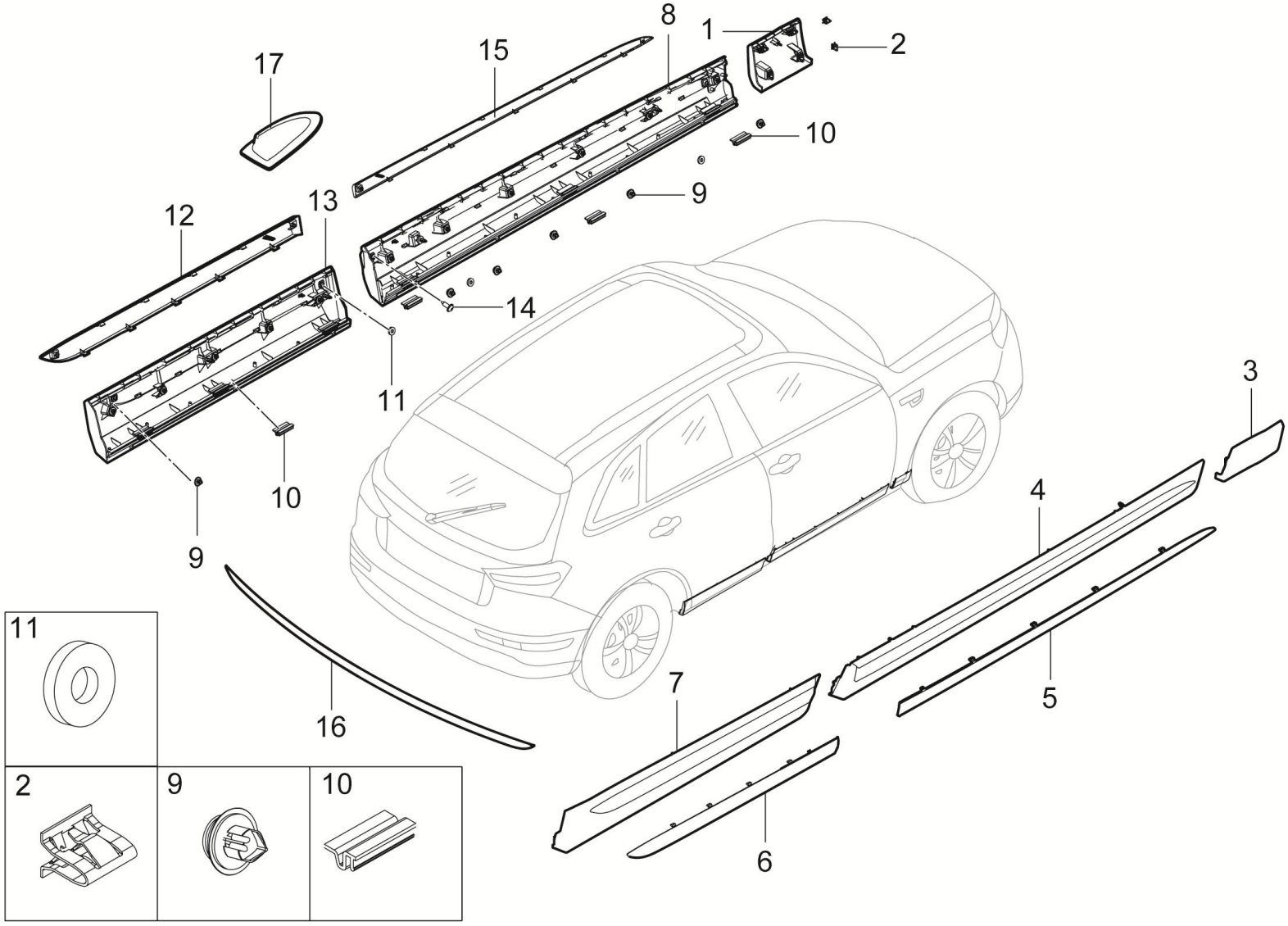

5500001001-B11F 车身外饰装饰件总成装置

5500001001-B11F FRT FENDER ROCKER GARNISH ASSY

序号	备件编码	中文名称	英文名称	NSE1.5T+LD525		TNN4G15T+LD525		TNN4G15T+A6F5				TN4G18T+DCT360					备注
				MT两驱豪华型	MT两驱尊享型	MT两驱豪华型	MT两驱尊享型	AT两驱豪华型	AT两驱尊享型	AT两驱尊贵型	AT两驱旗舰型	DCT两驱豪华型	DCT两驱尊享型	DCT两驱尊贵型	DCT两驱旗舰型	DCT互联网智尊型	
1	5500010001-B11F	左前翼子板外装饰板总成	FRT FENDER ROCKER GARNISH ASSY-LH	1	1	1	1	1	1	1	1	1	1	1	1	1	
2	5402315-A01	金属卡子	CLIP	4	4	4	4	4	4	4	4	4	4	4	4	4	
3	5500020001-B11F	右前翼子板外装饰板总成	FRT FENDER ROCKER GARNISH ASSY-RH	1	1	1	1	1	1	1	1	1	1	1	1	1	
4	5500040001-B11A	右前门外装饰板总成	FRT DOOR ROCKER GARNISH ASSY-RH	1	1	1	1	1	1	1	1	1	1	1	1	1	
5	5500401002-B11A	右前门外装饰板亮条	FRT DOOR EXT ROCKER GARNISH-RH WITH BRIGHT STRIP	1	1	1	1	1	1	1	1	1	1	1	1	1	
6	5500601002-B11A	右后门外装饰板亮条	RR DOOR EXT ROCKER GARNISH-RH	1	1	1	1	1	1	1	1	1	1	1	1	1	
7	5500060001-B11A	右后门外装饰板总成	RR DOOR ROCKER GARNISH ASSY-RH	1	1	1	1	1	1	1	1	1	1	1	1	1	
8	5500030001-B11A	左前门外装饰板总成	FRT DOOR ROCKER GARNISH ASSY-LH	1	1	1	1	1	1	1	1	1	1	1	1	1	
9	B691085BB	卡扣	CLIP	6	6	6	6	6	6	6	6	6	6	6	6	6	
10	5500302001-B11	缓冲块	BUMPER BLOCK	3	3	3	3	3	3	3	3	3	3	3	3	3	
11	5500305001-B11	防水垫	MOUNTING GASKET	2	2	2	2	2	2	2	2	2	2	2	2	2	
12	5500501002-B11A	左后门外装饰板亮条	RR DOOR EXT ROCKER GARNISH-LH	1	1	1	1	1	1	1	1	1	1	1	1	1	

5500001001-B11F

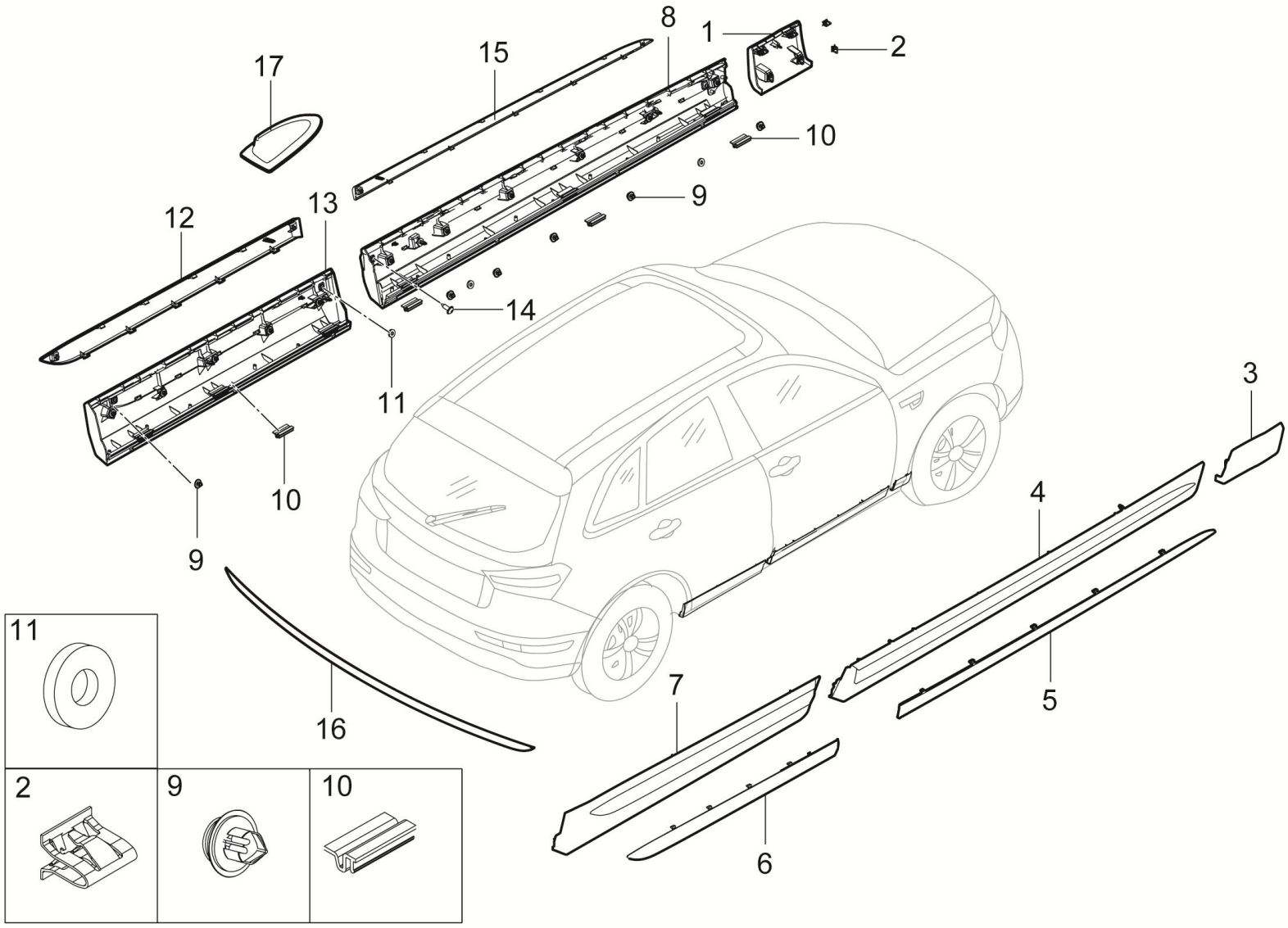

5500001001-B11F 车身外饰装饰件总成装置

5500001001-B11F FRT FENDER ROCKER GARNISH ASSY

序号	备件编码	中文名称	英文名称	NSE1.5T+LD525		TNN4G15T+LD525		TNN4G15T+A6F5				TN4G18T+DCT360					备注
				MT两驱豪华型	MT两驱尊享型	MT两驱豪华型	MT两驱尊享型	AT两驱豪华型	AT两驱尊享型	AT两驱尊贵型	AT两驱旗舰型	DCT两驱豪华型	DCT两驱尊享型	DCT两驱尊贵型	DCT两驱旗舰型	DCT互联网智尊型	
13	5500050001-B11A	左后门外装饰板总成	RR DOOR ROCKER GARNISH ASSY-LH	1	1	1	1	1	1	1	1	1	1	1	1	1	
14	Q2204213	十字槽盘头自攻螺钉和平垫圈组合件	SCREW	2	2	2	2	2	2	2	2	2	2	2	2	2	
15	5500301002-B11A	左前门外装饰板亮条	FRT DOOR EXT ROCKER GARNISH-LH WITH BRIGHT STRIP	1	1	1	1	1	1	1	1	1	1	1	1	1	
16	55000A0001-B11A	后背门外板装饰件总成	TRIM TAIL GATE ROCKER GARNISH ASSY	1	1	1	1	1	1	1	1	1	1	1	1	1	
17	5500011001-B11A	鲨鱼鳍	SHARK FIN	1	1	1	1	1	1	1	1	1	1	1	1	1	

5613001001-B11

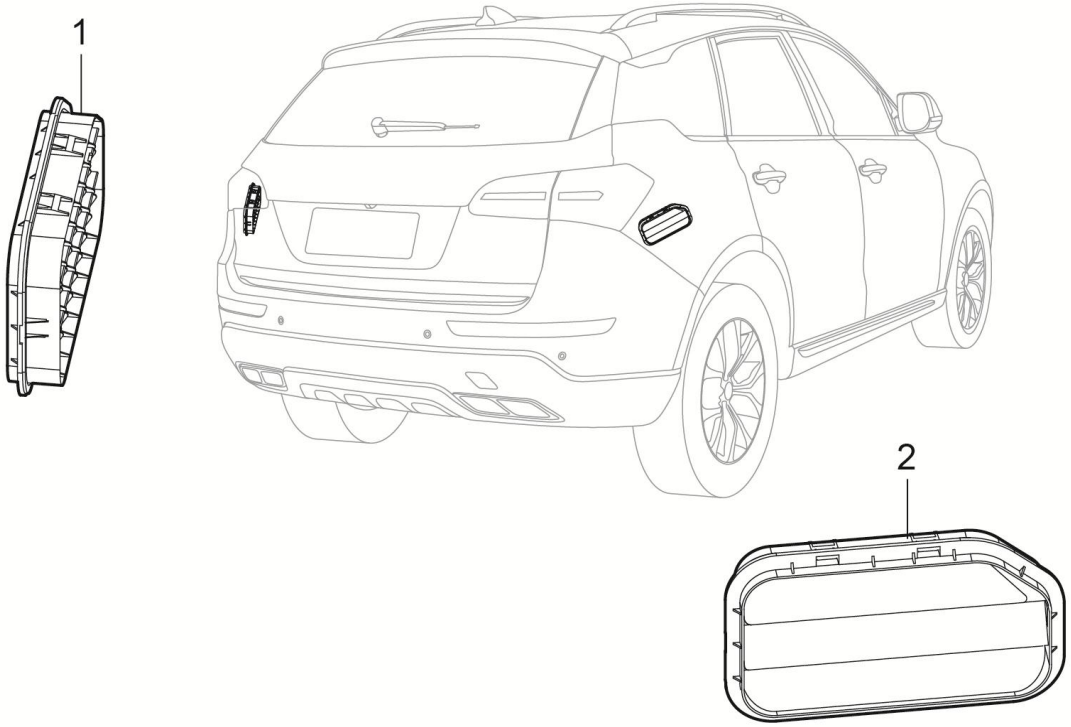

5613001001-B11 后侧围通风框总成装置

5613001001-B11 VENTILATION COVER ASSY

序号	备件编码	中文名称	英文名称	NSE1.5T+LD525		TNN4G15T+LD525		TNN4G15T+A6F5				TN4G18T+DCT360					备注
				MT两驱豪华型	MT两驱尊享型	MT两驱豪华型	MT两驱尊享型	AT两驱豪华型	AT两驱尊享型	AT两驱尊贵型	AT两驱旗舰型	DCT两驱豪华型	DCT两驱尊享型	DCT两驱尊贵型	DCT两驱旗舰型	DCT互联网智尊型	
1	5613010001-B11	后侧围左通风框总成	VENTILATION COVER ASSY L	1	1	1	1	1	1	1	1	1	1	1	1	1	
2	5613020001-B11	后侧围右通风框总成	VENTILATION COVER ASSY R	1	1	1	1	1	1	1	1	1	1	1	1	1	

5512001001-B11F

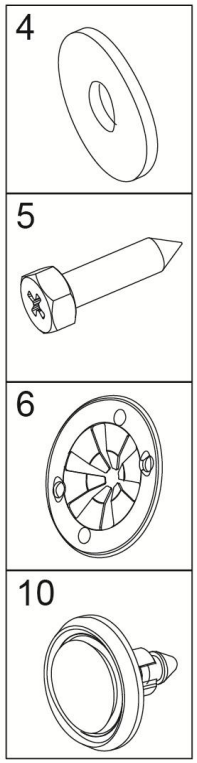

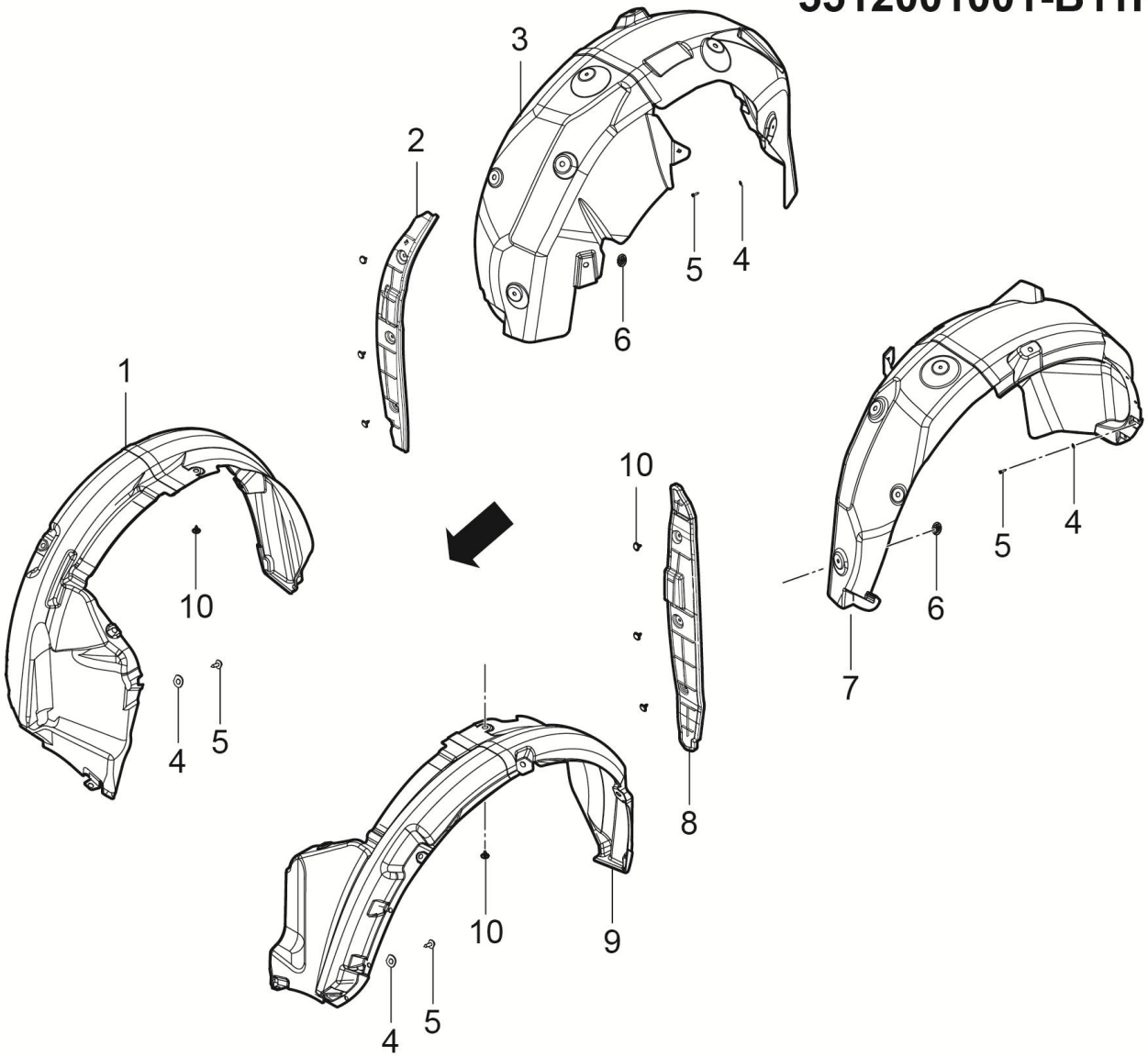

5512001001-B11F 轮罩挡泥板总成装置

5512001001-B11F WHEEL-SPLASH-SHIELD-ASSY

序号	备件编码	中文名称	英文名称	NSE1.5T+LD525		TNN4G15T+LD525		TNN4G15T+A6F5				TN4G18T+DCT360					备注
				MT两驱豪华型	MT两驱尊享型	MT两驱豪华型	MT两驱尊享型	AT两驱豪华型	AT两驱尊享型	AT两驱尊贵型	AT两驱旗舰型	DCT两驱豪华型	DCT两驱尊享型	DCT两驱尊贵型	DCT两驱旗舰型	DCT互联网智尊型	
1	5512020001-B11	右前轮罩挡泥板总成	FRT-RH WHEEL SPLASH SHIELD ASSY	1	1	1	1	1	1	1	1	1	1	1	1	1	
2	5512060001-B11	翼子板右侧护板总成	WING RIGHT PLATE ASSY	1	1	1	1	1	1	1	1	1	1	1	1	1	
3	5512040001-B11F	右后轮罩挡泥板总成	RR-RH WHEEL SPLASH SHIELD ASSY	1	1	1	1	1	1	1	1	1	1	1	1	1	
4	Q40205F31	大垫圈	BIG WASHER	16	16	16	16	16	16	16	16	16	16	16	16	16	
5	Q2754819F31	十字槽凹穴六角头自攻螺钉	SCREW	16	16	16	16	16	16	16	16	16	16	16	16	16	
6	B393060	板簧螺母	CLIP PLASTIC NUT	18	18	18	18	18	18	18	18	18	18	18	18	18	
7	5512030001-B11F	左后轮罩挡泥板总成	RR-LH WHEEL SPLASH SHIELD ASSY	1	1	1	1	1	1	1	1	1	1	1	1	1	
8	5512050001-B11	翼子板左侧护板总成	WING LEFT PLATE ASSY	1	1	1	1	1	1	1	1	1	1	1	1	1	
9	5512010001-B11	左前轮罩挡泥板总成	FRT-LH WHEEL SPLASH SHIELD ASSY	1	1	1	1	1	1	1	1	1	1	1	1	1	
10	5512019-A01	子母扣	CLIP	20	20	20	20	20	20	20	20	20	20	20	20	20	

3921001001-B11F

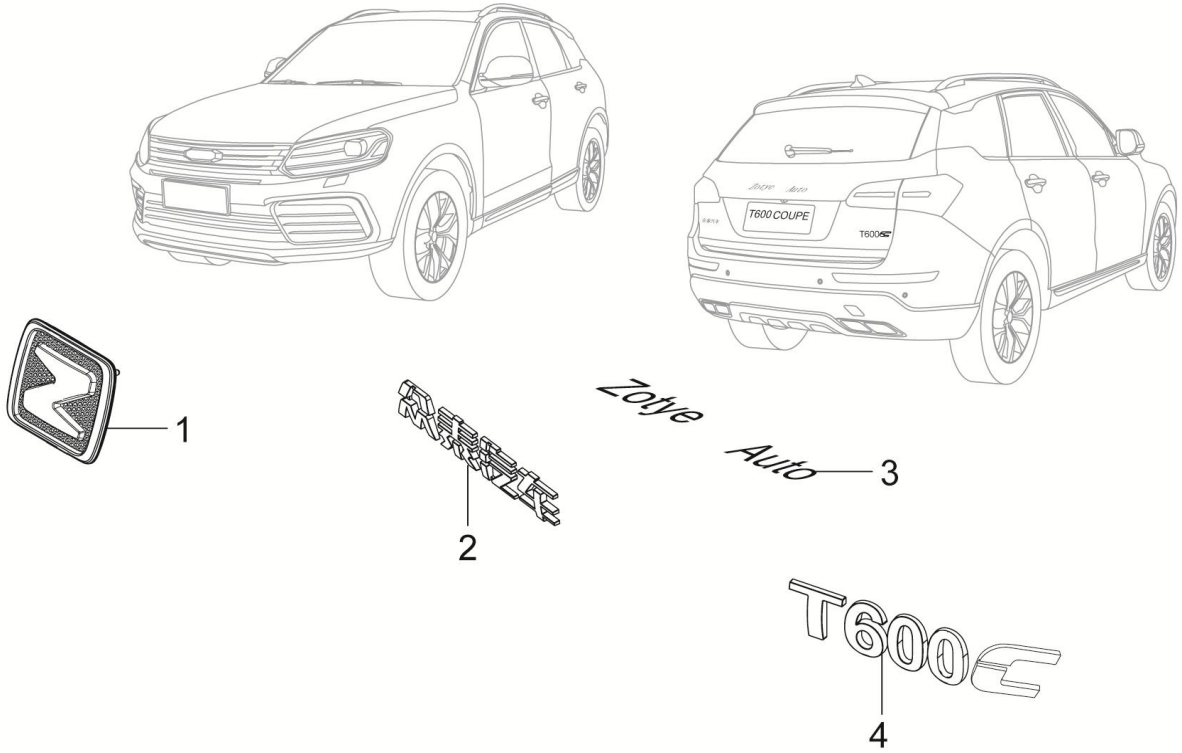

3921001001-B11F 装饰标牌装置

3921001001-B11F LABEL ASSY

序号	备件编码	中文名称	英文名称	NSE1.5T+LD525		TNN4G15T+LD525		TNN4G15T+A6F5				TN4G18T+DCT360					备注
				MT两驱豪华型	MT两驱尊享型	MT两驱豪华型	MT两驱尊享型	AT两驱豪华型	AT两驱尊享型	AT两驱尊贵型	AT两驱旗舰型	DCT两驱豪华型	DCT两驱尊享型	DCT两驱尊贵型	DCT两驱旗舰型	DCT互联网智尊型	
1	3921011001-B11F	前车标	FR LOGO	1	1	1	1	1	1	1	1	1	1	1	1	1	
2	3921013001-B11	制造厂标牌（众泰）	LABEL-ZOTYE	1	1	1	1	1	1	1	1	1	1	1	1	1	
3	3921012001-B11A	后车标	RR LOGO	1	1	1	1	1	1	1	1	1	1	1	1	1	
4	3921014001-B11F	车名标牌	LABEL-T600	1	1	1	1	1	1	1	1	1	1	1	1	1	

2803001001-B11F

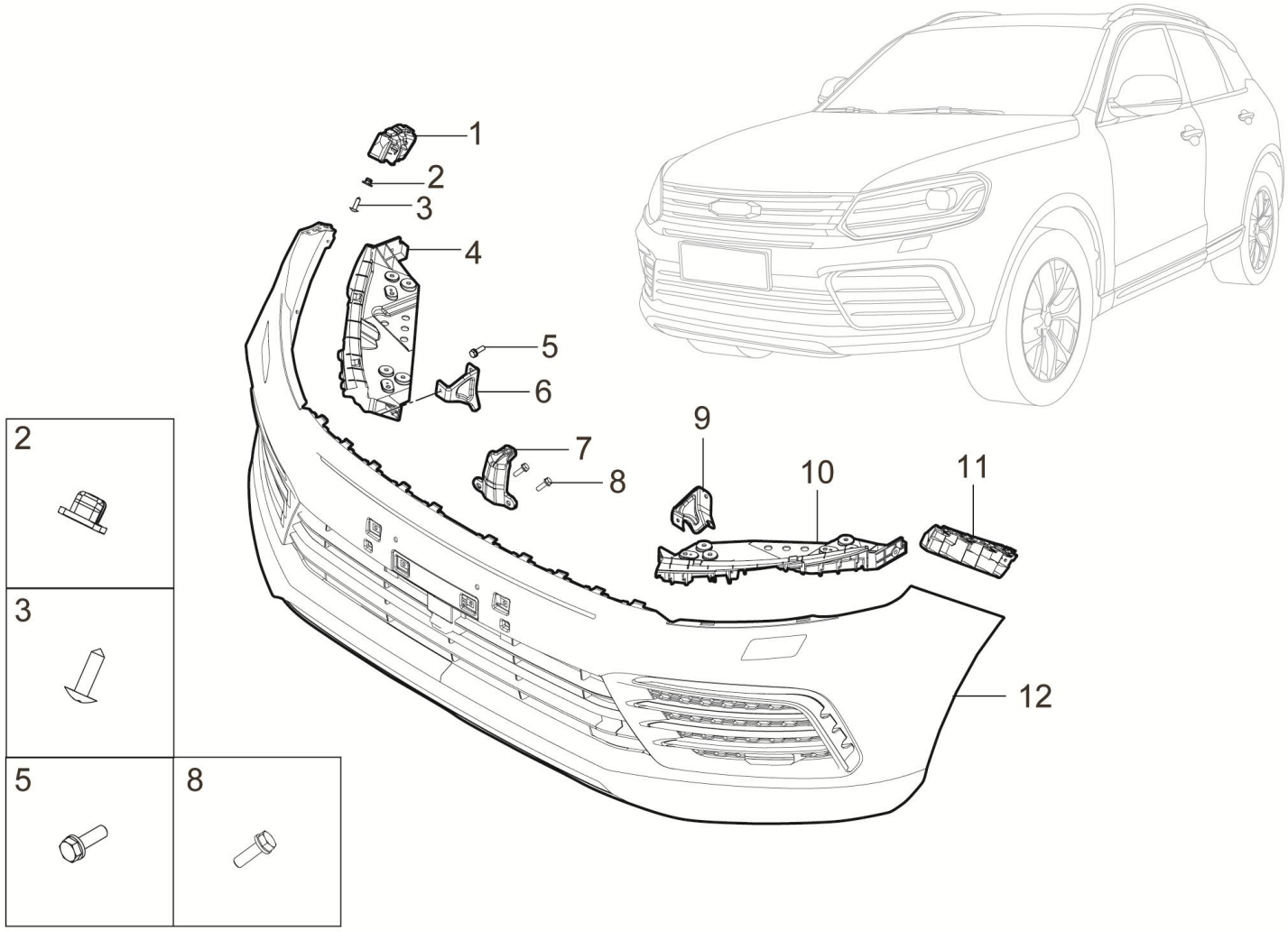

2803001001-B11F 前保险杠总成装置

2803001001-B11F FRT BUMPER ASSY

序号	备件编码	中文名称	英文名称	NSE1.5T+LD525		TNN4G15T+LD525		TNN4G15T+A6F5				TN4G18T+DCT360					备注
				MT两驱豪华型	MT两驱尊享型	MT两驱豪华型	MT两驱尊享型	AT两驱豪华型	AT两驱尊享型	AT两驱尊贵型	AT两驱旗舰型	DCT两驱豪华型	DCT两驱尊享型	DCT两驱尊贵型	DCT两驱旗舰型	DCT互联网智尊型	
1	2803012001-B11	前保险杠翼子板右安装支架	THE WING RIGHT FRONT BNMPER MOUTING VRACKET	1	0	1	0	1	0	0	0	1	0	0	0	0	
2	6202011-02	塑料螺母座	SCREW BASE	4	0	4	0	4	0	0	0	4	0	0	0	0	
3	Q2735519	十字盘头自攻螺钉	SCREW	6	0	6	0	6	0	0	0	6	0	0	0	0	
4	2803024001-B11F	前保险杠右侧支撑座	BUMPER SIDE SUPPORT RH	1	0	1	0	1	0	0	0	1	0	0	0	0	
5	Q1840820	六角法兰面螺栓	BOLT	2	0	2	0	2	0	0	0	2	0	0	0	0	
6	2803014002-B11	前保险杠右侧安装支架	BUMPER SIDE SUPPORT RH	1	0	1	0	1	0	0	0	1	0	0	0	0	
7	2803015001-B11F	前保险杠中部安装支架	BUMPER SIDE SUPPORT MIDDLE	1	0	1	0	1	0	0	0	1	0	0	0	0	
8	Q1400620F31	六角头螺栓和平垫圈组合件	BOLT	4	0	4	0	4	0	0	0	4	0	0	0	0	
9	2803013002-B11	前保险杠左侧安装支架	BUMPER SIDE SUPPORT LH	1	0	1	0	1	0	0	0	1	0	0	0	0	
10	2803023001-B11F	前保险杠左侧支撑座	BUMPER SIDE SUPPORT LH	1	0	1	0	1	0	0	0	1	0	0	0	0	
11	2803011001-B11	前保险杠翼子板左安装支架	THE WING LEFT FRONT BNMPER MOUTING VRACKET	1	0	1	0	1	0	0	0	1	0	0	0	0	
12	2803010001-B11F	前保险杠总成	FRT BUMPER ASSY	1	0	1	0	1	0	0	0	1	0	0	0	0	

2803010001-B11F

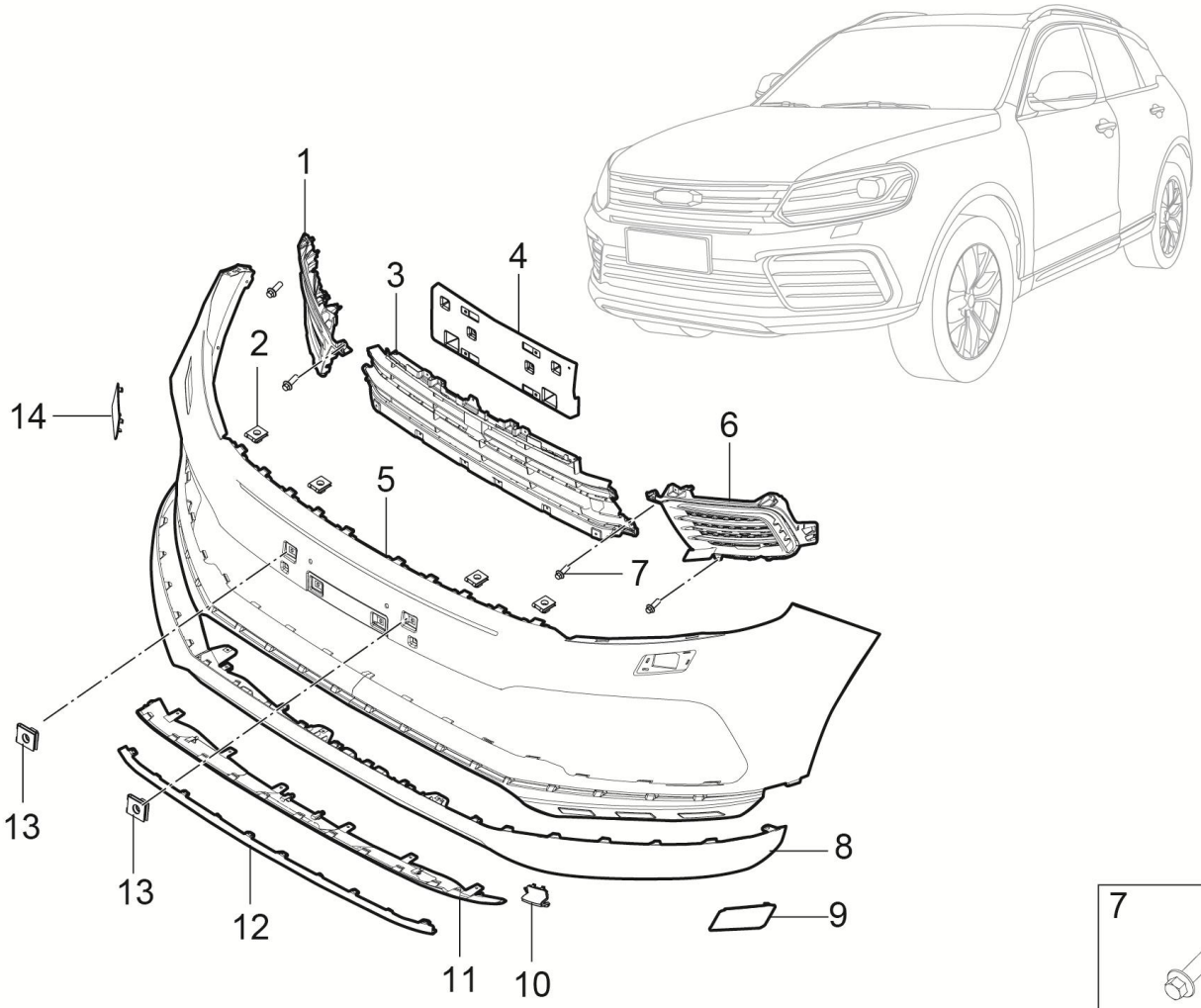

7	13

2803010001-B11F 前保险杠总成

2803010001-B11F FRT BUMPER ASSY

序号	备件编码	中文名称	英文名称	NSE1.5T+LD525		TNN4G15T+LD525		TNN4G15T+A6F5				TN4G18T+DCT360					备注
				MT两驱豪华型	MT两驱尊享型	MT两驱豪华型	MT两驱尊享型	AT两驱豪华型	AT两驱尊享型	AT两驱尊贵型	AT两驱旗舰型	DCT两驱豪华型	DCT两驱尊享型	DCT两驱尊贵型	DCT两驱旗舰型	DCT互联网智尊型	
1	2803108005-B11F	前保右进气格栅	FRONT BUMPER GRILLE	1	0	1	0	1	0	0	0	1	0	0	0	0	
2	Q39748202	A型簧片螺母	SPRING NUT	24	0	24	0	24	0	0	0	24	0	0	0	0	
3	2803108001-B11F	前保险杠下进气格栅	FRONT BUMPER GRILLE	1	0	1	0	1	0	0	0	1	0	0	0	0	
4	2803202001-B11F	前牌照安装座	LICENCE BEFORE INSTALLATION	1	0	1	0	1	0	0	0	1	0	0	0	0	
5	2803101001-B11F	前保险杠上本体	FRT BUMPER SUPERIOR	1	0	1	0	1	0	0	0	1	0	0	0	0	
6	2803108004-B11F	前保左进气格栅	FRONT BUMPER GRILLE	1	0	1	0	1	0	0	0	1	0	0	0	0	
7	Q2204816	十字槽盘头螺钉和平垫圈组合件	SCREW	24	0	24	0	24	0	0	0	24	0	0	0	0	
8	2803102001-B11F	前保险杠下本体	FRT BUMPER LOWER	1	0	1	0	1	0	0	0	1	0	0	0	0	
9	2803105001-B11F	前保险杠左大灯清洗堵盖	FRONT BUMPER LEFT HEADLINGHT CLEANING COVER	1	0	1	0	1	0	0	0	1	0	0	0	0	
10	2803107001-B11F	前保拖钩堵盖	TOW HOOK COVER	1	0	1	0	1	0	0	0	1	0	0	0	0	
11	2803201001-B11F	前保险杠下装饰板	DECORATING PLATE UNDER THE FRONT BUMPER	1	0	1	0	1	0	0	0	1	0	0	0	0	
12	2803203001-B11F	前保险杠进气格栅装中部亮条	FRONT BUMPER GRILLE MOUNTED CENTRAL BRIGHT STRIP	1	0	1	0	1	0	0	0	1	0	0	0	0	

2803010001-B11F

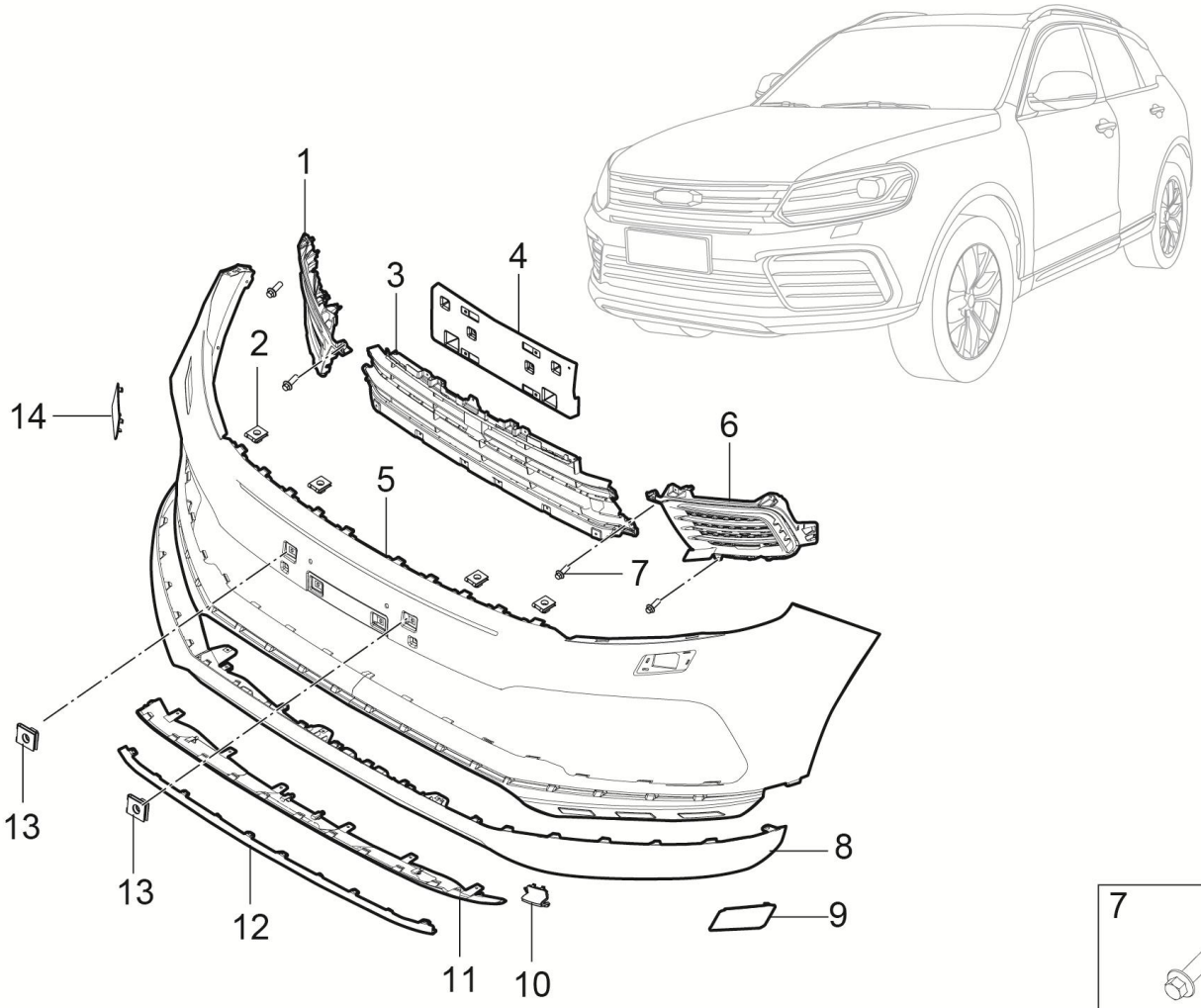

7	13

2803010001-B11F 前保险杠总成

2803010001-B11F FRT BUMPER ASSY

序号	备件编码	中文名称	英文名称	NSE1.5T +LD525		TNN4G15 T+LD525		TNN4G15T+A6F5				TN4G18T+DCT360					备注
				MT 两驱豪华型	MT 两驱尊享型	MT 两驱豪华型	MT 两驱尊享型	AT 两驱豪华型	AT 两驱尊享型	AT 两驱尊贵型	AT 两驱旗舰型	DCT 两驱豪华型	DCT 两驱尊享型	DCT 两驱尊贵型	DCT 两驱旗舰型	DCT 互联网智尊型	
13	2803025-06	牌照螺母组	LICENSE PLATE NUT	4	0	4	0	4	0	0	0	4	0	0	0	0	
14	2803106001-B11F	前保险杠右大灯清洗堵盖	FRONT BUMPER RIGHT HEADLINGHT CLEANING COVER	1	0	1	0	1	0	0	0	1	0	0	0	0	

2803001002-B11F

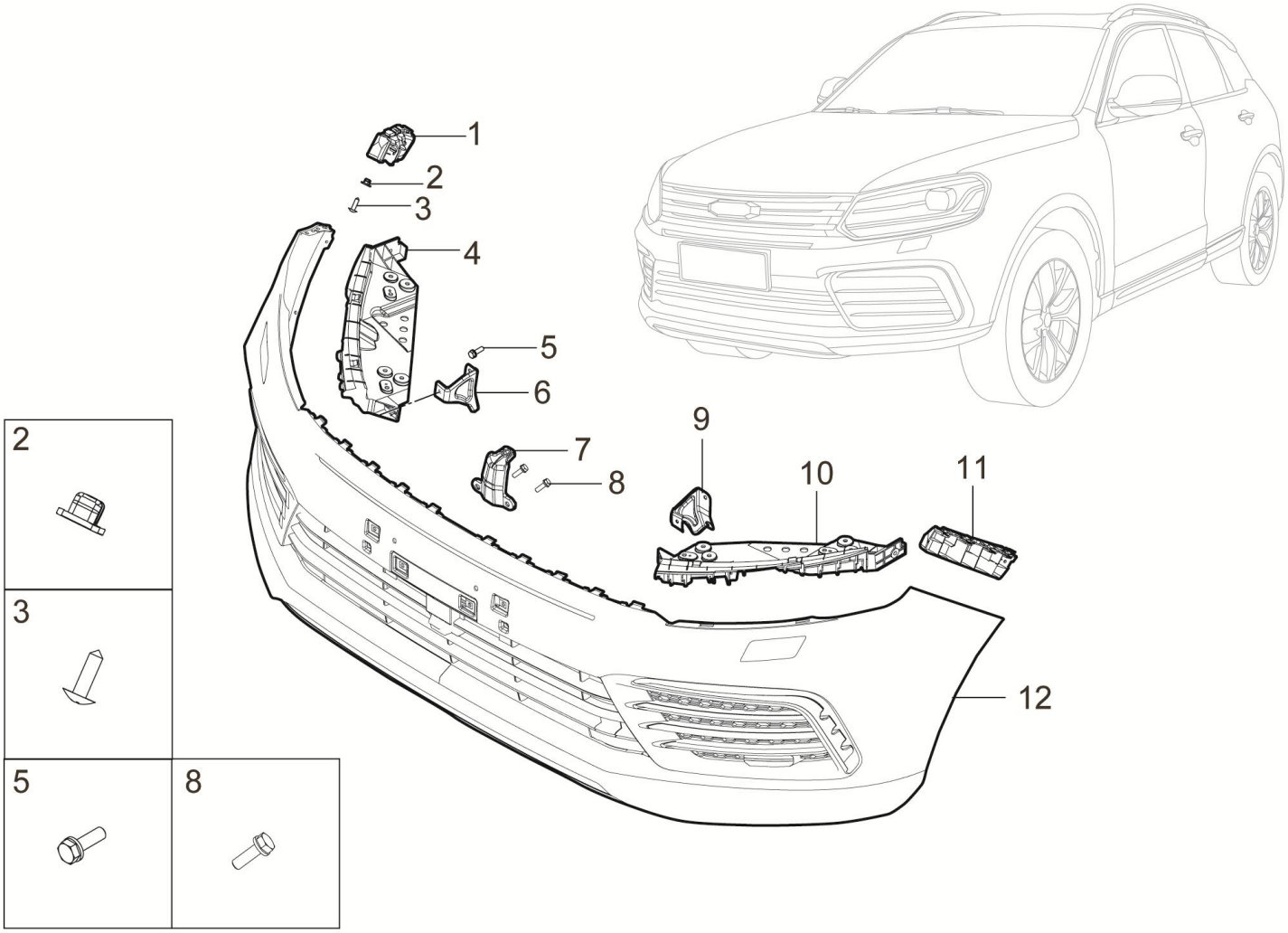

2803001002-B11F 前保险杠总成装置

2803001002-B11F FRT BUMPER ASSY

序号	备件编码	中文名称	英文名称	NSE1.5T+LD525		TNN4G15T+LD525		TNN4G15T+A6F5				TN4G18T+DCT360					备注
				MT两驱豪华型	MT两驱尊享型	MT两驱豪华型	MT两驱尊享型	AT两驱豪华型	AT两驱尊享型	AT两驱尊贵型	AT两驱旗舰型	DCT两驱豪华型	DCT两驱尊享型	DCT两驱尊贵型	DCT两驱旗舰型	DCT互联网智尊型	
1	2803012001-B11	前保险杠翼子板右安装支架	THE WING RIGHT FRONT BNMPER MOUTING VRACKET	0	1	0	1	0	1	1	0	0	1	1	0	0	
2	6202011-02	塑料螺母座	SCREW BASE	0	4	0	4	0	4	4	0	0	4	4	0	0	
3	Q2735519	十字盘头自攻螺钉	SCREW	0	6	0	6	0	6	6	0	0	6	6	0	0	
4	2803024001-B11F	前保险杠右侧支撑座	BUMPER SIDE SUPPORT RH	0	1	0	1	0	1	1	0	0	1	1	0	0	
5	Q1840820	六角法兰面螺栓	BOLT	0	1	0	1	0	1	1	0	0	1	1	0	0	
6	2803014002-B11	前保险杠右侧安装支架	BUMPER SIDE SUPPORT RH	0	1	0	1	0	1	1	0	0	1	1	0	0	
7	2803015001-B11F	前保险杠中部安装支架	BUMPER SIDE SUPPORT MIDDLE	0	1	0	1	0	1	1	0	0	1	1	0	0	
8	Q1400620F31	六角头螺栓和平垫圈组合件	BOLT	0	4	0	4	0	4	4	0	0	4	4	0	0	
9	2803013002-B11	前保险杠左侧安装支架	BUMPER SIDE SUPPORT LH	0	1	0	1	0	1	1	0	0	1	1	0	0	
10	2803023001-B11F	前保险杠左侧支撑座	BUMPER SIDE SUPPORT LH	0	1	0	1	0	1	1	0	0	1	1	0	0	
11	2803011001-B11	前保险杠翼子板左安装支架	THE WING LEFT FRONT BNMPER MOUTING VRACKET	0	1	0	1	0	1	1	0	0	1	1	0	0	
12	2803010002-B11F	前保险杠总成	FRT BUMPER ASSY	0	1	0	1	0	1	1	0	0	1	1	0	0	

2803010002-B11F

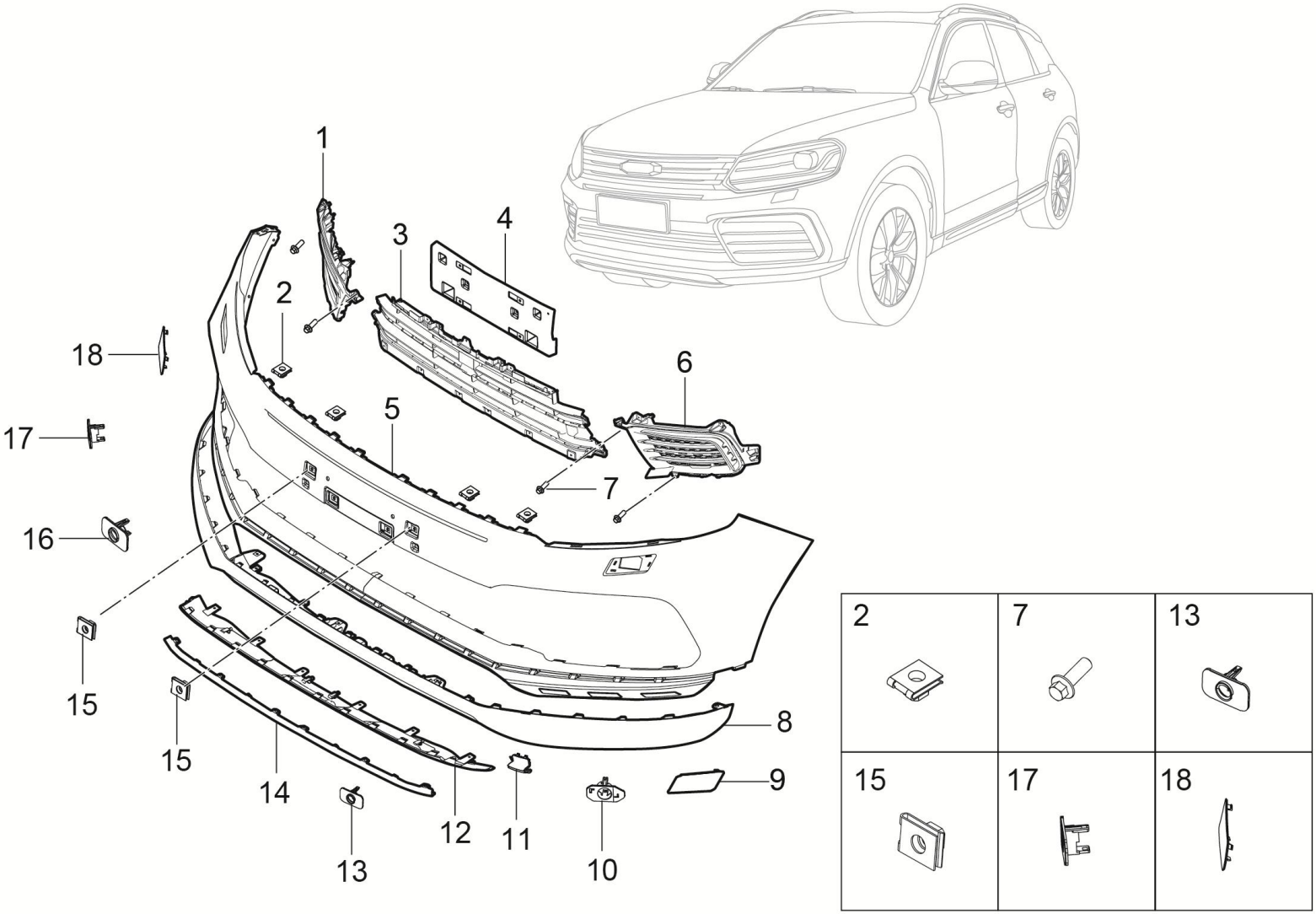

2803010002-B11F 前保险杠总成

2803010002-B11F FRT BUMPER ASSY

序号	备件编码	中文名称	英文名称	NSE1.5T+LD525		TNN4G15T+LD525		TNN4G15T+A6F5				TN4G18T+DCT360					备注
				MT两驱豪华型	MT两驱尊享型	MT两驱豪华型	MT两驱尊享型	AT两驱豪华型	AT两驱尊享型	AT两驱尊贵型	AT两驱旗舰型	DCT两驱豪华型	DCT两驱尊享型	DCT两驱尊贵型	DCT两驱旗舰型	DCT互联网智尊型	
1	2803108007-B11F	前保右下进气格栅	FRONT BUMPER GRILLE	0	1	0	1	0	1	1	0	0	1	1	0	0	
2	Q39748202	A型簧片螺母	SPRING NUT	0	24	0	24	0	24	24	0	0	24	24	0	0	
3	2803108001-B11F	前保险杠下进气格栅	FRONT BUMPER GRILLE	0	1	0	1	0	1	1	0	0	1	1	0	0	
4	2803202001-B11F	前牌照安装座	LICENCE BEFORE INSTALLATION	0	1	0	1	0	1	1	0	0	1	1	0	0	
5	2803101002-B11F	前保险杠上本体	FRT BUMPER SUPERIOR	0	1	0	1	0	1	1	0	0	1	1	0	0	
6	2803108006-B11F	前保左下进气格栅	FRONT BUMPER GRILLE	0	1	0	1	0	1	1	0	0	1	1	0	0	
7	Q2204816	十字槽盘头螺钉和平垫圈组合件	SCREW	0	24	0	24	0	24	24	0	0	24	24	0	0	
8	2803102001-B11F	前保险杠下本体	FRT BUMPER LOWER	0	1	0	1	0	1	1	0	0	1	1	0	0	
9	2803105001-B11F	前保险杠左大灯清洗堵盖	FRONT BUMPER LEFT HEADLINGHT CLEANING COVER	0	1	0	1	0	1	1	0	0	1	1	0	0	
10	2803305001-B11F	前保险杠左雷达安装支架	FRT BUMPER REVERSE RADER MOUNTING BRACKET	0	1	0	1	0	1	1	0	0	1	1	0	0	
11	2803107001-B11F	前保拖钩堵盖	TOW HOOK COVER	0	1	0	1	0	1	1	0	0	1	1	0	0	
12	2803201001-B11F	前保险杠下装饰板	DECORATING PLATE UNDER THE FRONT BUMPER	0	1	0	1	0	1	1	0	0	1	1	0	0	

2803010002-B11F

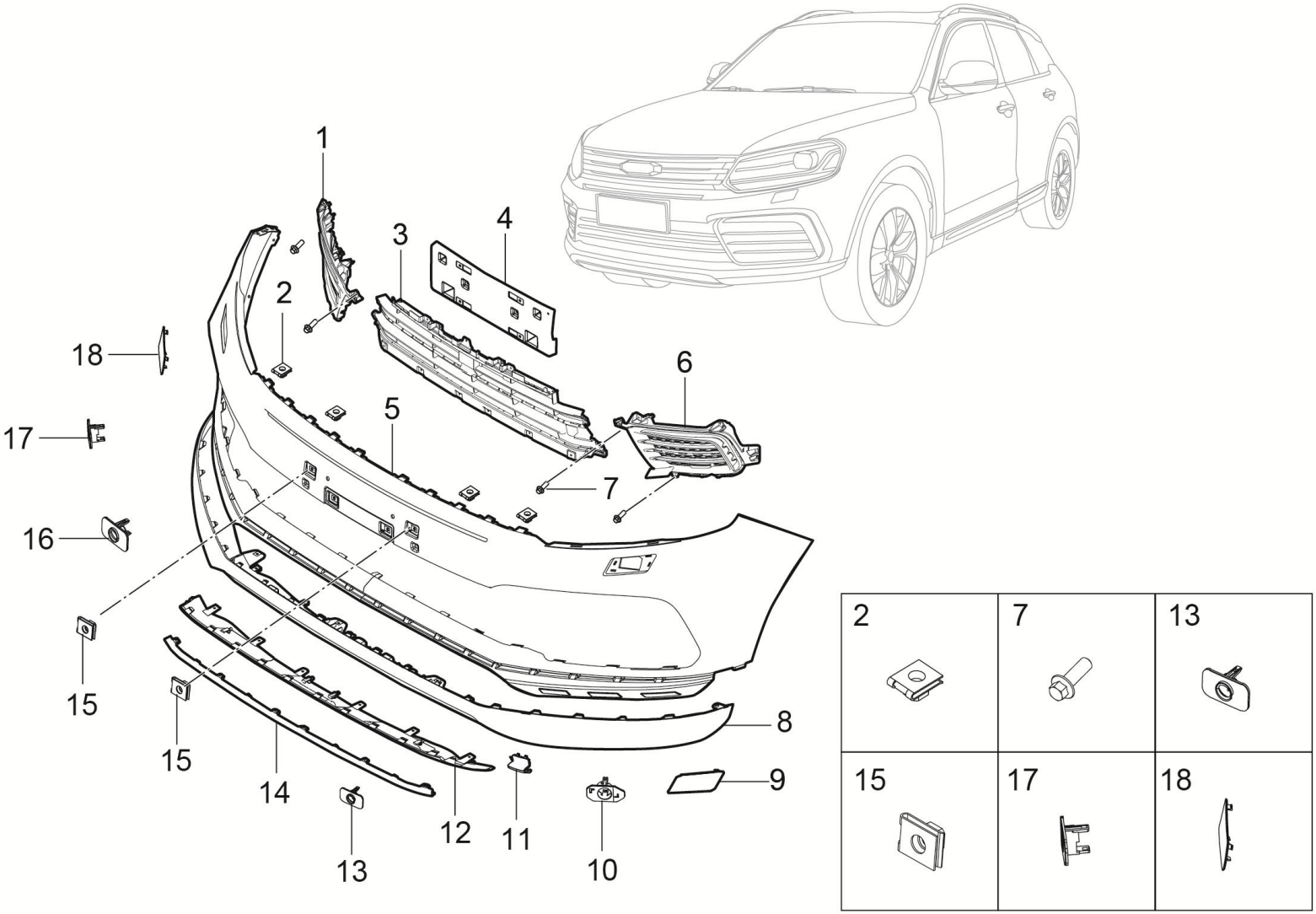

2803010002-B11F 前保险杠总成

2803010002-B11F FRT BUMPER ASSY

序号	备件编码	中文名称	英文名称	NSE1.5T+LD525		TNN4G15T+LD525		TNN4G15T+A6F5				TN4G18T+DCT360					备注
				MT 两驱豪华型	MT 两驱尊享型	MT 两驱豪华型	MT 两驱尊享型	AT 两驱豪华型	AT 两驱尊享型	AT 两驱尊贵型	AT 两驱旗舰型	DCT 两驱豪华型	DCT 两驱尊享型	DCT 两驱尊贵型	DCT 两驱旗舰型	DCT 互联网智尊型	
13	2803305003-B11F	前保险杠左中雷达安装支架	FRT BUMPER REVERSE RADER MOUNTING BRACKET	0	1	0	1	0	1	1	0	0	1	1	0	0	
14	2803203001-B11F	前保险杠进气格栅装中部亮条	FRONT BUMPER GRILLE MOUNTED CENTRAL BRIGHT STRIP	0	1	0	1	0	1	1	0	0	1	1	0	0	
15	2803025-06	牌照螺母组	LICENSE PLATE NUT	0	4	0	4	0	4	4	0	0	4	4	0	0	
16	2803305004-B11F	前保险杠右中雷达安装支架	FRT BUMPER REVERSE RADER MOUNTING BRACKET	0	1	0	1	0	1	1	0	0	1	1	0	0	
17	2803305002-B11F	前保险杠右雷达安装支架	FRT BUMPER REVERSE RADER MOUNTING BRACKET	0	1	0	1	0	1	1	0	0	1	1	0	0	
18	2803106001-B11F	前保险杠右大灯清洗堵盖	FRONT BUMPER RIGHT HEADLINGHT CLEANING COVER	0	1	0	1	0	1	1	0	0	1	1	0	0	

2803001003-B11F

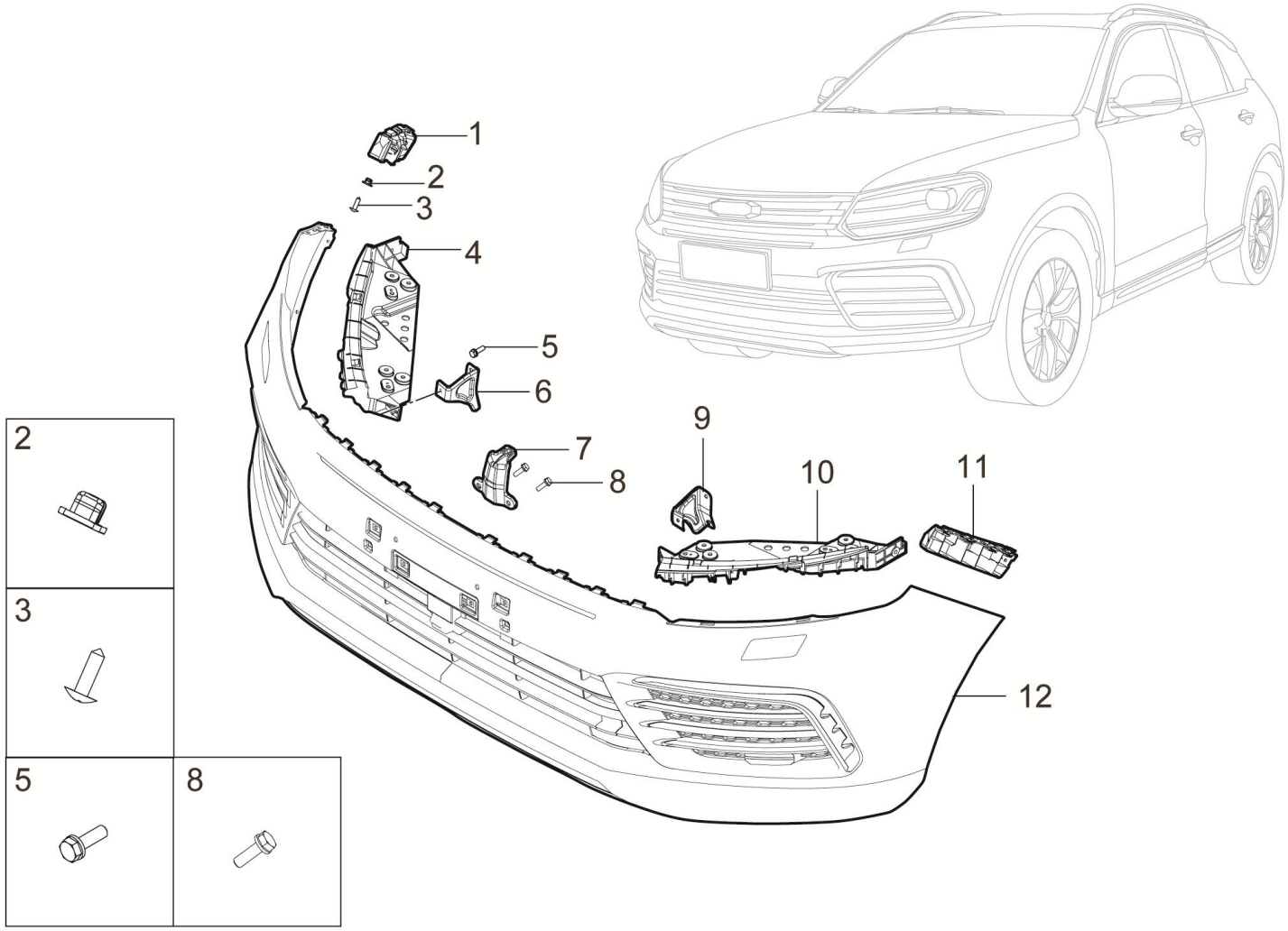

2803001003-B11F 前保险杠总成装置

2803001003-B11F FRT BUMPER ASSY

序号	备件编码	中文名称	英文名称	NSE1.5T+LD525		TNN4G15T+LD525		TNN4G15T+A6F5				TN4G18T+DCT360					备注
				MT两驱豪华型	MT两驱尊享型	MT两驱豪华型	MT两驱尊享型	AT两驱豪华型	AT两驱尊享型	AT两驱尊贵型	AT两驱旗舰型	DCT两驱豪华型	DCT两驱尊享型	DCT两驱尊贵型	DCT两驱旗舰型	DCT互联网智尊型	
1	2803012001-B11	前保险杠翼子板右安装支架	THE WING RIGHT FRONT BNMPER MOUTING VRACKET	0	0	0	0	0	0	0	0	0	0	0	0	1	
2	6202011-02	塑料螺母座	SCREW BASE	0	0	0	0	0	0	0	0	0	0	0	0	4	
3	Q2735519	十字盘头自攻螺钉	SCREW	0	0	0	0	0	0	0	0	0	0	0	0	6	
4	2803024001-B11F	前保险杠右侧支撑座	BUMPER SIDE SUPPORT RH	0	0	0	0	0	0	0	0	0	0	0	0	1	
5	Q1840820	六角法兰面螺栓	BOLT	0	0	0	0	0	0	0	0	0	0	0	0	1	
6	2803014002-B11	前保险杠右侧安装支架	BUMPER SIDE SUPPORT RH	0	0	0	0	0	0	0	0	0	0	0	0	1	
7	2803015001-B11F	前保险杠中部安装支架	BUMPER SIDE SUPPORT MIDDLE	0	0	0	0	0	0	0	0	0	0	0	0	1	
8	Q1400620F31	六角头螺栓和平垫圈组合件	BOLT	0	0	0	0	0	0	0	0	0	0	0	0	4	
9	2803013002-B11	前保险杠左侧安装支架	BUMPER SIDE SUPPORT LH	0	0	0	0	0	0	0	0	0	0	0	0	1	
10	2803023001-B11F	前保险杠左侧支撑座	BUMPER SIDE SUPPORT LH	0	0	0	0	0	0	0	0	0	0	0	0	1	
11	2803011001-B11	前保险杠翼子板左安装支架	THE WING LEFT FRONT BNMPER MOUTING VRACKET	0	0	0	0	0	0	0	0	0	0	0	0	1	
12	2803010003-B11F	前保险杠总成	FRT BUMPER ASSY	0	0	0	0	0	0	0	0	0	0	0	0	1	

2803010003-B11F

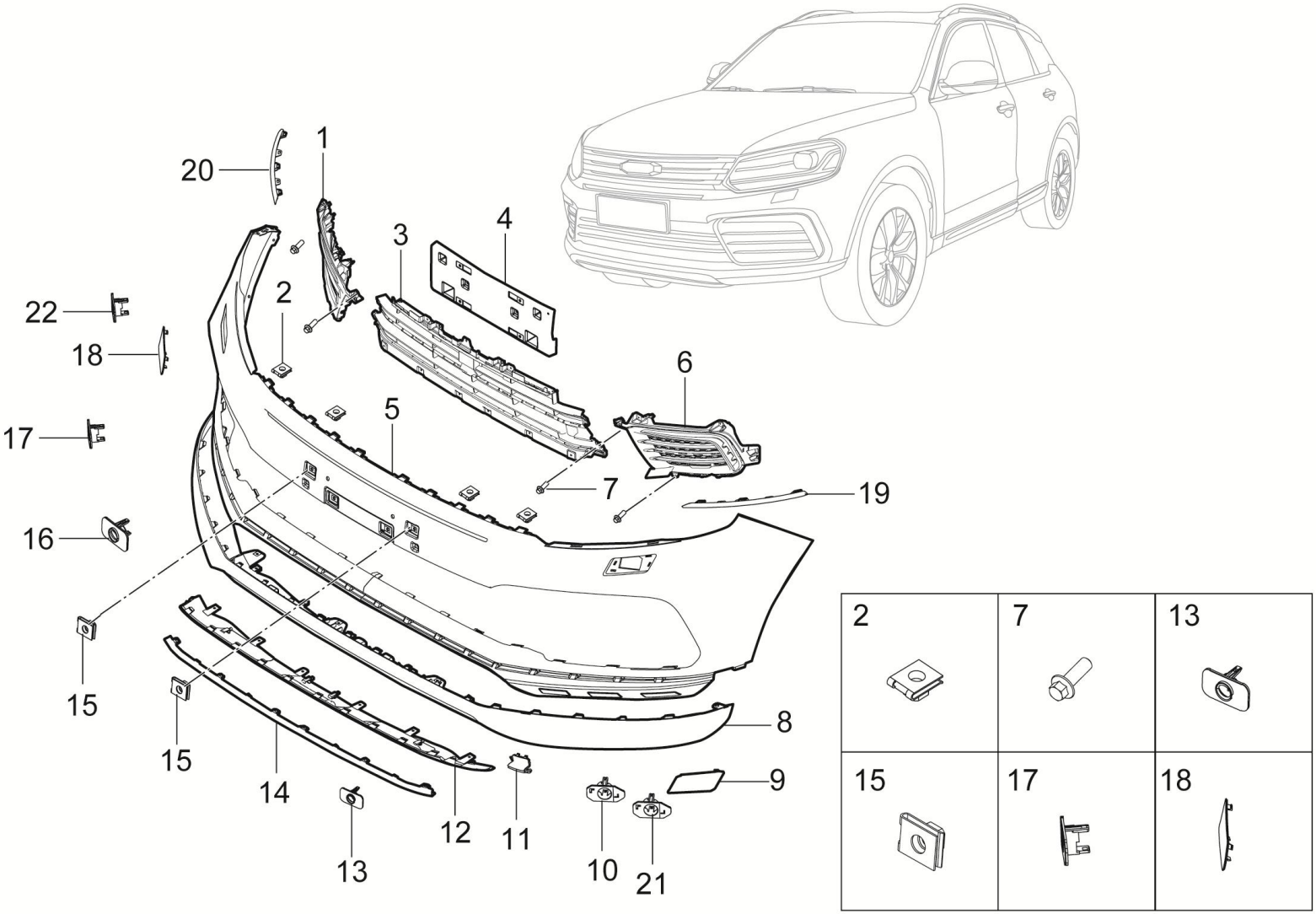

2803010003-B11F 前保险杠总成

2803010003-B11F FRT BUMPER ASSY

序号	备件编码	中文名称	英文名称	NSE1.5T+LD525		TNN4G15T+LD525		TNN4G15T+A6F5				TN4G18T+DCT360					备注
				MT两驱豪华型	MT两驱尊享型	MT两驱豪华型	MT两驱尊享型	AT两驱豪华型	AT两驱尊享型	AT两驱尊贵型	AT两驱旗舰型	DCT两驱豪华型	DCT两驱尊享型	DCT两驱尊贵型	DCT两驱旗舰型	DCT互联网智尊型	
1	2803108007-B11F	前保右下进气格栅	FRONT BUMPER GRILLE	0	0	0	0	0	0	0	0	0	0	0	0	1	
2	Q39748202	A型簧片螺母	SPRING NUT	0	0	0	0	0	0	0	0	0	0	0	0	24	
3	2803108001-B11F	前保险杠下进气格栅	FRONT BUMPER GRILLE	0	0	0	0	0	0	0	0	0	0	0	0	1	
4	2803202001-B11F	前牌照安装座	LICENCE BEFORE INSTALLATION	0	0	0	0	0	0	0	0	0	0	0	0	1	
5	2803101003-B11F	前保险杠上本体	FRT BUMPER SUPERIOR	0	0	0	0	0	0	0	0	0	0	0	0	1	
6	2803108006-B11F	前保左下进气格栅	FRONT BUMPER GRILLE	0	0	0	0	0	0	0	0	0	0	0	0	1	
7	Q2204816	十字槽盘头螺钉和平垫圈组合件	SCREW	0	0	0	0	0	0	0	0	0	0	0	0	24	
8	2803102001-B11F	前保险杠下本体	FRT BUMPER LOWER	0	0	0	0	0	0	0	0	0	0	0	0	1	
9	2803017001-B11F	前保险杠左大灯清洗盖板	FRONT BUMPER LEFT HEADLINGHT CLEANING COVER	0	0	0	0	0	0	0	0	0	0	0	0	1	
10	2803305001-B11F	前保险杠左雷达安装支架	FRT BUMPER REVERSE RADER MOUNTING BRACKET	0	0	0	0	0	0	0	0	0	0	0	0	1	
11	2803107001-B11F	前保拖钩堵盖	TOW HOOK COVER	0	0	0	0	0	0	0	0	0	0	0	0	1	
12	2803201001-B11F	前保险杠下装饰板	DECORATING PLATE UNDER THE FRONT BUMPER	0	0	0	0	0	0	0	0	0	0	0	0	1	

2803010003-B11F

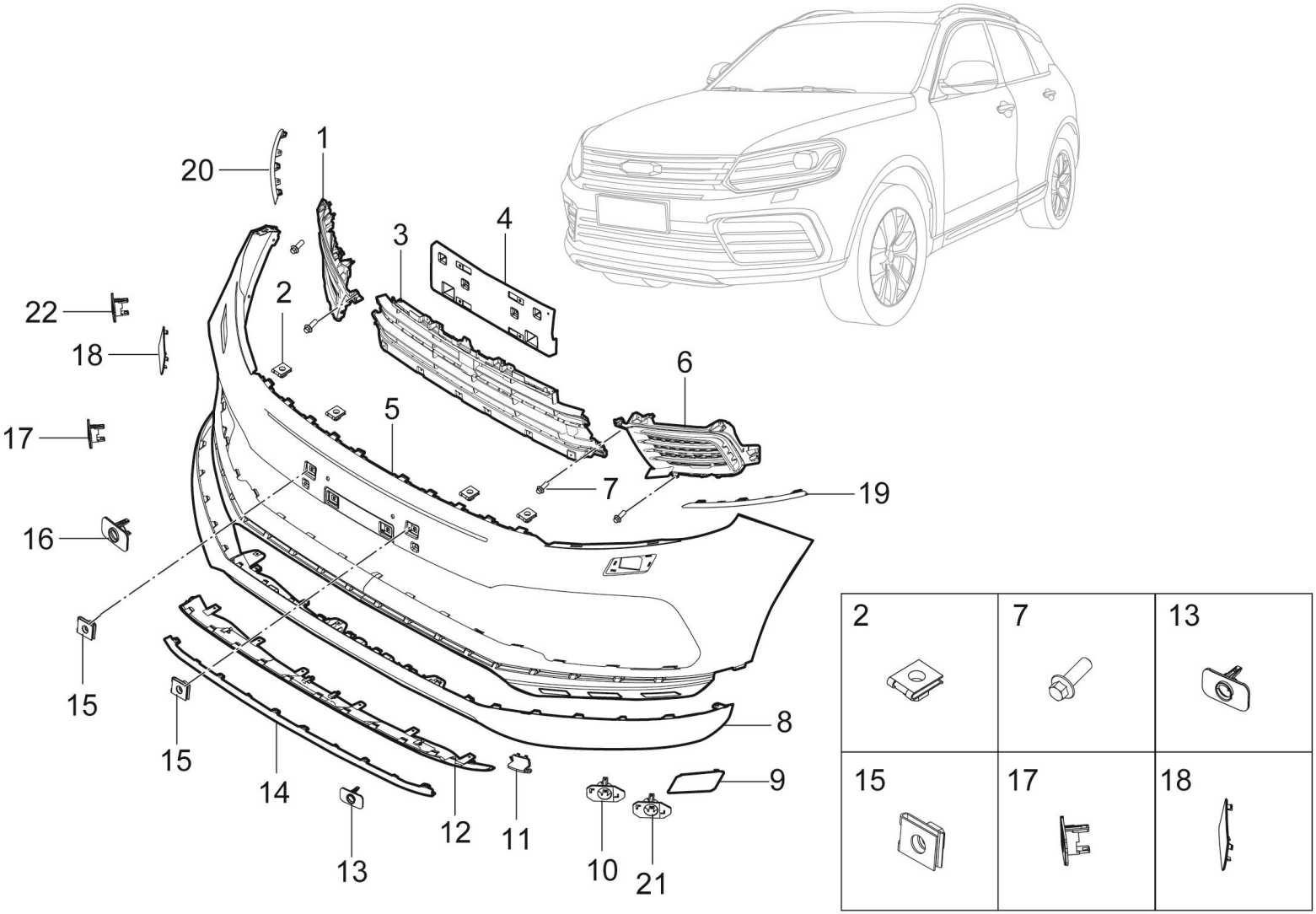

2803010003-B11F 前保险杠总成

2803010003-B11F FRT BUMPER ASSY

序号	备件编码	中文名称	英文名称	NSE1.5T+LD525		TNN4G15T+LD525		TNN4G15T+A6F5				TN4G18T+DCT360					备注
				MT两驱豪华型	MT两驱尊享型	MT两驱豪华型	MT两驱尊享型	AT两驱豪华型	AT两驱尊享型	AT两驱尊贵型	AT两驱旗舰型	DCT两驱豪华型	DCT两驱尊享型	DCT两驱尊贵型	DCT两驱旗舰型	DCT互联网智尊型	
13	2803305003-B11F	前保险杠左中雷达安装支架	FRT BUMPER REVERSE RADER MOUNTING BRACKET	0	0	0	0	0	0	0	0	0	0	0	0	1	
14	2803203001-B11F	前保险杠进气格栅装中部亮条	FRONT BUMPER GRILLE MOUNTED CENTRAL BRIGHT STRIP	0	0	0	0	0	0	0	0	0	0	0	0	1	
15	2803025-06	牌照螺母组	LICENSE PLATE NUT	0	0	0	0	0	0	0	0	0	0	0	0	4	
16	2803305004-B11F	前保险杠右中雷达安装支架	FRT BUMPER REVERSE RADER MOUNTING BRACKET	0	0	0	0	0	0	0	0	0	0	0	0	1	
17	2803305002-B11F	前保险杠右雷达安装支架	FRT BUMPER REVERSE RADER MOUNTING BRACKET	0	0	0	0	0	0	0	0	0	0	0	0	1	
18	2803018001-B11F	前保险杠右大灯清洗盖板	FRONT BUMPER RIGHT HEADLINGHT CLEANING COVER	0	0	0	0	0	0	0	0	0	0	0	0	1	
19	2803109001-B11F	日行灯框左亮条	FOGLIGHT COVER LH ON THE LEFT WITH BRIGHT STRIPP	0	0	0	0	0	0	0	0	0	0	0	0	1	
20	2803109002-B11F	日行灯框右亮条	FOGLIGHT COVER LH ON THE RIGHT WITH BRIGHT STRIPP	0	0	0	0	0	0	0	0	0	0	0	0	1	
21	2803305005-B11F	前保险杠盲点探头左安装支架	FRONT BUMPER LEFT BLIND SPOT PROBE MOUNTING BRACKET	0	0	0	0	0	0	0	0	0	0	0	0	1	
22	2803305006-B11F	前保险杠盲点探头右安装支架	FRONT BUMPER MOUNTING BRACKET RIGHT BLIND SPOT PROBE	0	0	0	0	0	0	0	0	0	0	0	0	1	

2803001004-B11F

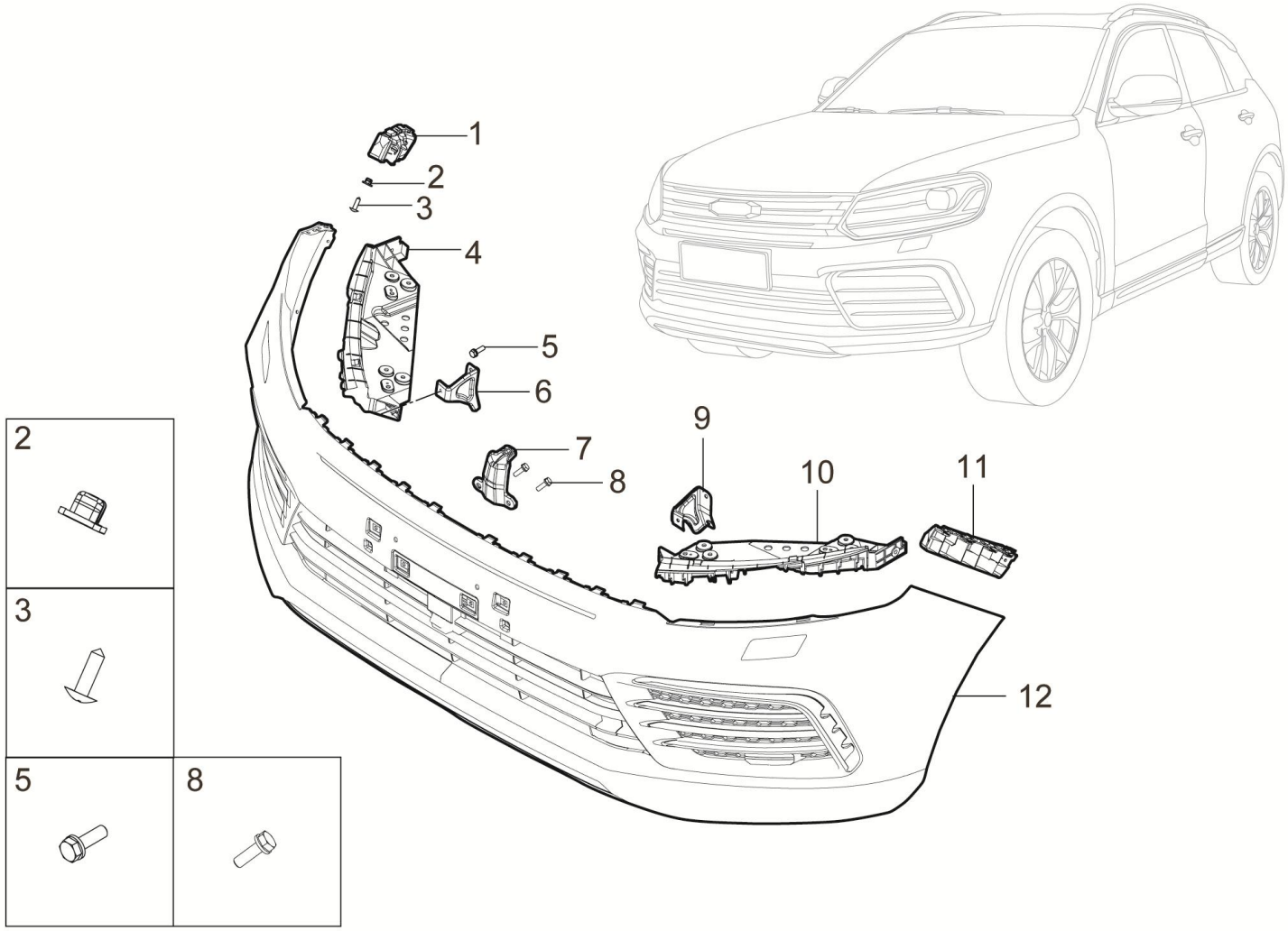

2803001004-B11F 前保险杠总成装置

2803001004-B11F FRT BUMPER ASSY

序号	备件编码	中文名称	英文名称	NSE1.5T+LD525		TNN4G15T+LD525		TNN4G15T+A6F5				TN4G18T+DCT360					备注
				MT两驱豪华型	MT两驱尊享型	MT两驱豪华型	MT两驱尊享型	AT两驱豪华型	AT两驱尊享型	AT两驱尊贵型	AT两驱旗舰型	DCT两驱豪华型	DCT两驱尊享型	DCT两驱尊贵型	DCT两驱旗舰型	DCT互联网智尊型	
1	2803012001-B11	前保险杠翼子板右安装支架	THE WING RIGHT FRONT BNMPER MOUTING VRACKET	0	0	0	0	0	0	0	1	0	0	0	1	0	
2	6202011-02	塑料螺母座	SCREW BASE	0	0	0	0	0	0	0	4	0	0	0	4	0	
3	Q2735519	十字盘头自攻螺钉	SCREW	0	0	0	0	0	0	0	6	0	0	0	6	0	
4	2803024001-B11F	前保险杠右侧支撑座	BUMPER SIDE SUPPORT RH	0	0	0	0	0	0	0	1	0	0	0	1	0	
5	Q1840820	六角法兰面螺栓	BOLT	0	0	0	0	0	0	0	1	0	0	0	1	0	
6	2803014002-B11	前保险杠右侧安装支架	BUMPER SIDE SUPPORT RH	0	0	0	0	0	0	0	1	0	0	0	1	0	
7	2803015001-B11F	前保险杠中部安装支架	BUMPER SIDE SUPPORT MIDDLE	0	0	0	0	0	0	0	1	0	0	0	1	0	
8	Q1400620F31	六角头螺栓和平垫圈组合件	BOLT	0	0	0	0	0	0	0	4	0	0	0	4	0	
9	2803013002-B11	前保险杠左侧安装支架	BUMPER SIDE SUPPORT LH	0	0	0	0	0	0	0	1	0	0	0	1	0	
10	2803023001-B11F	前保险杠左侧支撑座	BUMPER SIDE SUPPORT LH	0	0	0	0	0	0	0	1	0	0	0	1	0	
11	2803011001-B11	前保险杠翼子板左安装支架	THE WING LEFT FRONT BNMPER MOUTING VRACKET	0	0	0	0	0	0	0	1	0	0	0	1	0	
12	2803010004-B11F	前保险杠总成	FRT BUMPER ASSY	0	0	0	0	0	0	0	1	0	0	0	1	0	

2803010004-B11F

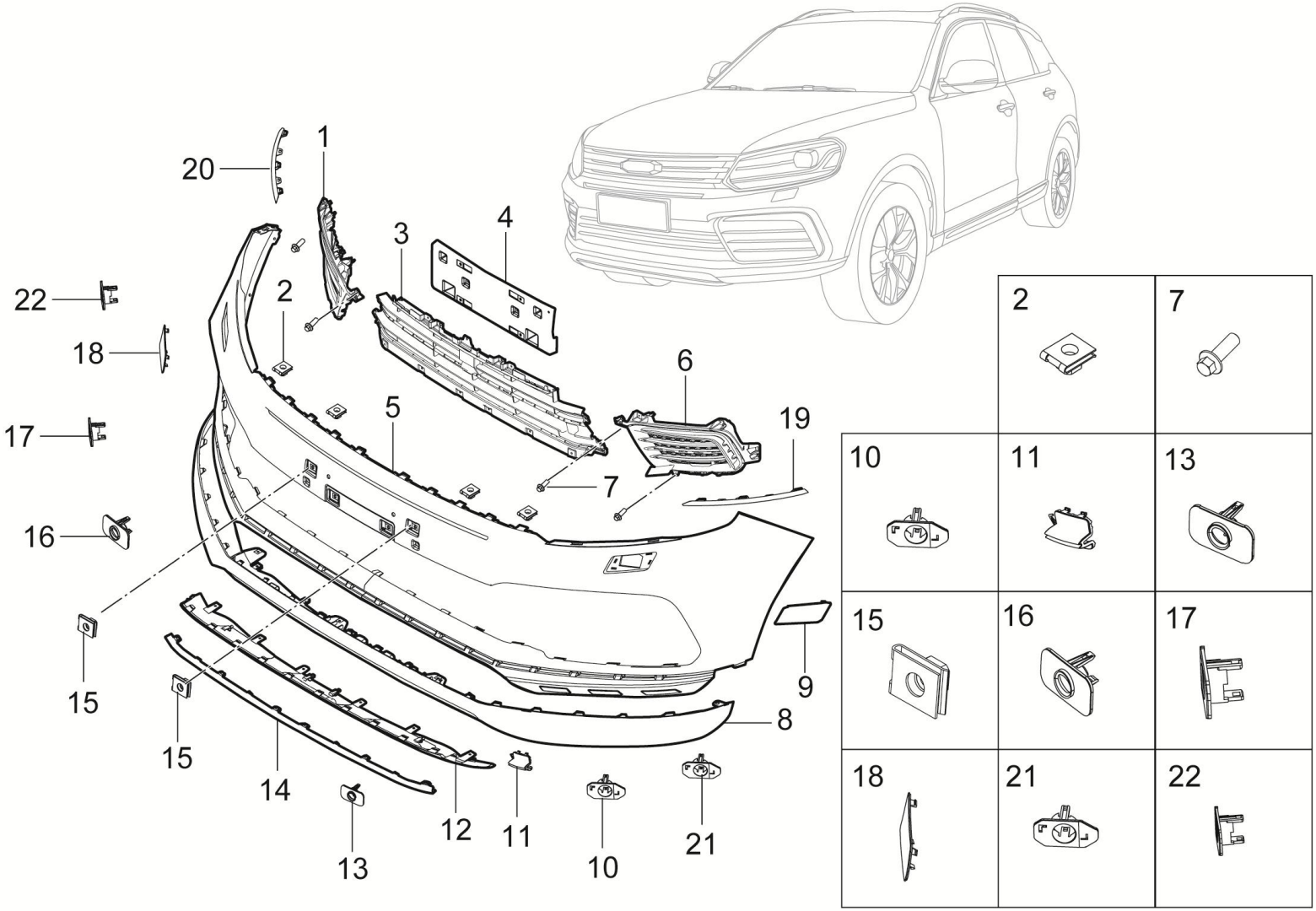

2803010004-B11F 前保险杠总成

2803010004-B11F FRT BUMPER ASSY

序号	备件编码	中文名称	英文名称	NSE1.5T+LD525		TNN4G15T+LD525		TNN4G15T+A6F5				TN4G18T+DCT360					备注
				MT两驱豪华型	MT两驱尊享型	MT两驱豪华型	MT两驱尊享型	AT两驱豪华型	AT两驱尊享型	AT两驱尊贵型	AT两驱旗舰型	DCT两驱豪华型	DCT两驱尊享型	DCT两驱尊贵型	DCT两驱旗舰型	DCT互联网智尊型	
1	2803108007-B11F	前保右下进气格栅	FRONT BUMPER GRILLE	0	0	0	0	0	0	0	1	0	0	0	1	0	
2	Q39748202	A型簧片螺母	SPRING NUT	0	0	0	0	0	0	0	24	0	0	0	24	0	
3	2803108003-B11F	前保险杠下进气格栅	FRONT BUMPER GRILLE	0	0	0	0	0	0	0	1	0	0	0	1	0	
4	2803202001-B11F	前牌照安装座	LICENCE BEFORE INSTALLATION	0	0	0	0	0	0	0	1	0	0	0	1	0	
5	2803101003-B11F	前保险杠上本体	FRT BUMPER SUPERIOR	0	0	0	0	0	0	0	1	0	0	0	1	0	
6	2803108006-B11F	前保左下进气格栅	FRONT BUMPER GRILLE	0	0	0	0	0	0	0	1	0	0	0	1	0	
7	Q2204816	十字槽盘头螺钉和平垫圈组合件	SCREW	0	0	0	0	0	0	0	24	0	0	0	24	0	
8	2803102001-B11F	前保险杠下本体	FRT BUMPER LOWER	0	0	0	0	0	0	0	1	0	0	0	1	0	
9	2803017001-B11F	前保险杠左大灯清洗盖板	FRONT BUMPER LEFT HEADLINGHT CLEANING COVER	0	0	0	0	0	0	0	1	0	0	0	1	0	
10	2803305001-B11F	前保险杠左雷达安装支架	FRT BUMPER REVERSE RADER MOUNTING BRACKET	0	0	0	0	0	0	0	1	0	0	0	1	0	
11	2803107001-B11F	前保拖钩堵盖	TOW HOOK COVER	0	0	0	0	0	0	0	1	0	0	0	1	0	
12	2803201001-B11F	前保险杠下装饰板	DECORATING PLATE UNDER THE FRONT BUMPER	0	0	0	0	0	0	0	1	0	0	0	1	0	

2803010004-B11F

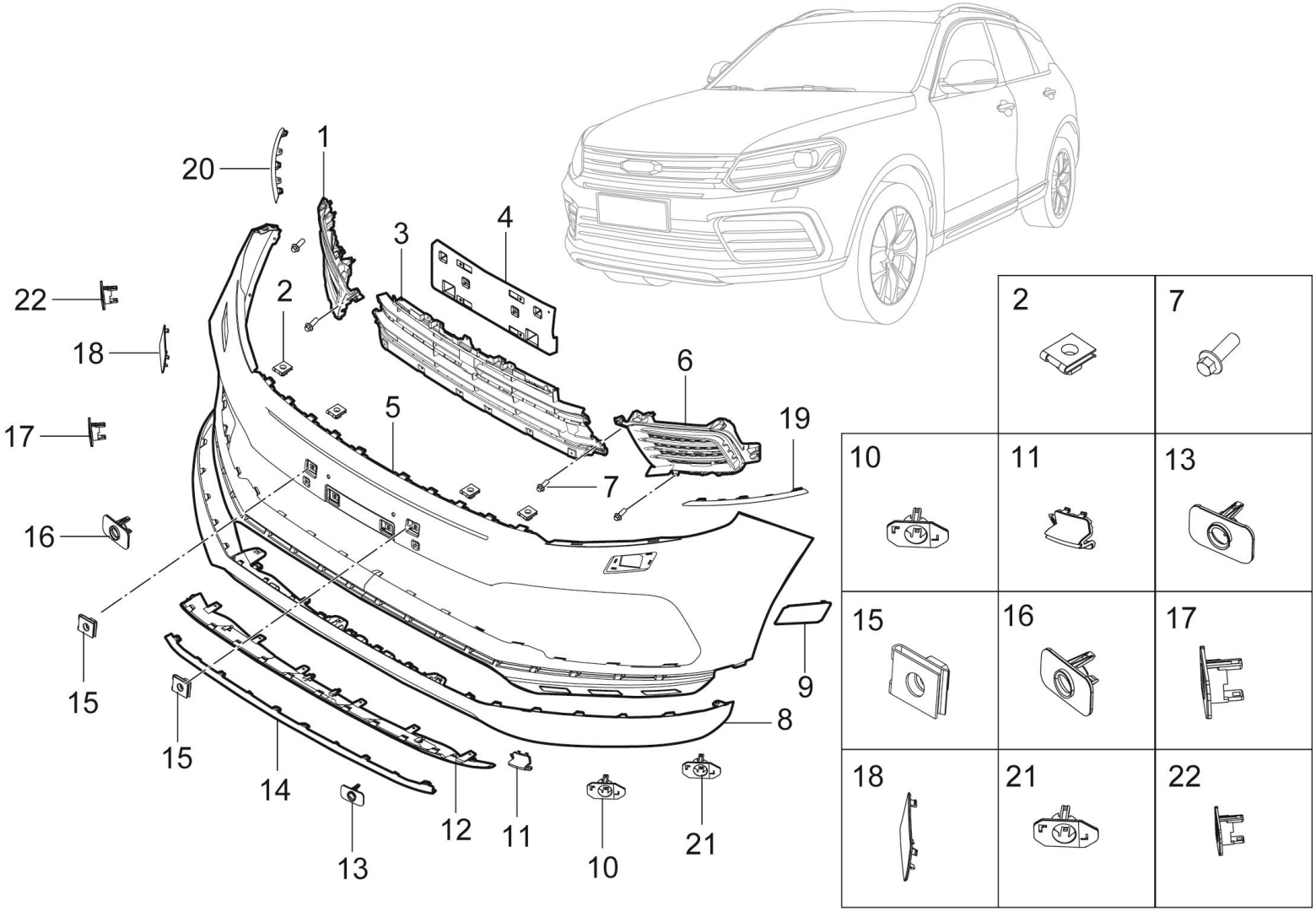

2803010004-B11F 前保险杠总成

2803010004-B11F FRT BUMPER ASSY

序号	备件编码	中文名称	英文名称	NSE1.5T+LD525		TNN4G15T+LD525		TNN4G15T+A6F5				TN4G18T+DCT360					备注
				MT两驱豪华型	MT两驱尊享型	MT两驱豪华型	MT两驱尊享型	AT两驱豪华型	AT两驱尊享型	AT两驱尊贵型	AT两驱旗舰型	DCT两驱豪华型	DCT两驱尊享型	DCT两驱尊贵型	DCT两驱旗舰型	DCT互联网智尊型	
13	2803305003-B11F	前保险杠左中雷达安装支架	FRT BUMPER REVERSE RADER MOUNTING BRACKET	0	0	0	0	0	0	0	1	0	0	0	1	0	
14	2803203001-B11F	前保险杠进气格栅装中部亮条	FRONT BUMPER GRILLE MOUNTED CENTRAL BRIGHT STRIP	0	0	0	0	0	0	0	1	0	0	0	1	0	
15	2803025-06	牌照螺母组	LICENSE PLATE NUT	0	0	0	0	0	0	0	4	0	0	0	4	0	
16	2803305004-B11F	前保险杠右中雷达安装支架	FRT BUMPER REVERSE RADER MOUNTING BRACKET	0	0	0	0	0	0	0	1	0	0	0	1	0	
17	2803305002-B11F	前保险杠右雷达安装支架	FRT BUMPER REVERSE RADER MOUNTING BRACKET	0	0	0	0	0	0	0	1	0	0	0	1	0	
18	2803018001-B11F	前保险杠右大灯清洗盖板	FRONT BUMPER RIGHT HEADLINGHT CLEANING COVER	0	0	0	0	0	0	0	1	0	0	0	1	0	
19	2803109001-B11F	日行灯框左亮条	FOGLIGHT COVER LH ON THE LEFT WITH BRIGHT STRIPP	0	0	0	0	0	0	0	1	0	0	0	1	0	
20	2803109002-B11F	日行灯框右亮条	FOGLIGHT COVER LH ON THE RIGHT WITH BRIGHT STRIPP	0	0	0	0	0	0	0	1	0	0	0	1	0	
21	2803305005-B11F	前保险杠盲点探头左安装支架	FRONT BUMPER BSA SENSOR LEFT MOUTING BRACKET	0	0	0	0	0	0	0	1	0	0	0	1	0	
22	2803305006-B11F	前保险杠盲点探头右安装支架	FRONT BUMPER BSA SENSOR RIGHT MOUTING BRACKET	0	0	0	0	0	0	0	1	0	0	0	1	0	

8401001001-B11F

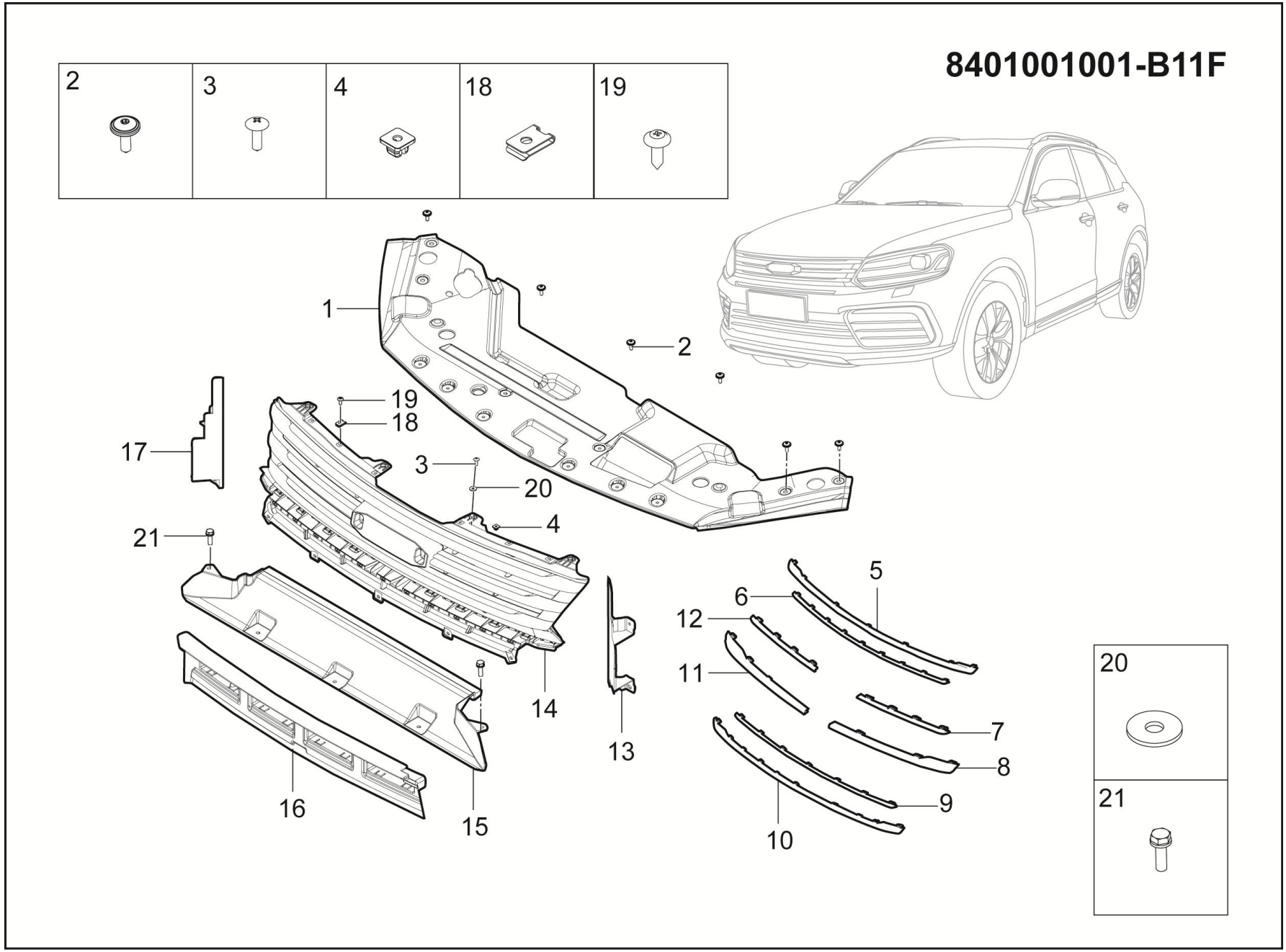

8401001001-B11F 散热器格栅总成装置

8401001001-B11F RADIATOR GRILLE ASSY

序号	备件编码	中文名称	英文名称	NSE1.5T+LD525		TNN4G15T+LD525		TNN4G15T+A6F5				TN4G18T+DCT360					备注
				MT两驱豪华型	MT两驱尊享型	MT两驱豪华型	MT两驱尊享型	AT两驱豪华型	AT两驱尊享型	AT两驱尊贵型	AT两驱旗舰型	DCT两驱豪华型	DCT两驱尊享型	DCT两驱尊贵型	DCT两驱旗舰型	DCT互联网智尊型	
1	8401011001-B11	水箱盖板	WATER TANK COVER	1	1	1	1	1	1	1	1	1	1	1	1	1	
2	B6960745	螺纹子母扣	CLIP	8	8	8	8	8	8	8	8	8	8	8	8	8	
3	Q2754819	十字槽凹穴六角头自攻螺钉	SCREW	8	8	8	8	8	8	8	8	8	8	8	8	8	
4	6202011-02	塑料螺母座	SCREW BASE	4	4	4	4	4	4	4	4	4	4	4	4	4	
5	8401103003-B11F	散热器格栅中上亮条	GLISTENING-BAR-LH LOWER	1	1	1	1	1	1	1	1	1	1	1	1	1	
6	8401103002-B11F	散热器格栅上亮条	GLISTENING-BAR-LH LOWER	1	1	1	1	1	1	1	1	1	1	1	1	1	
7	8401104002-B11F	散热器格栅右上亮条	GLISTENING-BAR-RH LOWER	1	1	1	1	1	1	1	1	1	1	1	1	1	
8	8401103001-B11F	散热器格栅左中亮条	GLISTENING-BAR-LH UPPER	1	1	1	1	1	1	1	1	1	1	1	1	1	
9	8401105002-B11F	散热器格栅中下亮条	GLISTENING-BAR-RH LOWER	1	1	1	1	1	1	1	1	1	1	1	1	1	
10	8401105001-B11F	散热器格栅下亮条	GLISTENING-BAR-RH LOWER	1	1	1	1	1	1	1	1	1	1	1	1	1	
11	8401104001-B11F	散热器格栅右中亮条	GLISTENING-BAR-RH UPPER	1	1	1	1	1	1	1	1	1	1	1	1	1	
12	8401103004-B11F	散热器格栅左上亮条	GLISTENING-BAR-LH LOWER	1	1	1	1	1	1	1	1	1	1	1	1	1	

8401001001-B11F

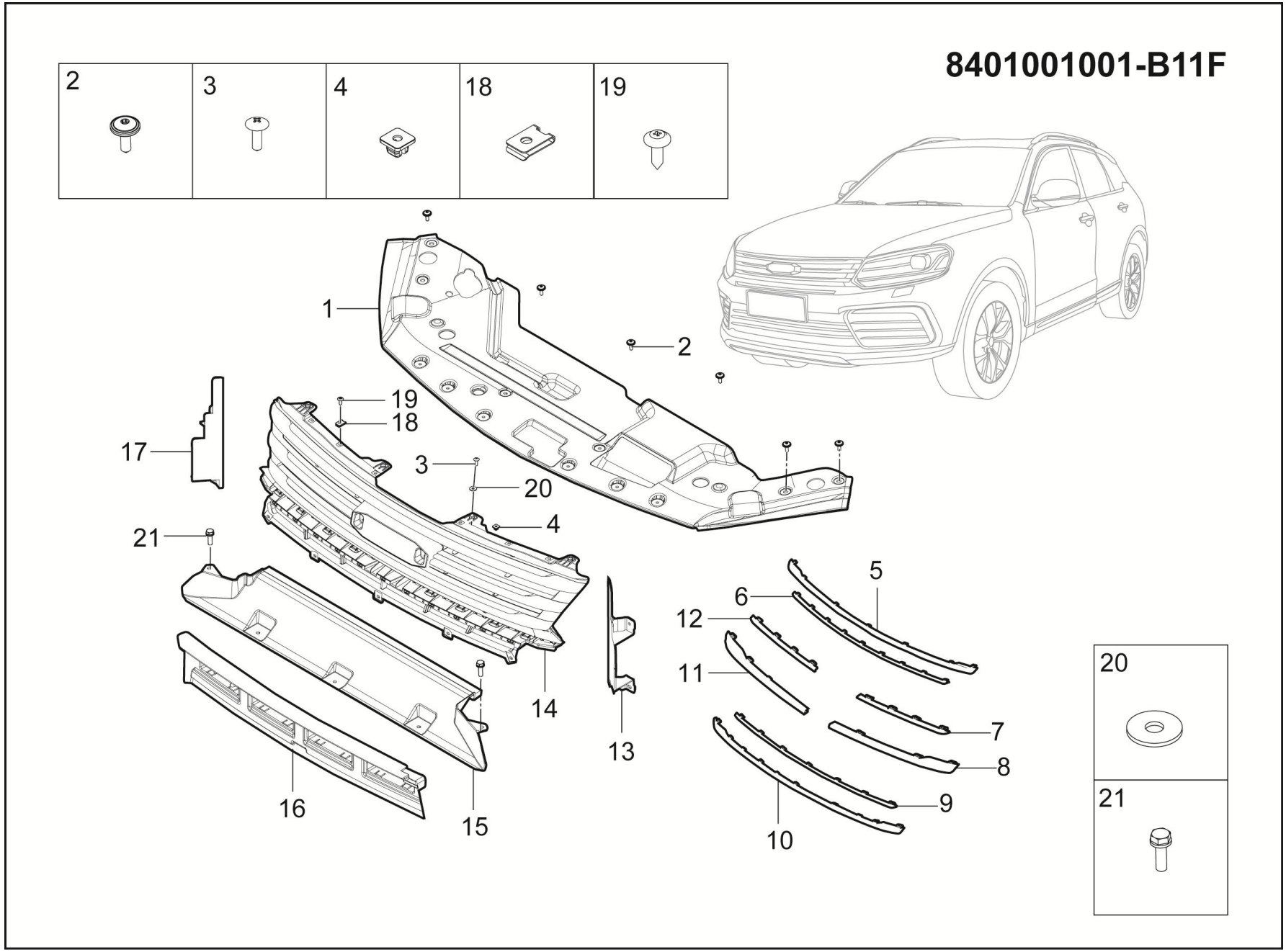

8401001001-B11F 散热器格栅总成装置

8401001001-B11F RADIATOR GRILLE ASSY

序号	备件编码	中文名称	英文名称	NSE1.5T+LD525		TNN4G15T+LD525		TNN4G15T+A6F5				TN4G18T+DCT360					备注
				MT两驱豪华型	MT两驱尊享型	MT两驱豪华型	MT两驱尊享型	AT两驱豪华型	AT两驱尊享型	AT两驱尊贵型	AT两驱旗舰型	DCT两驱豪华型	DCT两驱尊享型	DCT两驱尊贵型	DCT两驱旗舰型	DCT互联网智尊型	
13	2802015001-B11F	左前导风板	FRONT WIND DEDL	1	1	1	1	1	1	1	1	1	1	1	1	1	
14	8401010001-B11F	散热器格栅总成	RADIATOR GRILLE	1	1	1	1	1	1	1	1	1	1	1	1	1	
15	2802018001-B11F	下导风板	FRONT WIND DEDL	1	1	1	1	1	1	1	1	1	1	1	1	1	
16	2802018002-B11F	前防撞梁导风管	BEFORE THE ANTICOLLISION BEAM GUIDE DUCT	1	1	1	1	1	1	1	1	1	1	1	1	1	
17	2802016001-B11F	右前导风板	FRONT WIND DEDL	1	1	1	1	1	1	1	1	1	1	1	1	1	
18	Q39748202	A型簧片螺母	SPRING NUT	4	4	4	4	4	4	4	4	4	4	4	4	4	
19	Q2213513	十字槽盘头自攻螺钉和平垫圈组合件	SCREW	17	17	17	17	17	17	17	17	17	17	17	17	17	
20	Q40205	大垫圈	BIG WASHER	8	8	8	8	8	8	8	8	8	8	8	8	8	
21	Q1400620F31	六角头螺栓和平垫圈组合件	BOLT	3	3	3	3	3	3	3	3	3	3	3	3	3	

2804001001-B11F

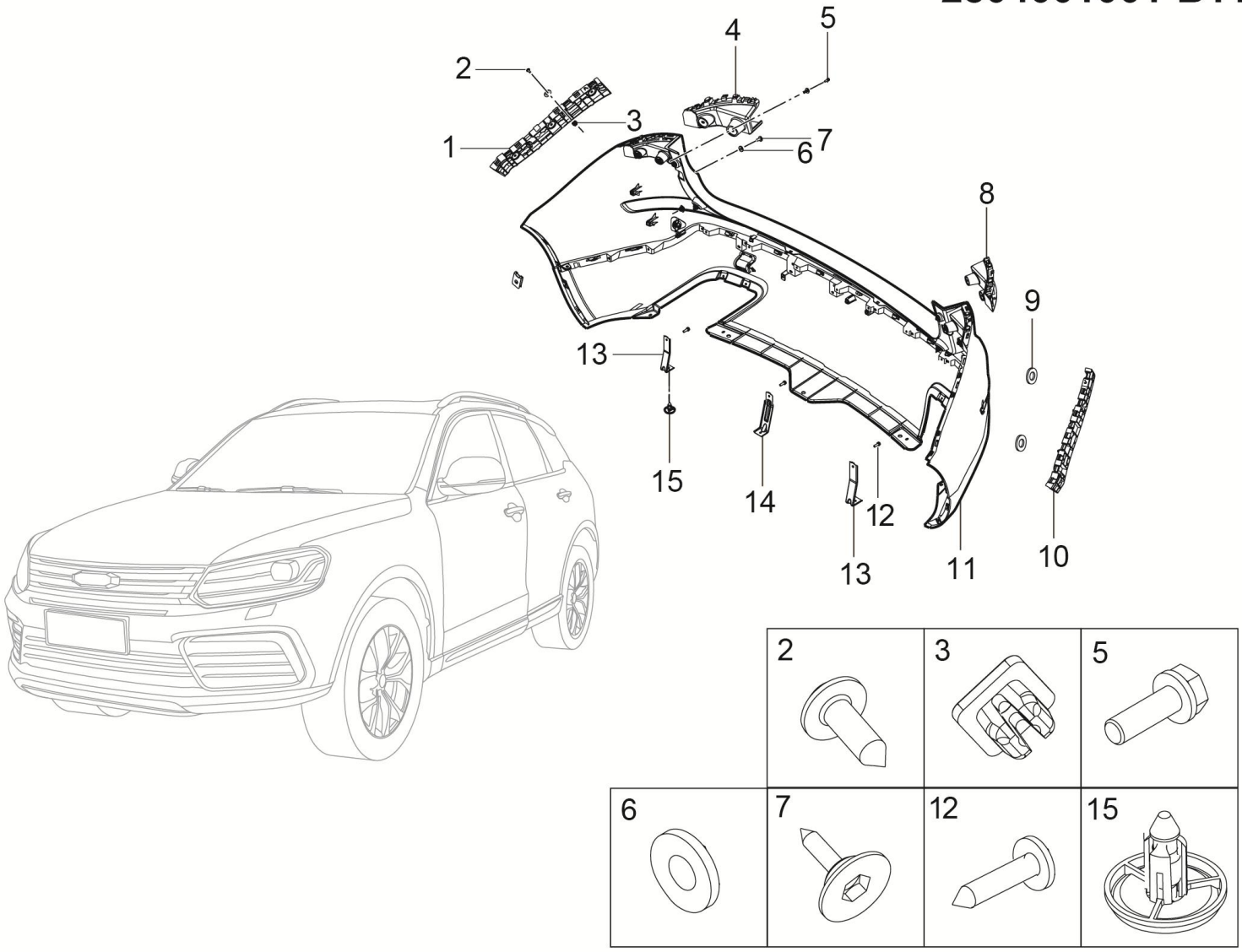

2804001001-B11F 后保险杠总成装置

2804001001-B11F REAR BUMPER ASSY

序号	备件编码	中文名称	英文名称	NSE1.5T+LD525		TNN4G15T+LD525		TNN4G15T+A6F5				TN4G18T+DCT360					备注
				MT两驱豪华型	MT两驱尊享型	MT两驱豪华型	MT两驱尊享型	AT两驱豪华型	AT两驱尊享型	AT两驱尊贵型	AT两驱旗舰型	DCT两驱豪华型	DCT两驱尊享型	DCT两驱尊贵型	DCT两驱旗舰型	DCT互联网智尊型	
1	2804030001-B11A	后保险杠左侧围安装支架总成	REAR BUMPER LEFT PERINGATAL MOUNTING BRACKET ASSY	1	1	1	1	1	1	1	0	1	1	1	0	0	
2	Q2735519	十字槽盘头螺钉和平垫圈组合件	SCREW	10	10	10	10	10	10	10	0	10	10	10	0	0	
3	2804018-A01	塑料螺母座	SCREW BASE	14	14	14	14	14	14	14	0	14	14	14	0	0	
4	2804303002-B11A	后保险杠右侧大灯安装支架	AFTER THE BUMPER RIGHT HEADLIGHT MOUNTING BRACKET	1	1	1	1	1	1	1	0	1	1	1	0	0	
5	B2150516	内六角花形盘头螺钉	SCREW	2	2	2	2	2	2	2	0	2	2	2	0	0	
6	2804017001-B11	盘头内六角螺钉平垫片	PLAIN WASHERS	2	2	2	2	2	2	2	0	2	2	2	0	0	
7	2804016001-B11	盘头内六角螺钉	SCREW	2	2	2	2	2	2	2	0	2	2	2	0	0	
8	2804303001-B11A	后保险杠左侧大灯安装支架	AFTER THE BUMPER MOUNTING BRACKET ON THE LEFT SIDE OF THE HEADLIGHT	1	1	1	1	1	1	1	0	1	1	1	0	0	
9	2804302001-B11	后保险杠侧围安装支架密封垫	REAR BUMPER LEFT PERINGATAL MOUNTING GASKET	4	4	4	4	4	4	4	0	4	4	4	0	0	
10	2804040001-B11A	后保险杠右侧围安装支架总成	REAR BUMPER RIGHT PERINGATAL MOUNTING BRACKET ASSY	1	1	1	1	1	1	1	0	1	1	1	0	0	
11	2804010001-B11F	后保险杠总成	REAR BUMPER ASSY	1	1	1	1	1	1	1	0	1	1	1	0	0	
12	Q1400620F31	六角头螺栓和平垫圈组合件	BOLT	3	3	3	3	3	3	3	0	3	3	3	0	0	

2804001001-B11F

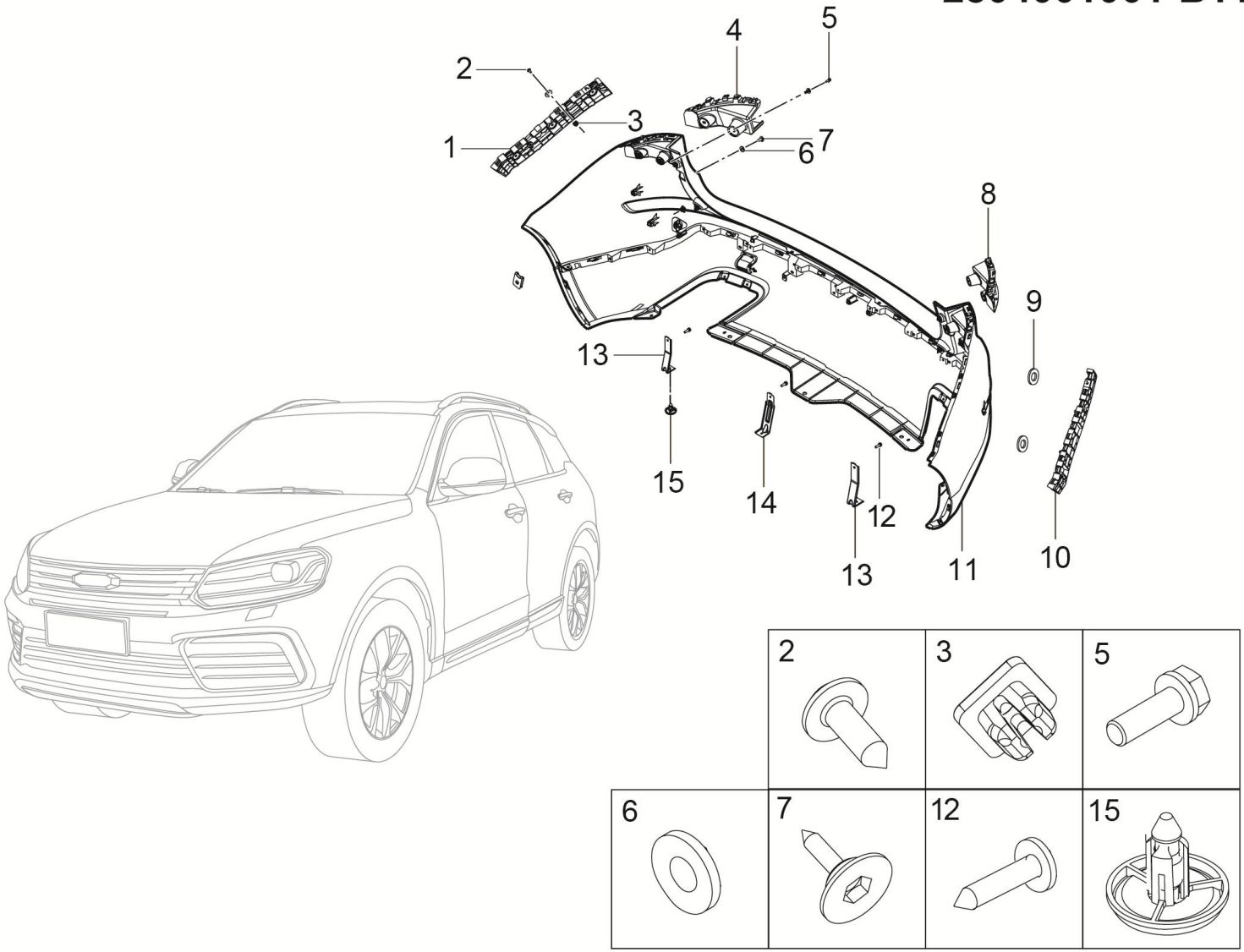

2804001001-B11F 后保险杠总成装置

2804001001-B11F REAR BUMPER ASSY

序号	备件编码	中文名称	英文名称	NSE1.5T+LD525		TNN4G15T+LD525		TNN4G15T+A6F5				TN4G18T+DCT360					备注
				MT两驱豪华型	MT两驱尊享型	MT两驱豪华型	MT两驱尊享型	AT两驱豪华型	AT两驱尊享型	AT两驱尊贵型	AT两驱旗舰型	DCT两驱豪华型	DCT两驱尊享型	DCT两驱尊贵型	DCT两驱旗舰型	DCT互联网智尊型	
13	2804014001-B11A	后保险杠下部铁安装支架-1	REAR BUMPER LOWER BRACKET-1	2	2	2	2	2	2	2	0	2	2	2	0	0	
14	2804014002-B11A	后保险杠下部铁安装支架-2	REAR BUMPER LOWER BRACKET-2	1	1	1	1	1	1	1	0	1	1	1	0	0	
15	B6960745	螺纹子母扣	CLIP	3	3	3	3	3	3	3	0	3	3	3	0	0	

2804010001-B11F

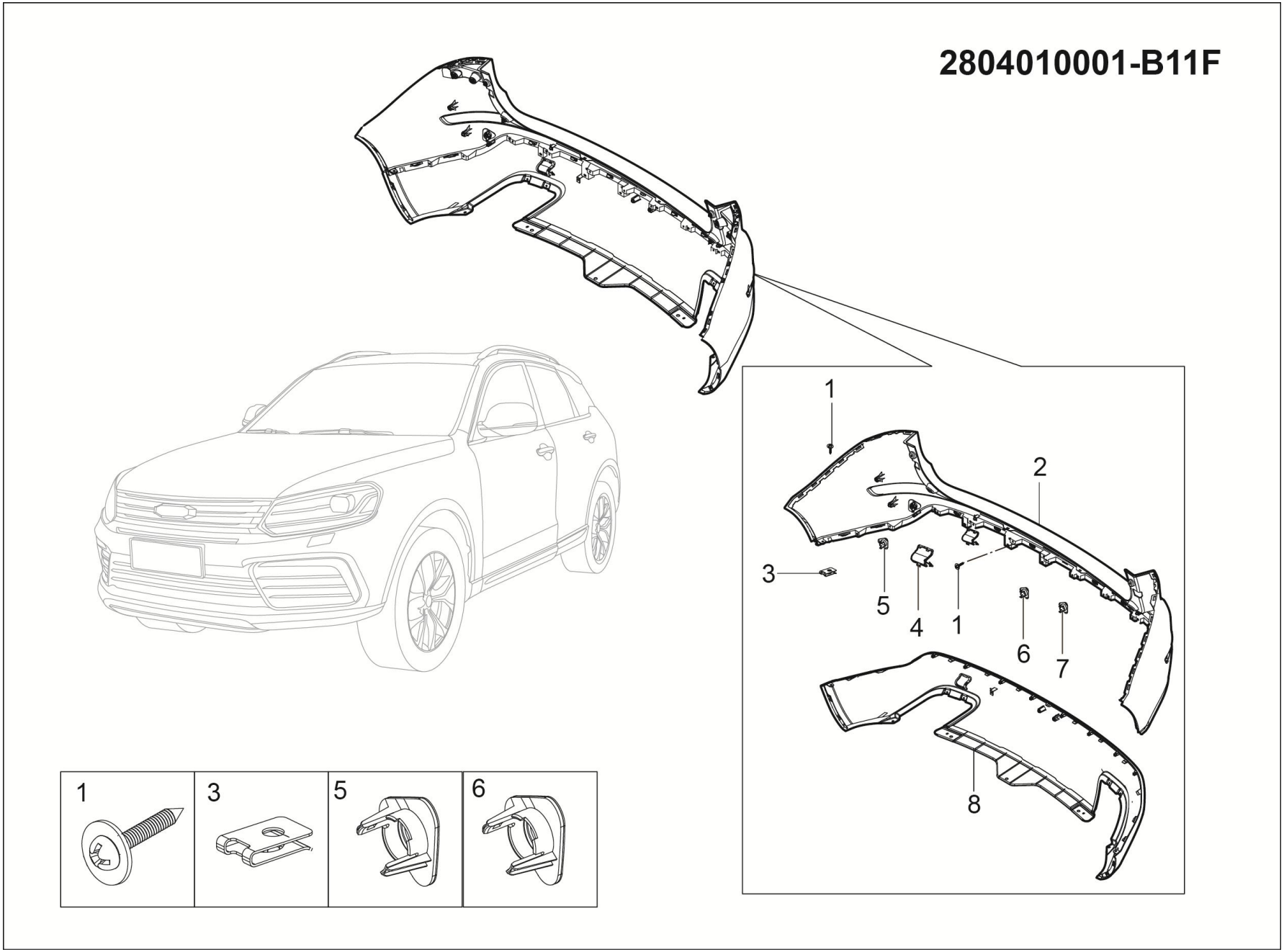

2804010001-B11F 后保险杠总成

2804010001-B11F REAR BUMPER ASSY

序号	备件编码	中文名称	英文名称	NSE1.5T+LD525		TNN4G15T+LD525		TNN4G15T+A6F5				TN4G18T+DCT360					备注
				MT 两驱豪华型	MT 两驱尊享型	MT 两驱豪华型	MT 两驱尊享型	AT 两驱豪华型	AT 两驱尊享型	AT 两驱尊贵型	AT 两驱旗舰型	DCT 两驱豪华型	DCT 两驱尊享型	DCT 两驱尊贵型	DCT 两驱旗舰型	DCT 互联网智尊型	
1	Q2204816	十字槽盘头螺钉和平垫圈组合件	SCREW	10	10	10	10	10	10	10	0	10	10	10	0	0	
2	2804101001-B11A	后保险杠上本体	REAR BUMPER SUPERIOR	1	1	1	1	1	1	1	0	1	1	1	0	0	
3	Q39748202	A 型簧片螺母	SPAING NUT	10	10	10	10	10	10	10	0	10	10	10	0	0	
4	2804103001-B11F	后保拖钩堵盖	TOW HOOK COVER	1	1	1	1	1	1	1	0	1	1	1	0	0	
5	2804104005-B11A	后保险杠右雷达安装支架	REAR BUMPER REVERSE RADER MOUNTING BRACKET	1	1	1	1	1	1	1	0	1	1	1	0	0	
6	2804104001-B11A	后保险杠中雷达安装支架	REAR BUMPER REVERSE RADER MOUNTING BRACKET	2	2	2	2	2	2	2	0	2	2	2	0	0	
7	2804104004-B11A	后保险杠左雷达安装支架	REAR BUMPER REVERSE RADER MOUNTING BRACKET	1	1	1	1	1	1	1	0	1	1	1	0	0	
8	2804102001-B11F	后保险杠下本体	REAR BUMPER LOWER	1	1	1	1	1	1	1	0	1	1	1	0	0	

2804001002-B11F

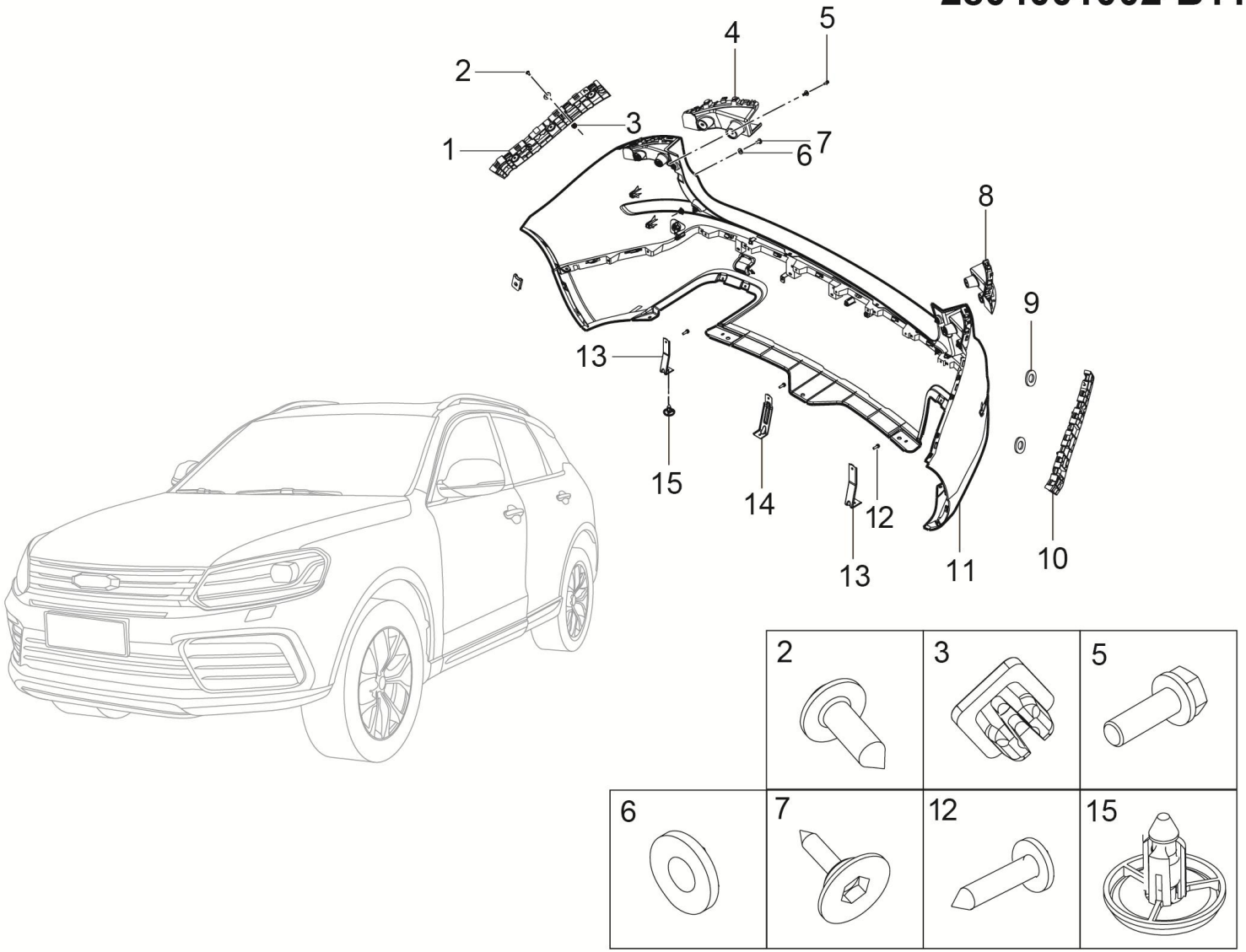

2804001002-B11F 后保险杠总成装置

2804001002-B11F REAR BUMPER ASSY

序号	备件编码	中文名称	英文名称	NSE1.5T+LD525		TNN4G15T+LD525		TNN4G15T+A6F5				TN4G18T+DCT360					备注
				MT两驱豪华型	MT两驱尊享型	MT两驱豪华型	MT两驱尊享型	AT两驱豪华型	AT两驱尊享型	AT两驱尊贵型	AT两驱旗舰型	DCT两驱豪华型	DCT两驱尊享型	DCT两驱尊贵型	DCT两驱旗舰型	DCT互联网智尊型	
1	2804030001-B11A	后保险杠左侧围安装支架总成	REAR BUMPER LEFT PERINGATAL MOUNTING BRACKET ASSY	0	0	0	0	0	0	0	1	0	0	0	1	1	
2	Q2735519	十字槽盘头螺钉和平垫圈组合件	SCREW	0	0	0	0	0	0	0	10	0	0	0	10	10	
3	2804018-A01	塑料螺母座	SCREW BASE	0	0	0	0	0	0	0	14	0	0	0	14	14	
4	2804303002-B11A	后保险杠右侧大灯安装支架	AFTER THE BUMPER RIGHT HEADLIGHT MOUNTING BRACKET	0	0	0	0	0	0	0	1	0	0	0	1	1	
5	B2150516	内六角花形盘头螺钉	SCREW	0	0	0	0	0	0	0	2	0	0	0	2	2	
6	2804017001-B11	盘头内六角螺钉平垫片	PLAIN WASHERS	0	0	0	0	0	0	0	2	0	0	0	2	2	
7	2804016001-B11	盘头内六角螺钉	SCREW	0	0	0	0	0	0	0	2	0	0	0	2	2	
8	2804303001-B11A	后保险杠左侧大灯安装支架	AFTER THE BUMPER MOUNTING BRACKET ON THE LEFT SIDE OF THE HEADLIGHT	0	0	0	0	0	0	0	1	0	0	0	1	1	
9	2804302001-B11	后保险杠侧围安装支架密封垫	REAR BUMPER LEFT PERINGATAL MOUNTING GASKET	0	0	0	0	0	0	0	4	0	0	0	4	4	
10	2804040001-B11A	后保险杠右侧围安装支架总成	REAR BUMPER RIGHT PERINGATAL MOUNTING BRACKET ASSY	0	0	0	0	0	0	0	1	0	0	0	1	1	
11	2804010002-B11F	后保险杠总成	REAR BUMPER ASSY	0	0	0	0	0	0	0	1	0	0	0	1	1	
12	Q1400620F31	六角头螺栓和平垫圈组合件	BOLT	0	0	0	0	0	0	0	3	0	0	0	3	3	

2804001002-B11F

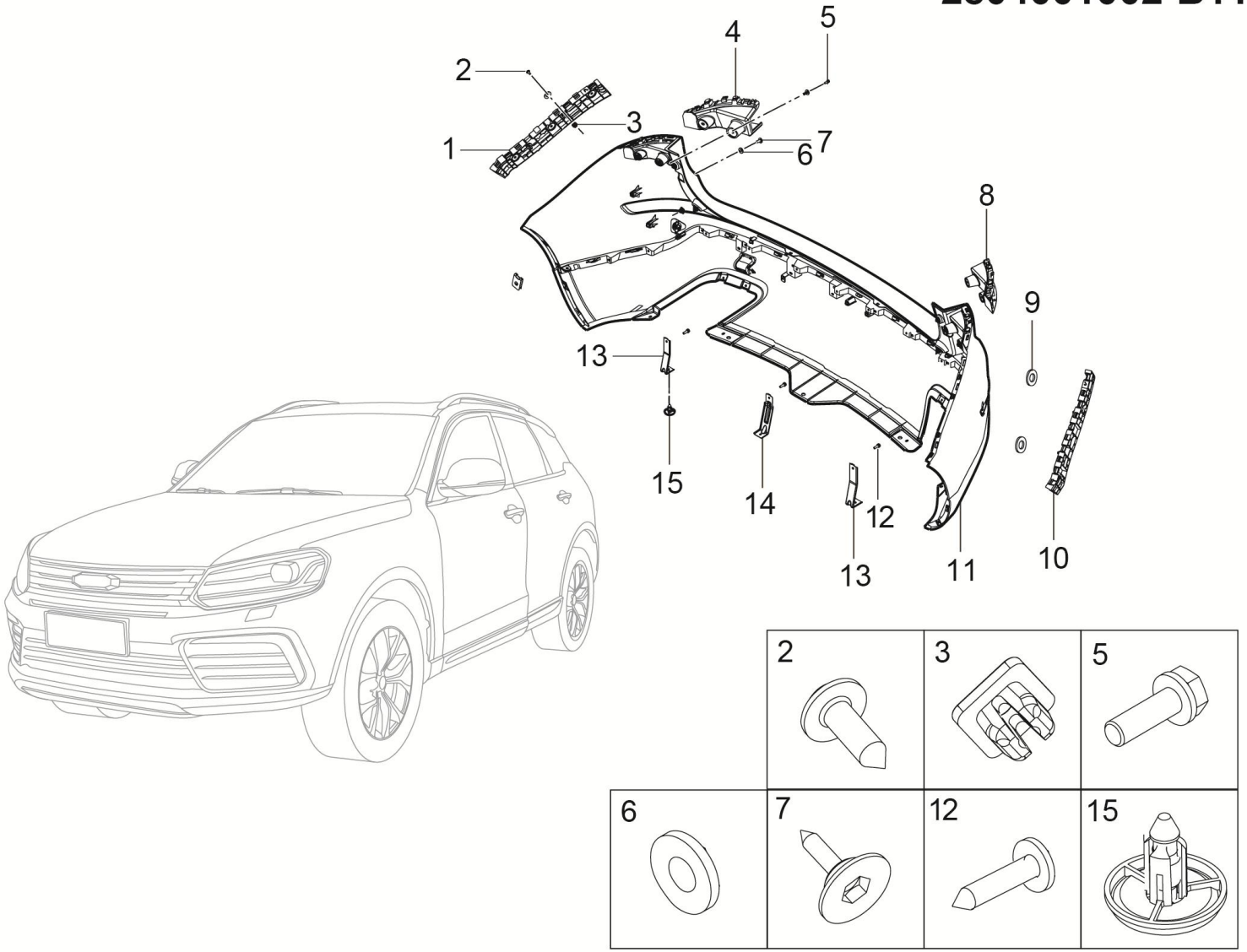

2804001002-B11F 后保险杠总成装置

2804001002-B11F REAR BUMPER ASSY

序号	备件编码	中文名称	英文名称	NSE1.5T+LD525		TNN4G15T+LD525		TNN4G15T+A6F5				TN4G18T+DCT360					备注
				MT两驱豪华型	MT两驱尊享型	MT两驱豪华型	MT两驱尊享型	AT两驱豪华型	AT两驱尊享型	AT两驱尊贵型	AT两驱旗舰型	DCT两驱豪华型	DCT两驱尊享型	DCT两驱尊贵型	DCT两驱旗舰型	DCT互联网智尊型	
13	2804014001-B11A	后保险杠下部铁安装支架-1	REAR BUMPER LOWER BRACKET-1	0	0	0	0	0	0	0	2	0	0	0	2	2	
14	2804014002-B11A	后保险杠下部铁安装支架-2	REAR BUMPER LOWER BRACKET-2	0	0	0	0	0	0	0	1	0	0	0	1	1	
15	B6960745	螺纹子母扣	CLIP	0	0	0	0	0	0	0	3	0	0	0	3	3	

2804010002-B11F

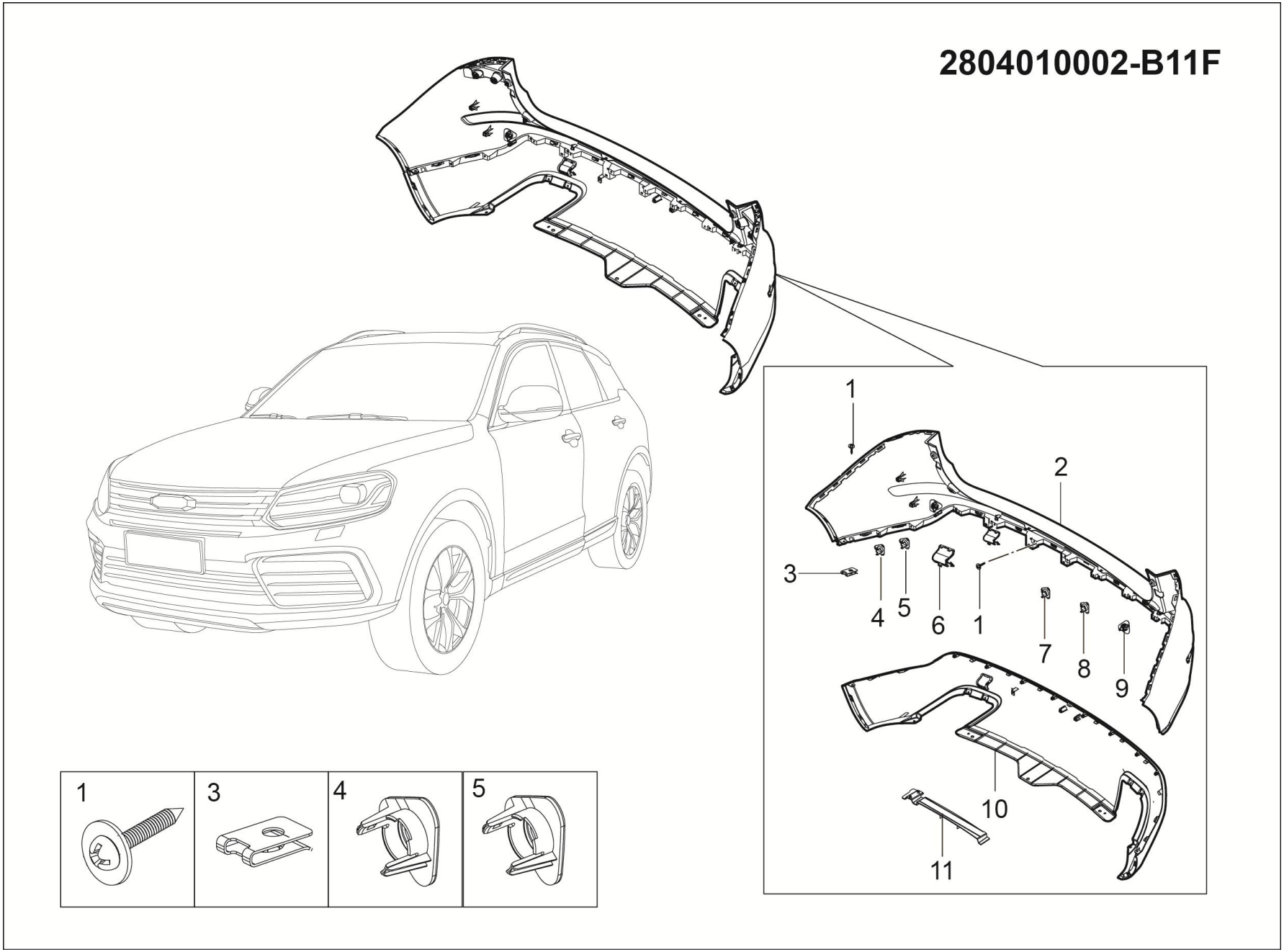

2804010002-B11F 后保险杠总成

2804010002-B11F REAR BUMPER ASSY

序号	备件编码	中文名称	英文名称	NSE1.5T+LD525		TNN4G15T+LD525		TNN4G15T+A6F5				TN4G18T+DCT360					备注
				MT两驱豪华型	MT两驱尊享型	MT两驱豪华型	MT两驱尊享型	AT两驱豪华型	AT两驱尊享型	AT两驱尊贵型	AT两驱旗舰型	DCT两驱豪华型	DCT两驱尊享型	DCT两驱尊贵型	DCT两驱旗舰型	DCT互联网智尊型	
1	Q2204816	十字槽盘头螺钉和平垫圈组合件	SCREW	0	0	0	0	0	0	0	10	0	0	0	10	10	
2	2804101002-B11A	后保险杠上本体	REAR BUMPER SUPERIOR	0	0	0	0	0	0	0	1	0	0	0	1	1	
3	Q39748202	A 型簧片螺母	SPAING NUT	0	0	0	0	0	0	0	10	0	0	0	10	10	
4	2804104003-B11A	后保险杠盲点探头右安装支架	REAR BUMPER BSA SENSOR RIGHT MOUTING BRACKET R	0	0	0	0	0	0	0	1	0	0	0	1	1	
5	2804104005-B11A	后保险杠右雷达安装支架	REAR BUMPER REVERSE RADER MOUNTING BRACKET	0	0	0	0	0	0	0	1	0	0	0	1	1	
6	2804103001-B11F	后保拖钩堵盖	TOW HOOK COVER	0	0	0	0	0	0	0	1	0	0	0	1	1	
7	2804104001-B11A	后保险杠中雷达安装支架	REAR BUMPER REVERSE RADER MOUNTING BRACKET	0	0	0	0	0	0	0	2	0	0	0	2	2	
8	2804104004-B11A	后保险杠左雷达安装支架	REAR BUMPER REVERSE RADER MOUNTING BRACKET	0	0	0	0	0	0	0	1	0	0	0	1	1	
9	2804104002-B11A	后保险杠盲点探头左安装支架	REAR BUMPER BSA SENSOR LEFT MOUTING BRACKET L	0	0	0	0	0	0	0	1	0	0	0	1	1	
10	2804102001-B11F	后保险杠下本体	REAR BUMPER LOWER	0	0	0	0	0	0	0	1	0	0	0	1	1	
11	2804014003-B11A	脚踢感应支架	KICK INDUCTIVE STENT	0	0	0	0	0	0	0	1	0	0	0	1	1	

2802001001-B11

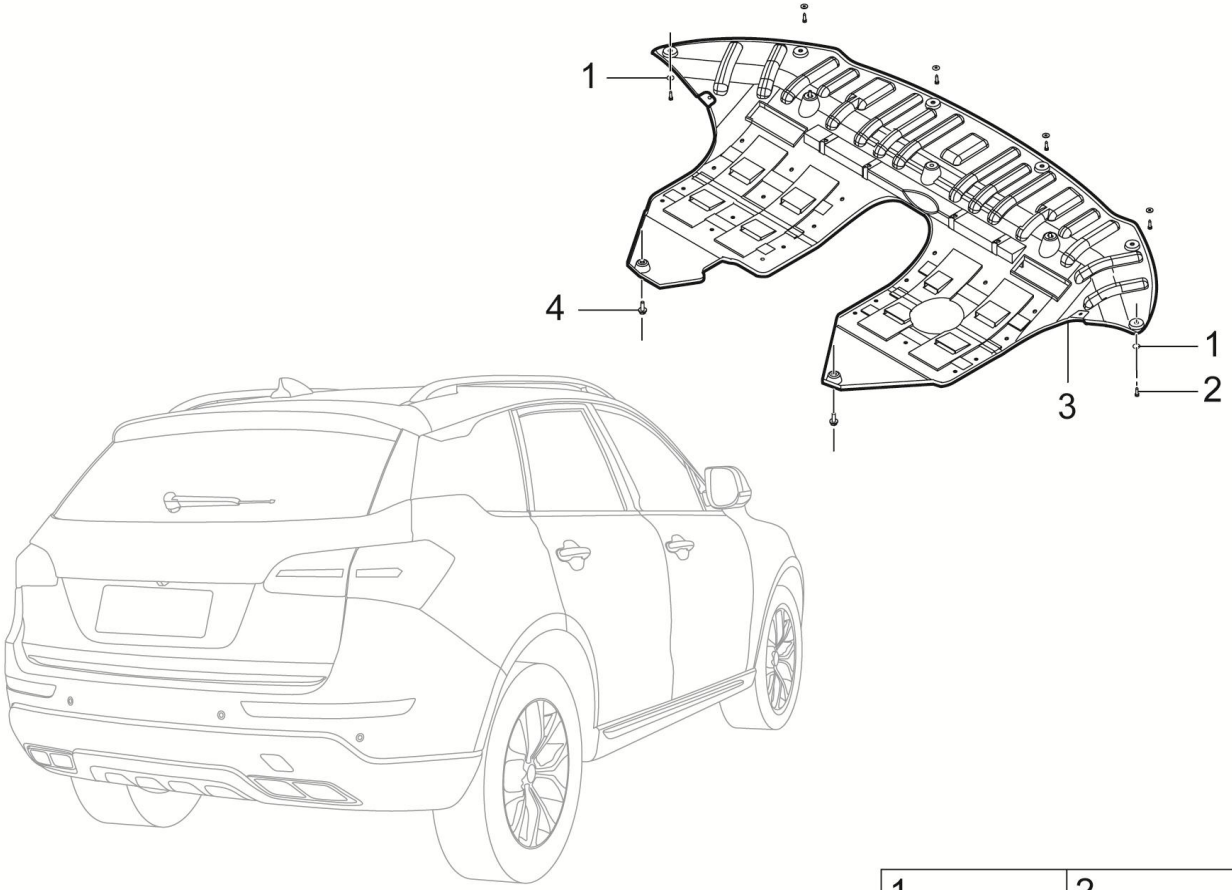

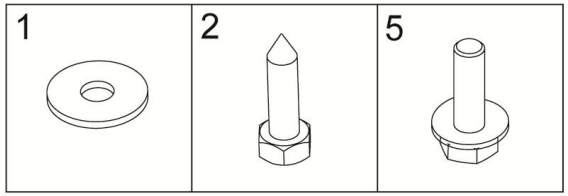

2802001001-B11 发动机下罩总成装置

2802001001-B11 RADIATOR BEAM LOWER PROTECT BOARD ASSY

序号	备件编码	中文名称	英文名称	NSE1.5T+LD525		TNN4G15T+LD525		TNN4G15T+A6F5				TN4G18T+DCT360					备注
				MT两驱豪华型	MT两驱尊享型	MT两驱豪华型	MT两驱尊享型	AT两驱豪华型	AT两驱尊享型	AT两驱尊贵型	AT两驱旗舰型	DCT两驱豪华型	DCT两驱尊享型	DCT两驱尊贵型	DCT两驱旗舰型	DCT互联网智尊型	
1	Q40205F31	大垫圈	BIG WASHER	6	6	6	6	6	6	6	6	6	6	6	6	6	
2	Q2754819F31	十字槽凹穴六角头自攻螺钉	SCREW	6	6	6	6	6	6	6	6	6	6	6	6	6	
3	2802010001-B11	发动机下罩总成	RADIATOR BEAM LOW PROT BOARD ASSY	1	1	1	1	1	1	1	1	1	1	1	1	1	
4	B1400620F31	六角头螺栓和平垫圈组合件	BOLT	5	5	5	5	5	5	5	5	5	5	5	5	5	

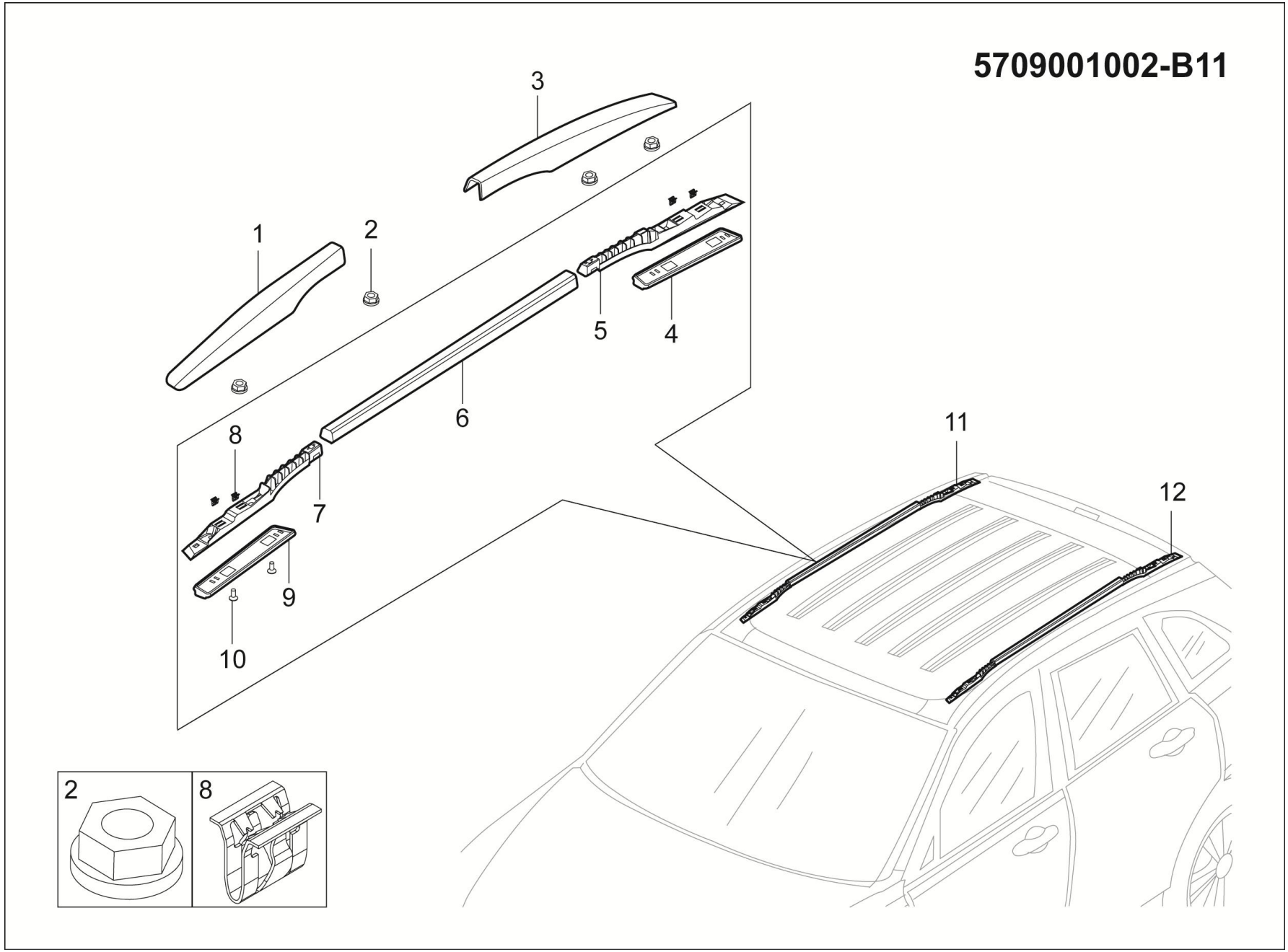
5709001002-B11
1
2
3
4
5
6
7
8
9
10
11
12
2
8

5709001002-B11 行李架总成装置

5709001002-B11 ROOF RACK SYSTEM

序号	备件编码	中文名称	英文名称	NSE1.5T+LD525		TNN4G15T+LD525		TNN4G15T+A6F5				TN4G18T+DCT360					备注
				MT两驱豪华型	MT两驱尊享型	MT两驱豪华型	MT两驱尊享型	AT两驱豪华型	AT两驱尊享型	AT两驱尊贵型	AT两驱旗舰型	DCT两驱豪华型	DCT两驱尊享型	DCT两驱尊贵型	DCT两驱旗舰型	DCT互联网智尊型	
1	5709030002-B11	左侧行李架前部饰盖	FRT COVER ROOF RACK LH	1	1	1	1	1	1	1	1	1	1	1	1	1	
1	5709040002-B11	右侧行李架前部饰盖	FRT COVER ROOF RACK RH	1	1	1	1	1	1	1	1	1	1	1	1	1	
2	Q32006	六角法兰面螺母	NUT	8	8	8	8	8	8	8	8	8	8	8	8	8	
3	5709050002-B11	左侧行李架后部饰盖	RR COVER ROOF RACK LH	1	1	1	1	1	1	1	1	1	1	1	1	1	
3	5709060002-B11	右侧行李架后部饰盖	RR COVER ROOF RACK RH	1	1	1	1	1	1	1	1	1	1	1	1	1	
4	5709201001-B11	左行李架本体后胶垫	TAPE ROOF RACK-RR-LH	2	2	2	2	2	2	2	2	2	2	2	2	2	
4	5709202001-B11	右行李架本体后胶垫	TAPE ROOF RACK-RR-RH	1	1	1	1	1	1	1	1	1	1	1	1	1	
5	5709206001-B11	右侧行李架后安装座	ROOF RACK-RH RR	1	1	1	1	1	1	1	1	1	1	1	1	1	
5	5709205001-B11	左侧行李架后安装座	ROOF RACK-LH RR	2	2	2	2	2	2	2	2	2	2	2	2	2	
6	5709101001-B11	左侧行李架铝管	ROOF RACK PIPE LH	2	2	2	2	2	2	2	2	2	2	2	2	2	
6	5709102001-B11	右侧行李架铝管	ROOF RACK-RH	1	1	1	1	1	1	1	1	1	1	1	1	1	
7	5709203001-B11	左侧行李架前安装座	ROOF RACK-LH FR	2	2	2	2	2	2	2	2	2	2	2	2	2	

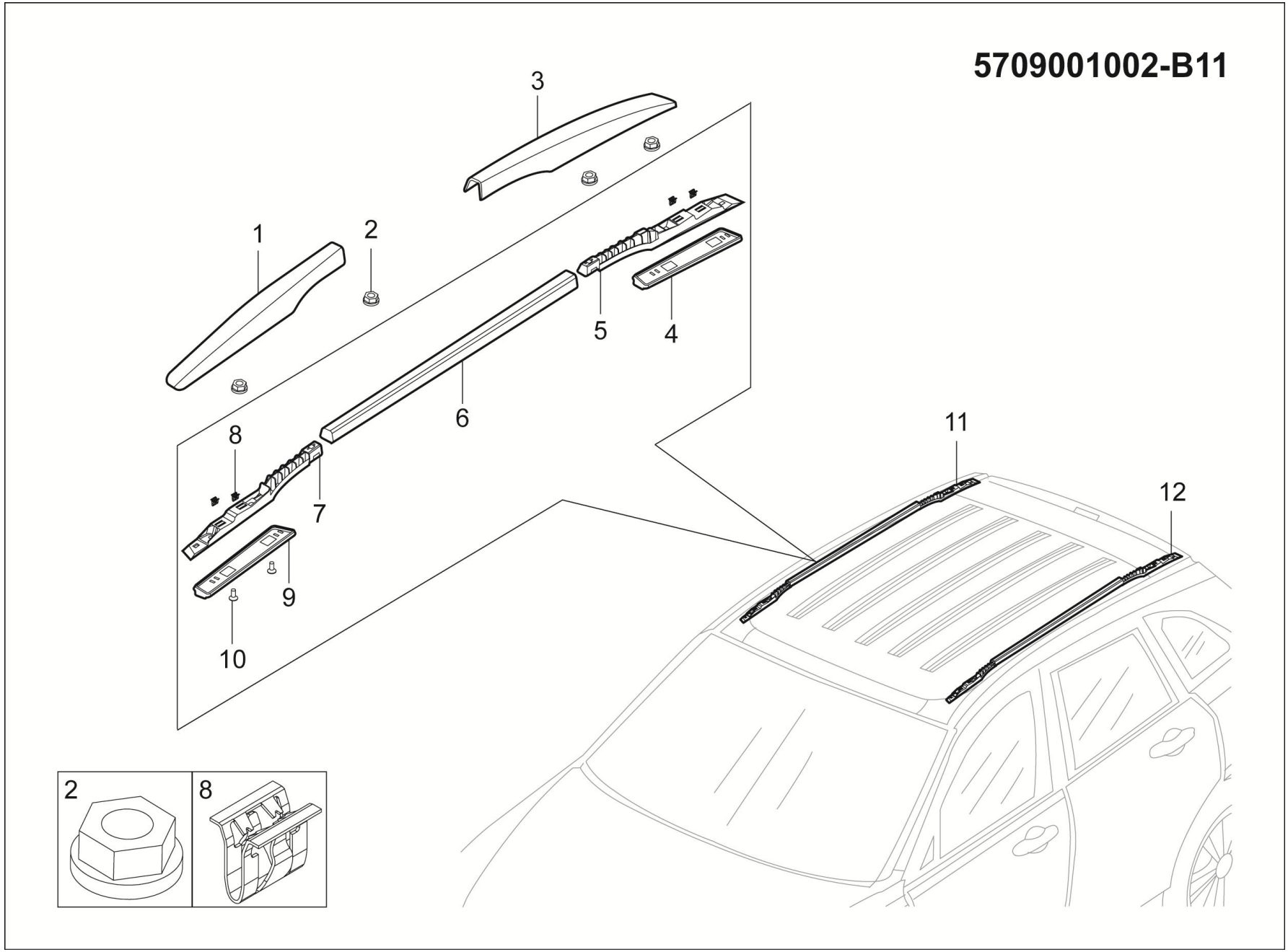
5709001002-B11
1
2
3
4
5
6
7
8
9
10
11
12
2
8

5709001002-B11 行李架总成装置

5709001002-B11 ROOF RACK SYSTEM

序号	备件编码	中文名称	英文名称	NSE1.5T+LD525		TNN4G15T+LD525		TNN4G15T+A6F5				TN4G18T+DCT360					备注
				MT两驱豪华型	MT两驱尊享型	MT两驱豪华型	MT两驱尊享型	AT两驱豪华型	AT两驱尊享型	AT两驱尊贵型	AT两驱旗舰型	DCT两驱豪华型	DCT两驱尊享型	DCT两驱尊贵型	DCT两驱旗舰型	DCT互联网智尊型	
7	5709204001-B11	右侧行李架前安装座	ROOF RACK-RH FR	1	1	1	1	1	1	1	1	1	1	1	1	1	
8	5402315-A01	金属卡扣	CLIP	8	8	8	8	8	8	8	8	8	8	8	8	8	
9	5709108001-B11	右行李架本体前胶垫	TAPE ROOF RACK-FRT-RH	2	2	2	2	2	2	2	2	2	2	2	2	2	
9	5709107001-B11	左行李架本体前胶垫	TAPE ROOF RACK-FRT-LH	1	1	1	1	1	1	1	1	1	1	1	1	1	
10	Q2150612	内六角花型盘头螺钉	SCREW	4	4	4	4	4	4	4	4	4	4	4	4	4	
11	5709020002-B11	右侧行李架总成	ROOF RACK ASSY RH	1	1	1	1	1	1	1	1	1	1	1	1	1	
12	5709010002-B11	左侧行李架总成	ROOF RACK ASSY LH	1	1	1	1	1	1	1	1	1	1	1	1	1	

8202001001-B11F

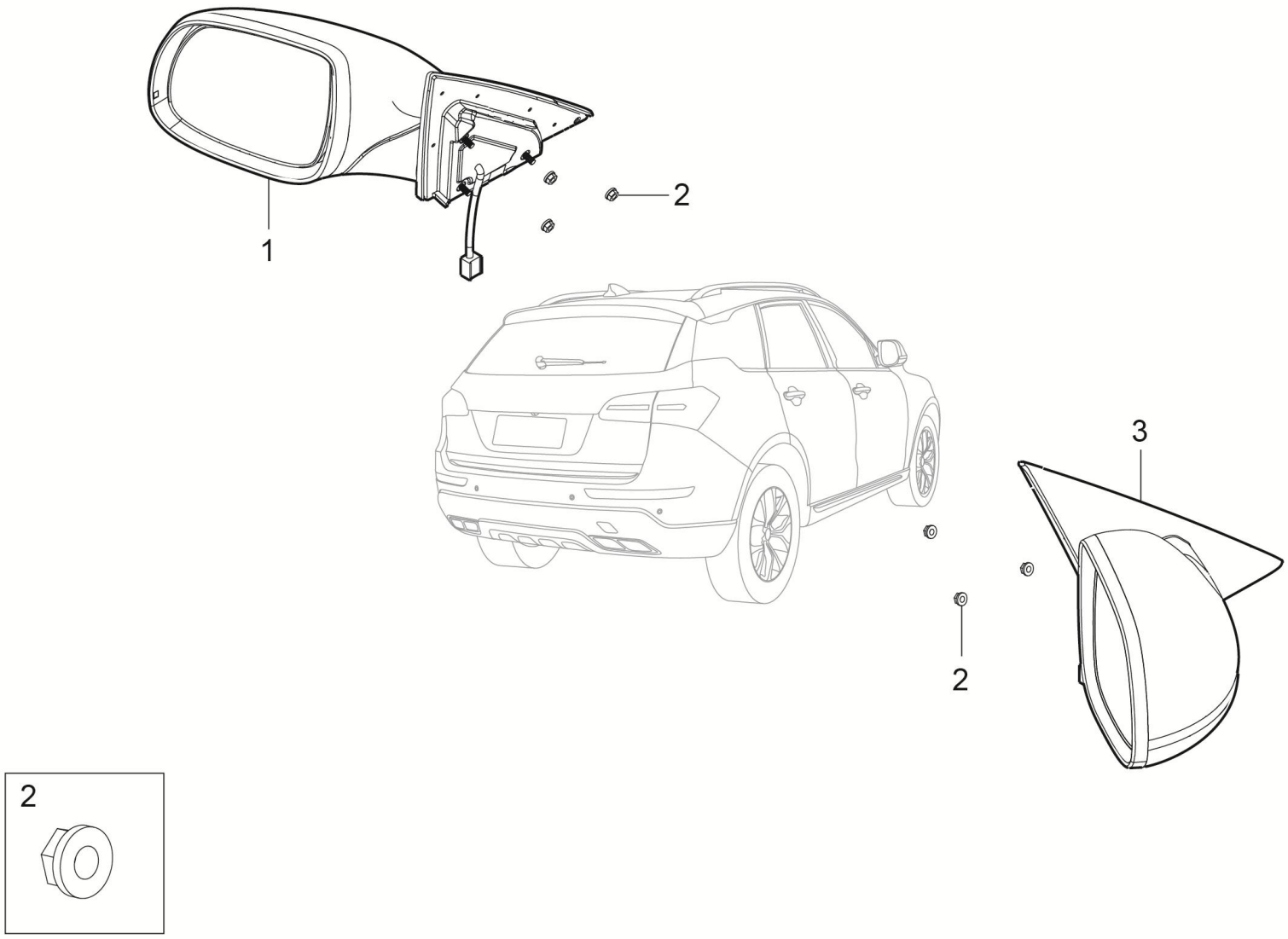

8202001001-B11F 外后视镜总成装置

8202001001-B11F OUTSIDE RR VIEW MIRROR ASSY

序号	备件编码	中文名称	英文名称	NSE1.5T+LD525		TNN4G15T+LD525		TNN4G15T+A6F5				TN4G18T+DCT360					备注
				MT两驱豪华型	MT两驱尊享型	MT两驱豪华型	MT两驱尊享型	AT两驱豪华型	AT两驱尊享型	AT两驱尊贵型	AT两驱旗舰型	DCT两驱豪华型	DCT两驱尊享型	DCT两驱尊贵型	DCT两驱旗舰型	DCT互联网智尊型	
1	8202010001-B11F	左侧外后视镜总成	OUTSIDE RR VIEW MIRROR ASSY-LH	1	0	1	0	1	0	0	0	1	0	0	0	0	
2	Q32006	法兰面螺母	NUT	6	0	6	0	6	0	0	0	6	0	0	0	0	
3	8202020001-B11F	右侧外后视镜总成	OUTSIDE RR VIEW MIRROR ASSY-LH	1	0	1	0	1	0	0	0	1	0	0	0	0	

8202001002-B11F

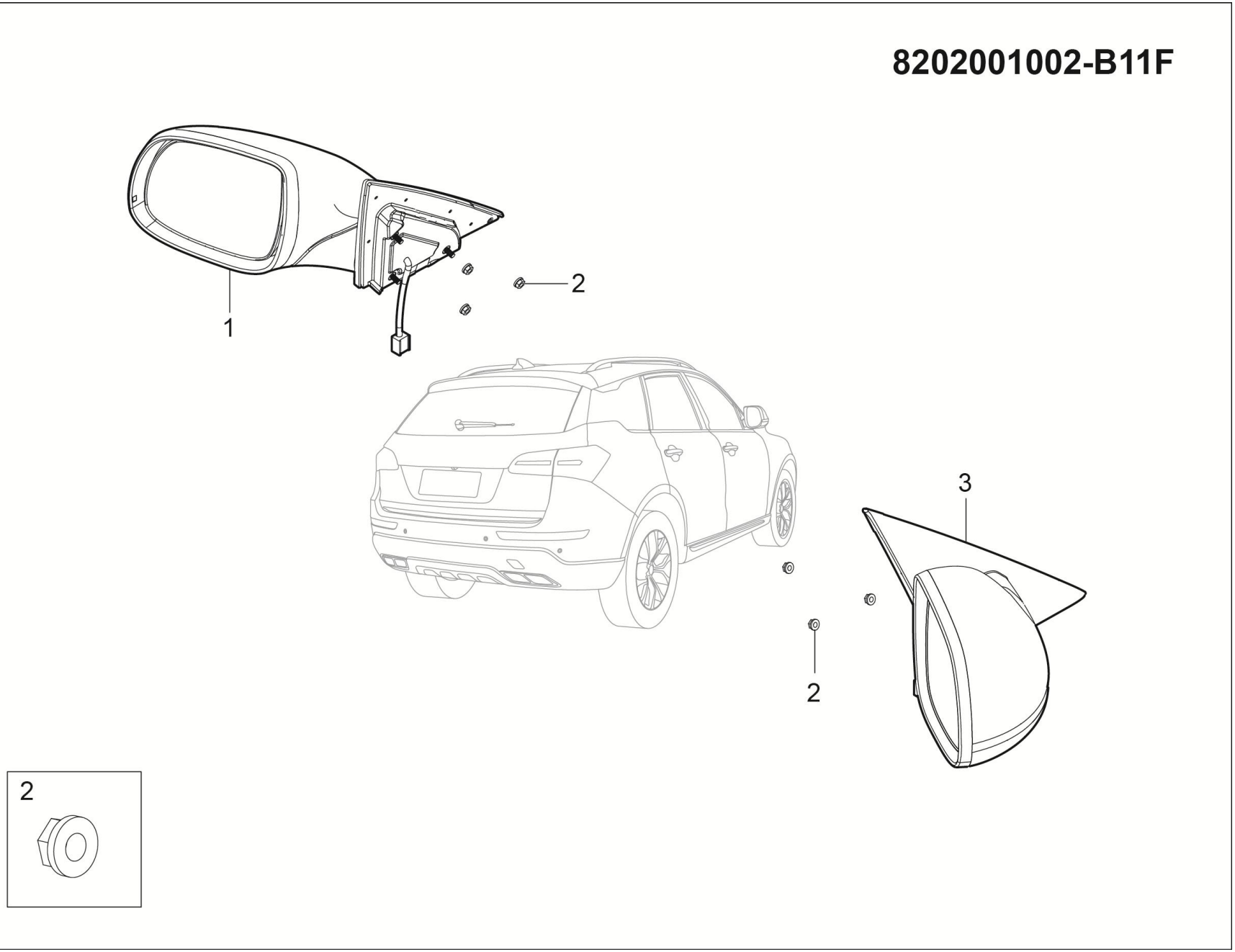

8202001002-B11F 外后视镜总成装置（电加热）

8202001002-B11F OUTSIDE RR VIEW MIRROR ASSY

序号	备件编码	中文名称	英文名称	NSE1.5T+LD525		TNN4G15T+LD525		TNN4G15T+A6F5				TN4G18T+DCT360					备注
				MT两驱豪华型	MT两驱尊享型	MT两驱豪华型	MT两驱尊享型	AT两驱豪华型	AT两驱尊享型	AT两驱尊贵型	AT两驱旗舰型	DCT两驱豪华型	DCT两驱尊享型	DCT两驱尊贵型	DCT两驱旗舰型	DCT互联网智尊型	
1	8202010002-B11F	左侧电加热外后视镜总成	OUTSIDE RR VIEW MIRROR ASSY-LH	0	1	0	1	0	1	0	0	0	1	0	0	0	
2	Q32006	法兰面螺母	NUT	0	6	0	6	0	6	0	0	0	6	0	0	0	
3	8202020002-B11F	右侧电加热外后视镜总成	OUTSIDE RR VIEW MIRROR ASSY-RH	0	1	0	1	0	1	0	0	0	1	0	0	0	

8202001003-B11F

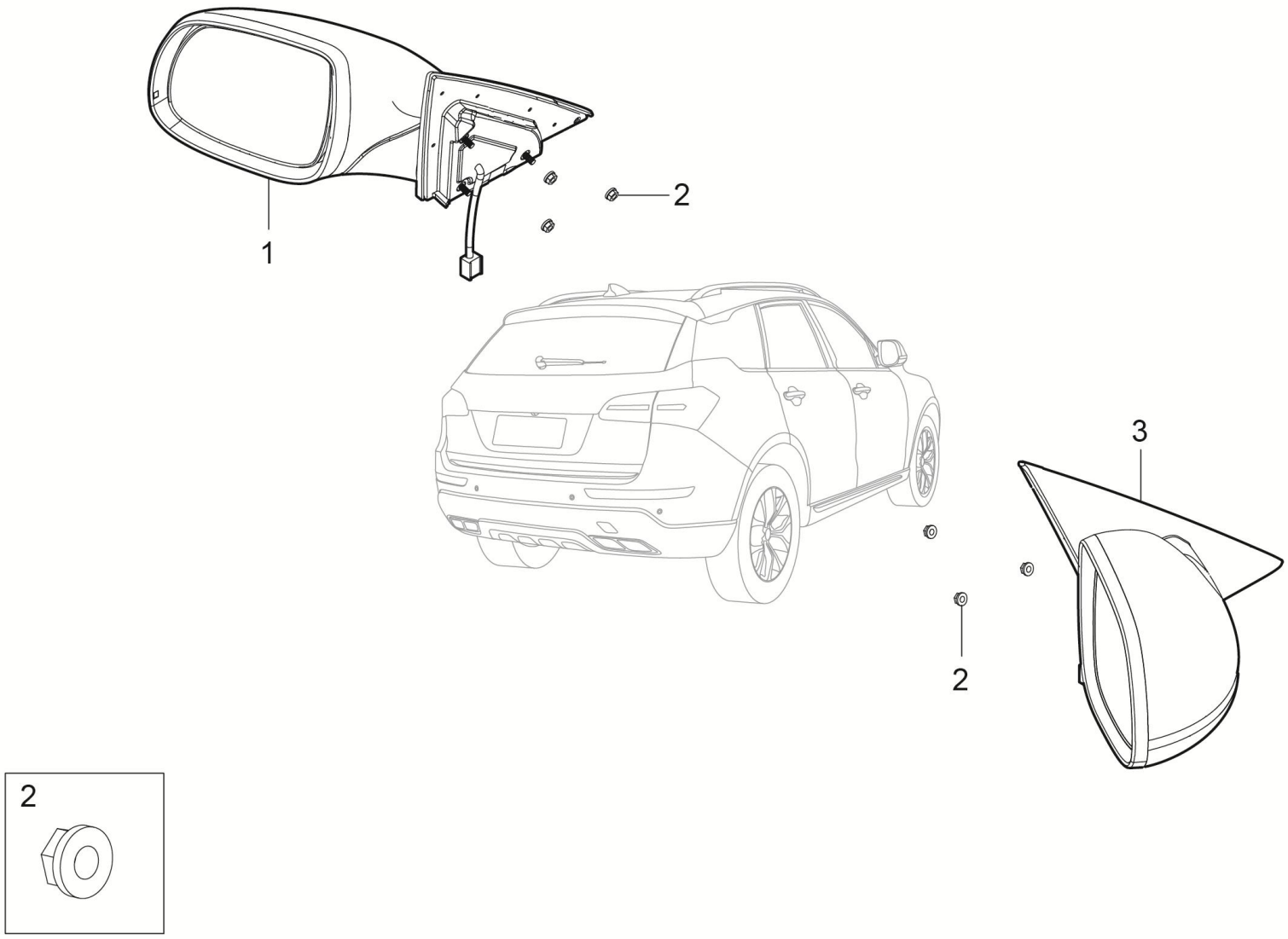

8202001003-B11F 外后视镜总成装置（电折叠）

8202001003-B11F OUTSIDE RR VIEW MIRROR ASSY

序号	备件编码	中文名称	英文名称	NSE1.5T+LD525		TNN4G15T+LD525		TNN4G15T+A6F5				TN4G18T+DCT360					备注
				MT两驱豪华型	MT两驱尊享型	MT两驱豪华型	MT两驱尊享型	AT两驱豪华型	AT两驱尊享型	AT两驱尊贵型	AT两驱旗舰型	DCT两驱豪华型	DCT两驱尊享型	DCT两驱尊贵型	DCT两驱旗舰型	DCT互联网智尊型	
1	8202010003-B11F	左侧电折叠外后视镜总成	OUTSIDE RR VIEW MIRROR ASSY-LH	0	0	0	0	0	0	1	0	0	0	1	0	0	
2	Q32006	法兰面螺母	NUT	0	0	0	0	0	0	6	0	0	0	6	0	0	
3	8202020003-B11F	右侧电折叠外后视镜总成	OUTSIDE RR VIEW MIRROR ASSY-RH	0	0	0	0	0	0	1	0	0	0	1	0	0	

8202001004-B11F

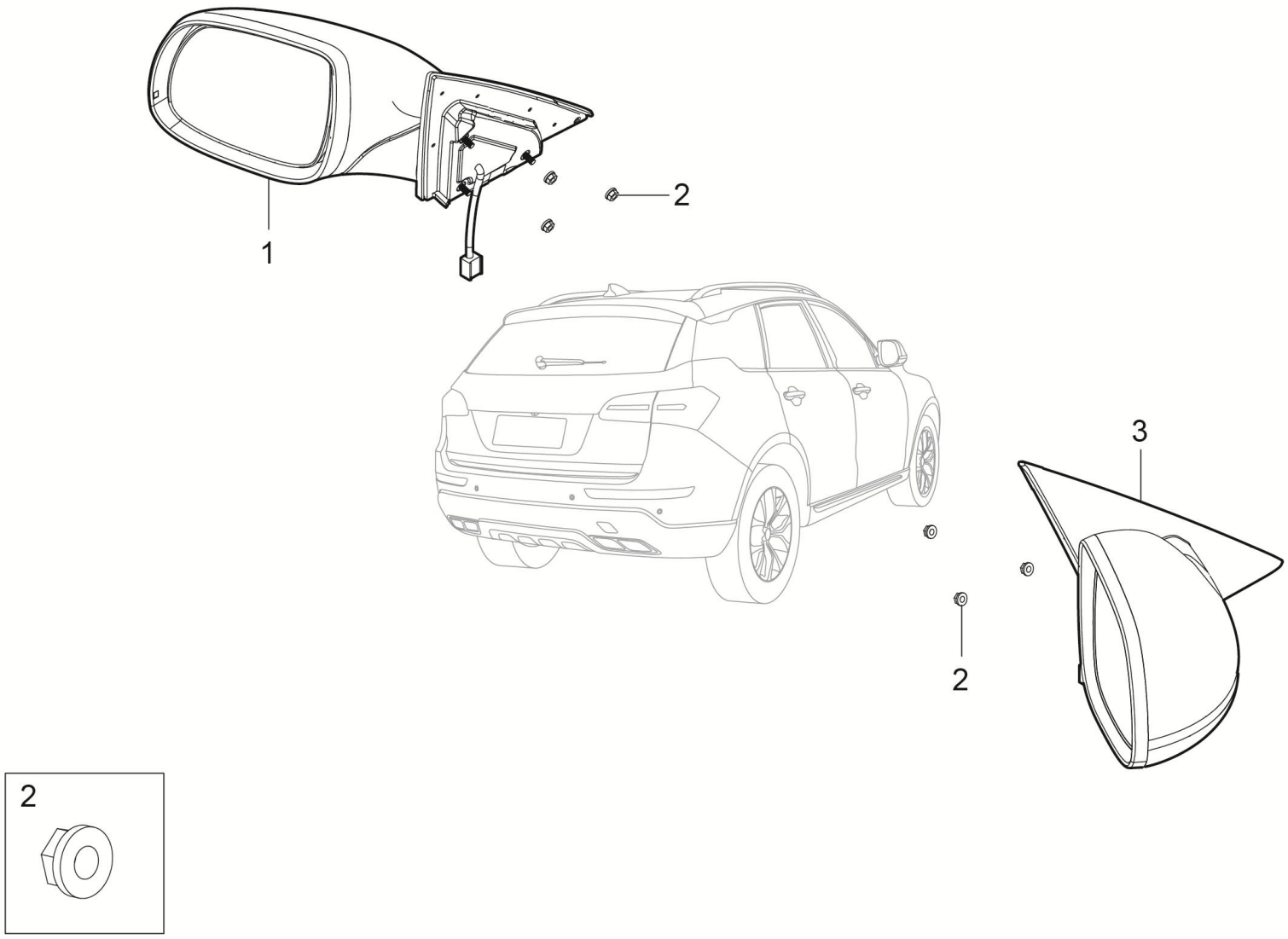

8202001004-B11F 外后视镜总成装置（记忆）

8202001004-B11F OUTSIDE RR VIEW MIRROR ASSY

序号	备件编码	中文名称	英文名称	NSE1.5T+LD525		TNN4G15T+LD525		TNN4G15T+A6F5				TN4G18T+DCT360					备注
				MT两驱豪华型	MT两驱尊享型	MT两驱豪华型	MT两驱尊享型	AT两驱豪华型	AT两驱尊享型	AT两驱尊贵型	AT两驱旗舰型	DCT两驱豪华型	DCT两驱尊享型	DCT两驱尊贵型	DCT两驱旗舰型	DCT互联网智尊型	
1	8202010004-B11F	左侧记忆外后视镜总成	OUTSIDE RR VIEW MIRROR ASSY-LH	0	0	0	0	0	0	0	1	0	0	0	1	1	
2	Q32006	法兰面螺母	NUT	0	0	0	0	0	0	0	6	0	0	0	6	6	
3	8202020004-B11F	右侧记忆外后视镜总成	OUTSIDE RR VIEW MIRROR ASSY-RH	0	0	0	0	0	0	0	1	0	0	0	1	1	

5703001001-B11

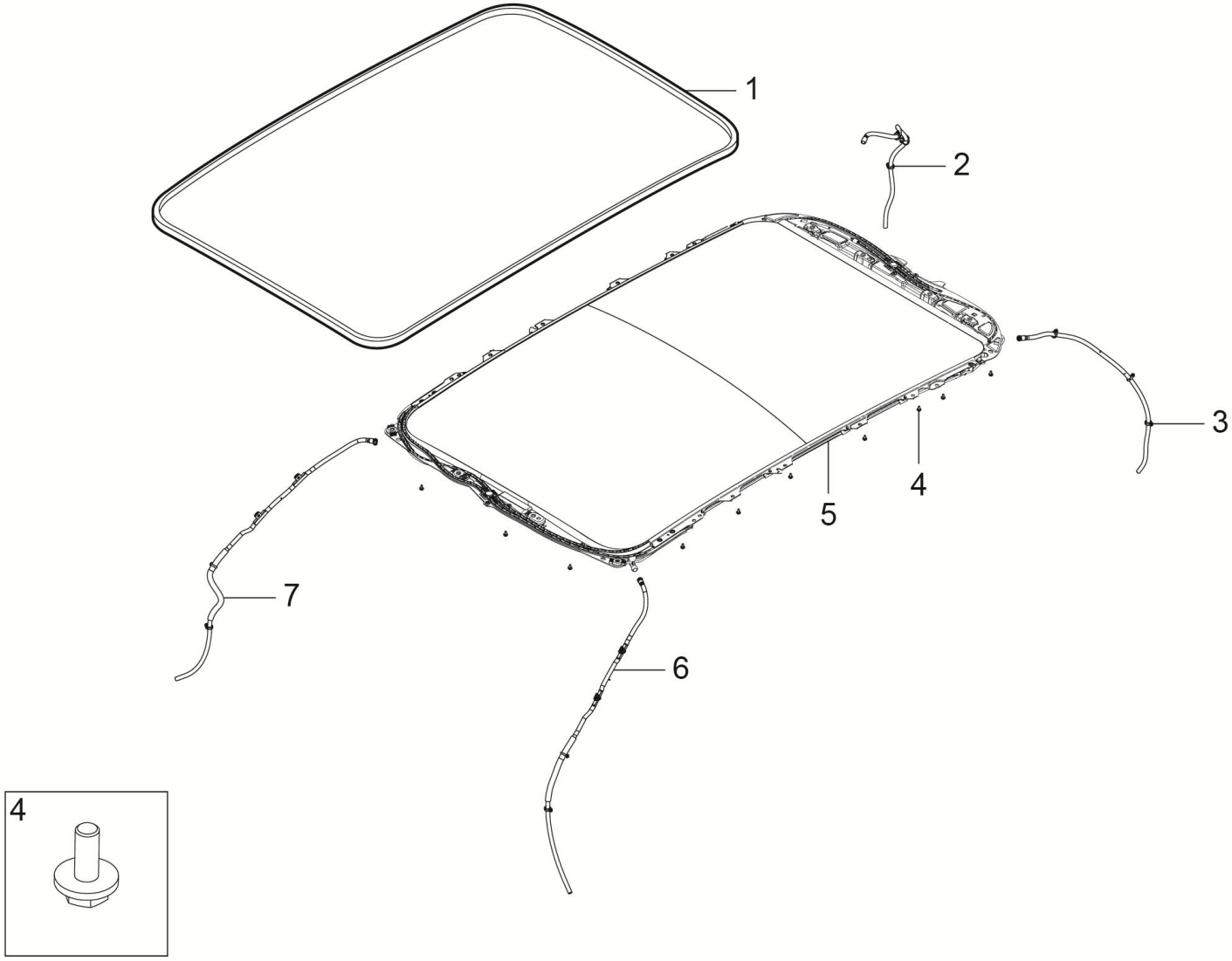

5703001001-B11 天窗总成装置

5703001001-B11 SUNROOF ASSY

序号	备件编码	中文名称	英文名称	NSE1.5T+LD525		TNN4G15T+LD525		TNN4G15T+A6F5				TN4G18T+DCT360					备注
				MT两驱豪华型	MT两驱尊享型	MT两驱豪华型	MT两驱尊享型	AT两驱豪华型	AT两驱尊享型	AT两驱尊贵型	AT两驱旗舰型	DCT两驱豪华型	DCT两驱尊享型	DCT两驱尊贵型	DCT两驱旗舰型	DCT互联网智尊型	
1	5703011001-B11	天窗密封条	SEALER	0	0	0	0	0	0	1	1	0	0	1	1	1	
2	5703060001-B11	右后导水管总成	WATER PIPE RH REAR ASSY	0	0	0	0	0	0	1	1	0	0	1	1	1	
3	5703050001-B11	左后导水管总成	WATER PIPE LH REAR ASSY	0	0	0	0	0	0	1	1	0	0	1	1	1	
4	B1400616A	六角头螺栓和平垫圈组合件	BOLT	0	0	0	0	0	0	18	18	0	0	18	18	18	
5	5703010001-B11	天窗总成	SUNROOF ASSY	0	0	0	0	0	0	1	1	0	0	1	1	1	
6	5703030001-B11	左前导水管总成	WATER PIPE LH FRONT ASSY	0	0	0	0	0	0	1	1	0	0	1	1	1	
7	5703040001-B11	右前导水管总成	WATER PIPE RH FRONT ASSY	0	0	0	0	0	0	1	1	0	0	1	1	1	

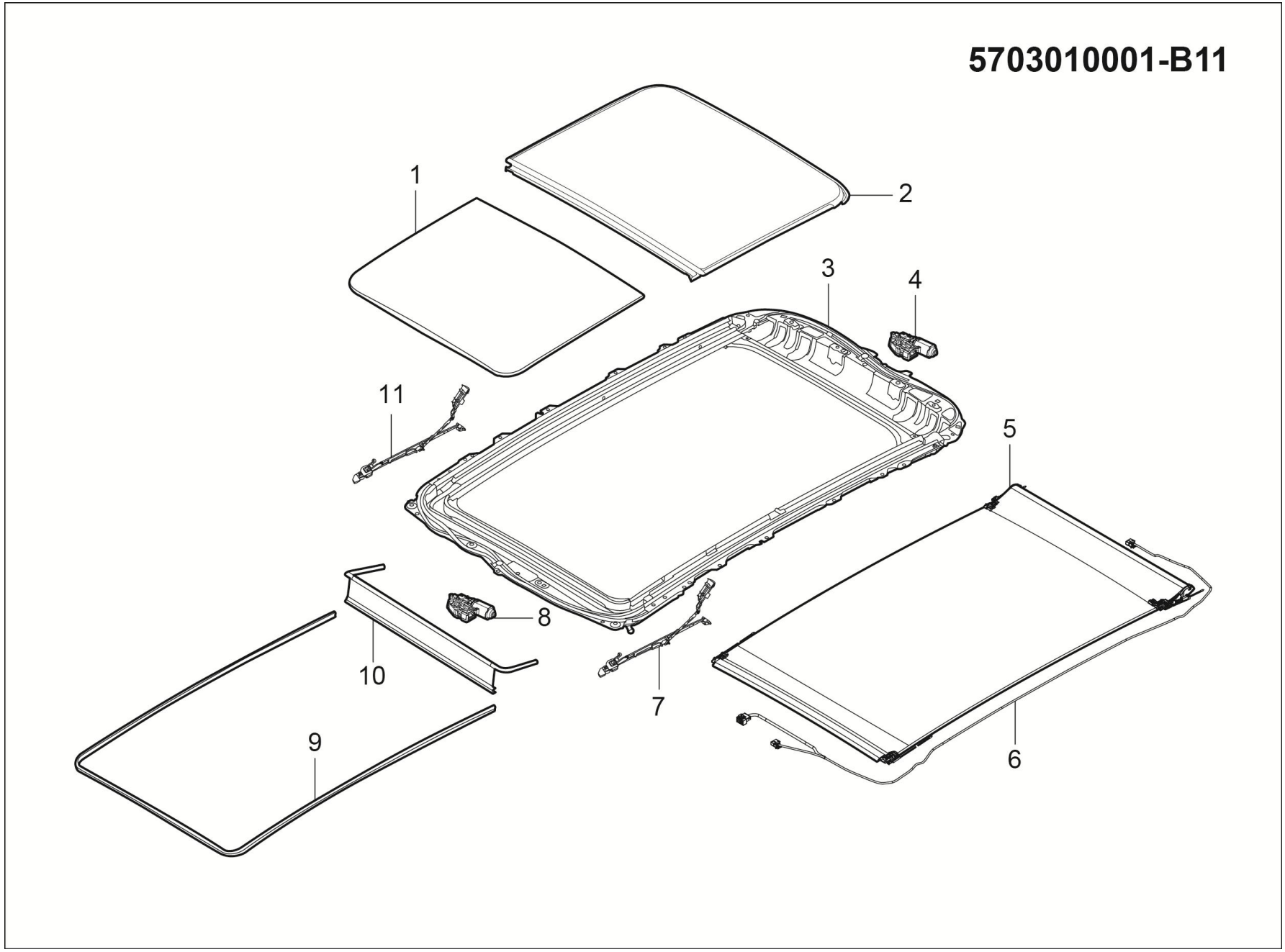
5703010001-B11
1
2
3
4
5
6
7
8
9
10
11

5703010001-B11 天窗总成

5703010001-B11 SKYLIGHT ASSY

序号	备件编码	中文名称	英文名称	NSE1.5T+LD525		TNN4G15T+LD525		TNN4G15T+A6F5				TN4G18T+DCT360					备注
				MT两驱豪华型	MT两驱尊享型	MT两驱豪华型	MT两驱尊享型	AT两驱豪华型	AT两驱尊享型	AT两驱尊贵型	AT两驱旗舰型	DCT两驱豪华型	DCT两驱尊享型	DCT两驱尊贵型	DCT两驱旗舰型	DCT互联网智尊型	
1	5703111001-B11	天窗滑动玻璃	SLIDING GLASS SKYLIGHTS	0	0	0	0	0	0	1	1	0	0	1	1	1	
2	5703112001-B11	天窗固定玻璃	FIXED GLASS SKYLIGHTS	0	0	0	0	0	0	1	1	0	0	1	1	1	
3	5703113001-B11	天窗框	DAY WINDOW FRAME	0	0	0	0	0	0	1	1	0	0	1	1	1	
4	5703114001-B11	遮阳帘电机	SUNSHADE CURTAIN MOTOR	0	0	0	0	0	0	1	1	0	0	1	1	1	
5	5703115001-B11	遮阳帘	ABAT VENT	0	0	0	0	0	0	1	1	0	0	1	1	1	
6	5703116001-B11	天窗线束	SKYLIGHT WIRING HARNESS	0	0	0	0	0	0	1	1	0	0	1	1	1	
7	5703117001-B11	天窗左拉杆	SKYLIGHT LEFT ROD	0	0	0	0	0	0	1	1	0	0	1	1	1	
8	5703118001-B11	天窗电机	SUN ROOF MOTOR	0	0	0	0	0	0	1	1	0	0	1	1	1	
9	5703119001-B11	天窗内饰条	SKYLIGHT IN DETAILS	0	0	0	0	0	0	1	1	0	0	1	1	1	
10	5703121001-B11	导风板	WIND BOARD	0	0	0	0	0	0	1	1	0	0	1	1	1	
11	5703122001-B11	天窗左拉杆	SKYLIGHT LEFT ROD	0	0	0	0	0	0	1	1	0	0	1	1	1	

5703001001-B11A

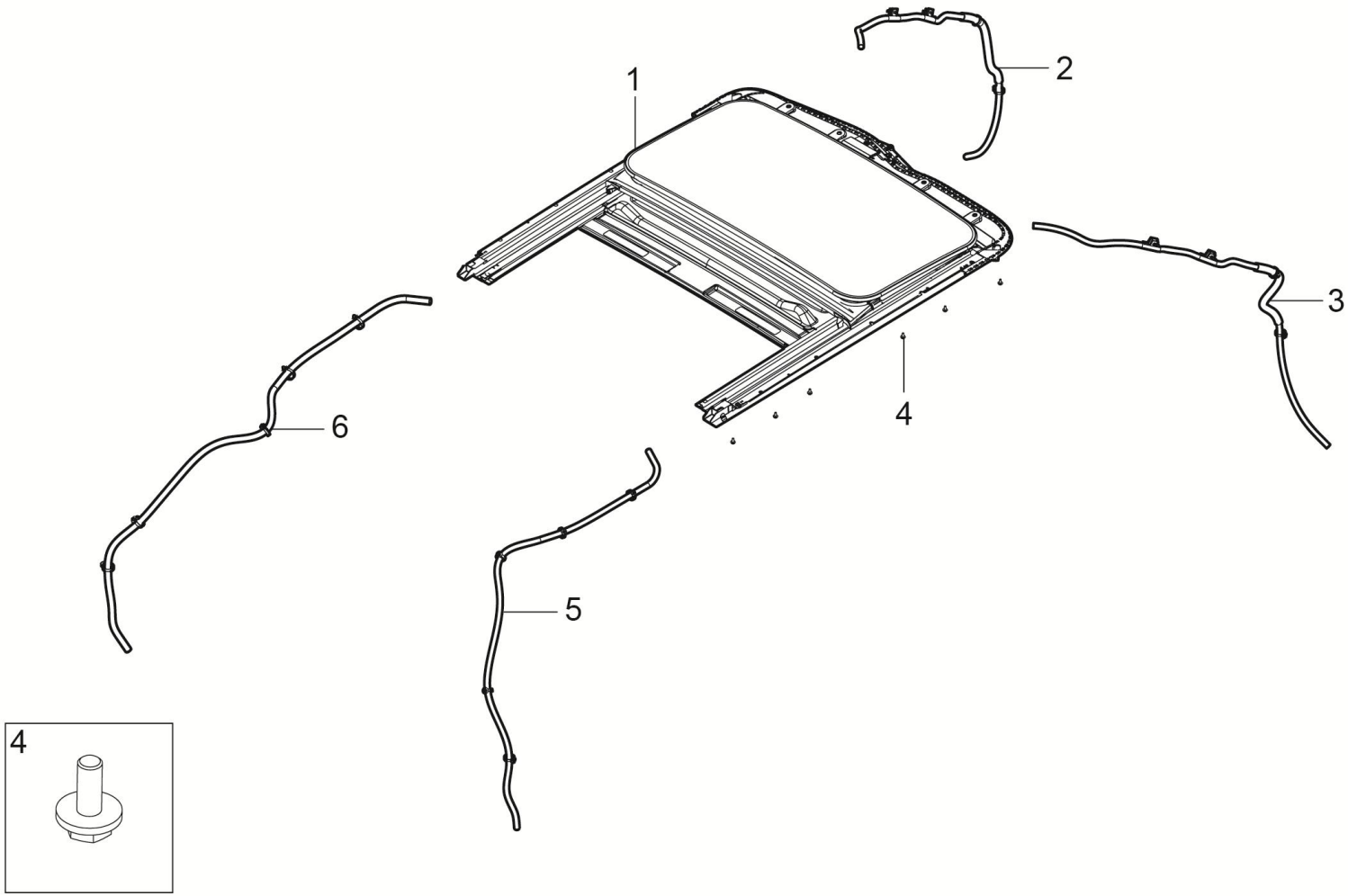

5703001001-B11A 天窗总成装置

5703001001-B11A SUNROOF ASSY

序号	备件编码	中文名称	英文名称	NSE1.5T+LD525		TNN4G15T+LD525		TNN4G15T+A6F5				TN4G18T+DCT360					备注
				MT两驱豪华型	MT两驱尊享型	MT两驱豪华型	MT两驱尊享型	AT两驱豪华型	AT两驱尊享型	AT两驱尊贵型	AT两驱旗舰型	DCT两驱豪华型	DCT两驱尊享型	DCT两驱尊贵型	DCT两驱旗舰型	DCT互联网智尊型	
1	5703010001-B11A	天窗总成	SUNROOF ASSY	1	1	1	1	1	1	0	0	1	1	0	0	0	
2	5703030001-B11A	左前导水管总成	WATER PIPE LH FRONT ASSY	1	1	1	1	1	1	0	0	1	1	0	0	0	
3	5703040001-B11A	右前导水管总成	WATER PIPE RH FRONT ASSY	1	1	1	1	1	1	0	0	1	1	0	0	0	
4	Q32006	法兰面螺母	NUT	14	14	14	14	14	14	0	0	14	14	0	0	0	
5	5703060001-B11A	右后导水管总成	WATER PIPE RH REAR ASSY	1	1	1	1	1	1	0	0	1	1	0	0	0	
6	5703050001-B11A	左后导水管总成	WATER PIPE LH REAR ASSY	1	1	1	1	1	1	0	0	1	1	0	0	0	

5703010001-B11A

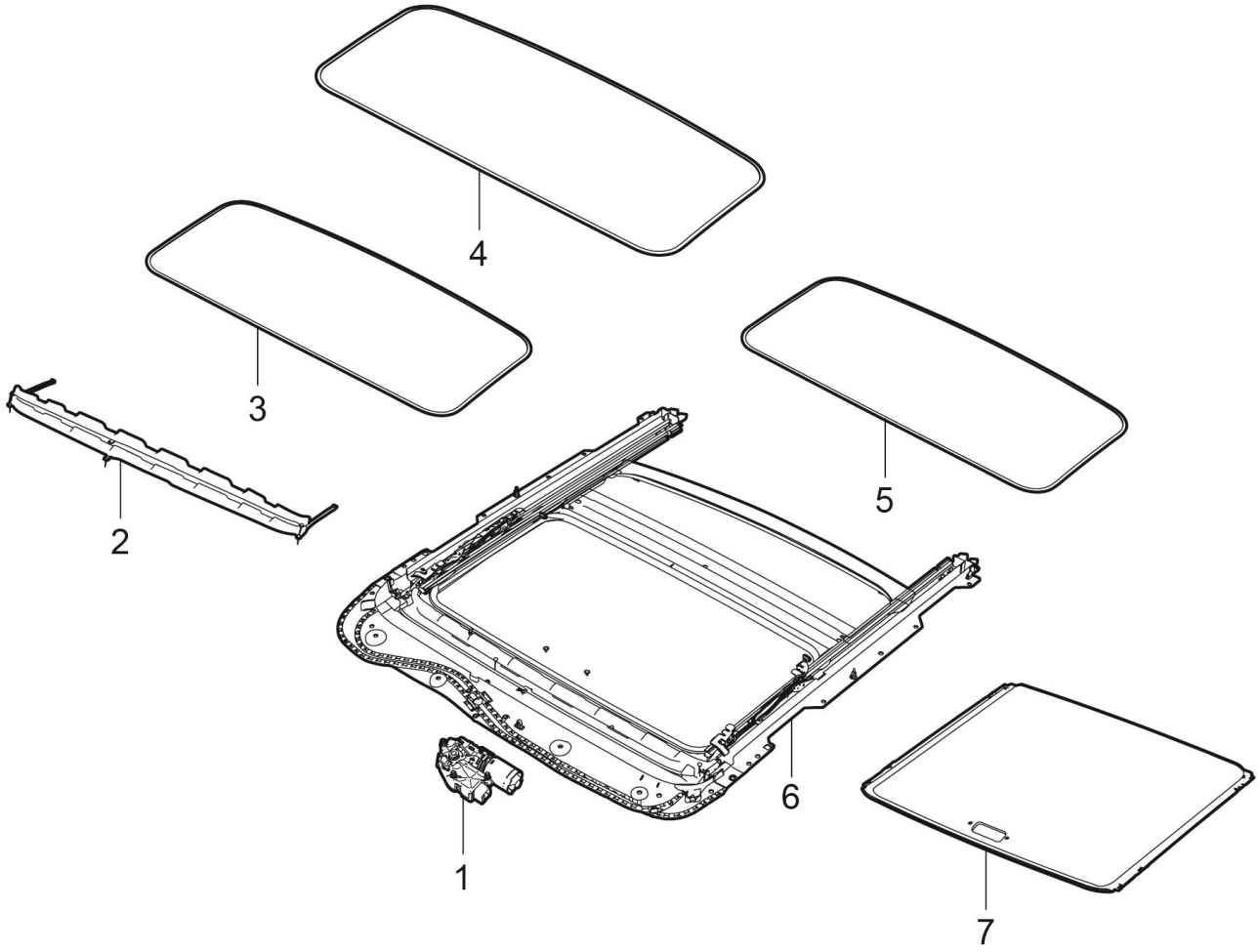

5703010001-B11A 天窗总成(小天窗）

5703010001-B11A SUNROOF ASSY(SMALL SUNROOF)

序号	备件编码	中文名称	英文名称	NSE1.5T+LD525		TNN4G15T+LD525		TNN4G15T+A6F5				TN4G18T+DCT360					备注
				MT两驱豪华型	MT两驱尊享型	MT两驱豪华型	MT两驱尊享型	AT两驱豪华型	AT两驱尊享型	AT两驱尊贵型	AT两驱旗舰型	DCT两驱豪华型	DCT两驱尊享型	DCT两驱尊贵型	DCT两驱旗舰型	DCT互联网智尊型	
1	5703012001-B11A	天窗马达总成	MOTOR ASSY	1	1	1	1	1	1	0	0	1	1	0	0	0	
2	5703016001-B11A	天窗挡风条总成	DEFLECTOR ASSY	1	1	1	1	1	1	0	0	1	1	0	0	0	
3	5703013001-B11A	天窗玻璃总成	GLASS PANEL ASSY	1	1	1	1	1	1	0	0	1	1	0	0	0	
4	5703017001-B11A	天窗玻璃密封条	GLASS PANEL SEAL	1	1	1	1	1	1	0	0	1	1	0	0	0	
5	5703018001-B11A	天窗内饰条	TRIM LACE	1	1	1	1	1	1	0	0	1	1	0	0	0	
6	5703015001-B11A	天窗框架总成	FRAME ASSY	1	1	1	1	1	1	0	0	1	1	0	0	0	
7	5703014001-B11A	天窗遮阳板总成	SUNSHADE ASSY	1	1	1	1	1	1	0	0	1	1	0	0	0	

6303001001-B11F

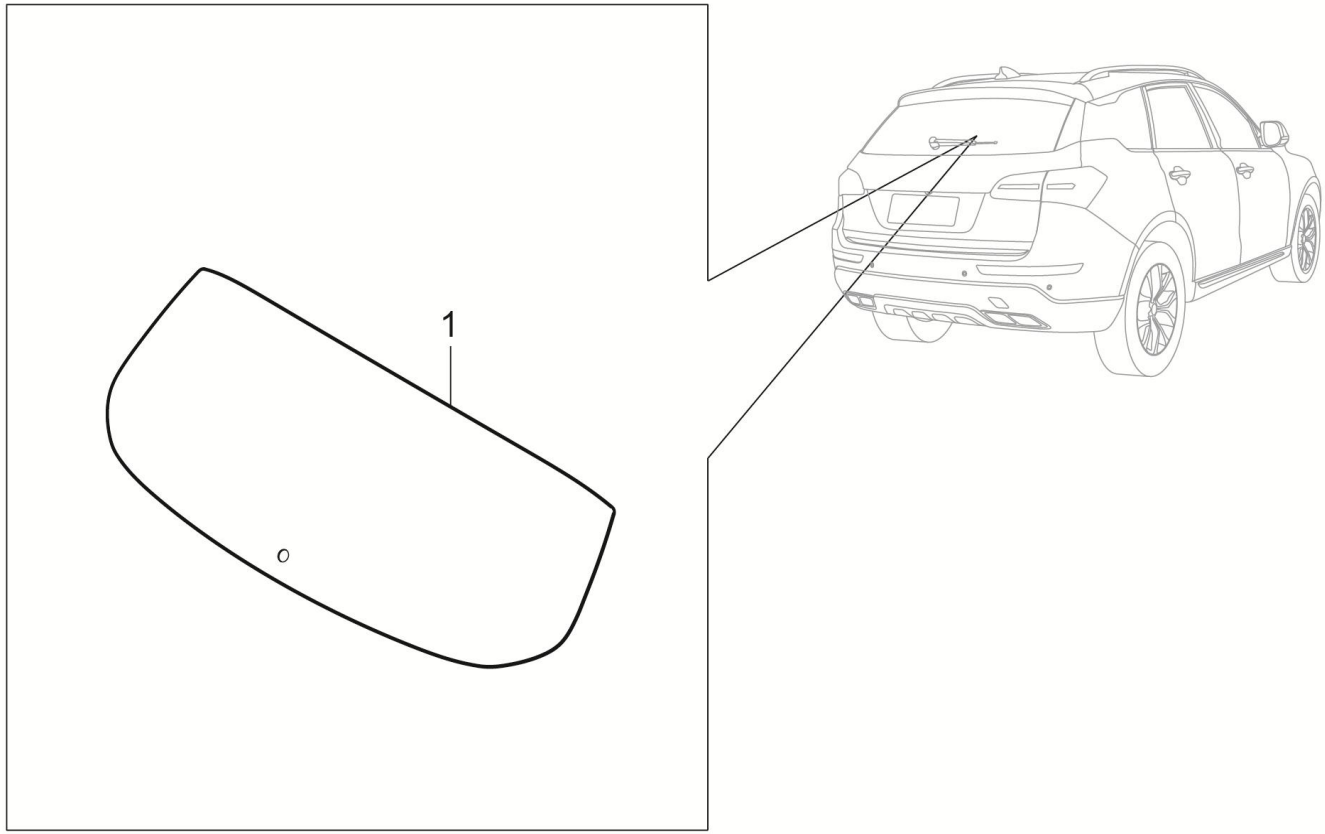

6303001001-B11F 后挡风玻璃总成装置

6303001001-B11F PLASTIC POSITIONING

序号	备件编码	中文名称	英文名称	NSE1.5T+LD525		TNN4G15T+LD525		TNN4G15T+A6F5				TN4G18T+DCT360					备注
				MT两驱豪华型	MT两驱尊享型	MT两驱豪华型	MT两驱尊享型	AT两驱豪华型	AT两驱尊享型	AT两驱尊贵型	AT两驱旗舰型	DCT两驱豪华型	DCT两驱尊享型	DCT两驱尊贵型	DCT两驱旗舰型	DCT互联网智尊型	
1	6303010001-B11F	后挡风玻璃总成	FRT FENDER ROCKER GARNISH ASSY	1	1	1	1	1	1	1	1	1	1	1	1	1	

5206001001-B11

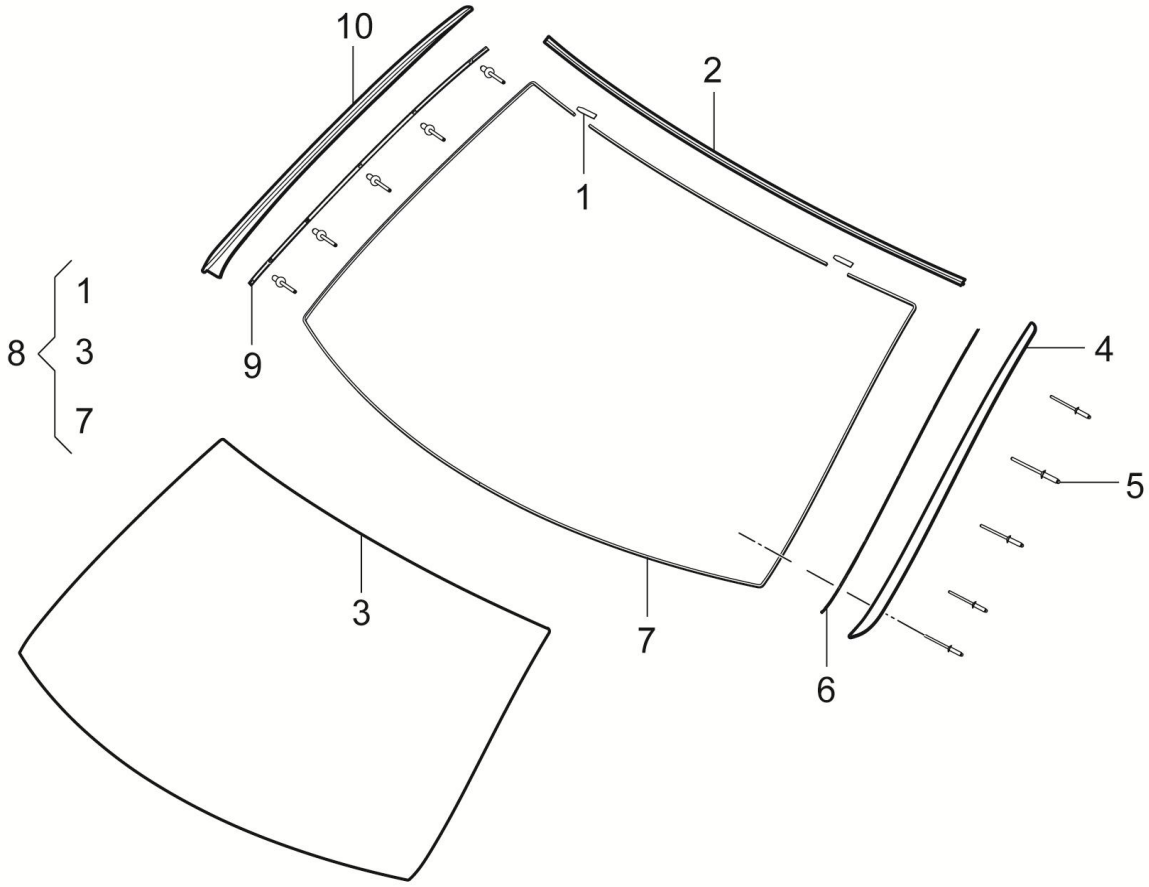

5206001001-B11 前风挡玻璃总成装置

5206001001-B11 WINDSHIELD GLASS ASSY

序号	备件编码	中文名称	英文名称	NSE1.5T+LD525		TNN4G15T+LD525		TNN4G15T+A6F5				TN4G18T+DCT360					备注
				MT两驱豪华型	MT两驱尊享型	MT两驱豪华型	MT两驱尊享型	AT两驱豪华型	AT两驱尊享型	AT两驱尊贵型	AT两驱旗舰型	DCT两驱豪华型	DCT两驱尊享型	DCT两驱尊贵型	DCT两驱旗舰型	DCT互联网智尊型	
1	5206104001-B11	玻璃定位扣	PLASTIC POSITIONING	2	2	2	2	2	2	0	0	2	2	0	0	0	
2	5206015001-B11	前风挡上饰条	MOLDING W-SHIELD	1	1	1	1	1	1	0	0	1	1	0	0	0	
3	5206101001-B11	前风挡玻璃	WINDSHIELD GLASS FR	1	1	1	1	1	1	0	0	1	1	0	0	0	
4	5206011001-B11	左前风挡饰条	MOLDING W-SHIELD LH	1	1	1	1	1	1	0	0	1	1	0	0	0	
5	Q4400310	开口型扁圆头抽芯铆钉	MOLDING W-SHIELD	12	12	12	12	12	12	0	0	12	12	0	0	0	
6	5206013001-B11	左前风挡饰条卡条	MOLDING W-SHIELD FIXING LH	1	1	1	1	1	1	0	0	1	1	0	0	0	
7	5206102001-B11	前风挡玻璃挡胶条	GLUE STOPPER BAR	1	1	1	1	1	1	0	0	1	1	0	0	0	
8	5206001001-B11	前风挡玻璃总成装置	WINDSHIELD GLASS ASSY	1	1	1	1	1	1	0	0	1	1	0	0	0	
9	5206014001-B11	右前风挡饰条卡条	MOLDING W-SHIELD FIXING RH	1	1	1	1	1	1	0	0	1	1	0	0	0	
10	5206012001-B11	右前风挡饰条	MOLDING W-SHIELD RH	1	1	1	1	1	1	0	0	1	1	0	0	0	

5206001003-B11

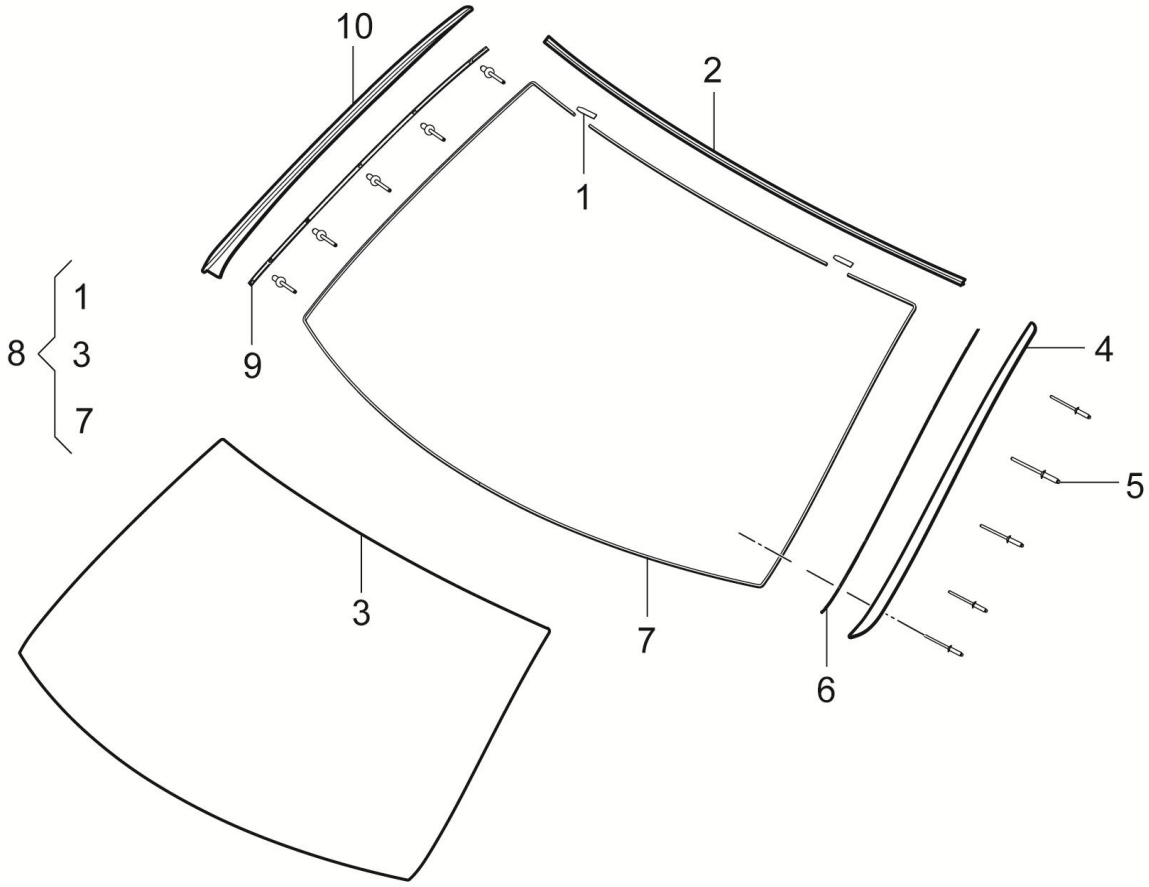

5206001003-B11 前风挡玻璃总成装置

5206001003-B11 WINDSHIELD GLASS ASSY

序号	备件编码	中文名称	英文名称	NSE1.5T+LD525		TNN4G15T+LD525		TNN4G15T+A6F5				TN4G18T+DCT360					备注
				MT两驱豪华型	MT两驱尊享型	MT两驱豪华型	MT两驱尊享型	AT两驱豪华型	AT两驱尊享型	AT两驱尊贵型	AT两驱旗舰型	DCT两驱豪华型	DCT两驱尊享型	DCT两驱尊贵型	DCT两驱旗舰型	DCT互联网智尊型	
1	5206104001-B11	玻璃定位扣	PLASTIC POSITIONING	0	0	0	0	0	0	2	2	0	0	2	2	2	
2	5206015001-B11	前风挡上饰条	MOLDING W-SHIELD	0	0	0	0	0	0	1	1	0	0	1	1	1	
3	5206101003-B11	前风挡玻璃（黑边不同）	WINDSHIELD GLASS FR	0	0	0	0	0	0	1	1	0	0	1	1	1	
4	5206011001-B11	左前风挡饰条	MOLDING W-SHIELD LH	0	0	0	0	0	0	1	1	0	0	1	1	1	
5	Q4400310	开口型扁圆头抽芯铆钉	MOLDING W-SHIELD	0	0	0	0	0	0	12	12	0	0	12	12	12	
6	5206013001-B11	左前风挡饰条卡条	MOLDING W-SHIELD FIXING LH	0	0	0	0	0	0	1	1	0	0	1	1	1	
7	5206102001-B11	前风挡玻璃挡胶条	GLUE STOPPER BAR	0	0	0	0	0	0	1	1	0	0	1	1	1	
8	5206010003-B11	前风挡玻璃总成（黑边不同、带雨量传感器底座）	WINDSHIELD GLASS FRT ASSY	0	0	0	0	0	0	1	1	0	0	1	1	1	
9	5206014001-B11	右前风挡饰条卡条	MOLDING W-SHIELD FIXING RH	0	0	0	0	0	0	1	1	0	0	1	1	1	
10	5206012001-B11	右前风挡饰条	MOLDING W-SHIELD RH	0	0	0	0	0	0	1	1	0	0	1	1	1	

8201001001-B11

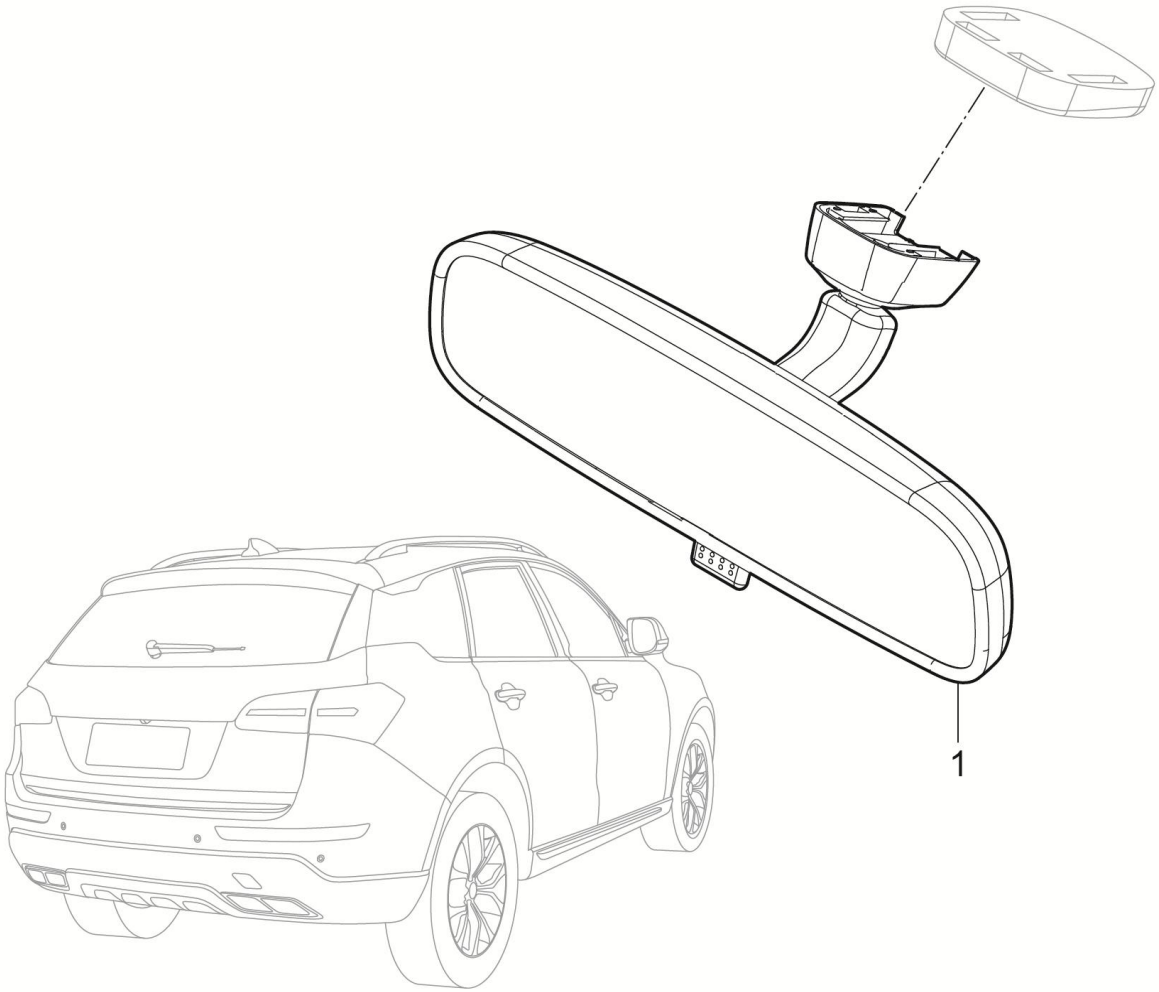

8201001001-B11 内后视镜总成装置

8201001001-B11 INSIDE REAR VIEW MIRROR ASSY

序号	备件编码	中文名称	英文名称	NSE1.5T+LD525		TNN4G15T+LD525		TNN4G15T+A6F5				TN4G18T+DCT360					备注
				MT两驱豪华型	MT两驱尊享型	MT两驱豪华型	MT两驱尊享型	AT两驱豪华型	AT两驱尊享型	AT两驱尊贵型	AT两驱旗舰型	DCT两驱豪华型	DCT两驱尊享型	DCT两驱尊贵型	DCT两驱旗舰型	DCT互联网智尊型	
1	8201010001-B11	内后视镜总成	INSIDE REAR VIEW MIRROR ASSY	1	1	1	1	1	1	0	0	1	1	0	0	0	

5614001001-B11F

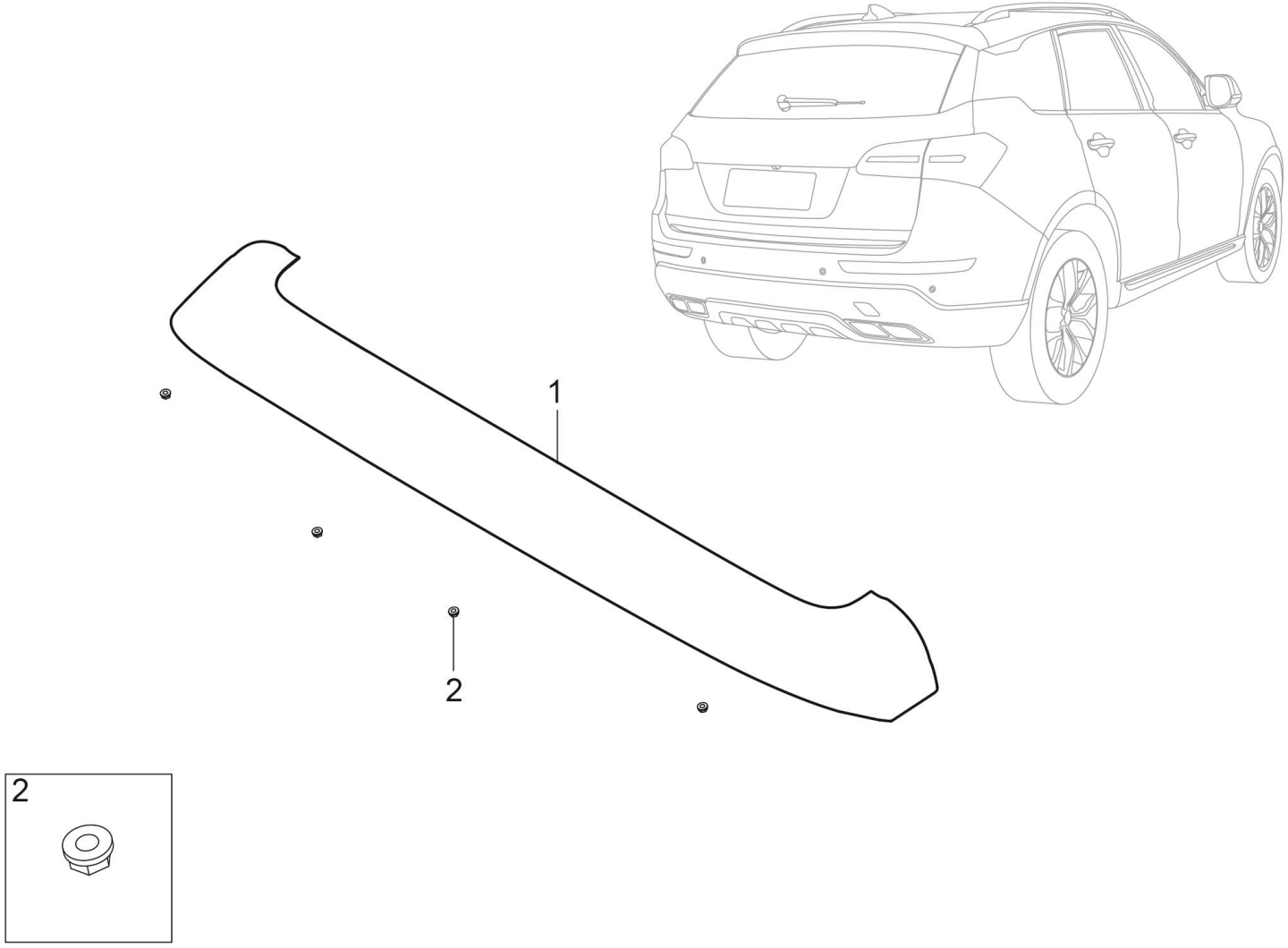

5614001001-B11F 扰流板总成装置

5614001001-B11F SPOILER TAILGATE ASSY

序号	备件编码	中文名称	英文名称	NSE1.5T+LD525		TNN4G15T+LD525		TNN4G15T+A6F5				TN4G18T+DCT360					备注
				MT两驱豪华型	MT两驱尊享型	MT两驱豪华型	MT两驱尊享型	AT两驱豪华型	AT两驱尊享型	AT两驱尊贵型	AT两驱旗舰型	DCT两驱豪华型	DCT两驱尊享型	DCT两驱尊贵型	DCT两驱旗舰型	DCT互联网智尊型	
1	5614010001-B11F	扰流板总成	SPOILER TAILGATE ASSY	1	1	1	1	1	1	1	1	1	1	1	1	1	
2	Q32006	六角法兰面螺母	NUT	4	4	4	4	4	4	4	4	4	4	4	4	4	

5304001001-B11

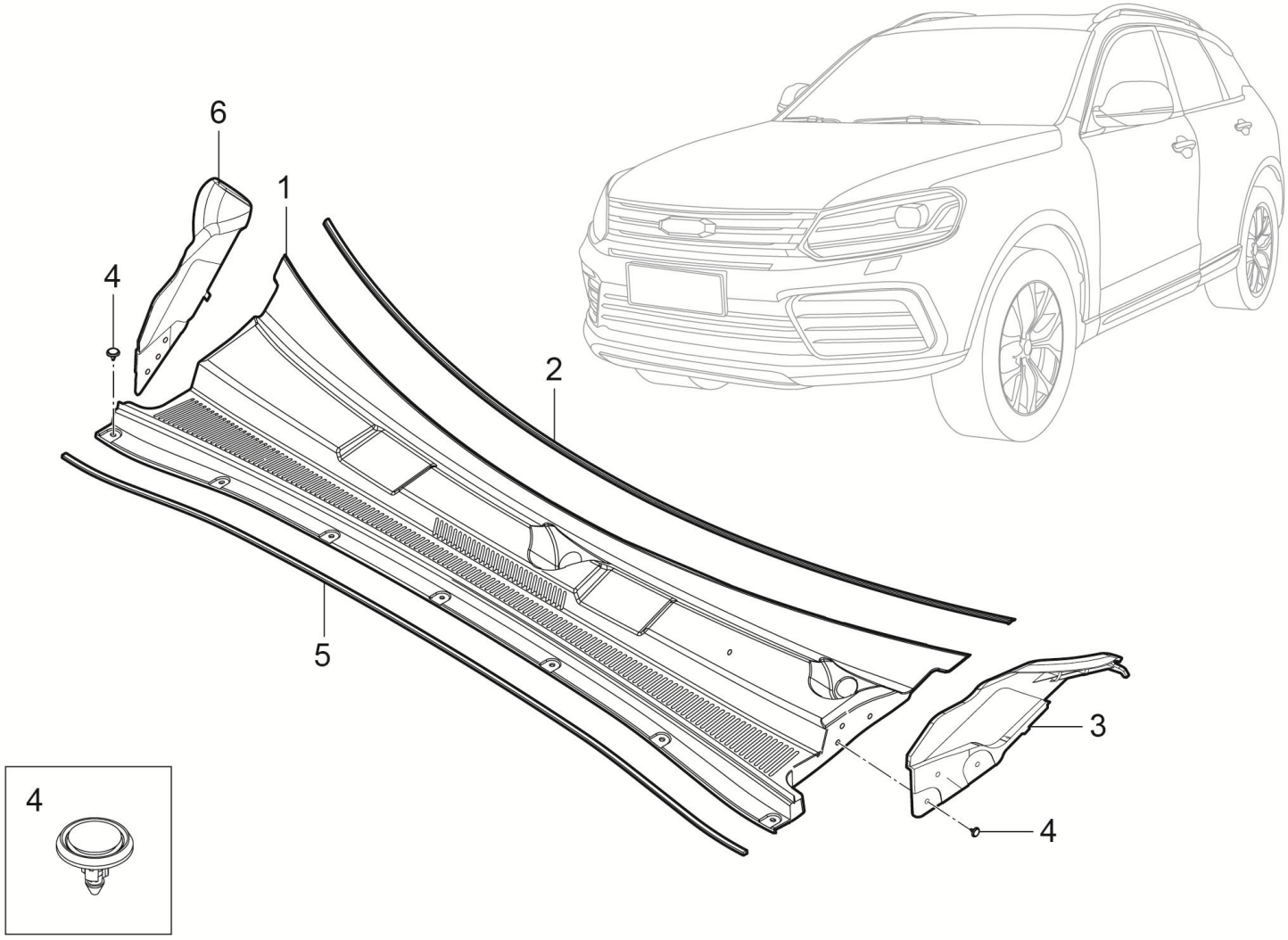

5304001001-B11 前围上部通风盖板总成装置

5304001001-B11 FRT-LH WHEEL SPLASH SHIELD RR

序号	备件编码	中文名称	英文名称	NSE1.5T+LD525		TNN4G15T+LD525		TNN4G15T+A6F5				TN4G18T+DCT360					备注
				MT两驱豪华型	MT两驱尊享型	MT两驱豪华型	MT两驱尊享型	AT两驱豪华型	AT两驱尊享型	AT两驱尊贵型	AT两驱旗舰型	DCT两驱豪华型	DCT两驱尊享型	DCT两驱尊贵型	DCT两驱旗舰型	DCT互联网智尊型	
1	5304101001-B11	前围上部通风盖板本体	FRT DECK GARNISHA-FRONT	1	1	1	1	1	1	1	1	1	1	1	1	1	
2	5304105001-B11	密封条	SEAL	1	1	1	1	1	1	1	1	1	1	1	1	1	
3	5304011001-B11	左前铰链挡板	THE LEFT FRONT HINGE DAMPER	1	1	1	1	1	1	1	1	1	1	1	1	1	
4	5512019-A01	子母扣	CLIP	13	13	13	13	13	13	13	13	13	13	13	13	13	
5	5304106001-B11	防水胶条	WATER PREVENTED TAPE	1	1	1	1	1	1	1	1	1	1	1	1	1	
6	5304012001-B11	右前铰链挡板	THE RIGHT FRONT HINGE DAMPER	1	1	1	1	1	1	1	1	1	1	1	1	1	

8201001001-B11A

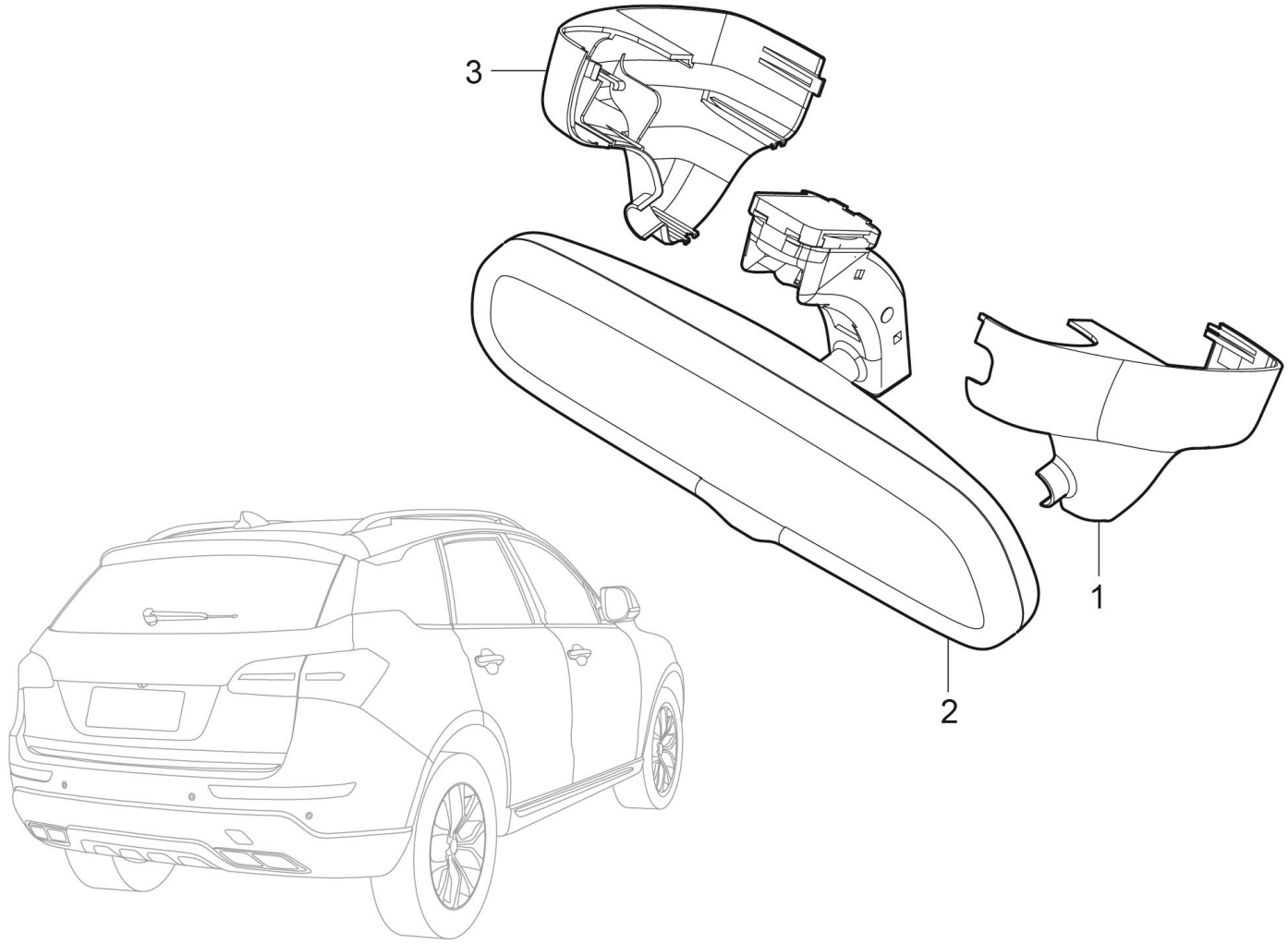

8201001001-B11A 电子防炫目内后视镜总成装置

8201001001-B11A INSIDE REAR VIEW MIRROR ASSY

序号	备件编码	中文名称	英文名称	NSE1.5T+LD525		TNN4G15T+LD525		TNN4G15T+A6F5				TN4G18T+DCT360					备注
				MT两驱豪华型	MT两驱尊享型	MT两驱豪华型	MT两驱尊享型	AT两驱豪华型	AT两驱尊享型	AT两驱尊贵型	AT两驱旗舰型	DCT两驱豪华型	DCT两驱尊享型	DCT两驱尊贵型	DCT两驱旗舰型	DCT互联网智尊型	
1	8201012001-B11A	电子防炫目内后视镜右装饰盖	INSIDE REAR VIEW MIRROR COVER RH	0	0	0	0	0	0	1	1	0	0	1	1	1	
2	8201010002-B11	电子防炫目内后视镜总成	INSIDE REAR VIEW MIRROR ASSY	0	0	0	0	0	0	1	1	0	0	1	1	1	
3	8201011001-B11A	电子防炫目内后视镜左装饰盖	INSIDE REAR VIEW MIRROR COVER LH	0	0	0	0	0	0	1	1	0	0	1	1	1	

5508001001-B11

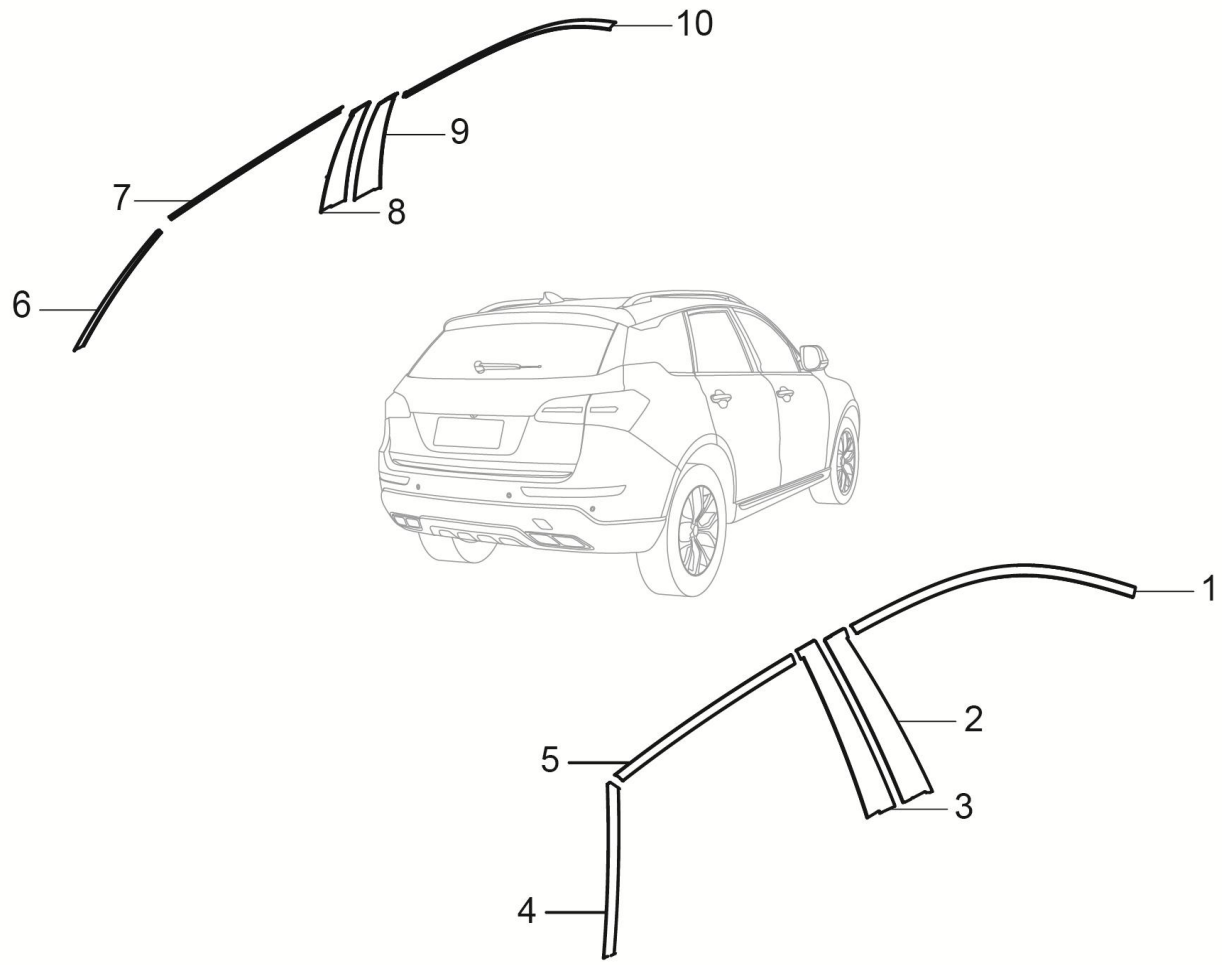

5508001001-B11 黑膜总成装置

5508001001-B11 BIG WASHERL

序号	备件编码	中文名称	英文名称	NSE1.5T+LD525		TNN4G15T+LD525		TNN4G15T+A6F5				TN4G18T+DCT360					备注
				MT两驱豪华型	MT两驱尊享型	MT两驱豪华型	MT两驱尊享型	AT两驱豪华型	AT两驱尊享型	AT两驱尊贵型	AT两驱旗舰型	DCT两驱豪华型	DCT两驱尊享型	DCT两驱尊贵型	DCT两驱旗舰型	DCT互联网智尊型	
1	5508016001-B11	右前门黑膜	BLACK MUCOUS MEMBRANE F-DR RH	1	1	1	1	1	1	1	1	1	1	1	1	1	
2	5508012001-B11	右中间支柱前门黑膜	BLACK MUCOUS MEMBRANE MID F-DR RH	1	1	1	1	1	1	1	1	1	1	1	1	1	
3	5508014001-B11	右中间支柱后门黑膜	BLACK MUCOUS MEMBRANE MID R-DR RH	1	1	1	1	1	1	1	1	1	1	1	1	1	
4	5508020001-B11	右后门黑膜后端	BLACK MUCOUS MEMBRANE B-PLR RH	1	1	1	1	1	1	1	1	1	1	1	1	1	
5	5508018001-B11	右后门黑膜上段	BLACK MUCOUS MEMBRANE R-DR RH	1	1	1	1	1	1	1	1	1	1	1	1	1	
6	5508019001-B11	左后门黑膜后端	BLACK MUCOUS MEMBRANE B-PLR LH	1	1	1	1	1	1	1	1	1	1	1	1	1	
7	5508017001-B11	左后门黑膜上段	BLACK MUCOUS MEMBRANE R-DR LH	1	1	1	1	1	1	1	1	1	1	1	1	1	
8	5508013001-B11	左中间支柱后门黑膜	BLACK MUCOUS MEMBRANE MID R-DR LH	1	1	1	1	1	1	1	1	1	1	1	1	1	
9	5508011001-B11	左中间支柱前门黑膜	BLACK MUCOUS MEMBRANE MID F-DR LH	1	1	1	1	1	1	1	1	1	1	1	1	1	
10	5508015001-B11	左前门黑膜	BLACK MUCOUS MEMBRANE F-DR LH	1	1	1	1	1	1	1	1	1	1	1	1	1	

5501001003-B11

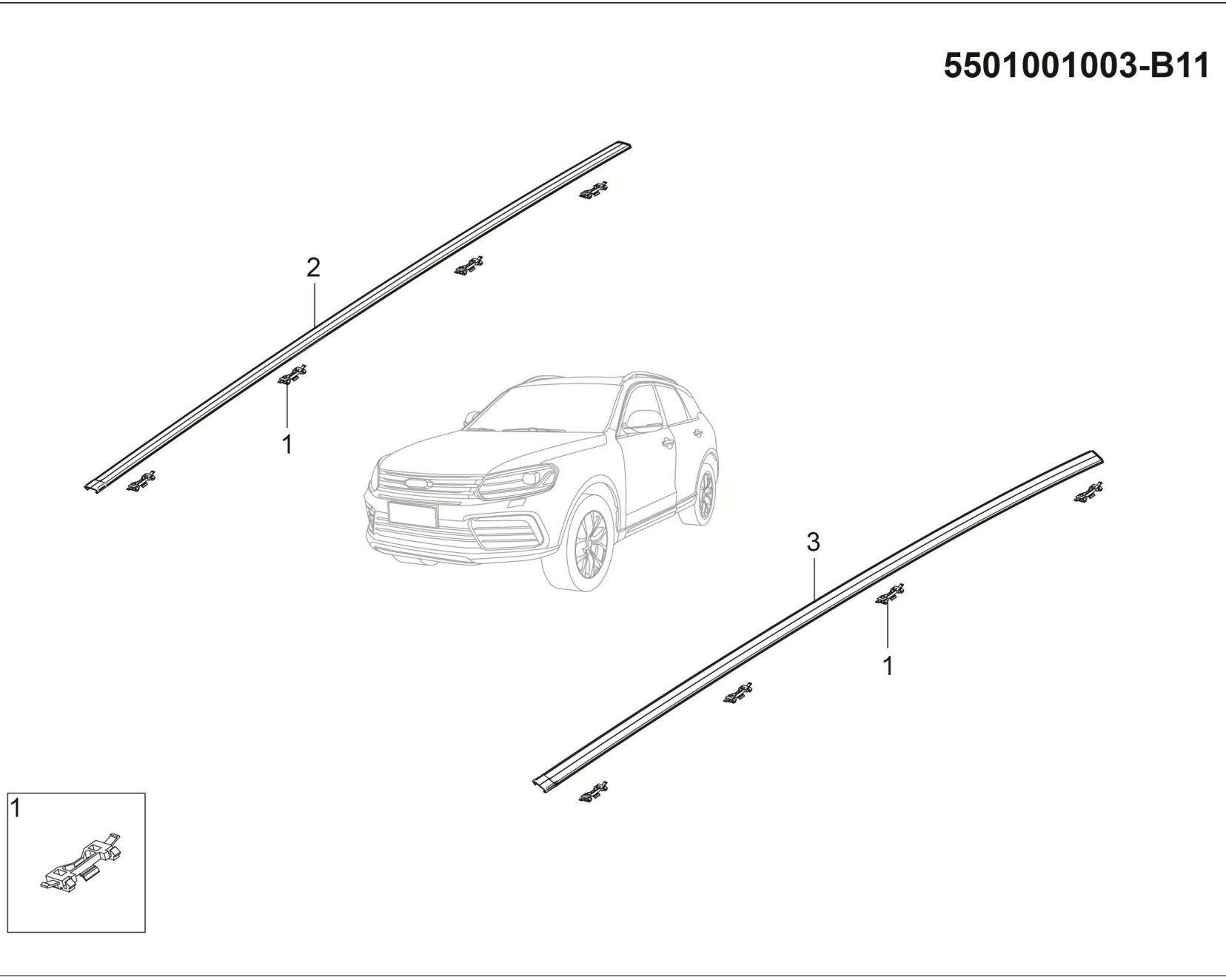

5501001003-B11 顶盖饰条总成装置

5501001003-B11 MOLDING ROOF ASSY

序号	备件编码	中文名称	英文名称	NSE1.5T+LD525		TNN4G15T+LD525		TNN4G15T+A6F5				TN4G18T+DCT360					备注
				MT两驱豪华型	MT两驱尊享型	MT两驱豪华型	MT两驱尊享型	AT两驱豪华型	AT两驱尊享型	AT两驱尊贵型	AT两驱旗舰型	DCT两驱豪华型	DCT两驱尊享型	DCT两驱尊贵型	DCT两驱旗舰型	DCT互联网智尊型	
1	5501107003-B11	连接卡扣	CLIP	12	12	12	12	12	12	12	12	12	12	12	12	12	
2	5501020003-B11	右侧顶盖饰条总成	MOLDING ROOF ASSY RH	1	1	1	1	1	1	1	1	1	1	1	1	1	
3	5501010003-B11	左侧顶盖饰条总成	MOLDING ROOF ASSY LH	1	1	1	1	1	1	1	1	1	1	1	1	1	

3903001001-B11F

1

only use RON93 or higher unleaded gasoline

限用RON93#及以上无铅汽油

2

注入机油过多会损坏催化反应器

OVERFILLED ENGINE OIL CAN DAMAGE CATALYST

注意高压电

接触点火系统前应将发动机熄火

HIGH VOLTAGE,SWITCH OFF ENGINE BEFORE TOUCHING IGNITION SYSTEM

散热器风扇可能在任何时候起动

RADIATOR FAN MAY START AT ANY TIME

注意！ Caution!

制冷剂 REFRIGERANT R134a

充注量 CHARGE LEVEL 525 ±15 g

Compressor oil specifications.....PAG56

冷冻油规格

4

3

Child safety Locks

儿童安全锁

Release 释放

Lock 锁定

6

众泰汽车

汽车燃料消耗量标识

AUTOMOBILE FUEL CONSUMPTION LABEL

燃料消耗量

市区工况： 9.9 L/100km

综合工况： 7.9 L/100km

市郊工况： 6.8 L/100km

说明

5

Tyre pressure

轮胎气压表

Tyer specitication 轮胎规格	Front 前	Rear 后
235/65 R17	Halfload: 空载:	230KPa
	Fullload: 满载:	250KPa

3903001001-B11F 说明牌装置

3903001001-B11F LABEL ASSY

序号	备件编码	中文名称	英文名称	NSE1.5T +LD525		TNN4G15 T+LD525		TNN4G15T+A6F5				TN4G18T+DCT360					备注
				MT 两驱豪华型	MT 两驱尊享型	MT 两驱豪华型	MT 两驱尊享型	AT 两驱豪华型	AT 两驱尊享型	AT 两驱尊贵型	AT 两驱旗舰型	DCT 两驱豪华型	DCT 两驱尊享型	DCT 两驱尊贵型	DCT 两驱旗舰型	DCT 互联网智尊型	
1	3903014001-A02	加油口贴纸	NOTE 93＃	1	1	0	0	0	0	0	0	0	0	0	0	0	
2	3903015001-A02	发动机舱安全警告贴纸	NOTE	1	1	0	0	0	0	0	0	0	0	0	0	0	
3	3903016-02	儿童安全锁警告贴纸	NOTE LOOK CHI	2	2	0	0	0	0	0	0	0	0	0	0	0	
4	3903011001-B11	冷媒贴纸	REFRIGRANT-LABEL	1	1	0	0	0	0	0	0	0	0	0	0	0	
5	3903012002-B11	胎压贴纸	NOTE	1	1	0	0	0	0	0	0	0	0	0	0	0	
6	3903013001-B11F	汽车燃油消耗标识	FUEL CONSUMPTION LABL	1	1	0	0	0	0	0	0	0	0	0	0	0	

3903001002-B11F

1

only use RON93 or higher
unleaded gasoline
限用RON93#及以上无铅汽油

2

注入机油过多会损坏催化反应器
OVERFILLED ENGINE OIL CAN DAMAGE CATALYST

注意高压电
接触点火系统前应将发动机熄火
HIGH VOLTAGE,SWITCH OFF ENGINE BEFORE TOUCHING IGNITION SYSTEM

散热器风扇可能在任何时候起动
RADIATOR FAN MAY START AT ANY TIME

注意！
Caution!

制冷剂
REFRIGERANT R134a

充注量
CHARGE LEVEL 525 ±15 g

Compressor oil specifications.....PAG56
冷冻油规格

4

3

Child safety
Locks
儿童安全锁
Release 释放

Lock 锁定

6

众泰汽车

汽车燃料消耗量标识
AUTOMOBILE FUEL CONSUMPTION LABEL

燃料消耗量

市区工况： 9.9 L/100km
综合工况： 7.9 L/100km
市郊工况： 6.8 L/100km

说明

5

Tyre pressure
轮胎气压表

Tyer specification 轮胎规格	Front 前	Rear 后
235/65 R17	Halfload：空载：	230KPa
	Fullload：满载：	250KPa

3903001002-B11F 说明牌装置

3903001002-B11F LABEL ASSY

序号	备件编码	中文名称	英文名称	NSE1.5T+LD525		TNN4G15T+LD525		TNN4G15T+A6F5				TN4G18T+DCT360					备注
				MT两驱豪华型	MT两驱尊享型	MT两驱豪华型	MT两驱尊享型	AT两驱豪华型	AT两驱尊享型	AT两驱尊贵型	AT两驱旗舰型	DCT两驱豪华型	DCT两驱尊享型	DCT两驱尊贵型	DCT两驱旗舰型	DCT互联网智尊型	
1	3903014001-A02	加油口贴纸	NOTE 93#	0	0	1	1	0	0	0	0	0	0	0	0	0	
2	3903015001-A02	发动机舱安全警告贴纸	NOTE	0	0	1	1	0	0	0	0	0	0	0	0	0	
3	3903016-02	儿童安全锁警告贴纸	NOTE LOOK CHI	0	0	2	2	0	0	0	0	0	0	0	0	0	
4	3903011001-B11	冷媒贴纸	REFRIGRANT-LABEL	0	0	1	1	0	0	0	0	0	0	0	0	0	
5	3903012002-B11	胎压贴纸	NOTE	0	0	1	1	0	0	0	0	0	0	0	0	0	
6	3903013002-B11F	汽车燃油消耗标识	FUEL CONSUMPTION LABL	0	0	1	1	0	0	0	0	0	0	0	0	0	

3903001003-B11F

1

only use RON93 or higher unleaded gasoline
限用RON93#及以上无铅汽油

2

注入机油过多会损坏催化反应器
OVERFILLED ENGINE OIL CAN DAMAGE CATALYST

注意高压电
接触点火系统前应将发动机熄火
HIGH VOLTAGE,SWITCH OFF ENGINE BEFORE TOUCHING IGNITION SYSTEM

散热器风扇可能在任何时候起动
RADIATOR FAN MAY START AT ANY TIME

注意！ Caution!

制冷剂 REFRIGERANT R134a

充注量 CHARGE LEVEL 525 ±15 g

Compressor oil specifications.....PAG56
冷冻油规格

4

3

Child safety Locks
儿童安全锁
Release 释放

Lock 锁定

6

众泰汽车

汽车燃料消耗量标识
AUTOMOBILE FUEL CONSUMPTION LABEL

燃料消耗量

市区工况： 9.9 L/100km
综合工况： 7.9 L/100km
市郊工况： 6.8 L/100km

说明

5

Tyre pressure
轮胎气压表

Tyer specitication 轮胎规格	Front 前	Rear 后
235/65 R17	Halfload: 空载:	230KPa
	Fullload: 满载:	250KPa

3903001003-B11F 说明牌装置

3903001003-B11F LABEL ASSY

序号	备件编码	中文名称	英文名称	NSE1.5T+LD525		TNN4G15T+LD525		TNN4G15T+A6F5				TN4G18T+DCT360					备注
				MT两驱豪华型	MT两驱尊享型	MT两驱豪华型	MT两驱尊享型	AT两驱豪华型	AT两驱尊享型	AT两驱尊贵型	AT两驱旗舰型	DCT两驱豪华型	DCT两驱尊享型	DCT两驱尊贵型	DCT两驱旗舰型	DCT互联网智尊型	
1	3903014001-A02	加油口贴纸	NOTE 93#	0	0	0	0	1	1	1	1	1	0	0	0	0	
2	3903015001-A02	发动机舱安全警告贴纸	NOTE	0	0	0	0	1	1	1	1	1	0	0	0	0	
3	3903016-02	儿童安全锁警告贴纸	NOTE LOOK CHI	0	0	0	0	2	2	2	2	2	0	0	0	0	
4	3903011001-B11	冷媒贴纸	REFRIGRANT-LABEL	0	0	0	0	1	1	1	1	1	0	0	0	0	
5	3903012002-B11	胎压贴纸	NOTE	0	0	0	0	1	1	1	1	1	0	0	0	0	
6	3903013003-B11F	汽车燃油消耗标识	FUEL CONSUMPTION LABL	0	0	0	0	1	1	1	1	1	0	0	0	0	

3903001004-B11F

1

only use RON93 or higher unleaded gasoline

限用RON93#及以上无铅汽油

2

注入机油过多会损坏催化反应器

OVERFILLED ENGINE OIL CAN DAMAGE CATALYST

注意高压电

接触点火系统前应将发动机熄火

HIGH VOLTAGE,SWITCH OFF ENGINE BEFORE TOUCHING IGNITION SYSTEM

散热器风扇可能在任何时候起动

RADIATOR FAN MAY START AT ANY TIME

注意！ Caution!

制冷剂 REFRIGERANT R134a

充注量 CHARGE LEVEL 525 ±15 g

Compressor oil specifications.....PAG56

冷冻油规格

4

3

Child safety Locks

儿童安全锁

Release 释放

Lock 锁定

6

众泰汽车

汽车燃料消耗量标识

AUTOMOBILE FUEL CONSUMPTION LABEL

燃料消耗量

市区工况： 9.9 L/100km

综合工况： 7.9 L/100km

市郊工况： 6.8 L/100km

说明

5

Tyre pressure

轮胎气压表

Tyer specitication 轮胎规格	Front 前	Rear 后
235/65 R17	Halfload: 空载:	230KPa
	Fullload: 满载:	250KPa

3903001004-B11F 说明牌装置

3903001004-B11F LABEL ASSY

序号	备件编码	中文名称	英文名称	NSE1.5T+LD525		TNN4G15T+LD525		TNN4G15T+A6F5				TN4G18T+DCT360					备注
				MT两驱豪华型	MT两驱尊享型	MT两驱豪华型	MT两驱尊享型	AT两驱豪华型	AT两驱尊享型	AT两驱尊贵型	AT两驱旗舰型	DCT两驱豪华型	DCT两驱尊享型	DCT两驱尊贵型	DCT两驱旗舰型	DCT互联网智尊型	
1	3903014001-A02	加油口贴纸	NOTE 93#	0	0	0	0	0	0	0	0	0	1	1	1	1	
2	3903015001-A02	发动机舱安全警告贴纸	NOTE	0	0	0	0	0	0	0	0	0	1	1	1	1	
3	3903016-02	儿童安全锁警告贴纸	NOTE LOOK CHI	0	0	0	0	0	0	0	0	0	2	2	2	2	
4	3903011001-B11	冷媒贴纸	REFRIGRANT-LABEL	0	0	0	0	0	0	0	0	0	1	1	1	1	
5	3903012003-B11	胎压贴纸	NOTE	0	0	0	0	0	0	0	0	0	1	1	1	1	
6	3903013004-B11F	汽车燃油消耗标识	FUEL CONSUMPTION LABL	0	0	0	0	0	0	0	0	0	1	1	1	1	

3904001001-B11

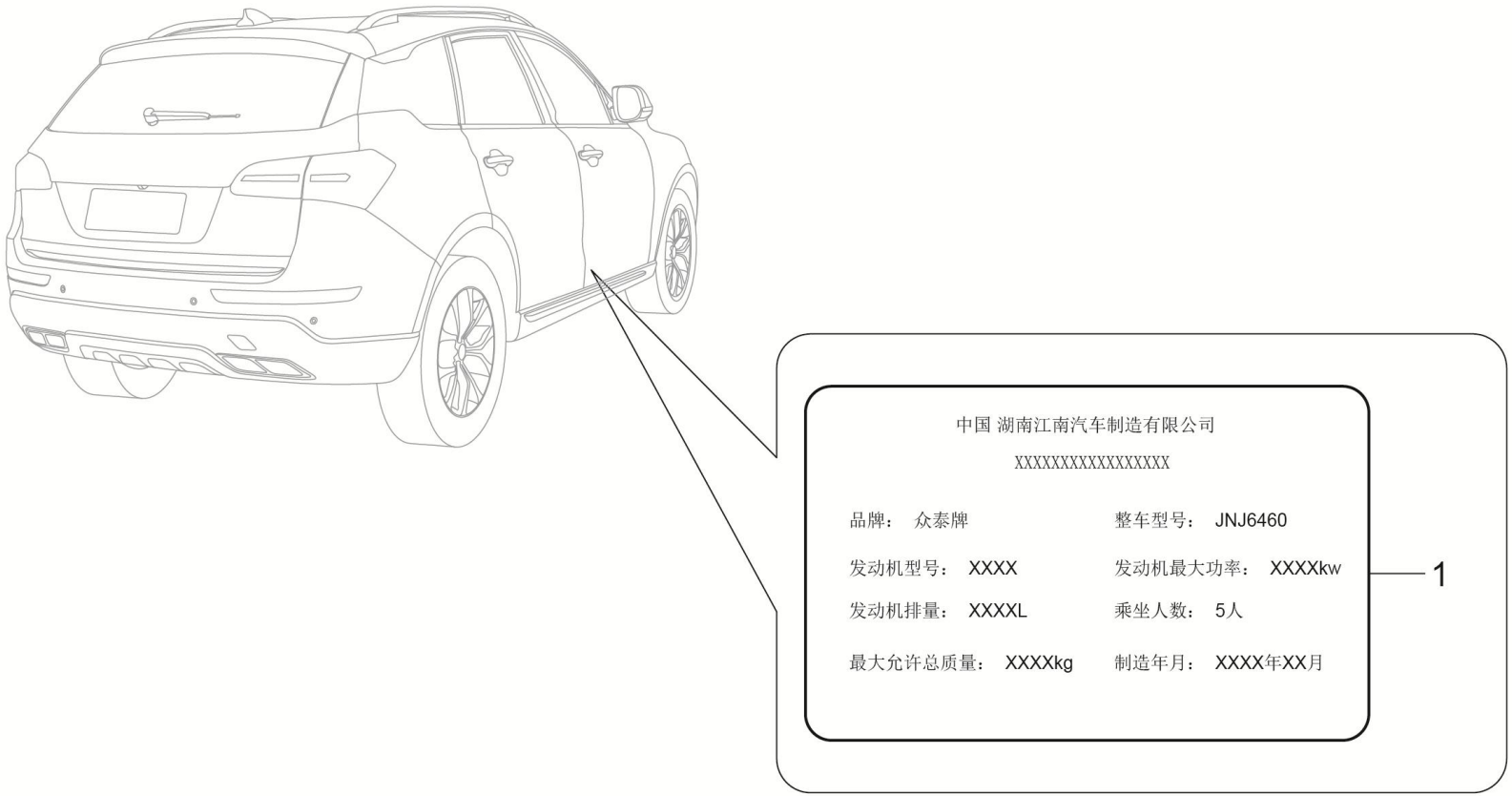

3904001001-B11 铭牌装置

3904001001-B11 NOTE ASSY

序号	备件编码	中文名称	英文名称	NSE1.5T+LD525		TNN4G15T+LD525		TNN4G15T+A6F5				TN4G18T+DCT360					备注
				MT两驱豪华型	MT两驱尊享型	MT两驱豪华型	MT两驱尊享型	AT两驱豪华型	AT两驱尊享型	AT两驱尊贵型	AT两驱旗舰型	DCT两驱豪华型	DCT两驱尊享型	DCT两驱尊贵型	DCT两驱旗舰型	DCT互联网智尊型	
1	3904011001-B11	铭牌	NOTE	1	1	1	1	1	1	1	1	1	1	1	1	1	

5140001001-B11F

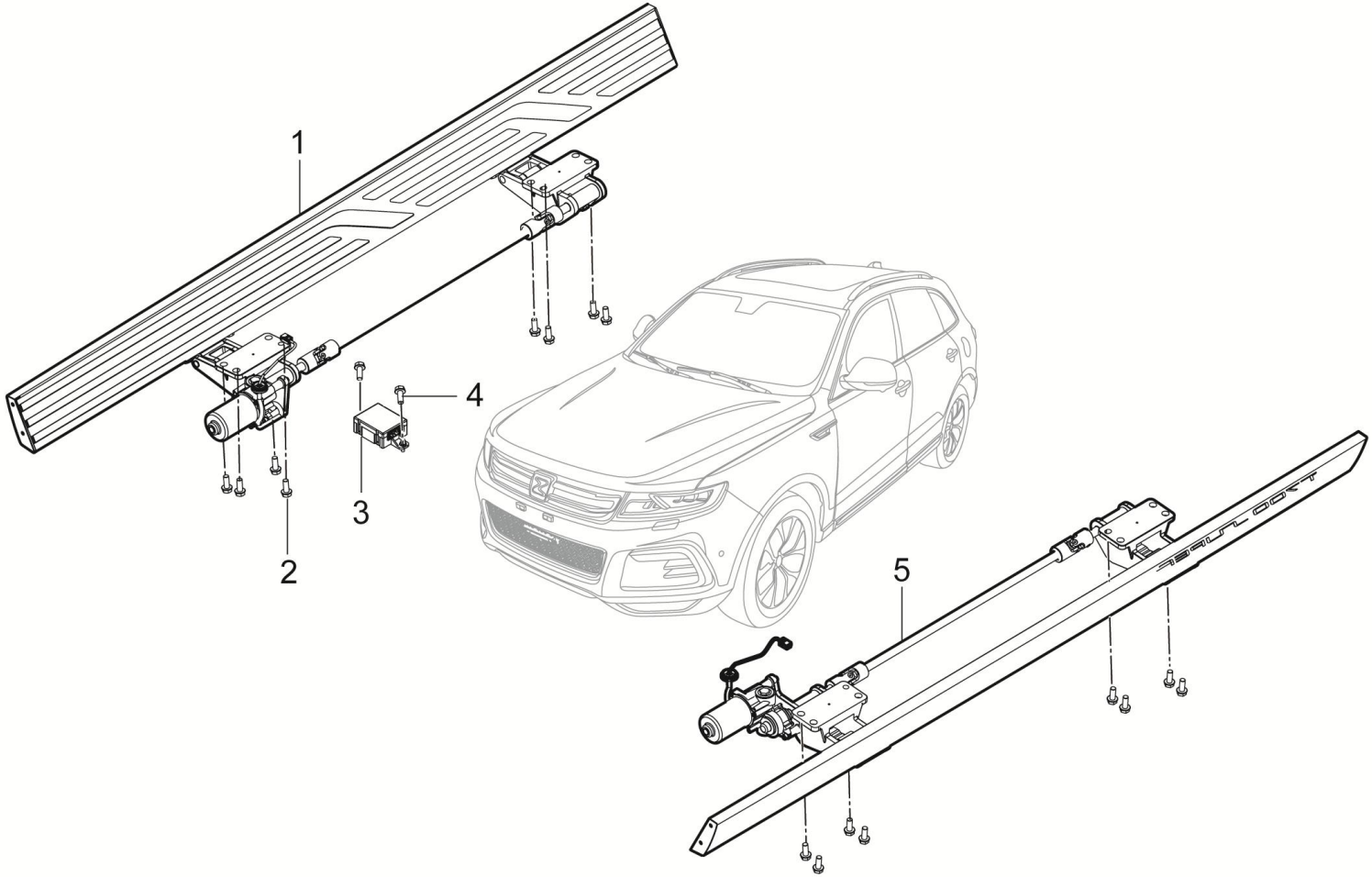

5140001001-B11F 电动蹬车踏板装置

5140001001-B11F ELECTRIC PEDAL PEDAL DEVICE

序号	备件编码	中文名称	英文名称	NSE1.5T+LD525		TNN4G15T+LD525		TNN4G15T+A6F5				TN4G18T+DCT360					备注
				MT两驱豪华型	MT两驱尊享型	MT两驱豪华型	MT两驱尊享型	AT两驱豪华型	AT两驱尊享型	AT两驱尊贵型	AT两驱旗舰型	DCT两驱豪华型	DCT两驱尊享型	DCT两驱尊贵型	DCT两驱旗舰型	DCT互联网智尊型	
1	5140010002-B11F	右侧电动蹬车踏板总成	LEFT SIDE ELECTRIC PEDAL PEDAL ASSY	0	0	0	0	0	0	0	0	0	0	0	0	1	
2	B184C1025TF6	六角法兰面螺栓	BOLT	0	0	0	0	0	0	0	0	0	0	0	0	16	
3	5140010003-B11B	电动蹬车踏板控制器	ELECTRIC PEDAL PEDAL CONTROLLER	0	0	0	0	0	0	0	0	0	0	0	0	1	
4	Q1840616	六角法兰面螺栓	HEXAGON FLANGE BOLTS	0	0	0	0	0	0	0	0	0	0	0	0	2	
5	5140010001-B11F	左侧电动蹬车踏板总成	RIGHT SIDE ELECTRIC PEDAL PEDAL ASSY	0	0	0	0	0	0	0	0	0	0	0	0	1	